Form No. 3419-800 Rev A

TÜV-Geschwindigkeitsschild

Sichelmäher ProLine H800

Modellnr. 02969

Installationsanweisungen

Einzelteile

Prüfen Sie anhand der nachstehenden Tabelle, dass Sie alle im Lieferumfang enthaltenen Teile erhalten haben.

Beschreibung	Menge	Verwendung
Geschwindigkeitsschild	3	Befestigen Sie das Geschwindigkeitsschild.
Niete	6	
Schraube	2	
Scheibe	2	
Sicherungsmutter	2	

Vorbereiten Sie die Maschine

1. Stellen Sie die Maschine auf einer ebenen Fläche ab und aktivieren Sie die Feststellbremse.
2. Senken Sie die Mähwerke und die Fangbox ab.
3. Stellen Sie den Motor ab und ziehen Sie den Zündschlüssel ab.

Einbauen des Kits

1. Verwenden Sie das Geschwindigkeitsschild als Schablone und markieren Sie die Stellen, an denen die Schilder an jeder Seite der Fangbox befestigt werden.
2. Bohren Sie an jeder Markierung, die Sie in Schritt 1 gemacht haben, ein 5 mm großes Loch.
3. Befestigen Sie ein Geschwindigkeitsschild in den Löchern, die Sie in Schritt 2 gebohrt haben, mit Nieten an jeder Seite der Fangbox (Bild 1).

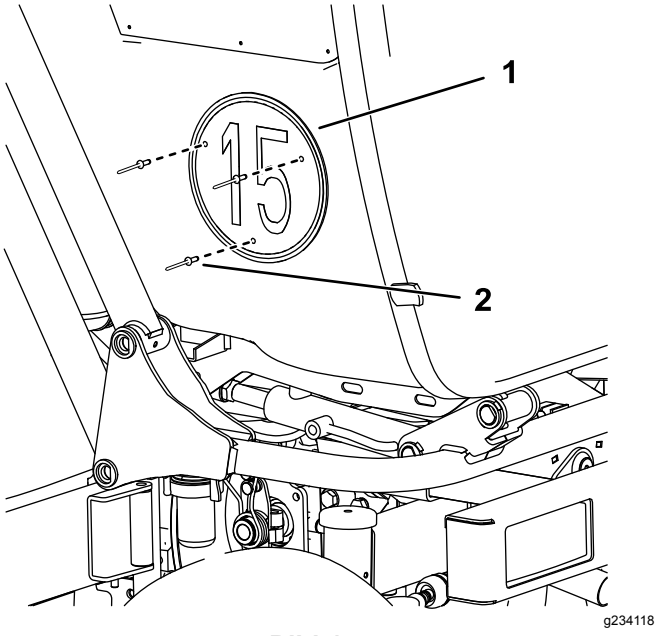

Bild 1

Bild zeigt linke Seite

1. Schild (beide Seiten)
2. Nieten

© 2017—The Toro® Company
8111 Lyndale Avenue South
Bloomington, MN 55420

Registrieren Sie Ihr Produkt unter www.Toro.com.

CE

Originaldokuments (DE)
Druck: USA
Alle Rechte vorbehalten

3419-800 A

4. Befestigen Sie das Schild mit den Schrauben, Scheiben, Sicherungsmuttern und Schraubenabdeckungen an der hinteren Stoßstange (Bild 2).

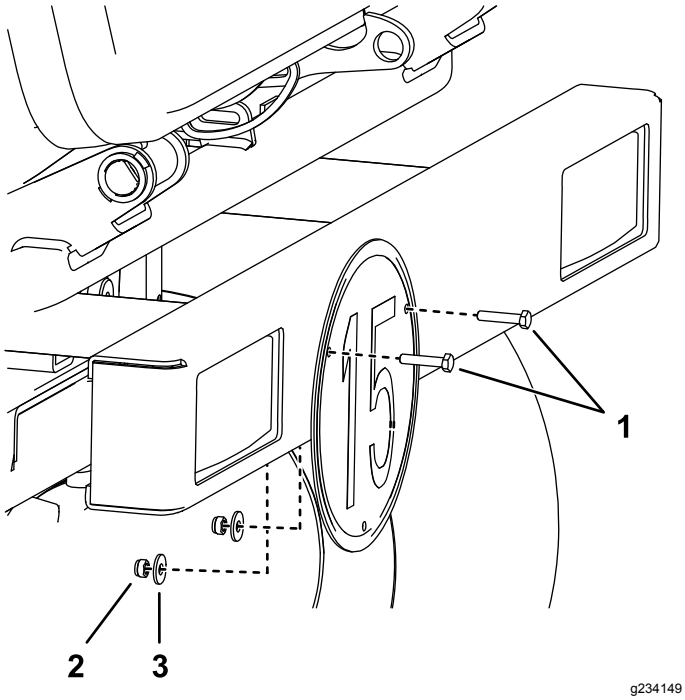

Bild 2

1. Schrauben
2. Sicherungsmuttern
3. Scheiben