Form No. 3408-265 Rev D

Bílá nebo červená univerzální sluneční clona

Hnací jednotky Groundsmaster® a Reelmaster®

Číslo modelu 30349

Číslo modelu 30552

Návod k instalaci

DŮLEŽITÉ UPOZORNĚNÍ

CALIFORNIA
Důležité upozornění, poučka 65

Tento výrobek obsahuje chemické látky, které jsou státu Kalifornie (USA) známy jako karcinogenní, mutagenní nebo reprotoxické.

Bezpečnost

Obecné

Kontrola rizik a předcházení nehodám částečně závisí na konstrukci a konfiguraci stroje, důležitým faktorem je však také informovanost, ostražitost a řádné školení pracovníků podílejících se na provozu, přepravě, údržbě a skladování stroje. Nesprávné používání nebo údržba tohoto stroje mohou vést ke zranění nebo smrti. V zájmu snížení rizika zranění nebo usmrcení dodržujte následující bezpečnostní pokyny.

Před uvedením stroje do provozu

1. Před montáží sluneční clony si pečlivě pročtěte *pokyny k instalaci*.
2. Veškeré štíty, bezpečnostní zařízení a štítky ponechte na místě. Dojde-li k poškození nebo ztrátě štítu, bezpečnostního zařízení nebo štítku, před uvedením stroje do provozu jej opravte nebo vyměňte.
3. Žádným způsobem nezasahujte do ochranného oblouku (sváření, řezání, vrtání a úpravy) a neodstraňujte jej.
4. Dotažením všech matic, šroubů a vrutů zajistěte bezpečný provozní stav stroje.

Během provozu stroje

1. Při práci v blízkosti plotů, příkopů nebo na svazích buďte maximálně opatrní.
2. Před jízdou pod jakýmikoli objekty a předměty pečlivě zkontrolujte prostor nad hlavou (např. větve, dveřní vstupy, elektrické vedení) a vyvarujte se kontaktu s nimi.
3. Před přepravou stroje zajistěte rám sluneční clony.
4. Při práci se strojem se sluneční clonou používejte ochranu sluchu.

Údržba a servis

1. Před prováděním oprav nebo seřizováním spusťte zařízení dolů, vypněte motor, zatáhněte parkovací brzdu a vytáhněte klíč.
2. Udržujte stroj v bezpečném provozním stavu řádným dotahováním všech matic, šroubů a vrutů.
3. Při montáži sluneční clony používejte ochranu zraku.
4. Poškozenou sluneční clonu vyměňte. Nesnažte se provést opravu.
5. Při montáži sluneční clony a provádění oprav používejte vhodné podpěry a zvedáky. Pokud sluneční clona není správně upevněna, může se pohybovat nebo upadnout, což může vést ke zranění osob.
6. S ohledem na zajištění maximální výkonnosti a bezpečnosti vždy kupujte pouze originální náhradní díly a příslušenství společnosti Toro. Náhradní díly a příslušenství od jiných výrobců mohou představovat riziko. Jejich použití může vést ke ztrátě záruky na výrobek společnosti Toro.

© 2017—The Toro® Company
8111 Lyndale Avenue South
Bloomington, MN 55420

Zaregistrujte svůj výrobek na adrese www.Toro.com.

CE

Překlad originálu (CS)
Vytištěno v USA
Všechna práva vyhrazena

3408-265 D

Bezpečnostní a instrukční štítky

Na sluneční cloně jsou připevněny štítky s bezpečnostními informacemi a pokyny. Pokud je některý štítek nečitelný nebo poškozený, vyměňte jej za nový.



decal98-4387

98-4387

1. Výstraha – používejte ochranu sluchu.

Instalace

Vyjímatelné díly

Pro ověření, že byly dodány všechny součásti, použijte tabulku níže.

Popis	Množ-ství	Použití
Nejsou potřeba žádné díly	–	Připravte stroj.
Montážní celek rámu	1	Namontuje sluneční clonu na stroj Groundsmaster 5900.
Levá montážní konzola ochranné konstrukce ROPS	1	
Pravá montážní konzola ochranné konstrukce ROPS	1	
Držák	2	
Levá konzola držáku	1	
Pravá konzola držáku	1	
Levá konzola držáku	1	
Pravá konzola držáku	1	
Šroub (½ x 2½ palce)	4	
Velká podložka	4	
Matice s nákružkem (½ palce)	4	
Montážní konzola ochranné konstrukce ROPS	2	
Šroub U (4 palce)	6	
Matice s nákružkem (⅜ palce)	12	
Sluneční clona	1	
Šroub s přírubovou hlavou (5/16 x 1¼ palce)	4	
Malá podložka	8	
Zarovnávací lišta rámu	1	

Popis	Množ-ství	Použití
Šroub (¾ x 4 palce)	2	Namontuje sluneční clonu na stroj Groundsmaster 3280.
Matice (¾ palce)	2	
Podložka (13/16 x 1½ palce)	4	
Levá montážní konzola ochranné konstrukce ROPS	1	
Pravá montážní konzola ochranné konstrukce ROPS	1	
Držák	2	
Levá konzola držáku	1	
Pravá konzola držáku	1	
Šroub (½ x 2½ palce)	4	
Velká podložka	4	
Matice s nákružkem (½ palce)	4	
Šroub U (2¾")	6	
Matice s nákružkem (⅜ palce)	12	
Sluneční clona	1	
Šroub s přírubovou hlavou (5/16 x 1¼ palce)	4	
Malá podložka	8	
Zarovnávací lišta rámu	1	
Šroub (¾" x 4")	2	Namontuje sluneční clonu na stroj Groundsmaster 360 nebo 7200.
Matice (¾ palce)	2	
Podložka (13/16 x 1½ palce)	4	
Montážní celek rámu	1	
Levá montážní konzola ochranné konstrukce ROPS	1	
Pravá montážní konzola ochranné konstrukce ROPS	1	
Držák	2	
Levá konzola držáku	1	
Pravá konzola držáku	1	
Šroub (½ x 2½ palce)	4	
Velká podložka	4	
Matice s nákružkem (½ palce)	4	
Montážní konzoly ochranné konstrukce ROPS	2	
Šroub U (2¾")	6	
Matice s nákružkem (⅜ palce)	12	
Sluneční clona	1	
Šroub s přírubovou hlavou (5/16 x 1¼ palce)	4	
Malá podložka	8	
Zarovnávací lišta rámu	1	

Popis	Množ-ství	Použití
Šroub (¾" x 4")	2	Namontuje sluneční clonu na stroj Groundsmaster 4000 nebo Reelmaster 3555 či 3575.
Matice (¾ palce)	2	
Podložka (13/16 x 1½ palce)	4	
Montážní celek rámu	1	
Levá montážní konzola ochranné konstrukce ROPS	1	
Pravá montážní konzola ochranné konstrukce ROPS	1	
Držák	2	
Levá konzola držáku	1	
Pravá konzola držáku	1	
Šroub (½ x 2½ palce)	4	
Velká podložka	4	
Matice s nákružkem (½ palce)	4	
Montážní konzoly ochranné konstrukce ROPS	2	
Šroub U (2¾")	4	
Šroub U (4 palce)	2	
Matice s nákružkem (⅜ palce)	12	
Sluneční clona	1	
Šroub s přírubovou hlavou (5/16 x 1¼ palce)	2	
Šroub s přírubovou hlavou (5/16 x 2¼ palce)	4	
Malá podložka	8	
Rozpěrka	4	
Zarovnávací lišta rámu	1	

Popis	Množ-ství	Použití
Šroub (¾" x 4")	2	Namontuje sluneční clonu na stroj Groundsmaster 4500 a 4700 nebo Reelmaster 6700 a 7000.
Matice (¾ palce)	2	
Podložka (13/16 x 1½ palce)	4	
Montážní celek rámu	1	
Levá montážní konzola ochranné konstrukce ROPS	1	
Pravá montážní konzola ochranné konstrukce ROPS	1	
Levá montážní konzola ochranné konstrukce ROPS (ze soupravy 136-1830)	1	
Pravá montážní konzola ochranné konstrukce ROPS (ze soupravy 136-1830)	1	
Držák	2	
Levá konzola držáku	1	
Pravá konzola držáku	1	
Šroub (½ x 2½ palce)	4	
Velká podložka	4	
Matice s nákružkem (½ palce)	4	
Montážní konzoly ochranné konstrukce ROPS	2	
Šroub U (2¾")	4	
Šroub U (4 palce)	2	
Šroub U (3½" x 5" – ze soupravy 136-1830)	4	
Šroub U (4½" x 3" – ze soupravy 136-1830)	4	
Matice s nákružkem (⅜ palce)	12	
Sluneční clona	1	
Šroub s přírubovou hlavou (5/16 x 1¼ palce)	4	
Malá podložka	8	
Zarovnávací lišta rámu	1	
Montážní celek rámu	1	Namontuje sluneční clonu na stroj Reelmaster 5010 nebo Groundsmaster 4300.
Levá montážní konzola ochranné konstrukce ROPS	1	
Pravá montážní konzola ochranné konstrukce ROPS	1	
Držák	2	
Levá konzola držáku	1	
Pravá konzola držáku	1	
Šroub (½ x 2½ palce)	4	
Velká podložka	4	
Matice s nákružkem (½ palce)	4	
Montážní konzoly ochranné konstrukce ROPS	2	
Šroub U (2¾")	6	
Matice s nákružkem (⅜ palce)	12	
Sluneční clona	1	
Šroub s přírubovou hlavou (5/16 x 1¼ palce)	4	
Malá podložka	8	
Zarovnávací lišta rámu	1	

Popis	Množ-ství	Použití
Montážní celek rámu	1	Namontuje sluneční clonu na stroj Reelmaster 3100 a 3550 nebo Groundsmaster 3500 a 3505.
Levá montážní konzola ochranné konstrukce ROPS	1	
Pravá montážní konzola ochranné konstrukce ROPS	1	
Držák	2	
Levá konzola držáku	1	
Pravá konzola držáku	1	
Šroub (½ x 2½ palce)	4	
Velká podložka	4	
Matice s nákružkem (½ palce)	4	
Šroub U (2¾")	4	
Matice s nákružkem (⅜ palce)	12	
Sluneční clona	1	
Šroub s přírubovou hlavou (5/16 x 1¼ palce)	4	
Malá podložka	8	
Zarovnávací lišta rámu	1	
Šroub U (4 palce)	2	

Příprava stroje

1. Zaparkujte stroj na rovném povrchu.
2. Vypněte žací jednotky a zatáhněte parkovací brzdu.
3. Vypněte motor a vyjměte klíč ze zapalování.

Montáž sluneční clony

Stroj Groundsmaster 5900

1. K zajištění správného zarovnání rámu připojte zarovnávací lištu k upevňovacím příchytkám na zadní části rámu sluneční clony pomocí 2 šroubů s přírubovou hlavou (5/16 x 1¼ palce), viz Obrázek 1.

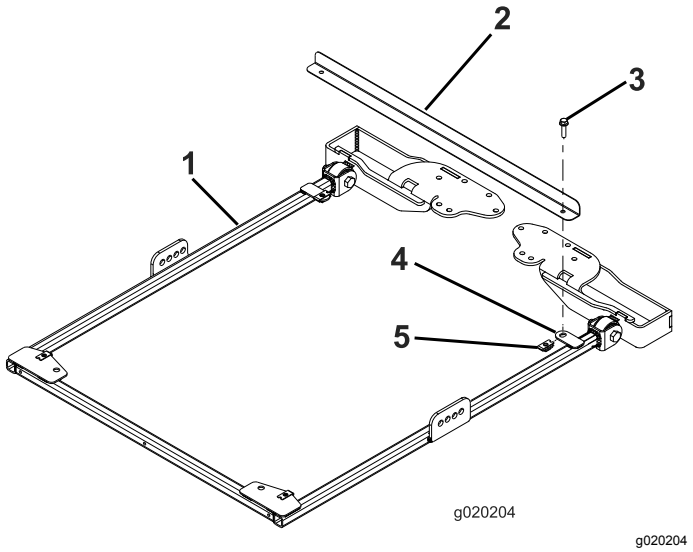

g020204

Obrázek 1

1. Rám sluneční clony
2. Zarovnávací lišta rámu
3. Šroub s přírubovou hlavou (5/16 x 1¼ palce)
4. Upevňovací příchytka
5. Matice držáku

2. Na obou stranách rámu sluneční clony volně připojte držák ke druhému otvoru konzoly držáku pomocí šroubu (½ x 2½ palce), podložky (½ palce) a matice s nákružkem (½ palce), viz Obrázek 2.

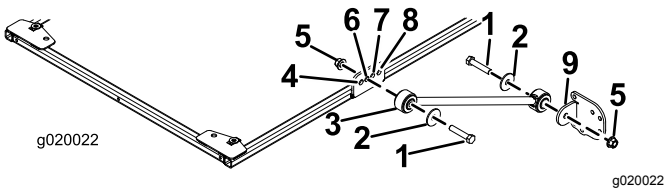

Obrázek 2

1. Šroub (½ x 2½ palce)
2. Podložka (½ palce)
3. Držák
4. Přední otvor
5. Matice s nákružkem (½ palce)
6. Druhý otvor
7. Třetí otvor
8. Zadní otvor
9. Konzola držáku

3. Volně připojte konzolu držáku k jednotlivým držákům pomocí šroubu (½ x 2½ palce), podložky (½ palce) a matice s nákružkem (½ palce), viz Obrázek 2.
4. Umístěte montážní konzoly ochranné konstrukce ROPS na horní část ochranného oblouku pro hnací jednotku (Obrázek 3).

   Poznámka: Ochranný oblouk musí být umístěn ve středu montážních konzol.

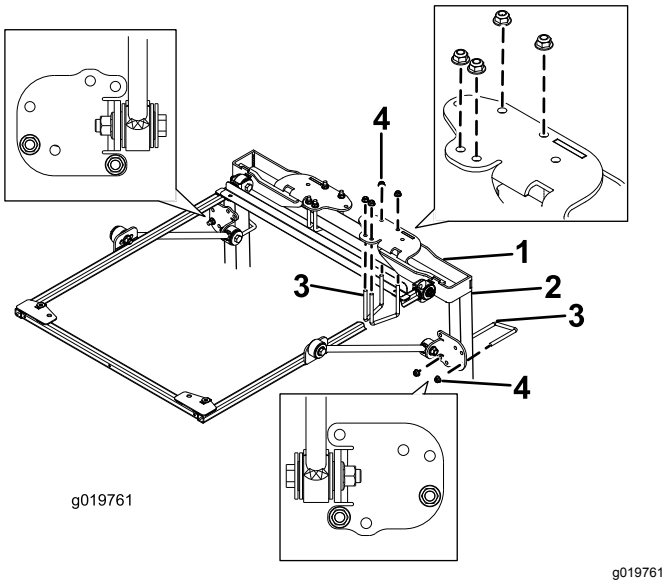

Obrázek 3

1. Montážní konzola ochranné konstrukce ROPS
2. Sloupek ochranného oblouku
3. Šroub U (4 palce)
4. Matice s nákružkem (⅜ palce)

5. S využitím montážních otvorů vyznačených na Obrázek 3 namontujte montážní konzolu ochranné konstrukce ROPS na horní část ochranného oblouku pomocí 2 šroubů U (4") a 4 matic s nákružkem.
6. S využitím montážních otvorů vyznačených na Obrázek 3 volně připevněte konzoly držáků na sloupky ochranného oblouku pomocí šroubů U (4") a 2 matic s nákružkem.
7. Posuňte konzolu držáku na sloupcích ochranného oblouku nahoru nebo dolů tak, aby byl rám sluneční clony vyrovnaný se zemí.

   Poznámka: Vyrovnání se zemí zkontrolujte pomocí vodováhy.

   Poznámka: Pokud potřebujete více možností nastavení, můžete použít přední nebo zadní montážní otvory v konzole držáku.
8. Utažením matic s nákružkem na šroubech U upevněte montážní konzoly na sloupcích.
9. Utáhněte všechny zbývající matice s nákružkem následujícím způsobem:
   - Utáhněte matice s nákružkem (⅜ palce) na utahovací moment 41 až 55 N·m.
   - Utáhněte matice s nákružkem (½ palce) na utahovací moment 113 až 141 N·m.
10. Odstraňte upevňovací šrouby s přírubovou hlavou ze zarovnávací lišty na rámu a zarovnávací lištu odstraňte. Šrouby uschovejte pro montáž sluneční clony.
11. Při zarovnávání montážních otvorů umístěte sluneční clonu na rám do polohy uvedené na Obrázek 4.

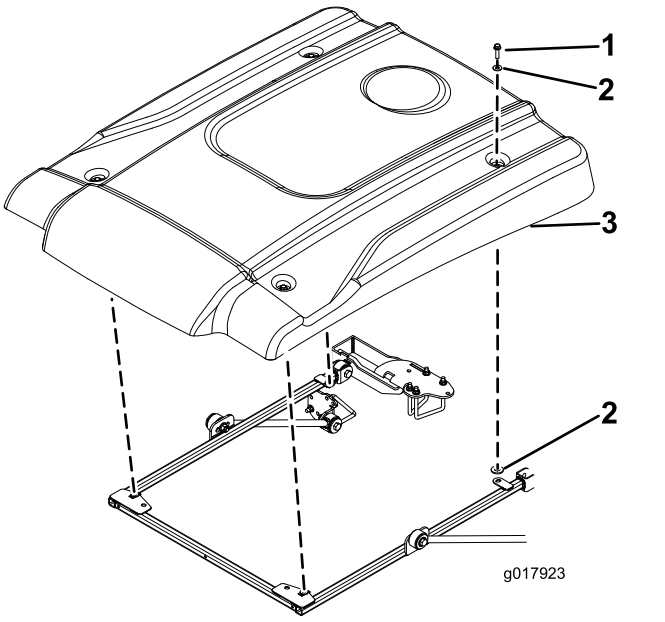

Obrázek 4

1. Šroub s přírubovou hlavou (5/16 x 1¼ palce)
2. Malá podložka
3. Sluneční clona

12. Volně připojte jednotlivé rohy sluneční clony k rámu pomocí šroubu s přírubovou hlavou (5/16 x 1¼ palce) a dvou malých podložek (Obrázek 4).

Poznámka: Nasaďte podložku na obě strany pryžové průchodky sluneční clony.

13. Upevňovací šrouby sluneční clony utáhněte na utahovací moment 5 až 6 N·m.

Důležité: **Neutahujte upevňovací šrouby nadměrnou silou, aby sluneční clona nepraskla.**

Montáž sluneční clony

Stroj Groundsmaster 3280

1. K zajištění správného zarovnání rámu připojte zarovnávací lištu k upevňovacím příchytkám na zadní části rámu sluneční clony pomocí 2 šroubů s přírubovou hlavou (5/16 x 1¼ palce), viz Obrázek 5.

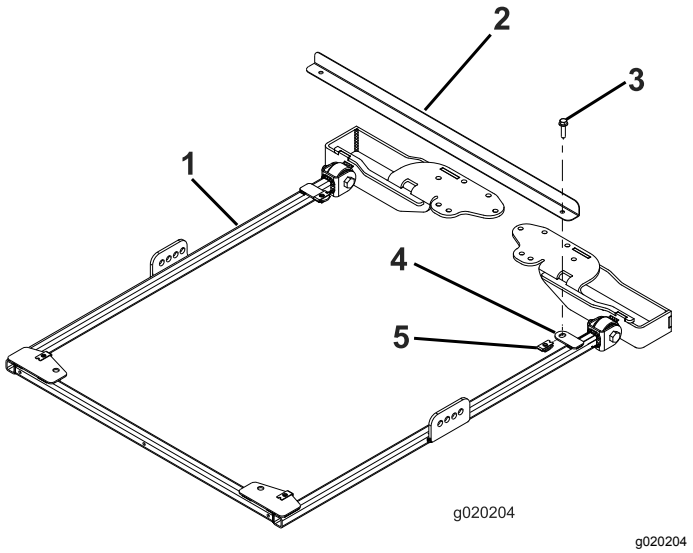

Obrázek 5

1. Rám sluneční clony
2. Zarovnávací lišta rámu
3. Šroub s přírubovou hlavou (5/16 x 1¼ palce)
4. Upevňovací příchytka
5. Matice držáku

2. Ochranný oblouk přesuňte do vztyčené polohy a odstraňte závlačky a dva kolíky (Obrázek 6).

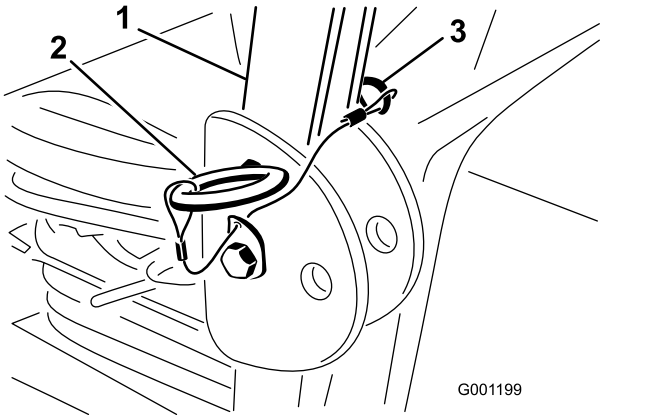

Obrázek 6

1. Ochranný oblouk
2. Čep
3. Závlačka

3. Nasaďte podložku (13/16 x 1½ palce) na každý šroub (¾ x 4 palce), viz Obrázek 7.

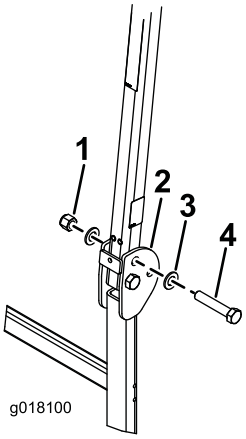

Obrázek 7

1. Matice (¾ palce)
2. Ochranný oblouk
3. Podložka (13/16 x 1½ palce)
4. Šroub (¾ x 4 palce)

4. Do otvorů, z nichž jste odstranili kolíky, namontujte šrouby a podložky (Obrázek 7).
5. Na jednotlivé šrouby nasaďte podložky a zajistěte je maticemi (¾ palce), viz Obrázek 7. Utáhněte matice na utahovací moment 323 až 396 N·m.
6. Otočný čep ochranné konstrukce ROPS pro případ převrácení (Obrázek 7) utáhněte momentem 91 až 113 N·m, čímž zabráníte odskakování ochranného oblouku a sluneční clony.
7. Na obou stranách rámu sluneční clony volně připojte držák ke druhému otvoru konzoly držáku pomocí šroubu (½ x 2½ palce), podložky (½ palce) a matice s nákružkem (½ palce), viz Obrázek 8.

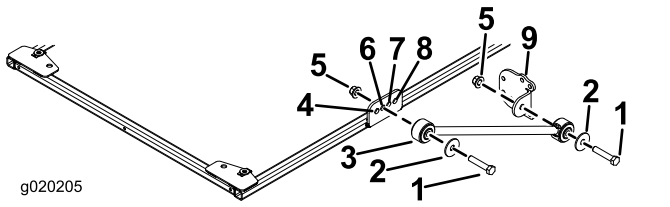

Obrázek 8

1. Šroub (½ x 2½ palce)
2. Podložka (½ palce)
3. Držák
4. Přední otvor
5. Matice s nákružkem (½ palce)
6. Druhý otvor
7. Třetí otvor
8. Zadní otvor
9. Konzola držáku

8. Volně připojte konzolu držáku k jednotlivým držákům pomocí šroubu (½ x 2½ palce), podložky (½ palce) a matice s nákružkem (½ palce), viz Obrázek 8.
9. Umístěte montážní konzoly ochranné konstrukce ROPS na horní část ochranného oblouku pro hnací jednotku (Obrázek 9).

   Poznámka: Ochranný oblouk musí být umístěn ve středu montážních konzol ochranné konstrukce ROPS.

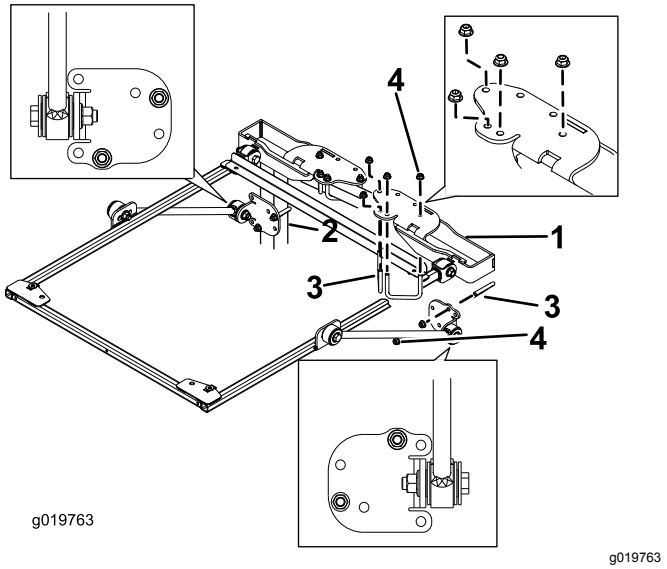

Obrázek 9

1. Montážní konzola ochranné konstrukce ROPS
2. Sloupek ochranného oblouku
3. Šroub U (2¾")
4. Matice s nákružkem (⅜ palce)

10. S využitím montážních otvorů vyznačených na Obrázek 9 namontujte montážní konzolu ochranné konstrukce ROPS na horní část ochranného oblouku pomocí 2 šroubů U (2¾") a 4 matic s nákružkem.
11. S využitím montážních otvorů vyznačených na Obrázek 9 volně připevněte konzolu držáku na sloupky ochranného oblouku pomocí šroubů U (2¾") a 2 matic s nákružkem.
12. Posuňte konzolu držáku na sloupcích ochranného oblouku nahoru nebo dolů tak, aby byl rám sluneční clony vyrovnaný se zemí. Poté utáhněte matice s nákružkem šroubů U, a zajistěte tak nosné držáky na sloupcích.

    Poznámka: Vyrovnání se zemí zkontrolujte pomocí vodováhy.

    Poznámka: Podle potřeby můžete použít přední nebo zadní montážní otvory v konzole držáku.
13. Utáhněte všechny zbývající matice s nákružkem následujícím způsobem:
    - Utáhněte matice s nákružkem (⅜ palce) na utahovací moment 41 až 55 N·m.
    - Utáhněte matice s nákružkem (½ palce) na utahovací moment 113 až 141 N·m.
14. Odstraňte upevňovací šrouby s přírubovou hlavou ze zarovnávací lišty na rámu a zarovnávací lištu odstraňte. Šrouby uschovejte pro montáž sluneční clony.
15. Při zarovnávání montážních otvorů umístěte sluneční clonu na rám do polohy uvedené na Obrázek 10.

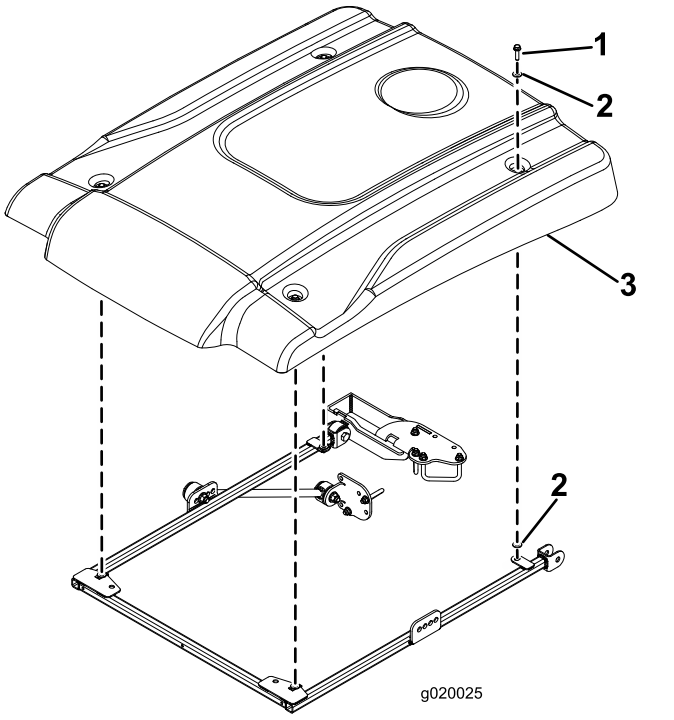

Obrázek 10

1. Šroub s přírubovou hlavou (5/16 x 1¼ palce)
2. Malá podložka
3. Sluneční clona

16. Volně připojte jednotlivé rohy sluneční clony k rámu pomocí šroubu s přírubovou hlavou (5/16 x 1¼ palce) a 2 malých podložek (Obrázek 10). Umístěte podložku na obě strany pryžové průchodky sluneční clony.
17. Upevňovací šrouby sluneční clony utáhněte na utahovací moment 5 až 6 N·m.

Důležité: **Neutahujte upevňovací šrouby nadměrnou silou, aby sluneční clona nepraskla.**

Montáž sluneční clony

Stroje Groundsmaster 360 nebo 7200

1. K zajištění správného zarovnání rámu připojte zarovnávací lištu k upevňovacím příchytkám na zadní části rámu sluneční clony pomocí 2 šroubů s přírubovou hlavou (5/16 x 1¼ palce), viz Obrázek 11.

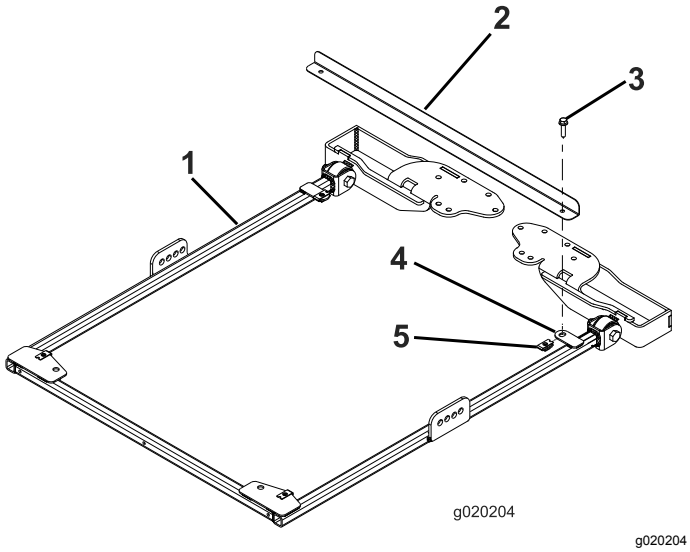

Obrázek 11

1. Rám sluneční clony
2. Zarovnávací lišta rámu
3. Šroub s přírubovou hlavou (5/16 x 1¼ palce)
4. Upevňovací příchytka
5. Matice držáku

2. Ochranný oblouk přesuňte do vztyčené polohy a odstraňte závlačky a dva kolíky (Obrázek 12).

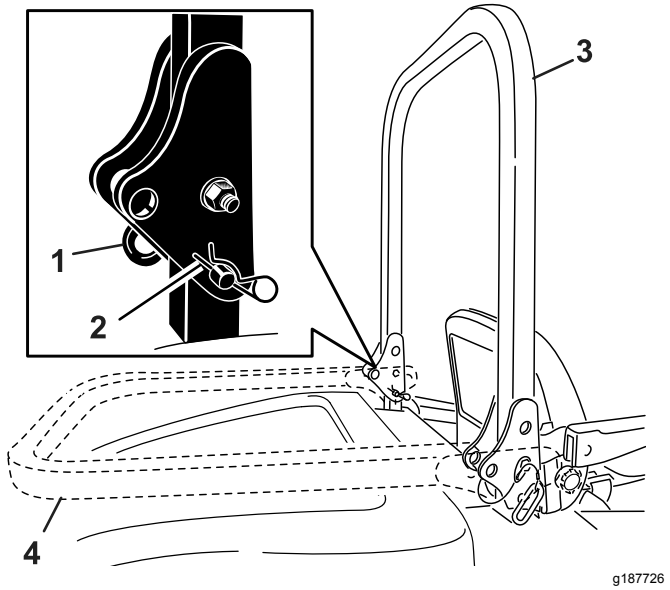

Obrázek 12

1. Čep
2. Závlačka
3. Ochranný oblouk (vztyčená poloha)
4. Ochranný oblouk (sklopená poloha)

3. Nasaďte podložku (13/16 x 1½ palce) na každý šroub (¾ x 4 palce), viz Obrázek 13.

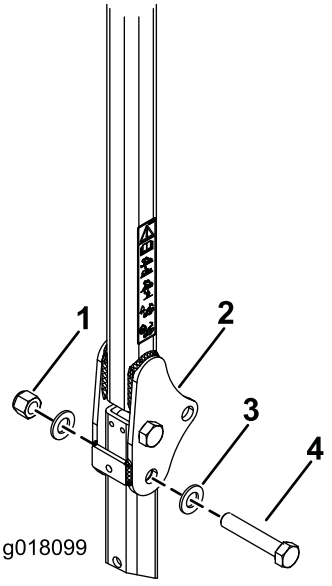

Obrázek 13

1. Matice (¾ palce)
2. Ochranný oblouk
3. Podložka (13/16 x 1½ palce)
4. Šroub (¾ x 4 palce)

4. Do otvorů, z nichž jste odstranili kolíky, namontujte šrouby a podložky (Obrázek 13).
5. Na jednotlivé šrouby nasaďte podložky a zajistěte je maticemi (¾ palce), viz Obrázek 13. Utáhněte matice na utahovací moment 323 až 396 N·m.

6. Otočný čep ochranné konstrukce ROPS pro případ převrácení (Obrázek 13) utáhněte momentem 91 až 113 N·m, čímž zabráníte odskakování ochranného oblouku a sluneční clony.
7. Na obou stranách rámu sluneční clony volně připojte držák ke druhému otvoru konzoly držáku pomocí šroubu (½ x 2½ palce), podložky (½ palce) a matice s nákružkem (½ palce), viz Obrázek 14.

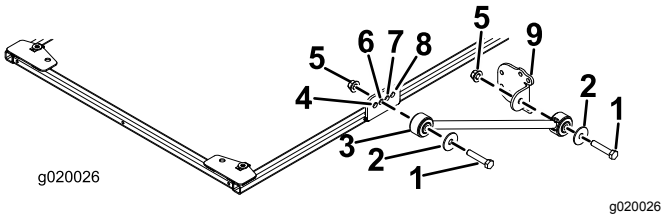

g020026

Obrázek 14

1. Šroub (½ x 2½ palce)
2. Podložka (½ palce)
3. Držák
4. Přední otvor
5. Matice s nákružkem (½ palce)
6. Druhý otvor
7. Třetí otvor
8. Zadní otvor
9. Konzola držáku

8. Volně připojte konzolu držáku k jednotlivým držákům pomocí šroubu (½ x 2½ palce), podložky (½ palce) a matice s nákružkem (½ palce), viz Obrázek 14.
9. Umístěte montážní konzoly ochranné konstrukce ROPS na horní část ochranného oblouku pro hnací jednotku (Obrázek 15).

   Poznámka: Ochranný oblouk musí být umístěn ve středu montážních konzol ochranné konstrukce ROPS.

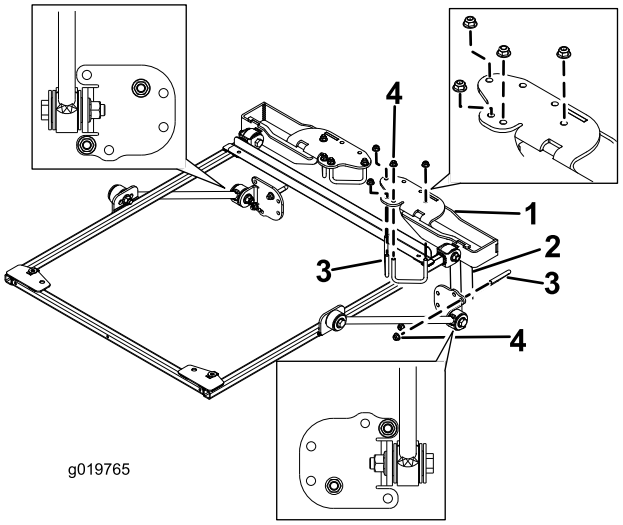

g019765

Obrázek 15

1. Montážní konzola ochranné konstrukce ROPS
2. Sloupek ochranného oblouku
3. Šroub U (2¾")
4. Matice s nákružkem (⅜ palce)

10. S využitím montážních otvorů vyznačených na Obrázek 15 namontujte každou konzolu na horní část ochranného oblouku pomocí 2 šroubů U (2¾") a 4 matic s nákružkem.
11. S využitím montážních otvorů vyznačených na Obrázek 15 volně připevněte konzoly držáku na sloupky ochranného oblouku pomocí šroubů U (2¾") a 2 matic s nákružkem.
12. Posuňte konzolu držáku na sloupcích ochranného oblouku nahoru nebo dolů tak, aby byl rám sluneční clony vyrovnaný se zemí. Vyrovnání se zemí zkontrolujte pomocí vodováhy. Poté utáhněte matice s nákružkem šroubů U, a zajistěte tak nosné držáky na sloupcích.

    Poznámka: Podle potřeby můžete použít přední nebo zadní montážní otvory v konzole držáku.
13. Utáhněte všechny zbývající matice s nákružkem následujícím způsobem:
    - Utáhněte matice s nákružkem (⅜ palce) na utahovací moment 41 až 55 N·m.
    - Utáhněte matice s nákružkem (½ palce) na utahovací moment 113 až 141 N·m.
14. Odstraňte upevňovací šrouby s přírubovou hlavou ze zarovnávací lišty na rámu a zarovnávací lištu odstraňte. Šrouby uschovejte pro montáž sluneční clony.

15. Při zarovnávání montážních otvorů umístěte sluneční clonu na rám do polohy uvedené na Obrázek 16.

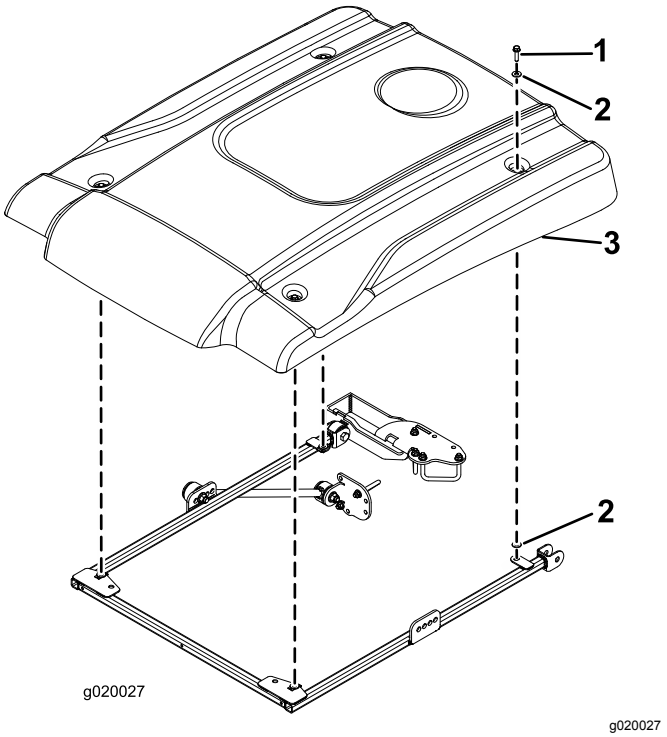

Obrázek 16

1. Šroub s přírubovou hlavou (5/16 x 1¼ palce)
2. Malá podložka
3. Sluneční clona

16. Volně připojte jednotlivé rohy sluneční clony k rámu pomocí šroubu s přírubovou hlavou (5/16 x 1¼ palce) a 2 malých podložek (Obrázek 16). Umístěte podložku na obě strany pryžové průchodky sluneční clony.
17. Upevňovací šrouby sluneční clony utáhněte na utahovací moment 5 až 6 N·m.

   Důležité: **Neutahujte upevňovací šrouby nadměrnou silou, aby sluneční clona nepraskla.**

Montáž sluneční clony

Stroj Groundsmaster 4000 nebo Reelmaster 3555 či 3575

1. K zajištění správného zarovnání rámu připojte zarovnávací lištu k upevňovacím příchytkám na zadní části rámu sluneční clony pomocí 2 šroubů s přírubovou hlavou (5/16 x 1¼ palce), viz Obrázek 17.

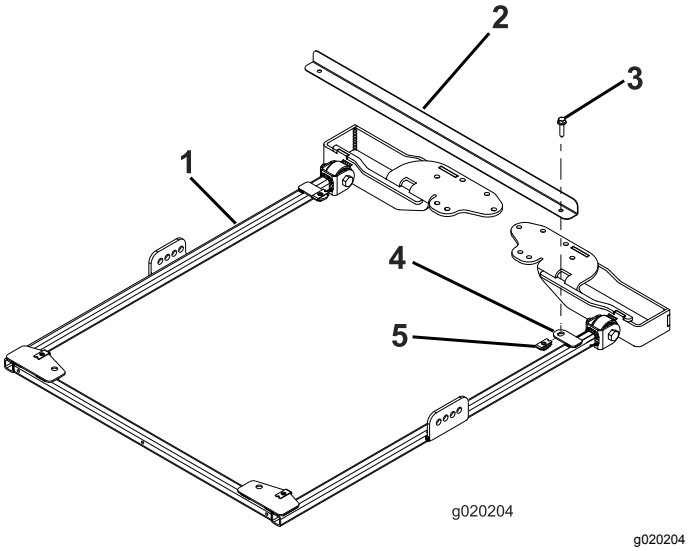

Obrázek 17

1. Rám sluneční clony
2. Zarovnávací lišta rámu
3. Šroub s přírubovou hlavou (5/16 x 1¼ palce)
4. Upevňovací příchytka
5. Matice držáku

2. U modelů 03820 a 03821 přejděte na krok 7. U všech ostatních modelů přesuňte ochranný oblouk do vztyčené polohy a odstraňte závlačky a dva kolíky (Obrázek 18).

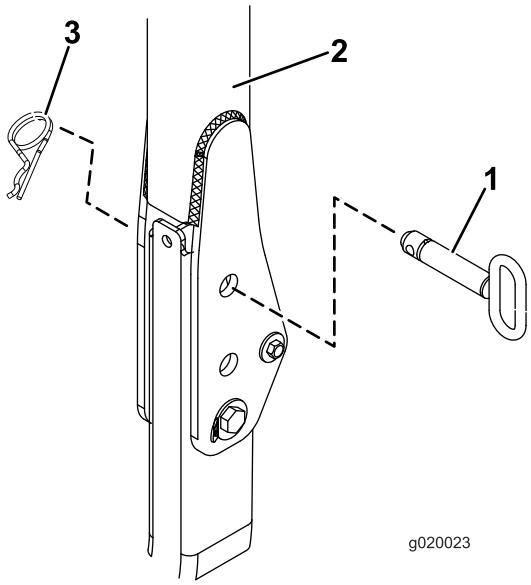

Obrázek 18

1. Čep
2. Ochranný oblouk
3. Závlačka

3. Nasaďte podložku (13/16 x 1½ palce) na každý šroub (¾ x 4 palce), viz Obrázek 19.

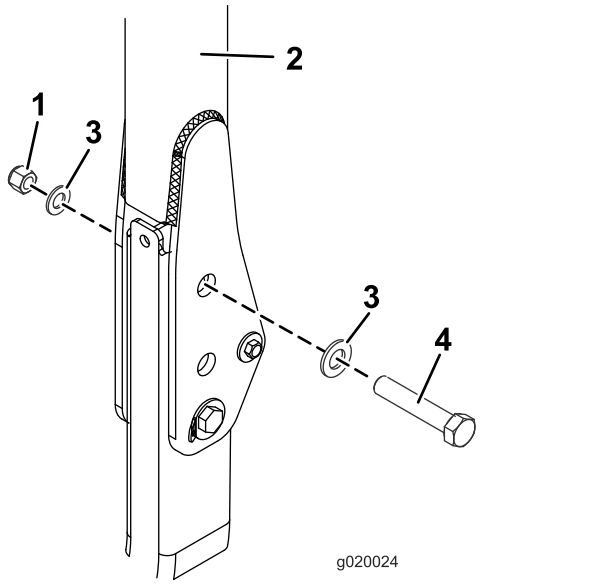

Obrázek 19

1. Matice (¾ palce)
2. Ochranný oblouk
3. Podložka (13/16 x 1½ palce)
4. Šroub (¾ x 4 palce)

4. Do otvorů, z nichž jste odstranili kolíky, namontujte šrouby a podložky (Obrázek 19).
5. Na jednotlivé šrouby nasaďte podložky a zajistěte je maticemi (¾ palce), viz Obrázek 19. Utáhněte matice na utahovací moment 323 až 396 N·m.
6. Otočný čep ochranné konstrukce ROPS pro případ převrácení (Obrázek 19) utáhněte momentem 91 až 113 N·m, čímž zabráníte odskakování ochranného oblouku a sluneční clony.
7. Na obou stranách rámu sluneční clony namontujte volně držák ke konzole následujícím způsobem:
   - U modelů 03820, 03821, 30604, 30605, 30608 a 30609 na obou stranách rámu sluneční clony volně připojte držák k **zadnímu** otvoru konzoly pomocí šroubu (½ x 2½ palce), podložky (½ palce) a matice s nákružkem (½ palce), viz Obrázek 20.
   - U modelů 30446, 30446N, 30447 a 30447N na obou stranách rámu sluneční clony volně připojte držák ke **druhému** otvoru konzoly pomocí šroubu (½ x 2½ palce), podložky (½ palce) a matice s nákružkem (½ palce), viz Obrázek 21.

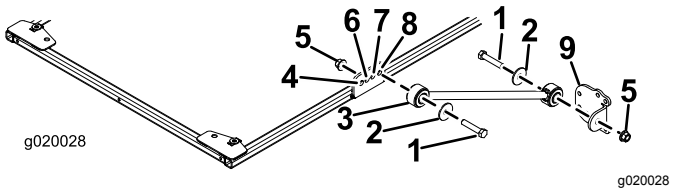

Obrázek 20

Modely 03820, 03821, 30604, 30605, 30608 a 30609

1. Šroub (½ x 2½ palce)
2. Podložka (½ palce)
3. Držák
4. Přední otvor
5. Matice s nákružkem (½ palce)
6. Druhý otvor
7. Třetí otvor
8. Zadní otvor
9. Konzola držáku

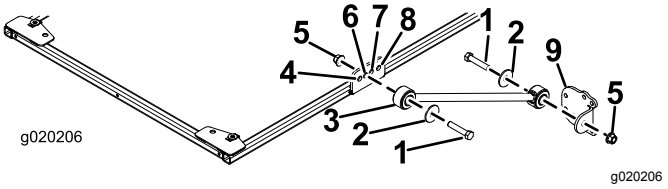

Obrázek 21

Modely 30446, 30446N, 30447 a 30447N

1. Šroub (½ x 2½ palce)
2. Podložka (½ palce)
3. Držák
4. Přední otvor
5. Matice s nákružkem (½ palce)
6. Druhý otvor
7. Třetí otvor
8. Zadní otvor
9. Konzola držáku

8. Volně připojte konzolu držáku k jednotlivým držákům pomocí šroubu (½ x 2½ palce), podložky (½ palce) a matice s nákružkem (½ palce), viz Obrázek 20.
9. Umístěte montážní konzoly ochranné konstrukce ROPS na horní část ochranného oblouku pro hnací jednotku (Obrázek 22). Ochranný oblouk

musí být umístěn ve středu montážních konzol ochranné konstrukce ROPS.

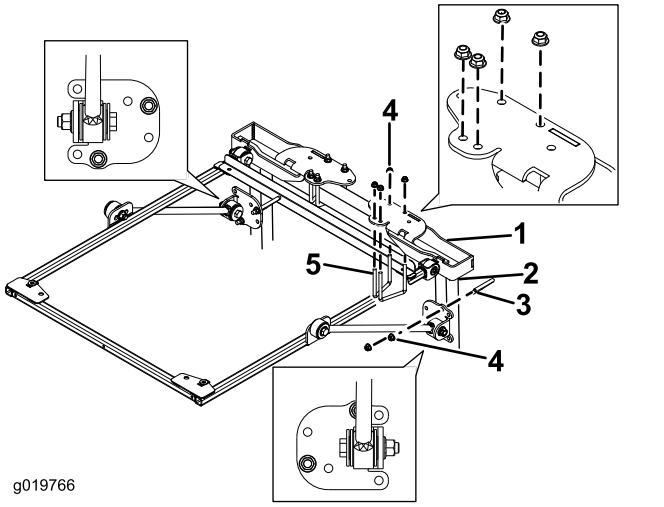

Obrázek 22

1. Montážní konzola ochranné konstrukce ROPS
2. Sloupek ochranného oblouku
3. Šroub U (4 palce)
4. Matice s nákružkem (⅜ palce)
5. Šroub U (2¾")

10. S využitím montážních otvorů vyznačených na Obrázek 22 namontujte montážní konzoly ochranné konstrukce ROPS na horní část ochranného oblouku pomocí 2 šroubů U (2¾") a 4 matic s nákružkem.
11. S využitím montážních otvorů vyznačených na Obrázek 22 volně připevněte konzoly držáků na sloupky ochranného oblouku pomocí šroubů U (4") a 2 matic s nákružkem.
12. Posuňte konzolu držáku na sloupcích ochranného oblouku nahoru nebo dolů tak, aby byl rám sluneční clony vyrovnaný se zemí.

    Poznámka: Vyrovnání se zemí zkontrolujte pomocí vodováhy.

    Poznámka: Pokud potřebujete více možností nastavení, můžete použít přední montážní otvory v konzole držáku.
13. Utažením matic s nákružkem na šroubech U upevněte montážní konzoly na sloupcích.
14. Utáhněte všechny zbývající matice s nákružkem následujícím způsobem:
    - Utáhněte matice s nákružkem (⅜ palce) na utahovací moment 41 až 55 N·m.
    - Utáhněte matice s nákružkem (½ palce) na utahovací moment 113 až 141 N·m.
15. Odstraňte upevňovací šrouby s přírubovou hlavou zarovnávací lišty na rámu a zarovnávací lištu odstraňte.
16. Při zarovnávání montážních otvorů umístěte sluneční clonu na rám do polohy uvedené na Obrázek 23.

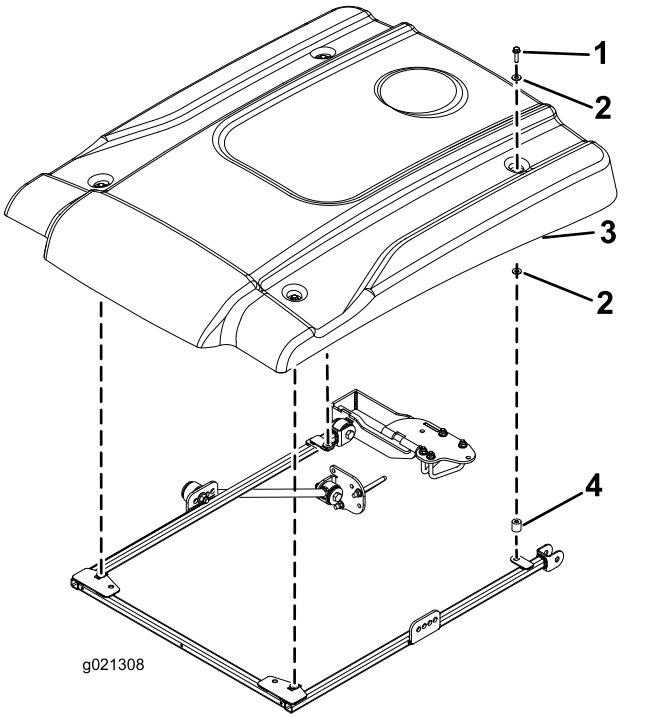

Obrázek 23

1. Šroub s přírubovou hlavou (5/16 x 2¼ palce)
2. Malá podložka
3. Sluneční clona
4. Rozpěrka

17. Volně připojte jednotlivé rohy sluneční clony k rámu pomocí šroubu s přírubovou hlavou (5/16 x 2¼ palce), 2 malých podložek a rozpěrky (Obrázek 23). Nasaďte podložku na obě strany pryžové průchodky sluneční clony. Umístěte rozpěrku mezi spodní malou podložku a rám.
18. Upevňovací šrouby sluneční clony utáhněte na utahovací moment 5 až 6 N·m.

    Důležité: **Neutahujte upevňovací šrouby nadměrnou silou, aby sluneční clona nepraskla.**

Montáž sluneční clony

Stroj Groundsmaster 4500 a 4700 nebo Reelmaster 6700 a 7000

Důležité: **Pro stroj Groundsmaster 4500 a 4700 se sériovým číslem 400000001 a vyšším je nutná montážní souprava (číslo dílu 136-1830).**

1. K zajištění správného zarovnání rámu připojte zarovnávací lištu k upevňovacím příchytkám na zadní části rámu sluneční clony pomocí 2

šroubů s přírubovou hlavou (5/16 x 1¼ palce), viz Obrázek 24.

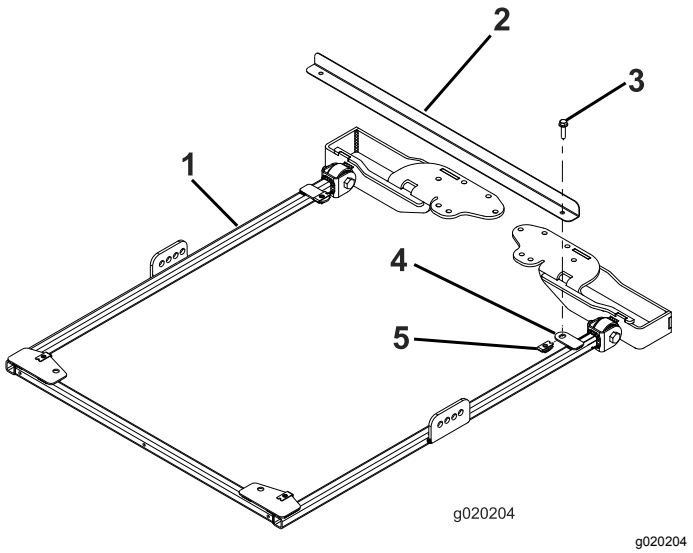

Obrázek 24

1. Rám sluneční clony
2. Zarovnávací lišta rámu
3. Šroub s přírubovou hlavou (5/16 x 1¼ palce)
4. Upevňovací příchytka
5. Matice držáku

2. U strojů Groundsmaster 4500 a 4700 s výrobním číslem 400000001 a vyšším postupujte následovně. U všech ostatních strojů přejděte na krok 3.

   A. Ochranný oblouk přesuňte do vztyčené polohy a odstraňte závlačku a kolíky.

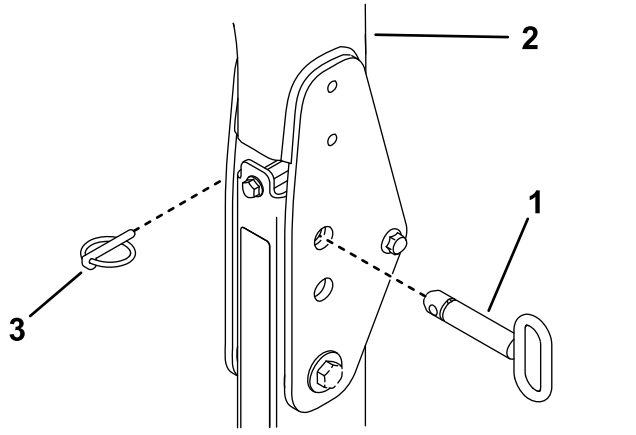

Obrázek 25

1. Závlačka
2. Ochranný oblouk
3. Kolík

   B. Nasaďte podložku (13/16 x 1½ palce) na každý šroub (¾ x 4 palce), viz Obrázek 26.

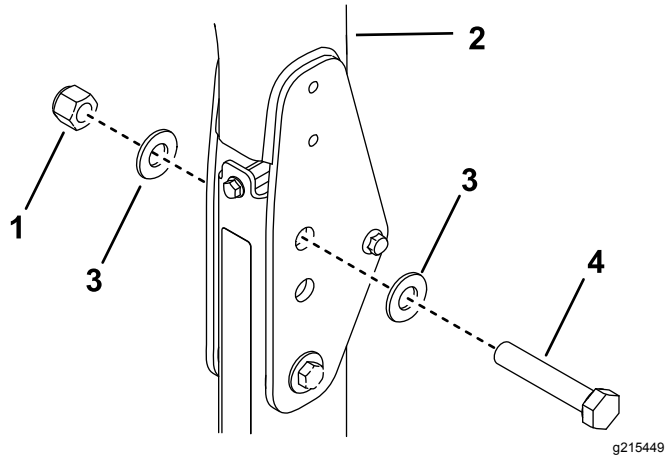

Obrázek 26

1. Matice (¾ palce)
2. Ochranný oblouk
3. Podložka (13/16 x 1½ palce)
4. Šroub (¾ x 4 palce)

   C. Do otvorů, z nichž jste odstranili kolíky, namontujte šrouby a podložky (Obrázek 26).

   D. Na jednotlivé šrouby nasaďte podložky a zajistěte je maticemi (¾"), viz Obrázek 26.

   E. Otočný čep ochranné konstrukce ROPS pro případ převrácení utáhněte momentem 91 až 113 N·m, čímž zabráníte odskakování ochranného oblouku a sluneční clony.

3. Na obou stranách rámu sluneční clony volně připojte držák ke druhému otvoru konzoly držáku pomocí šroubu (½ x 2½ palce), podložky (½ palce) a matice s nákružkem (½ palce), viz Obrázek 27.

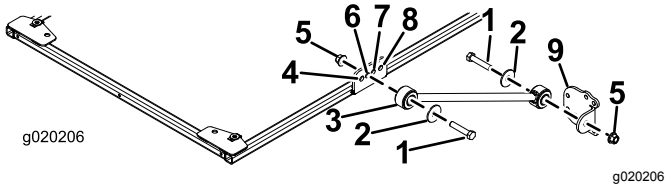

Obrázek 27

1. Šroub (½ x 2½ palce)
2. Podložka (½ palce)
3. Držák
4. Přední otvor
5. Matice s nákružkem (½ palce)
6. Druhý otvor
7. Třetí otvor
8. Zadní otvor
9. Konzola držáku

4. Volně připojte konzolu držáku k jednotlivým držákům pomocí šroubu (½ x 2½ palce), podložky (½ palce) a matice s nákružkem (½ palce), viz Obrázek 27.

5. Umístěte montážní konzoly ochranné konstrukce ROPS na horní část ochranného oblouku pro hnací jednotku (Obrázek 28). Ochranný oblouk

musí být umístěn ve středu montážních konzol ochranné konstrukce ROPS.

Poznámka: U strojů Groundsmaster 4500 a 4700 se sériovým číslem 400000001 a vyšším použijte montážní konzolu ochranné konstrukce ROPS z montážní soupravy (číslo dílu 136-1830).

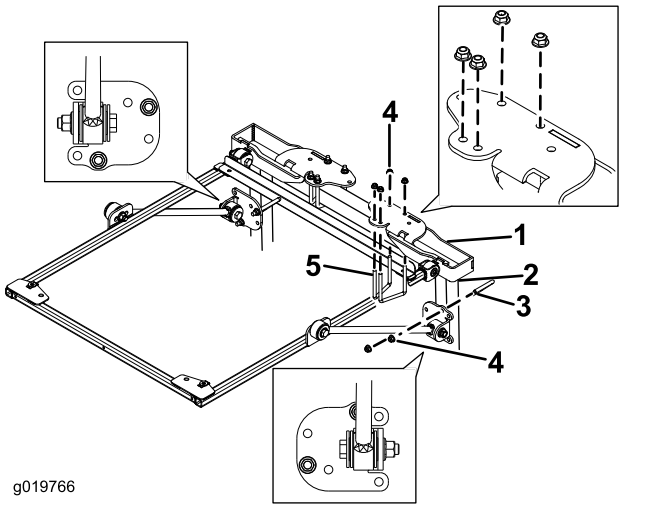

g019766

Obrázek 28

1. Montážní konzola ochranné konstrukce ROPS
2. Sloupek ochranného oblouku
3. Šroub U (4 palce)
4. Matice s nákružkem (⅜ palce)
5. Šroub U (2¾")

6. S využitím montážních otvorů vyznačených na Obrázek 28 namontujte montážní konzolu ochranné konstrukce ROPS na horní část ochranného oblouku pomocí 2 šroubů U (2¾") a 4 matic s nákružkem.

   Poznámka: U strojů Groundsmaster 4500 a 4700 se sériovým číslem 400000001 a vyšším použijte šroub U (3½ x 5 palce) z montážní soupravy (číslo dílu 136-1830).

7. S využitím montážních otvorů vyznačených na Obrázek 28 volně připevněte konzoly držáků na sloupky ochranného oblouku pomocí šroubů U (4") a 2 matic s nákružkem.

   Poznámka: U strojů Groundsmaster 4500 a 4700 se sériovým číslem 400000001 a vyšším použijte šroub U (4½ x 3 palce) z montážní soupravy (číslo dílu 136-1830).

8. Posuňte konzolu držáku na sloupcích ochranného oblouku nahoru nebo dolů tak, aby byl rám sluneční clony vyrovnaný se zemí.

   Poznámka: Vyrovnání se zemí zkontrolujte pomocí vodováhy.

   Poznámka: Pokud potřebujete více možností nastavení, můžete použít přední nebo zadní montážní otvory v konzole držáku.

9. Utažením matic s nákružkem na šroubech U upevněte montážní konzoly na sloupcích.
10. Utáhněte všechny zbývající matice s nákružkem následujícím způsobem:
    - Utáhněte matice s nákružkem (⅜ palce) na utahovací moment 41 až 55 N·m.
    - Utáhněte matice s nákružkem (½ palce) na utahovací moment 113 až 141 N·m.
11. Odstraňte upevňovací šrouby s přírubovou hlavou ze zarovnávací lišty na rámu a zarovnávací lištu odstraňte. Šrouby uschovejte pro montáž sluneční clony.
12. Při zarovnávání montážních otvorů umístěte sluneční clonu na rám do polohy uvedené na Obrázek 29.

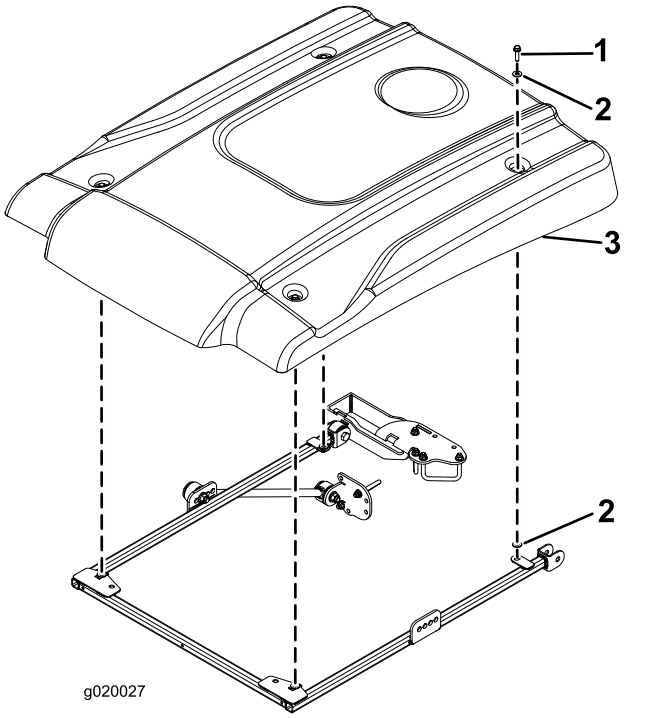

g020027

Obrázek 29

1. Šroub s přírubovou hlavou (5/16 x 2¼ palce)
2. Malá podložka
3. Sluneční clona

13. Volně připojte jednotlivé rohy sluneční clony k rámu pomocí šroubu s přírubovou hlavou (5/16 x 2¼ palce) a 2 malých podložek (Obrázek 29). Umístěte podložku na obě strany pryžové průchodky sluneční clony.
14. Upevňovací šrouby sluneční clony utáhněte na utahovací moment 5 až 6 N·m.

Důležité: **Neutahujte upevňovací šrouby nadměrnou silou, aby sluneční clona nepraskla.**

Montáž sluneční clony

Stroj Reelmaster 5010 nebo Groundsmaster 4300

1. K zajištění správného zarovnání rámu připojte zarovnávací lištu k upevňovacím příchytkám na zadní části rámu sluneční clony pomocí 2 šroubů s přírubovou hlavou (5/16 x 1¼ palce), viz Obrázek 30.

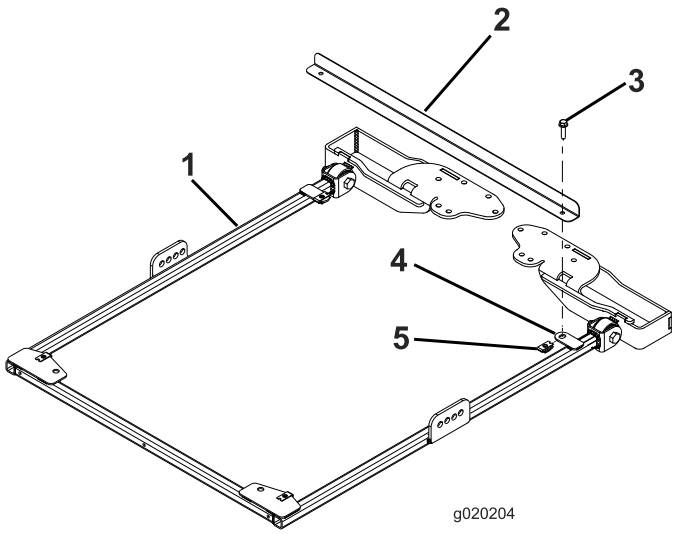

Obrázek 30

1. Rám sluneční clony
2. Zarovnávací lišta rámu
3. Šroub s přírubovou hlavou (5/16 x 1¼ palce)
4. Upevňovací příchytka
5. Matice držáku

2. Na obou stranách rámu sluneční clony volně připojte držák ke druhému otvoru konzoly držáku pomocí šroubu (½ x 2½ palce), podložky (½ palce) a matice s nákružkem (½ palce), viz Obrázek 31.

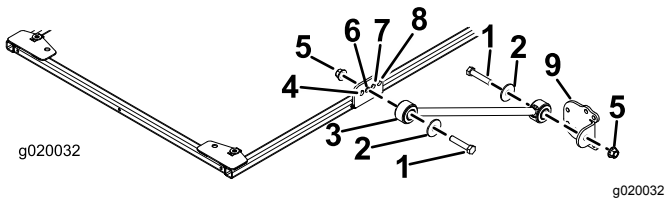

Obrázek 31

1. Šroub (½ x 2½ palce)
2. Podložka (½ palce)
3. Držák
4. Přední otvor
5. Matice s nákružkem (½ palce)
6. Druhý otvor
7. Třetí otvor
8. Zadní otvor
9. Konzola držáku

3. Volně připojte konzolu držáku k jednotlivým držákům pomocí šroubu (½ x 2½ palce), podložky (½ palce) a matice s nákružkem (½ palce), viz Obrázek 31.
4. Umístěte montážní konzoly ochranné konstrukce ROPS na horní část ochranného oblouku pro hnací jednotku (Obrázek 32). Ochranný oblouk musí být umístěn ve středu montážních konzol ochranné konstrukce ROPS.

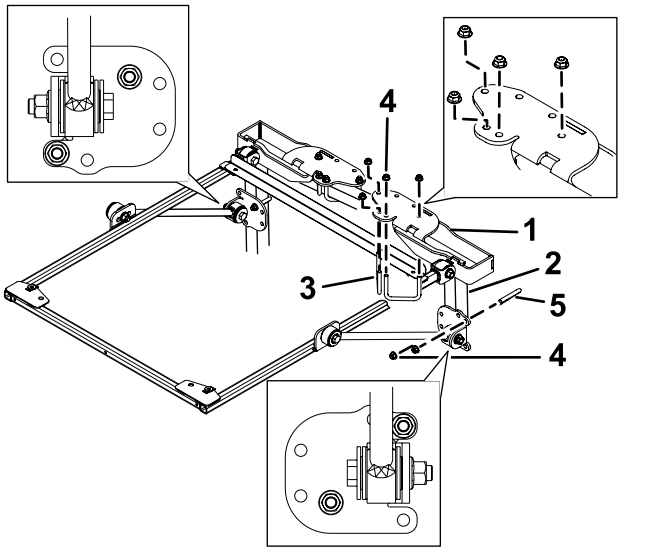

Obrázek 32

1. Montážní konzola ochranné konstrukce ROPS
2. Sloupek ochranného oblouku
3. Šroub U (2¾ palce)
4. Matice s nákružkem (⅜ palce)
5. Šroub U (4 palce)

5. S využitím montážních otvorů vyznačených na Obrázek 32 namontujte montážní konzoly ochranné konstrukce ROPS na horní část ochranného oblouku pomocí 2 šroubů U (2¾") a 4 matic s nákružkem.
6. S využitím montážních otvorů vyznačených na Obrázek 32 volně připevněte konzoly držáků na

sloupky ochranného oblouku pomocí šroubů U (4") a 2 matic s nákružkem.

7. Posuňte konzoly držáku na sloupcích ochranného oblouku nahoru nebo dolů tak, aby byl rám sluneční clony vyrovnaný se zemí.

   Poznámka: Vyrovnání se zemí zkontrolujte pomocí vodováhy.

   Poznámka: Pokud potřebujete více možností nastavení, můžete použít přední nebo zadní montážní otvory v konzole držáku.

8. Utažením matic s nákružkem na šroubech U upevněte montážní konzoly na sloupcích.

9. Utáhněte všechny zbývající matice s nákružkem následujícím způsobem:

   - Utáhněte matice s nákružkem (⅜ palce) na utahovací moment 41 až 55 N·m.
   - Utáhněte matice s nákružkem (½ palce) na utahovací moment 113 až 141 N·m.

10. Odstraňte upevňovací šrouby s přírubovou hlavou ze zarovnávací lišty na rámu a zarovnávací lištu odstraňte. Šrouby uschovejte pro montáž sluneční clony.

11. Při zarovnávání montážních otvorů umístěte sluneční clonu na rám do polohy uvedené na Obrázek 33.

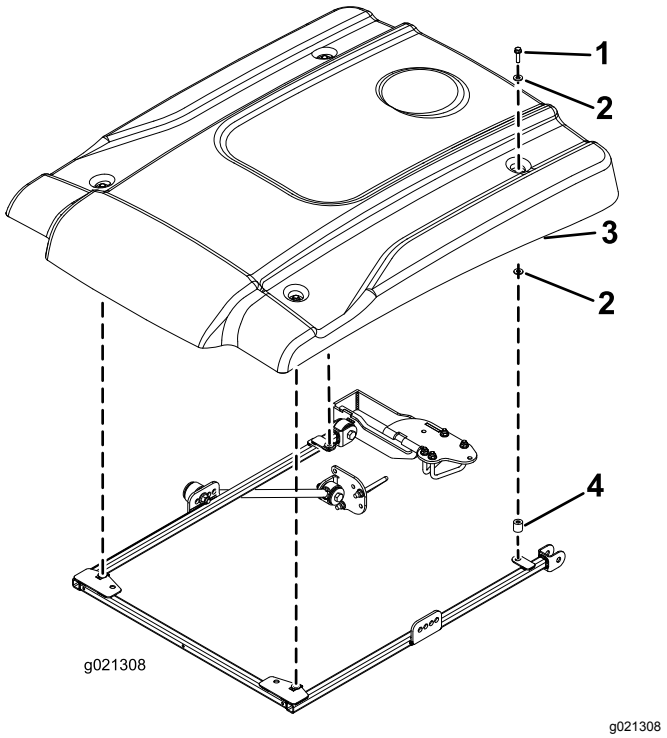

Obrázek 33

1. Šroub s přírubovou hlavou (5/16 x 2¼ palce)
2. Malá podložka
3. Sluneční clona
4. Rozpěrka

12. Volně připojte jednotlivé rohy sluneční clony k rámu pomocí šroubu s přírubovou hlavou (5/16 x 2¼ palce), 2 malých podložek a rozpěrky (Obrázek 33). Nasaďte podložku na obě strany pryžové průchodky sluneční clony.

13. Upevňovací šrouby sluneční clony utáhněte na utahovací moment 5 až 6 N·m.

    Důležité: **Neutahujte upevňovací šrouby nadměrnou silou, aby sluneční clona nepraskla.**

Montáž sluneční clony

Stroj Reelmaster 3100 a 3550 nebo Groundsmaster 3500 a 3505

(pouze sériové číslo 400000000 a vyšší)

1. K zajištění správného zarovnání rámu připojte zarovnávací lištu k upevňovacím příchytkám na zadní části rámu sluneční clony pomocí 2 šroubů s přírubovou hlavou (5/16 x 1¼ palce), viz Obrázek 34.

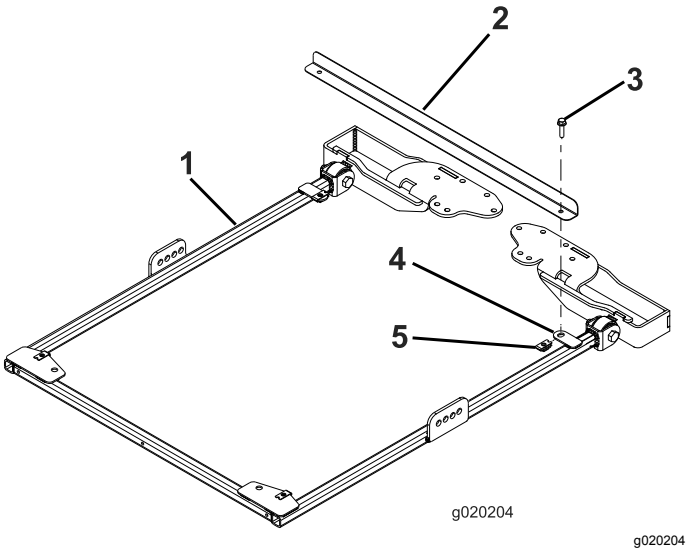

Obrázek 34

1. Rám sluneční clony
2. Zarovnávací lišta rámu
3. Šroub s přírubovou hlavou (5/16 x 1¼ palce)
4. Upevňovací příchytka
5. Matice držáku

2. Na obou stranách rámu sluneční clony volně připojte držák ke třetímu otvoru konzoly držáku pomocí šroubu (½ x 2½ palce), podložky (½ palce) a matice s nákružkem (½ palce), viz Obrázek 35.

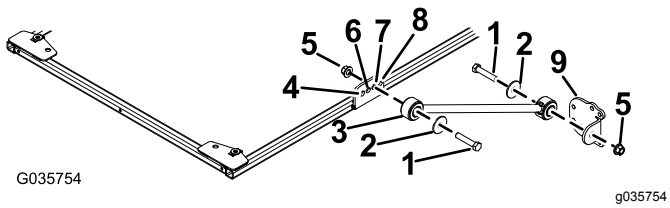

Obrázek 35

1. Šroub (½ x 2½ palce)
2. Podložka (½ palce)
3. Držák
4. Přední otvor
5. Matice s nákružkem (½ palce)
6. Druhý otvor
7. Třetí otvor
8. Zadní otvor
9. Konzola držáku

3. Volně připojte konzolu držáku k jednotlivým držákům pomocí šroubu (½ x 2½ palce), podložky (½ palce) a matice s nákružkem (½ palce), viz Obrázek 35.
4. Umístěte montážní konzoly ochranné konstrukce ROPS na horní část ochranného oblouku pro hnací jednotku (Obrázek 36). Ochranný oblouk musí být umístěn ve středu montážních konzol ochranné konstrukce ROPS.

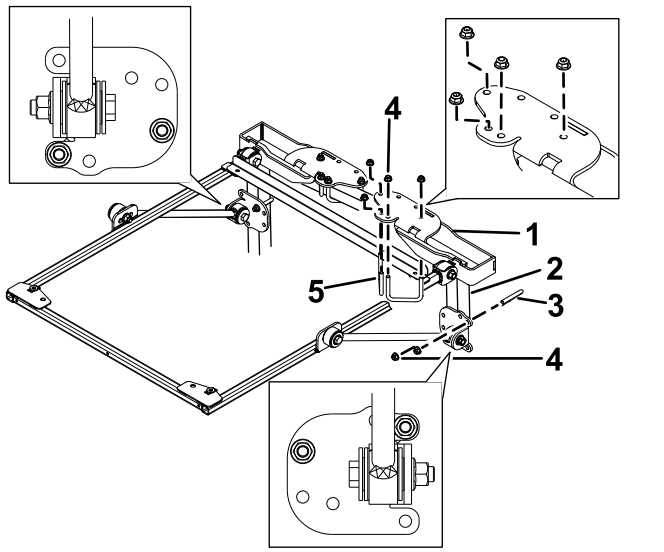

Obrázek 36

1. Montážní konzola ochranné konstrukce ROPS
2. Sloupek ochranného oblouku
3. Šroub U (4 palce)
4. Matice s nákružkem (⅜ palce)
5. Šroub U (2¾")

5. S využitím montážních otvorů vyznačených na Obrázek 36 namontujte montážní konzoly ochranné konstrukce ROPS na horní část ochranného oblouku pomocí 2 šroubů U (2¾") a 4 matic s nákružkem.
6. S využitím montážních otvorů vyznačených na Obrázek 36 volně připevněte konzoly držáků na sloupky ochranného oblouku pomocí šroubů U (4") a 2 matic s nákružkem.
7. Posuňte konzolu držáku na sloupcích ochranného oblouku nahoru nebo dolů tak, aby byl rám sluneční clony vyrovnaný se zemí.

Poznámka: Vyrovnání se zemí zkontrolujte pomocí vodováhy.

Poznámka: Pokud potřebujete více možností nastavení, můžete použít přední nebo zadní montážní otvory v konzole držáku.

8. Utažením matic s nákružkem na šroubech U upevněte nosné držáky na sloupcích.
9. Utáhněte všechny zbývající matice s nákružkem následujícím způsobem:
   - Utáhněte matice s nákružkem (⅜ palce) na utahovací moment 41 až 55 N·m.
   - Utáhněte matice s nákružkem (½ palce) na utahovací moment 113 až 141 N·m.
10. Odstraňte upevňovací šrouby s přírubovou hlavou ze zarovnávací lišty na rámu a zarovnávací lištu odstraňte. Šrouby uschovejte pro montáž sluneční clony.
11. Při zarovnávání montážních otvorů umístěte sluneční clonu na rám do polohy uvedené na Obrázek 37.

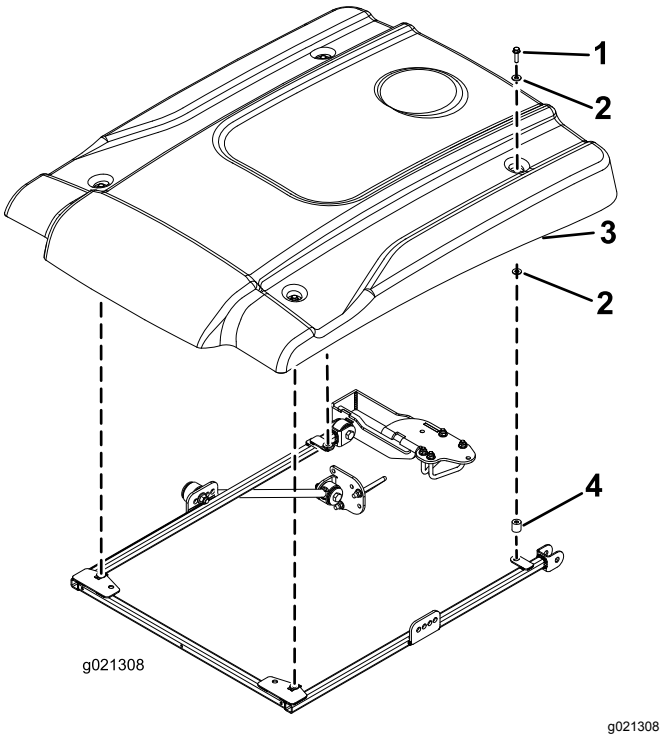

Obrázek 37

1. Šroub s přírubovou hlavou (5/16 x 1¼ palce)
2. Malá podložka
3. Sluneční clona
4. Rozpěrka

12. Volně připojte jednotlivé rohy sluneční clony k rámu pomocí šroubu s přírubovou hlavou (5/16" x 1¼"), dvou malých podložek a rozpěrky (Obrázek 37). Nasaďte podložku na obě strany pryžové průchodky sluneční clony.
13. Upevňovací šrouby sluneční clony utáhněte na utahovací moment 5 až 6 N·m.

Důležité: **Neutahujte upevňovací šrouby nadměrnou silou, aby sluneční clona nepraskla.**

Obsluha

Přeprava stroje

Při přepravě stroje použijte dva otvory na přední straně rámu sluneční clony (pod sluneční clonou) a zajistěte sluneční clonu k pevnému místu na stroji, aby se nemohla zvednout vlivem větru (Obrázek 38).

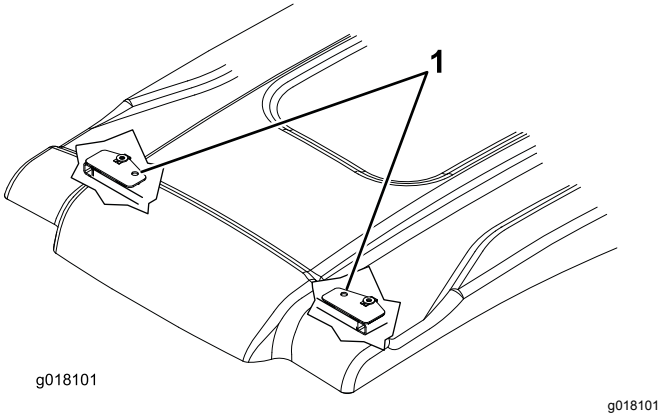

Obrázek 38

1. Zajišťovací otvory

Údržba

Kontrola a utahování upevňovacích součástek

Po každých 8 hodinách provozu zkontrolujte a utáhněte upevňovací součástky. Upevňovací součástky pravidelně kontrolujte a utahujte.

Čištění sluneční clony

Sluneční clonu omývejte jemným mýdlem nebo saponátem holýma rukama, měkkým hadříkem nebo houbou a odstraňte přitom nahromaděné nečistoty a jiná cizí tělesa.

Poznámka: Některé čisticí prostředky nebo hadříky mohou poškrábat nebo poškodit povrch sluneční clony. Čisticí prostředek nebo hadřík proto nejprve vyzkoušejte na méně viditelné části.