Form No. 3408-263 Rev D

Weißes oder rotes Universal-Sonnendach

Zugmaschinen der Serie Groundsmaster® und Reelmaster®

Modellnr. 30349

Modellnr. 30552

Installationsanweisungen

WARNUNG:

KALIFORNIEN
Warnung zu Proposition 65

Dieses Produkt enthält Chemikalien, die laut den Behörden des Staates Kalifornien krebserregend wirken, Geburtsschäden oder andere Defekte des Reproduktionssystems verursachen.

Sicherheit

Allgemein

Obwohl die Vermeidung von Gefahren und Unfällen teilweise vom Design und der Konfiguration der Maschine abhängt, spielen Faktoren, wie z. B. Konzentration, Vorsicht und richtige Schulung der Personen, die am Betrieb, dem Transport, der Wartung und Einlagerung der Maschine beteiligt sind. Der unsachgemäße Einsatz oder die falsche Wartung der Maschine kann zu Verletzungen ggf. tödlichen Verletzungen führen. Halten Sie sich für die Reduzierung der Verletzungsgefahr an diese Sicherheitsanweisungen.

Vor der Inbetriebnahme

1. Lesen und verstehen Sie den Inhalt der *Installationsanweisungen*, bevor Sie das Sonnendach installieren.
2. Halten Sie alle Schutzbleche, Sicherheits-einrichtungen und Aufkleber an den für sie vorgesehenen Stellen intakt. Sollte ein Schutzblech, eine Sicherheitseinrichtung oder ein Aufkleber defekt, unleserlich oder beschädigt sein, reparieren Sie das entsprechende Teil bzw. tauschen Sie es aus, bevor Sie die Maschine einsetzen.
3. Modifizieren Sie den Überrollbügel auf keine Weise, u. a. durch Schweißarbeiten, Schnitte, Bohrungen sowie Entfernen.
4. Ziehen Sie alle lockeren Muttern und Schrauben fest, um den sicheren Betriebszustand der Maschine sicherzustellen.

Beim Betrieb

1. Passen Sie besonders auf, wenn Sie in der Nähe von Zäunen, Gräben oder Hanglagen arbeiten.
2. Achten Sie sorgfältig auf die lichte Höhe (wie z. B. zu Ästen, Pforten, Stromkabeln), bevor Sie unter irgendeinem Hindernis durchfahren, damit Sie diese nicht berühren.
3. Vergurten Sie den Sonnendachrahmen, wenn Sie die Maschine transportieren.
4. Tragen Sie während der Verwendung der Maschine mit einem Sonnendach einen Gehörschutz.

Wartung und Kundendienst

1. Senken Sie das Anbaugerät ab, stellen den Motor ab, aktivieren die Feststellbremse und ziehen den Schlüssel ab, bevor Sie die Maschine warten oder Einstellungen vornehmen.
2. Stellen Sie sicher, dass die Maschine in einem einwandfreien Betriebszustand ist, indem Sie Muttern und Schrauben angezogen halten.
3. Tragen Sie eine Schutzbrille, wenn Sie das Sonnendach installieren.
4. Wechseln Sie ein beschädigtes Sonnendach aus. Führen Sie keine Reparaturen oder Modifikationen aus.
5. Verwenden Sie bei der Installation des Sonnendachs oder bei der Durchführung von Wartungsarbeiten die richtigen Stützen, Flaschenzüge und Wagenheber. Wenn das Sonnendach nicht richtig abgestützt ist, kann es sich bewegen oder umfallen und Verletzungen verursachen.
6. Kaufen Sie nur Toro Originalersatzteile und Zubehör, um die optimale Leistung und Sicherheit zu gewährleisten. Verwenden Sie

© 2017—The Toro® Company
8111 Lyndale Avenue South
Bloomington, MN 55420

Registrieren Sie Ihr Produkt unter www.Toro.com.

CE

Originaldokuments (DE)
Druck: USA
Alle Rechte vorbehalten

3408-263 D

nie Ersatzteile und Zubehör anderer Hersteller; diese könnten sich eventuell als gefährlich erweisen. Dies kann ggf. die Produktgarantie von The Toro Company ungültig machen.

Sicherheits- und Bedienungsschilder

Sicherheits- und Anweisungsaufkleber sind auf das Sonnendach aufgeklebt. Bringen Sie ein Ersatzaufkleber an, wenn ein Aufkleber unleserlich oder beschädigt ist.



decal98-4387

98-4387

1. Warnung: Tragen Sie einen Gehörschutz.

Installation

Einzelteile

Prüfen Sie anhand der nachstehenden Tabelle, dass Sie alle im Lieferumfang enthaltenen Teile erhalten haben.

Beschreibung	Menge	Verwendung
Keine Teile werden benötigt	–	Vorbereiten der Maschine.
Rahmen	1	Montieren Sie das Sonnendach am Groundsmaster 5900.
Linke Überrollschutz-Befestigungshalterung	1	
Rechte Überrollschutz-Befestigungshalterung	1	
Strebe	2	
Linke Strebenhalterung	1	
Rechte Strebenhalterung	1	
Linke Strebenhalterung	1	
Rechte Strebenhalterung	1	
Schraube (½" x 2½")	4	
Scheibe (groß)	4	
Bundmutter (½")	4	
Überrollschutz-Befestigungshalterung	2	
U-Bügel (4")	6	
Bundmutter (⅜")	12	
Sonnendach	1	
Bundkopfschraube (5/16" x 1¼")	4	
Scheibe (klein)	8	
Rahmenausfluchtungsstange	1	

Beschreibung	Menge	Verwendung
Schraube (¾" x 4")	2	Montieren Sie das Sonnendach am Groundsmaster 3280.
Mutter (¾")	2	
Scheibe (13/16" x 1½")	4	
Linke Überrollschutz-Befestigungshalterung	1	
Rechte Überrollschutz-Befestigungshalterung	1	
Strebe	2	
Linke Strebenhalterung	1	
Rechte Strebenhalterung	1	
Schraube (½" x 2½")	4	
Scheibe (groß)	4	
Bundmutter (½")	4	
U-Bügel (2¾")	6	
Bundmutter (⅜")	12	
Sonnendach	1	
Bundkopfschraube (5/16" x 1¼")	4	
Scheibe (klein)	8	
Rahmenausfluchtungsstange	1	
Schraube (¾" x 4")	2	Montieren Sie das Sonnendach am Groundsmaster 360 oder 7200.
Mutter (¾")	2	
Scheibe (13/16" x 1½")	4	
Rahmen	1	
Linke Überrollschutz-Befestigungshalterung	1	
Rechte Überrollschutz-Befestigungshalterung	1	
Strebe	2	
Linke Strebenhalterung	1	
Rechte Strebenhalterung	1	
Schraube (½" x 2½")	4	
Scheibe (groß)	4	
Bundmutter (½")	4	
Überrollschutz-Befestigungshalterungen	2	
U-Bügel (2¾")	6	
Bundmutter (⅜")	12	
Sonnendach	1	
Bundkopfschraube (5/16" x 1¼")	4	
Scheibe (klein)	8	
Rahmenausfluchtungsstange	1	

Beschreibung	Menge	Verwendung
Schraube (¾" x 4")	2	
Mutter (¾")	2	
Scheibe (13/16" x 1½")	4	
Rahmen	1	
Linke Überrollschutz-Befestigungshalterung	1	
Rechte Überrollschutz-Befestigungshalterung	1	
Strebe	2	
Linke Strebenhalterung	1	
Rechte Strebenhalterung	1	
Schraube (½" x 2½")	4	
Scheibe (groß)	4	Montieren Sie das Sonnendach am Groundsmaster 4000 oder am Reelmaster 3555 und 3575.
Bundmutter (½")	4	
Überrollschutz-Befestigungshalterungen	2	
U-Bügel (2¾")	4	
U-Bügel (4")	2	
Bundmutter (⅜")	12	
Sonnendach	1	
Bundkopfschraube (5/16" x 1¼")	2	
Bundkopfschraube (5/16" x 2¼")	4	
Scheibe (klein)	8	
Distanzstück	4	
Rahmenausfluchtungsstange	1	
Schraube (¾" x 4")	2	
Mutter (¾")	2	
Scheibe (13/16" x 1½")	4	
Rahmen	1	
Linke Überrollschutz-Befestigungshalterung	1	
Rechte Überrollschutz-Befestigungshalterung	1	
Linke Überrollschutz-Befestigungshalterung (aus Kit 136-1830)	1	
Rechte Überrollschutz-Befestigungshalterung (aus Kit 136-1830)	1	
Strebe	2	
Linke Strebenhalterung	1	
Rechte Strebenhalterung	1	Montieren Sie das Sonnendach am Groundsmaster 4500 und 4700 oder am Reelmaster 6700 und 7000.
Schraube (½" x 2½")	4	
Scheibe (groß)	4	
Bundmutter (½")	4	
Überrollschutz-Befestigungshalterungen	2	
U-Bügel (2¾")	4	
U-Bügel (4")	2	
U-Bügel (3½" x 5", aus Kit 136-1830)	4	
U-Bügel (4½" x 3", aus Kit 136-1830)	4	
Bundmutter (⅜")	12	
Sonnendach	1	
Bundkopfschraube (5/16" x 1¼")	4	
Scheibe (klein)	8	
Rahmenausfluchtungsstange	1	

Beschreibung	Menge	Verwendung
Rahmen	1	Montieren Sie das Sonnendach am Reelmaster 5010 oder Groundsmaster 4300.
Linke Überrollschutz-Befestigungshalterung	1	
Rechte Überrollschutz-Befestigungshalterung	1	
Strebe	2	
Linke Strebenhalterung	1	
Rechte Strebenhalterung	1	
Schraube (½" x 2½")	4	
Scheibe (groß)	4	
Bundmutter (½")	4	
Überrollschutz-Befestigungshalterungen	2	
U-Bügel (2¾")	6	
Bundmutter (⅜")	12	
Sonnendach	1	
Bundkopfschraube (5/16" x 1¼")	4	
Scheibe (klein)	8	
Rahmenausfluchtungsstange	1	
Rahmen	1	Montieren Sie das Sonnendach am Reelmaster 3100 und 3550 oder am Groundsmaster 3500 und 3505.
Linke Überrollschutz-Befestigungshalterung	1	
Rechte Überrollschutz-Befestigungshalterung	1	
Strebe	2	
Linke Strebenhalterung	1	
Rechte Strebenhalterung	1	
Schraube (½" x 2½")	4	
Scheibe (groß)	4	
Bundmutter (½")	4	
U-Bügel (2¾")	4	
Bundmutter (⅜")	12	
Sonnendach	1	
Bundkopfschraube (5/16" x 1¼")	4	
Scheibe (klein)	8	
Rahmenausfluchtungsstange	1	
U-Bügel (4")	2	

Vorbereiten der Maschine

1. Parken Sie die Maschine auf einer ebenen Fläche.
2. Senken Sie die Schneideinheiten ab und aktivieren Sie die Feststellbremse.
3. Stellen Sie den Motor ab und ziehen Sie den Zündschlüssel ab.

Montieren des Sonnendachs

Groundsmaster 5900

1. Zum richtigen Ausfluchten des Rahmens befestigen Sie die Rahmenausfluchtungsstange mit zwei Bundkopfschrauben (5/16" x 1¼") an den Befestigungsnasen hinten am Sonnendachrahmen, wie in Bild 1 abgebildet.

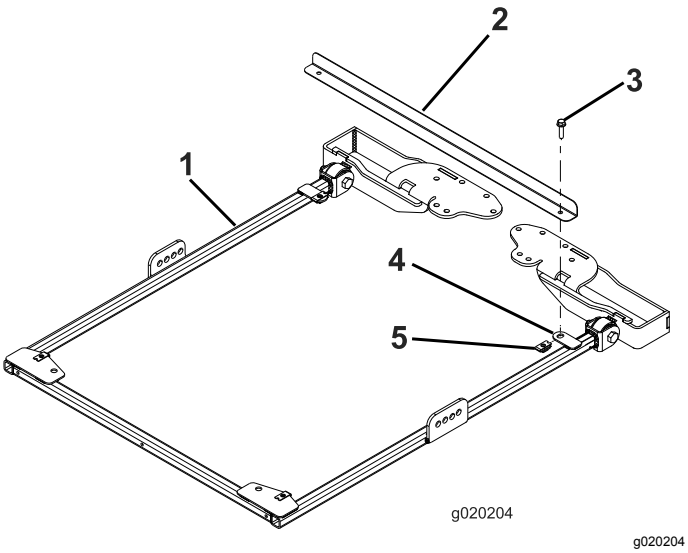

Bild 1

1. Sonnendachrahmen
2. Rahmenausfluchtungsstange
3. Bundkopfschraube (5/16" x 1¼")
4. Befestigungsnase
5. Befestigungsmutter

2. Befestigen Sie an jeder Seite des Sonnendachrahmens eine Strebe mit einer Schraube (½" x 2½"), einer Scheibe (½") und einer Bundmutter (½") lose im zweiten Loch der Strebenhalterung, wie in Bild 2 abgebildet.

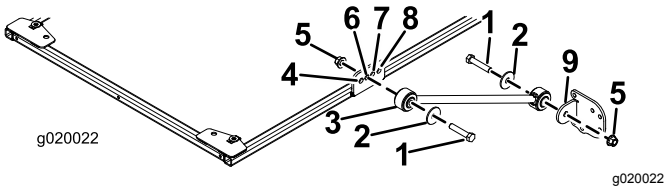

Bild 2

1. Schraube (½" x 2½")
2. Scheibe (½")
3. Strebe
4. Vorderes Loch
5. Bundmutter (½")
6. Zweites Loch
7. Drittes Loch
8. Hinteres Loch
9. Strebenhalterung

3. Befestigen Sie eine Strebenhalterung mit einer Schraube (½" x 2½"), einer Scheibe (½") und einer Bundmutter (½") an jeder Strebe, wie in Bild 2 abgebildet.
4. Befestigen Sie die Befestigungshalterungen des Überrollschutzes an der Oberseite des Überrollbügels der Zugmaschine (Bild 3).

   Hinweis: Stellen Sie sicher, dass der Überrollbügel in den Befestigungshalterungen zentriert ist.

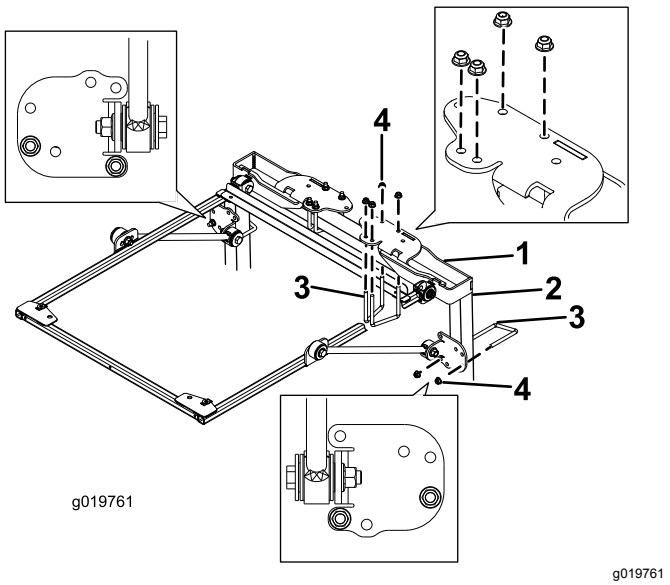

Bild 3

1. Überrollschutz-Befestigungshalterung
2. Überrollbügelstrebe
3. U-Bügel (4")
4. Bundmutter (⅜")

5. Befestigen Sie jede Befestigungshalterung des Überrollschutzes mit zwei U-Bügeln (4") und vier Bundmuttern in den in Bild 3 abgebildeten Befestigungslöchern an der Oberseite des Überrollbügels.
6. Befestigen Sie jede Strebenhalterung lose mit einem U-Bügel (4") und zwei Bundmuttern in den in Bild 3 abgebildeten Befestigungslöchern an den Streben des Überrollbügels.
7. Verschieben Sie die Strebenhalterung an den vertikalen Überrollbügelstreben nach oben oder unten, bis der Sonnendachrahmen mit dem Boden nivelliert ist.

   Hinweis: Stellen Sie mit einer Wasserwaage sicher, dass der Rahmen mit dem Boden nivelliert ist.

   Hinweis: Verwenden Sie die vorderen oder hinteren Befestigungslöcher in der Strebenhalterung, wenn weitere Einstellungen erforderlich sind.
8. Ziehen Sie die Bundmuttern an den U-Bügeln an, um die Befestigungshalterungen an den Streben zu befestigen.
9. Ziehen Sie alle restlichen Bundmuttern wie folgt an:
   - Ziehen Sie die Bundmuttern (⅜") bis auf 41–55 N·m an.
   - Ziehen Sie die Bundmuttern (½") bis auf 113–141 N·m an.
10. Entfernen Sie die Bundkopfschrauben, mit denen die Rahmenausfluchtungsstange

am Rahmen befestigt ist, und nehmen Sie die Ausfluchtungsstange ab. Bewahren Sie die Schrauben für die Befestigung des Sonnendachs auf.

11. Positionieren Sie das Sonnendach beim Ausfluchten der Befestigungslöcher am Rahmen wie in Bild 4 abgebildet.

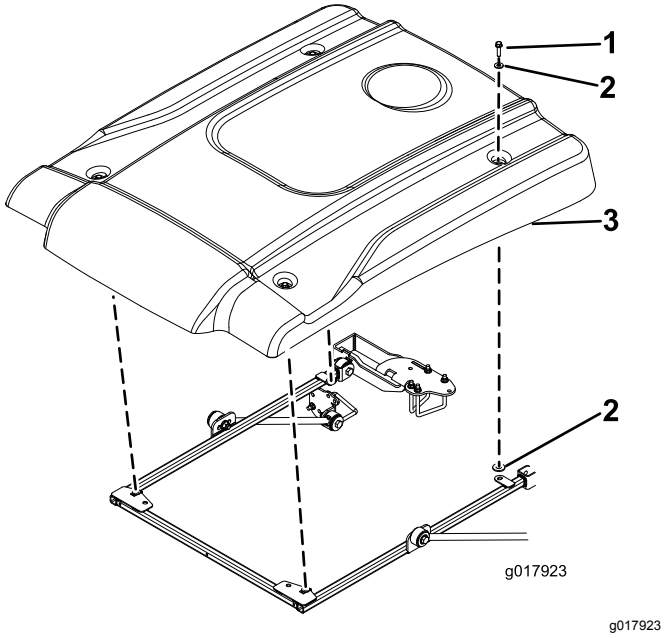

Bild 4

1. Bundkopfschraube (5/16" x 1¼")
2. Kleine Scheibe
3. Sonnendach

12. Befestigen Sie jede Ecke des Sonnendachs lose mit einer Bundkopfschraube (5/16" x 1¼") und zwei kleinen Scheiben am Rahmen (Bild 4).

    Hinweis: Legen Sie eine Scheibe an jeder Seite der Gummidichtung des Sonnendachs auf.

13. Ziehen Sie die Befestigungsschrauben des Sonnendachs bis auf 5-6 N·m an.

    Wichtig: **Ziehen Sie die Befestigungsschrauben nicht zu fest an, da das Sonnendach Risse bekommen kann.**

Montieren des Sonnendachs

Groundsmaster 3280

1. Zum richtigen Ausfluchten des Rahmens befestigen Sie die Rahmenausfluchtungsstange mit zwei Bundkopfschrauben (5/16" x 1¼") an den Befestigungsnasen hinten am Sonnendachrahmen, wie in Bild 5 abgebildet.

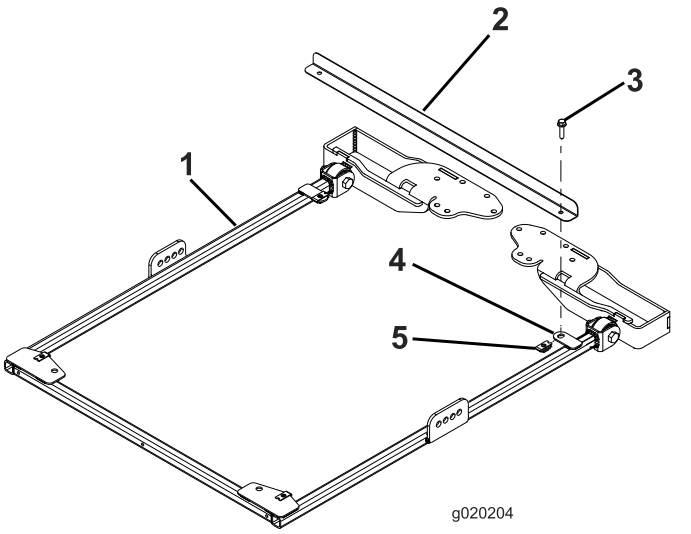

Bild 5

1. Sonnendachrahmen
2. Rahmenausfluchtungsstange
3. Bundkopfschraube (5/16" x 1¼")
4. Befestigungsnase
5. Befestigungsmutter

2. Klappen Sie den Überrollbügel hoch und entfernen Sie die Splinte und die zwei Stifte (Bild 6).

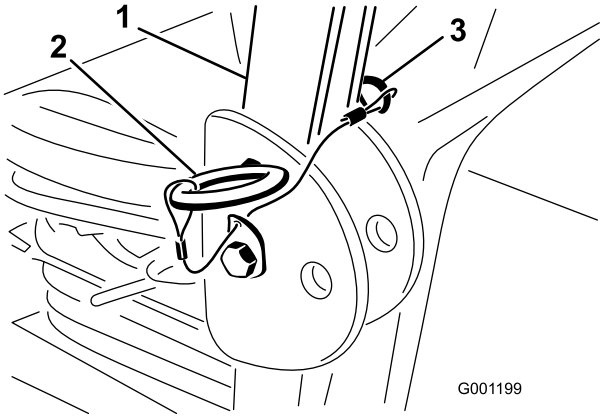

Bild 6

1. Überrollbügel
2. Stift
3. Splint

3. Legen Sie eine Scheibe (13/16" x 1½") auf jede Schraube (¾" x 4"), wie in Bild 7 abgebildet.

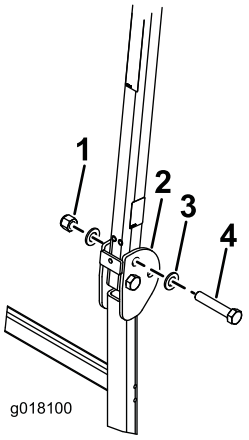

g018100

Bild 7

1. Mutter (¾")
2. Überrollbügel
3. Scheibe (13/16" x 1½")
4. Schraube (¾" x 4")

4. Setzen Sie die Schrauben und Scheiben in die Löcher ein, aus denen Sie die Stifte entfernt haben (Bild 7).
5. Legen Sie eine weitere Scheibe auf jede Schraube und befestigen sie mit Muttern (¾"), wie in Bild 7 abgebildet. Ziehen Sie die Muttern bis auf 323-396 N·m an.
6. Ziehen Sie die Drehschraube am Überrollschutz (Bild 7) mit 91-113 N·m an, damit der Überrollbügel und das Sonnendach nicht springen.
7. Befestigen Sie an jeder Seite des Sonnendachrahmens eine Strebe mit einer Schraube (½" x 2½"), einer Scheibe (½") und einer Bundmutter (½") lose im zweiten Loch der Strebenhalterung, wie in Bild 8 abgebildet.

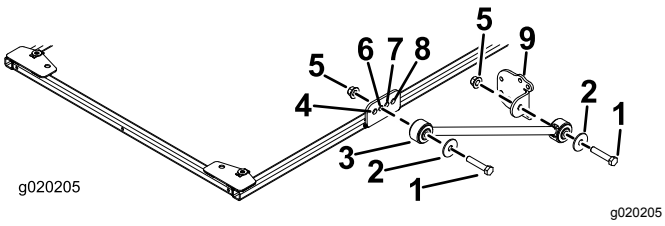

g020205

Bild 8

1. Schraube (½" x 2½")
2. Scheibe (½")
3. Strebe
4. Vorderes Loch
5. Bundmutter (½")
6. Zweites Loch
7. Drittes Loch
8. Hinteres Loch
9. Strebenhalterung

8. Befestigen Sie eine Strebenhalterung mit einer Schraube (½" x 2½"), einer Scheibe (½") und einer Bundmutter (½") an jeder Strebe, wie in Bild 8 abgebildet.
9. Befestigen Sie die Befestigungshalterungen des Überrollschutzes an der Oberseite des Überrollbügels der Zugmaschine (Bild 9).

   Hinweis: Stellen Sie sicher, dass der Überrollbügel in den Befestigungshalterungen des Überrollschutzes zentriert ist.

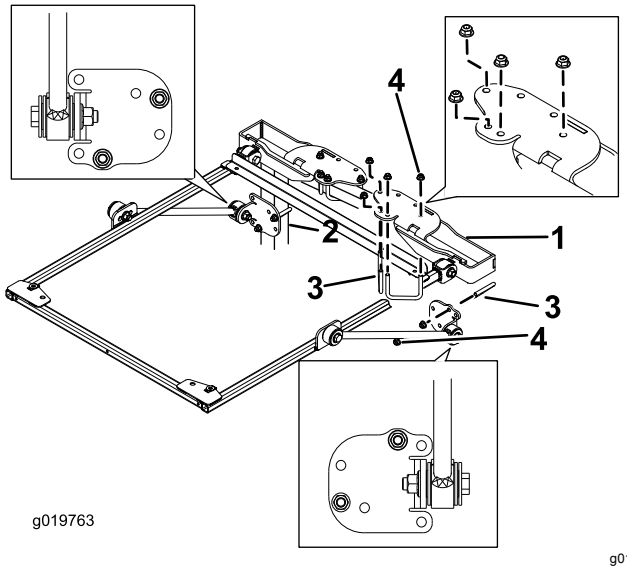

g019763

Bild 9

1. Überrollschutz-Befestigungshalterung
2. Überrollbügelstrebe
3. U-Bügel (2¾")
4. Bundmutter (⅜")

10. Befestigen Sie jede Befestigungshalterung des Überrollschutzes mit zwei U-Bügeln (2¾") und vier Bundmuttern in den in Bild 9 abgebildeten Befestigungslöchern an der Oberseite des Überrollbügels.
11. Befestigen Sie jede Strebenhalterung lose mit einem U-Bügel (2¾") und zwei Bundmuttern in den in Bild 9 abgebildeten Befestigungslöchern an den Streben des Überrollbügels.
12. Verschieben Sie die Strebenhalterung an den vertikalen Überrollbügelstreben nach oben oder unten, bis der Sonnendachrahmen mit dem Boden nivelliert ist. Ziehen Sie dann die Bundmuttern an den U-Bügeln an, um die Befestigungshalterungen an den Streben zu befestigen.

    Hinweis: Stellen Sie mit einer Wasserwaage sicher, dass der Rahmen mit dem Boden nivelliert ist.

    Hinweis: Verwenden Sie die vorderen oder hinteren Befestigungslöcher in der Strebenhalterung, wenn weitere Einstellungen erforderlich sind.
13. Ziehen Sie alle restlichen Bundmuttern wie folgt an:

- Ziehen Sie die Bundmuttern (⅜") bis auf 41–55 N·m an.
- Ziehen Sie die Bundmuttern (½") bis auf 113–141 N·m an.

14. Entfernen Sie die Bundkopfschrauben, mit denen die Rahmenausfluchtungsstange am Rahmen befestigt ist, und nehmen Sie die Ausfluchtungsstange ab. Bewahren Sie die Schrauben für die Befestigung des Sonnendachs auf.
15. Positionieren Sie das Sonnendach beim Ausfluchten der Befestigungslöcher am Rahmen wie in Bild 10 abgebildet.

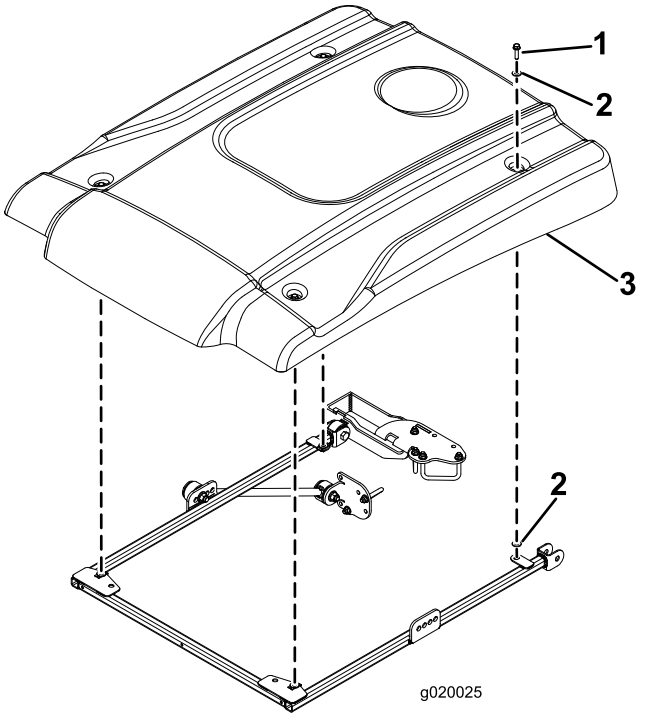

g020025

Bild 10

1. Bundkopfschraube (5/16" x 1¼")
2. Kleine Scheibe
3. Sonnendach

16. Befestigen Sie jede Ecke des Sonnendachs lose mit einer Bundkopfschraube (5/16" x 1½") und zwei kleinen Scheiben am Rahmen (Bild 10). Legen Sie eine Scheibe an jeder Seite der Gummidichtung des Sonnendachs auf.
17. Ziehen Sie die Befestigungsschrauben des Sonnendachs bis auf 5-6 N·m an.

Wichtig: **Ziehen Sie die Befestigungsschrauben nicht zu fest an, da das Sonnendach Risse bekommen kann.**

Montieren des Sonnendachs

Groundsmaster 360 oder 7200

1. Zum richtigen Ausfluchten des Rahmens befestigen Sie die Rahmenausfluchtungsstange mit zwei Bundkopfschrauben (5/16" x 1¼") an den Befestigungsnasen hinten am Sonnendachrahmen, wie in Bild 11 abgebildet.

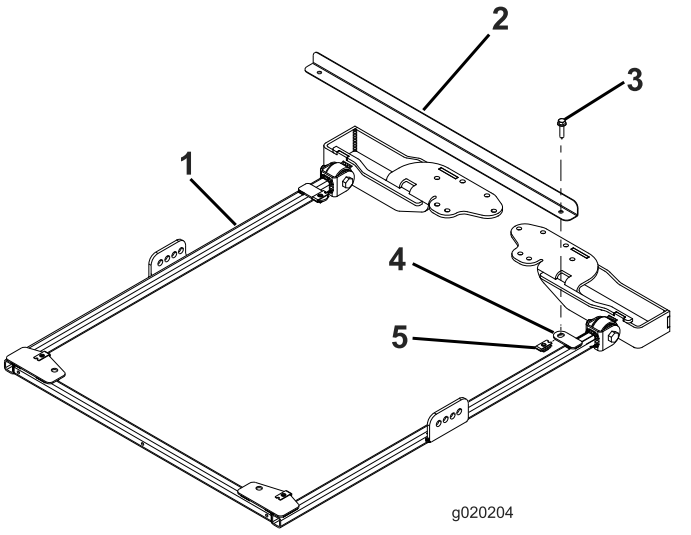

g020204

Bild 11

1. Sonnendachrahmen
2. Rahmenausfluchtungsstange
3. Bundkopfschraube (5/16" x 1¼")
4. Befestigungsnase
5. Befestigungsmutter

2. Klappen Sie den Überrollbügel hoch und entfernen Sie die Splinte und die zwei Stifte (Bild 12).

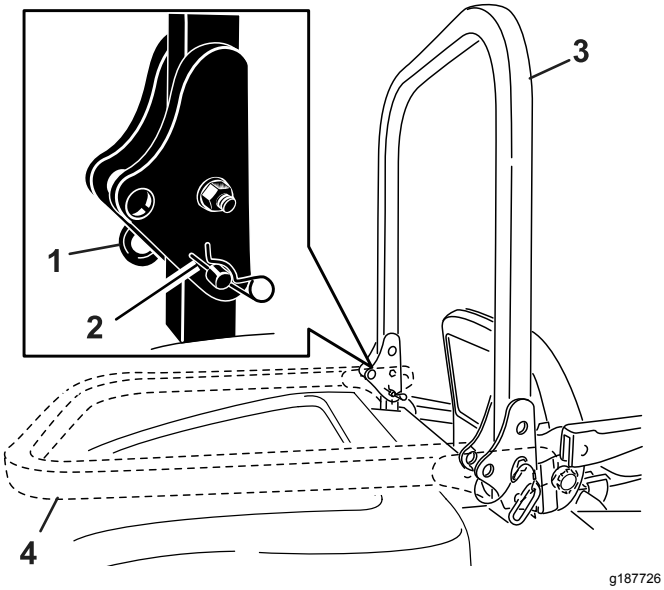

Bild 12

1. Stift
2. Splint
3. Überrollbügel (hochgeklappt)
4. Überrollbügel (abgesenkt)

3. Legen Sie eine Scheibe (13/16" x 1½") auf jede Schraube (¾" x 4"), wie in Bild 13 abgebildet.

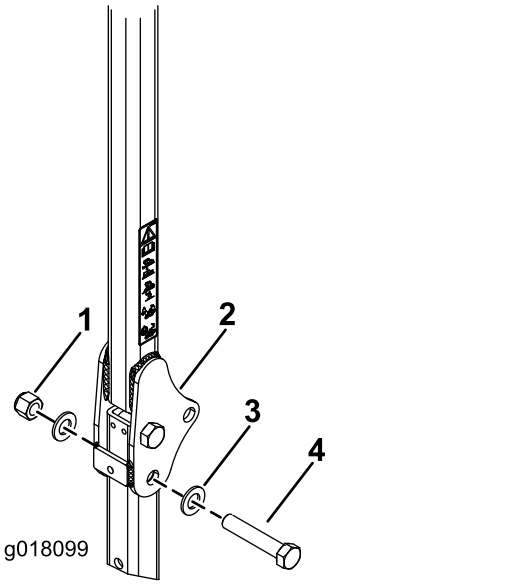

Bild 13

1. Mutter (¾")
2. Überrollbügel
3. Scheibe (13/16" x 1½")
4. Schraube (¾" x 4")

4. Setzen Sie die Schrauben und Scheiben in die Löcher ein, aus denen Sie die Stifte entfernt haben (Bild 13).
5. Legen Sie eine weitere Scheibe auf jede Schraube und befestigen sie mit Muttern (¾"), wie in Bild 13 abgebildet. Ziehen Sie die Muttern bis auf 323-396 N·m an.
6. Ziehen Sie die Drehschraube am Überrollschutz (Bild 13) mit 91-113 N·m an, damit der Überrollbügel und das Sonnendach nicht springen.
7. Befestigen Sie an jeder Seite des Sonnendachrahmens eine Strebe mit einer Schraube (½" x 2½"), einer Scheibe (½") und einer Bundmutter (½") lose im zweiten Loch der Strebenhalterung, wie in Bild 14 abgebildet.

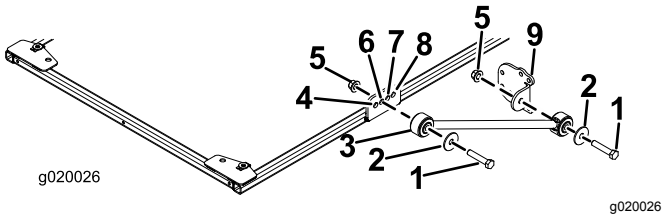

Bild 14

1. Schraube (½" x 2½")
2. Scheibe (½")
3. Strebe
4. Vorderes Loch
5. Bundmutter (½")
6. Zweites Loch
7. Drittes Loch
8. Hinteres Loch
9. Strebenhalterung

8. Befestigen Sie eine Strebenhalterung mit einer Schraube (½" x 2½"), einer Scheibe (½") und einer Bundmutter (½") an jeder Strebe, wie in Bild 14 abgebildet.
9. Befestigen Sie die Befestigungshalterungen des Überrollschutzes an der Oberseite des Überrollbügels der Zugmaschine (Bild 15).

   Hinweis: Stellen Sie sicher, dass der Überrollbügel in den Befestigungshalterungen des Überrollschutzes zentriert ist.

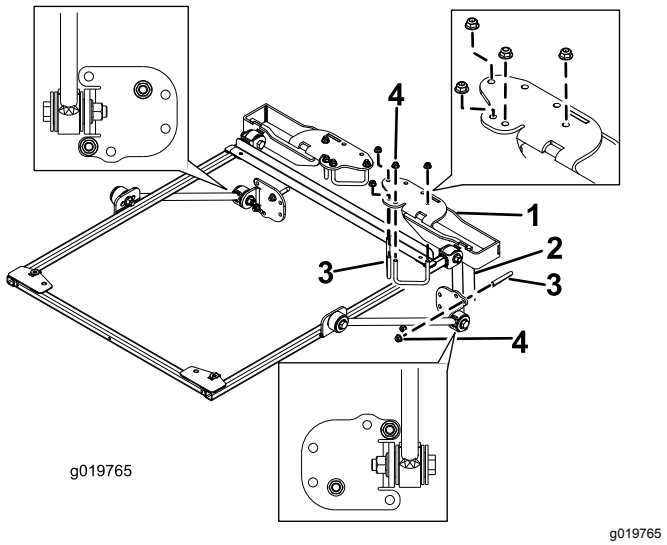

Bild 15

1. Überrollschutz-Befestigungshalterung
2. Überrollbügelstrebe
3. U-Bügel (2¾")
4. Bundmutter (⅜")

10. Befestigen Sie jede Halterung mit zwei U-Bügeln (2¾") und vier Bundmuttern in den in Bild 15 abgebildeten Befestigungslöchern an der Oberseite des Überrollbügels.
11. Befestigen Sie jede Strebenhalterung lose mit einem U-Bügel (2-3/4") und zwei Bundmuttern in den in Bild 15 abgebildeten Befestigungslöchern an den Streben des Überrollbügels.
12. Verschieben Sie die Strebenhalterung an den vertikalen Überrollbügelstreben nach oben oder unten, bis der Sonnendachrahmen mit dem Boden nivelliert ist. Stellen Sie mit einer Wasserwaage sicher, dass der Rahmen mit dem Boden nivelliert ist. Ziehen Sie dann die Bundmuttern an den U-Bügeln an, um die Befestigungshalterungen an den Streben zu befestigen.

    Hinweis: Verwenden Sie die vorderen oder hinteren Befestigungslöcher in der Strebenhalterung, wenn weitere Einstellungen erforderlich sind.
13. Ziehen Sie alle restlichen Bundmuttern wie folgt an:
    - Ziehen Sie die Bundmuttern (⅜") bis auf 41–55 N·m an.
    - Ziehen Sie die Bundmuttern (½") bis auf 113–141 N·m an.
14. Entfernen Sie die Bundkopfschrauben, mit denen die Rahmenausfluchtungsstange am Rahmen befestigt ist, und nehmen Sie die Ausfluchtungsstange ab. Bewahren Sie die Schrauben für die Befestigung des Sonnendachs auf.
15. Positionieren Sie das Sonnendach beim Ausfluchten der Befestigungslöcher am Rahmen wie in Bild 16 abgebildet.

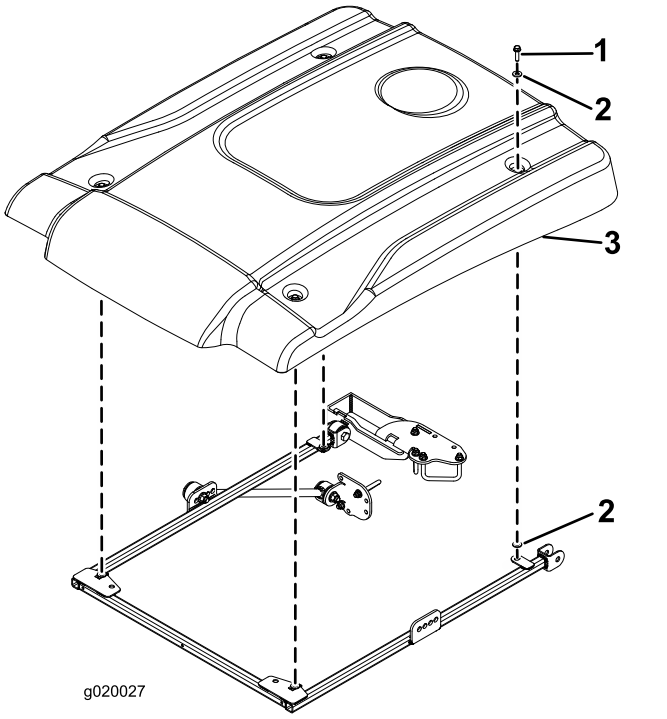

Bild 16

1. Bundkopfschraube (5/16" x 1¼")
2. Kleine Scheibe
3. Sonnendach

16. Befestigen Sie jede Ecke des Sonnendachs lose mit einer Bundkopfschraube (5/16" x 1½") und zwei kleinen Scheiben am Rahmen (Bild 16). Legen Sie eine Scheibe an jeder Seite der Gummidichtung des Sonnendachs auf.
17. Ziehen Sie die Befestigungsschrauben des Sonnendachs bis auf 5-6 N·m an.

    Wichtig: **Ziehen Sie die Befestigungsschrauben nicht zu fest an, da das Sonnendach Risse bekommen kann.**

Montieren des Sonnendachs

Groundsmaster 4000 oder Reelmaster 3555 und 3575

1. Zum richtigen Ausfluchten des Rahmens befestigen Sie die Rahmenausfluchtungsstange mit zwei Bundkopfschrauben (5/16" x 1¼") an den Befestigungsnasen hinten am Sonnendachrahmen, wie in Bild 17 abgebildet.

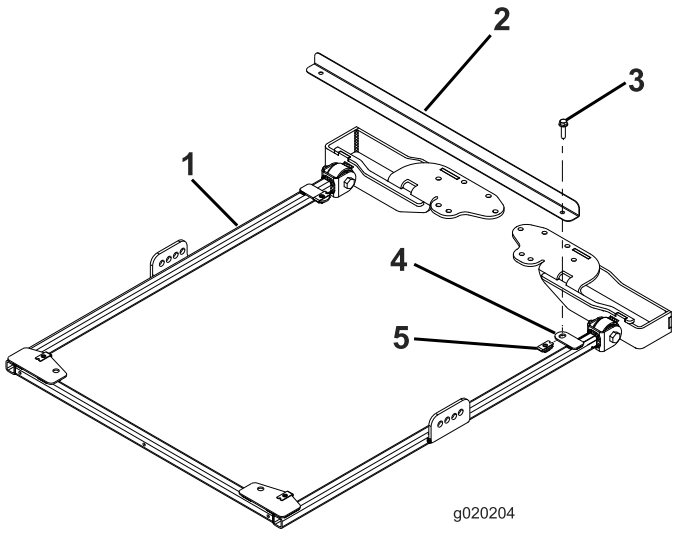

Bild 17

1. Sonnendachrahmen
2. Rahmenausfluchtungsstange
3. Bundkopfschraube (5/16" x 1¼")
4. Befestigungsnase
5. Befestigungsmutter

2. Gehen Sie für Modelle 03820 und 03821 auf Schritt 7. An allen anderen Modellen klappen Sie den Überrollbügel hoch und entfernen Sie die Splinte und die zwei Stifte (Bild 18).

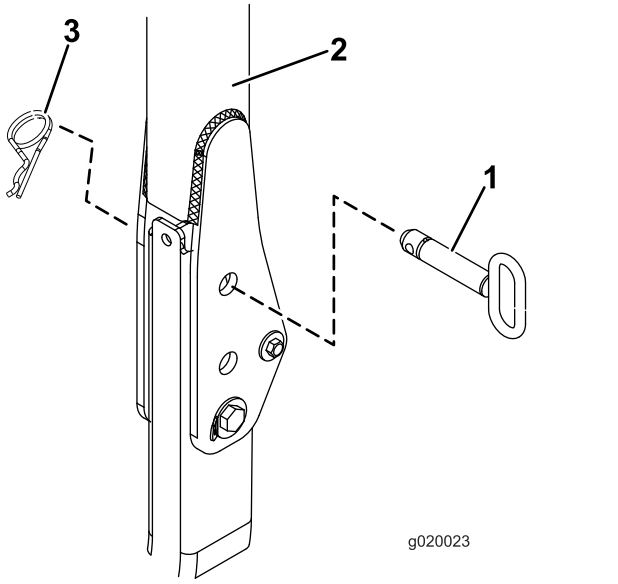

Bild 18

1. Stift
2. Überrollbügel
3. Splint

3. Legen Sie eine Scheibe (13/16" x 1½") auf jede Schraube (¾" x 4"), wie in Bild 19 abgebildet.

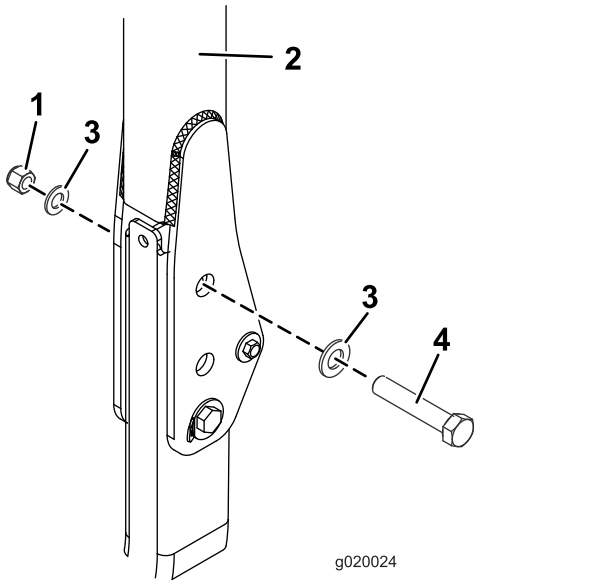

Bild 19

1. Mutter (¾")
2. Überrollbügel
3. Scheibe (13/16" x 1½")
4. Schraube (¾" x 4")

4. Setzen Sie die Schrauben und Scheiben in die Löcher ein, aus denen Sie die Stifte entfernt haben (Bild 19).
5. Legen Sie eine weitere Scheibe auf jede Schraube und befestigen sie mit einer Mutter (¾"), wie in Bild 19 abgebildet. Ziehen Sie die Muttern bis auf 323-396 N·m an.
6. Ziehen Sie die Drehschraube am Überrollschutz (Bild 19) mit 91-113 N·m an, damit der Überrollbügel und das Sonnendach nicht springen.
7. Befestigen Sie an jeder Seite des Sonnendachrahmens eine Strebe lose wie folgt an der Strebenhalterung:
   - Modelle 03820, 03821, 30604, 30605, 30608 und 30609: Befestigen Sie eine Strebe an jeder Seite des Sonnendachrahmens mit einer Schraube (½" x 2½"), einer Scheibe (½") und einer Bundmutter (½") lose im **hinteren** Loch der Strebenhalterung, wie in Bild 20 abgebildet.
   - Modelle 30446, 30446N, 30447 und 30447N: Befestigen Sie eine Strebe an jeder Seite des Sonnendachrahmens mit einer Schraube (½" x 2½"), einer Scheibe (½") und einer Bundmutter (½") lose im **zweiten** Loch der Strebenhalterung, wie in Bild 21 abgebildet.

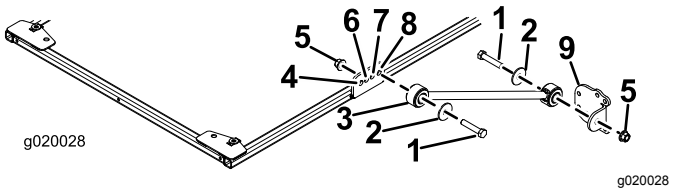

Bild 20

Modelle 03820, 03821, 30604, 30605, 30608 und 30609

1. Schraube (½" x 2½")
2. Scheibe (½")
3. Strebe
4. Vorderes Loch
5. Bundmutter (½")
6. Zweites Loch
7. Drittes Loch
8. Hinteres Loch
9. Strebenhalterung

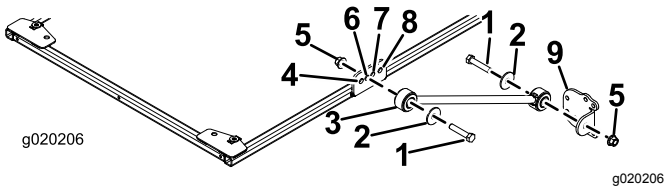

Bild 21

Modelle 30446, 30446N, 30447 und 30447N

1. Schraube (½" x 2½")
2. Scheibe (½")
3. Strebe
4. Vorderes Loch
5. Bundmutter (½")
6. Zweites Loch
7. Drittes Loch
8. Hinteres Loch
9. Strebenhalterung

8. Befestigen Sie eine Strebenhalterung mit einer Schraube (½" x 2½"), einer Scheibe (½") und einer Bundmutter (½") an jeder Strebe, wie in Bild 20 abgebildet.
9. Befestigen Sie die Befestigungshalterungen des Überrollschutzes an der Oberseite des Überrollbügels der Zugmaschine (Bild 22). Stellen Sie sicher, dass der Überrollbügel in den Befestigungshalterungen des Überrollschutzes zentriert ist.

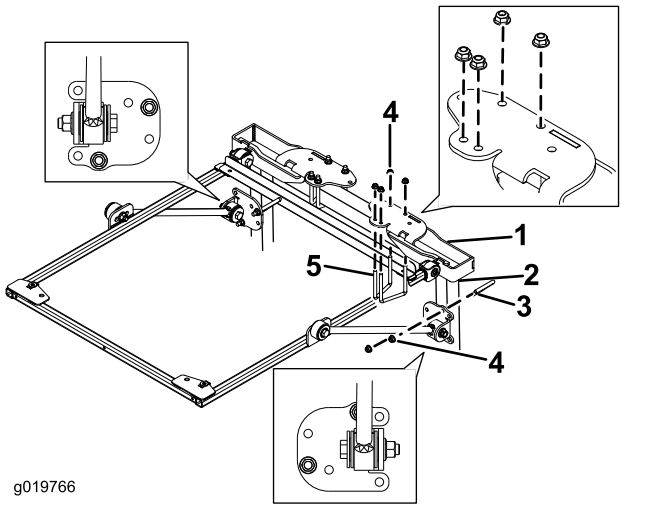

Bild 22

1. Überrollschutz-Befestigungshalterung
2. Überrollbügelstrebe
3. U-Bügel (4")
4. Bundmutter (⅜")
5. U-Bügel (2¾")

10. Befestigen Sie die Befestigungshalterungen des Überrollschutzes mit zwei U-Bügeln (2¾") und vier Bundmuttern in den in Bild 22 abgebildeten Befestigungslöchern an der Oberseite des Überrollbügels.
11. Befestigen Sie jede Strebenhalterung lose mit einem U-Bügel (4") und zwei Bundmuttern in den in Bild 22 abgebildeten Befestigungslöchern an den Streben des Überrollbügels.
12. Verschieben Sie die Strebenhalterung an den vertikalen Überrollbügelstreben nach oben oder unten, bis der Sonnendachrahmen mit dem Boden nivelliert ist.

    Hinweis: Stellen Sie mit einer Wasserwaage sicher, dass der Rahmen mit dem Boden nivelliert ist.

    Hinweis: Verwenden Sie die vorderen Befestigungslöcher in der Strebenhalterung, wenn weitere Einstellungen erforderlich sind.
13. Ziehen Sie die Bundmuttern an den U-Bügeln an, um die Befestigungshalterungen an den Streben zu befestigen.
14. Ziehen Sie alle restlichen Bundmuttern wie folgt an:
    - Ziehen Sie die Bundmuttern (⅜") bis auf 41–55 N·m an.
    - Ziehen Sie die Bundmuttern (½") bis auf 113–141 N·m an.

15. Entfernen Sie die Bundkopfschrauben, mit denen die Rahmenausfluchtungsstange am Rahmen befestigt ist, und nehmen Sie die Ausfluchtungsstange ab.

16. Positionieren Sie das Sonnendach beim Ausfluchten der Befestigungslöcher am Rahmen wie in Bild 23 abgebildet.

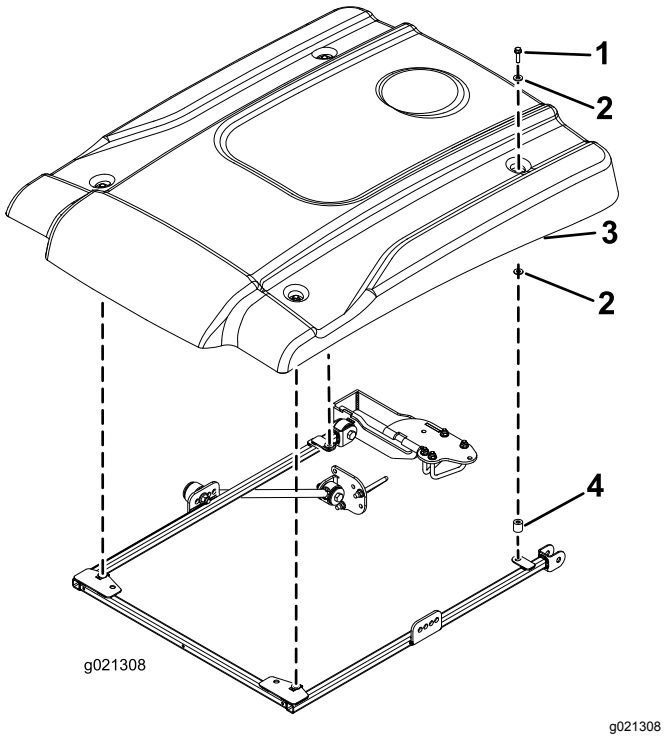

Bild 23

1. Bundkopfschraube (5/16" x 2¼")
2. Kleine Scheibe
3. Sonnendach
4. Distanzstück

17. Befestigen Sie jede Ecke des Sonnendachs mit einer Bundkopfschraube (5/16" x 2¼"), zwei kleinen Scheiben und einem Distanzstück lose am Rahmen (Bild 23). Legen Sie eine Scheibe an jeder Seite der Gummidichtung des Sonnendachs auf. Setzen Sie die Distanzstücke zwischen die untere kleine Scheibe und den Rahmen.

18. Ziehen Sie die Befestigungsschrauben des Sonnendachs bis auf 5-6 N·m an.

Wichtig: **Ziehen Sie die Befestigungsschrauben nicht zu fest an, da das Sonnendach Risse bekommen kann.**

Montieren des Sonnendachs

Groundsmaster 4500 und 4700 oder Reelmaster 6700 und 7000

Wichtig: **Das Installationskit (Bestellnummer 136-1830) wird für die Groundsmaster 4500 und 4700, ab Seriennummer 400000001, benötigt.**

1. Zum richtigen Ausfluchten des Rahmens befestigen Sie die Rahmenausfluchtungsstange mit zwei Bundkopfschrauben (5/16" x 1¼") an den Befestigungsnasen hinten am Sonnendachrahmen, wie in Bild 24 abgebildet.

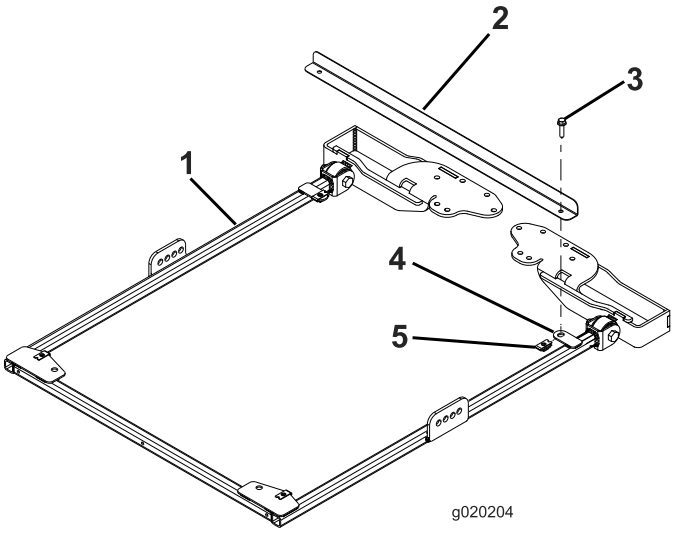

Bild 24

1. Sonnendachrahmen
2. Rahmenausfluchtungsstange
3. Bundkopfschraube (5/16" x 1¼")
4. Befestigungsnase
5. Befestigungsmutter

2. Für die Groundsmaster 4500 und 4700 mit der Seriennummer ab 400000001 fahren Sie wie folgt fort; für alle anderen Maschinen gehen Sie auf Schritt 3.

   A. Klappen Sie den Überrollbügel hoch und entfernen Sie den Splint und den Stift

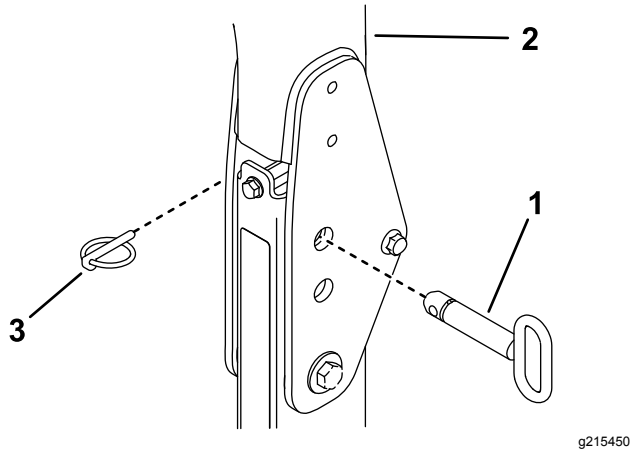

Bild 25

1. Splint
2. Überrollbügel
3. Stift

B. Legen Sie eine Scheibe (13/16" x 1½") auf jede Schraube (¾" x 4"), wie in Bild 26 abgebildet.

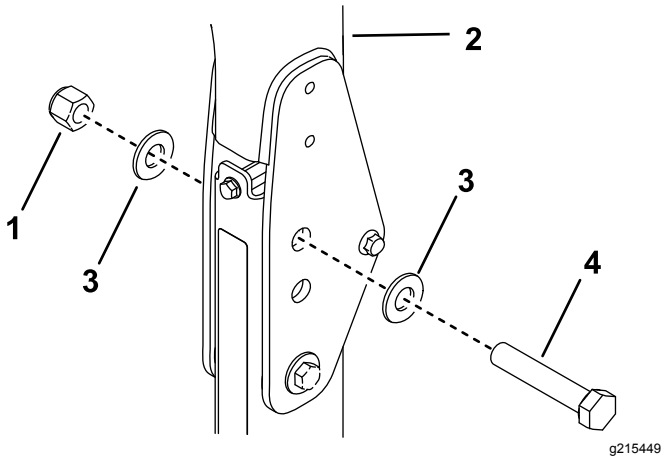

Bild 26

1. Mutter (¾")
2. Überrollbügel
3. Scheibe (13/16" x 1½")
4. Schraube (¾" x 4")

C. Setzen Sie die Schrauben und Scheiben in die Löcher ein, aus denen Sie die Stifte entfernt haben (Bild 26).

D. Legen Sie eine weitere Scheibe auf jede Schraube und befestigen sie mit der Mutter (¾"), wie in Bild 26 abgebildet.

E. Ziehen Sie die Drehschraube am Überrollschutz mit 91-113 N·m an, damit der Überrollbügel und das Sonnendach nicht springen.

3. Befestigen Sie an jeder Seite des Sonnendachrahmens eine Strebe mit einer Schraube (½" x 2½"), einer Scheibe (½") und einer Bundmutter (½") lose im zweiten Loch der Strebenhalterung, wie in Bild 27 abgebildet.

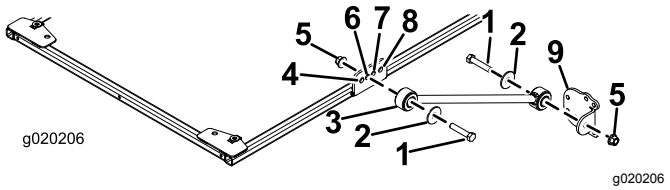

Bild 27

1. Schraube (½" x 2½")
2. Scheibe (½")
3. Strebe
4. Vorderes Loch
5. Bundmutter (½")
6. Zweites Loch
7. Drittes Loch
8. Hinteres Loch
9. Strebenhalterung

4. Befestigen Sie eine Strebenhalterung mit einer Schraube (½" x 2½"), einer Scheibe (½") und einer Bundmutter (½") an jeder Strebe, wie in Bild 27 abgebildet.
5. Befestigen Sie die Befestigungshalterungen des Überrollschutzes an der Oberseite des Überrollbügels der Zugmaschine (Bild 28). Stellen Sie sicher, dass der Überrollbügel in den Befestigungshalterungen des Überrollschutzes zentriert ist.

   Hinweis: Verwenden Sie die Befestigungshalterung für den Überrollschutz aus dem Installationskit (Bestellnummer 136-1830) für die Groundsmaster 4500 und 4700 mit der Seriennummer ab 400000001.

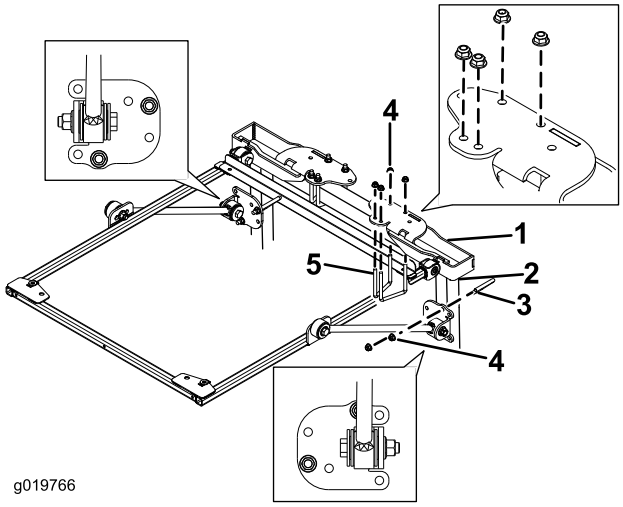

Bild 28

1. Überrollschutz-Befestigungshalterung
2. Überrollbügelstrebe
3. U-Bügel (4")
4. Bundmutter (⅜")
5. U-Bügel (2¾")

6. Befestigen Sie jede Befestigungshalterung des Überrollschutzes mit zwei U-Bügeln (2¾") und vier Bundmuttern in den in Bild 28 abgebildeten Befestigungslöchern an der Oberseite des Überrollbügels.

Hinweis: Verwenden Sie den U-Bügel (3½" x 5") aus dem Installationskit (Bestellnummer136-1830) für die Groundsmaster 4500 und 4700 mit der Seriennummer ab 400000001.

7. Befestigen Sie jede Strebenhalterung lose mit einem U-Bügel (4") und zwei Bundmuttern in den in Bild 28 abgebildeten Befestigungslöchern an den Streben des Überrollbügels.

   Hinweis: Verwenden Sie den U-Bügel (4½" x 3") aus dem Installationskit (Bestellnummer136-1830) für die Groundsmaster 4500 und 4700 mit der Seriennummer ab 400000001.

8. Verschieben Sie die Strebenhalterung an den vertikalen Überrollbügelstreben nach oben oder unten, bis der Sonnendachrahmen mit dem Boden nivelliert ist.

   Hinweis: Stellen Sie mit einer Wasserwaage sicher, dass der Rahmen mit dem Boden nivelliert ist.

   Hinweis: Verwenden Sie die vorderen oder hinteren Befestigungslöcher in der Strebenhalterung, wenn weitere Einstellungen erforderlich sind.

9. Ziehen Sie die Bundmuttern an den U-Bügeln an, um die Befestigungshalterungen an den Streben zu befestigen.

10. Ziehen Sie alle restlichen Bundmuttern wie folgt an:

    - Ziehen Sie die Bundmuttern (⅜") bis auf 41–55 N·m an.
    - Ziehen Sie die Bundmuttern (½") bis auf 113–141 N·m an.

11. Entfernen Sie die Bundkopfschrauben, mit denen die Rahmenausfluchtungsstange am Rahmen befestigt ist, und nehmen Sie die Ausfluchtungsstange ab. Bewahren Sie die Schrauben für die Befestigung des Sonnendachs auf.

12. Positionieren Sie das Sonnendach beim Ausfluchten der Befestigungslöcher am Rahmen wie in Bild 29 abgebildet.

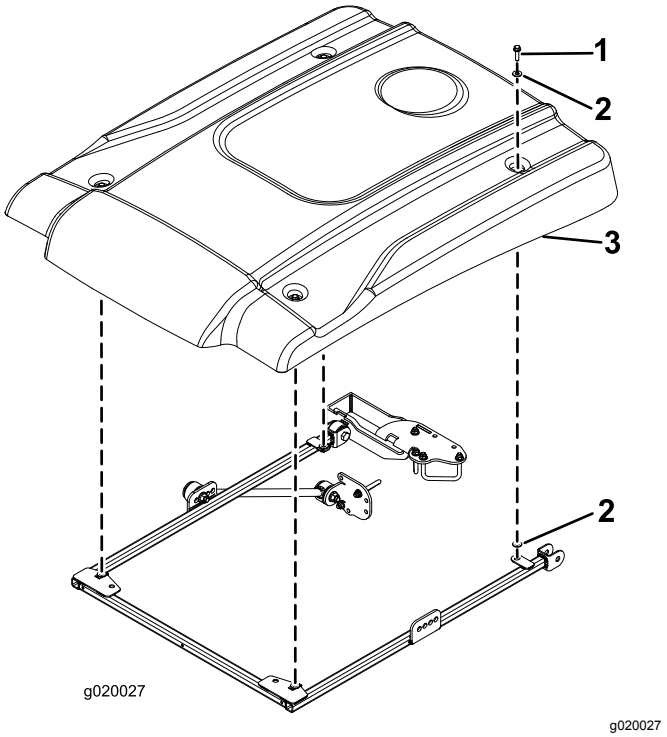

Bild 29

1. Bundkopfschraube (5/16" x 2¼")
2. Kleine Scheibe
3. Sonnendach

13. Befestigen Sie jede Ecke des Sonnendachs lose mit einer Bundkopfschraube (5/16" x 2¼") und zwei kleinen Scheiben am Rahmen (Bild 29). Legen Sie eine Scheibe an jeder Seite der Gummidichtung des Sonnendachs auf.

14. Ziehen Sie die Befestigungsschrauben des Sonnendachs bis auf 5-6 N·m an.

    Wichtig: **Ziehen Sie die Befestigungsschrauben nicht zu fest an, da das Sonnendach Risse bekommen kann.**

Montieren des Sonnendachs

Reelmaster 5010 oder Groundsmaster 4300

1. Zum richtigen Ausfluchten des Rahmens befestigen Sie die Rahmenausfluchtungsstange mit zwei Bundkopfschrauben (5/16" x 1¼") an den Befestigungsnasen hinten am Sonnendachrahmen, wie in Bild 30 abgebildet.

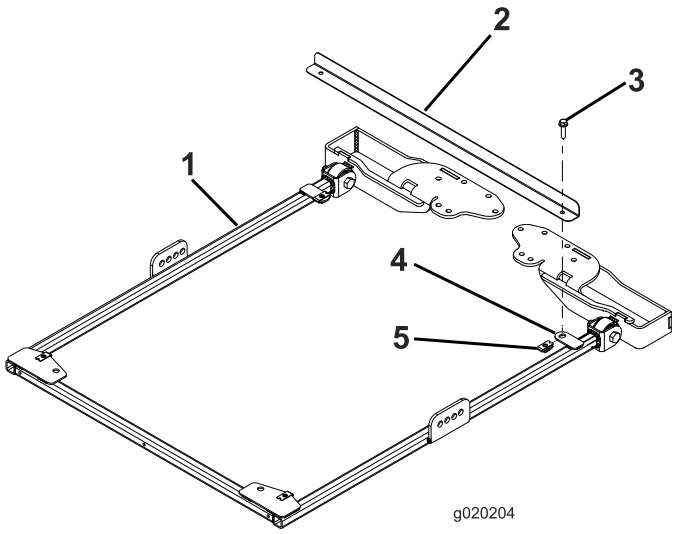

Bild 30

1. Sonnendachrahmen
2. Rahmenausfluchtungsstange
3. Bundkopfschraube (5/16" x 1¼")
4. Befestigungsnase
5. Befestigungsmutter

2. Befestigen Sie an jeder Seite des Sonnendachrahmens eine Strebe mit einer Schraube (½" x 2½"), einer Scheibe (½") und einer Bundmutter (½") lose im zweiten Loch der Strebenhalterung, wie in Bild 31 abgebildet.

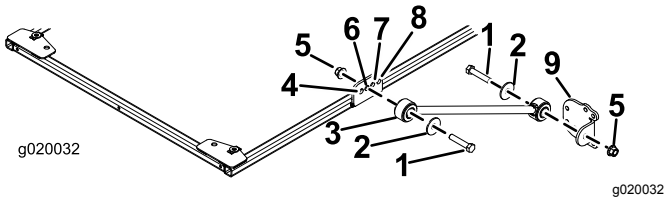

Bild 31

1. Schraube (½" x 2½")
2. Scheibe (½")
3. Strebe
4. Vorderes Loch
5. Bundmutter (½")
6. Zweites Loch
7. Drittes Loch
8. Hinteres Loch
9. Strebenhalterung

3. Befestigen Sie eine Strebenhalterung mit einer Schraube (½" x 2½"), einer Scheibe (½") und einer Bundmutter (½") an jeder Strebe, wie in Bild 31 abgebildet.
4. Befestigen Sie die Befestigungshalterungen des Überrollschutzes an der Oberseite des Überrollbügels der Zugmaschine (Bild 32). Stellen Sie sicher, dass der Überrollbügel in den Befestigungshalterungen des Überrollschutzes zentriert ist.

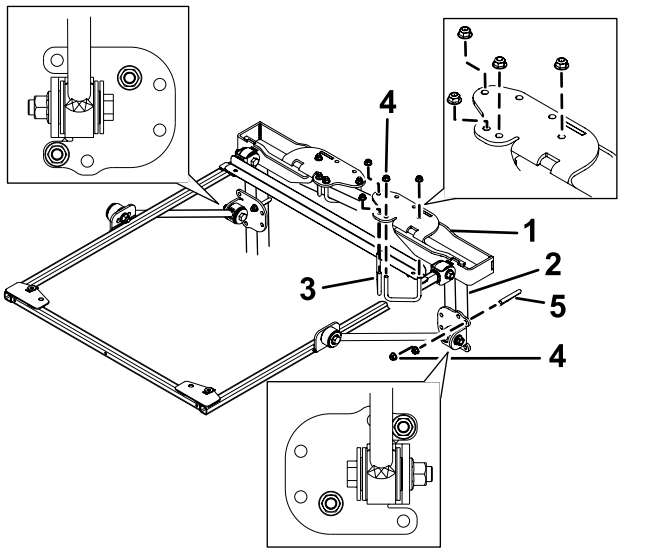

Bild 32

1. Überrollschutz-Befestigungshalterung
2. Überrollbügelstrebe
3. U-Bügel (2¾")
4. Bundmutter (⅜")
5. U-Bügel (4")

5. Befestigen Sie jede Befestigungshalterung des Überrollschutzes mit zwei U-Bügeln (2¾") und vier Bundmuttern in den in Bild 32 abgebildeten Befestigungslöchern an der Oberseite des Überrollbügels.
6. Befestigen Sie jede Strebenhalterung lose mit einem U-Bügel (4") und zwei Bundmuttern in den in Bild 32 abgebildeten Befestigungslöchern an den Streben des Überrollbügels.
7. Verschieben Sie die Strebenhalterungen an den vertikalen Überrollbügelstreben nach oben oder unten, bis der Sonnendachrahmen mit dem Boden nivelliert ist.

   Hinweis: Stellen Sie mit einer Wasserwaage sicher, dass der Rahmen mit dem Boden nivelliert ist.

   Hinweis: Verwenden Sie die vorderen oder hinteren Befestigungslöcher in der Strebenhalterung, wenn weitere Einstellungen erforderlich sind.
8. Ziehen Sie die Bundmuttern an den U-Bügeln an, um die Befestigungshalterungen an den Streben zu befestigen.
9. Ziehen Sie alle restlichen Bundmuttern wie folgt an:

- Ziehen Sie die Bundmuttern (⅜") bis auf 41–55 N·m an.
- Ziehen Sie die Bundmuttern (½") bis auf 113-141 N·m an.

10. Entfernen Sie die Bundkopfschrauben, mit denen die Rahmenausfluchtungsstange am Rahmen befestigt ist, und nehmen Sie die Ausfluchtungsstange ab. Bewahren Sie die Schrauben für die Befestigung des Sonnendachs auf.
11. Positionieren Sie das Sonnendach beim Ausfluchten der Befestigungslöcher am Rahmen wie in Bild 33 abgebildet.

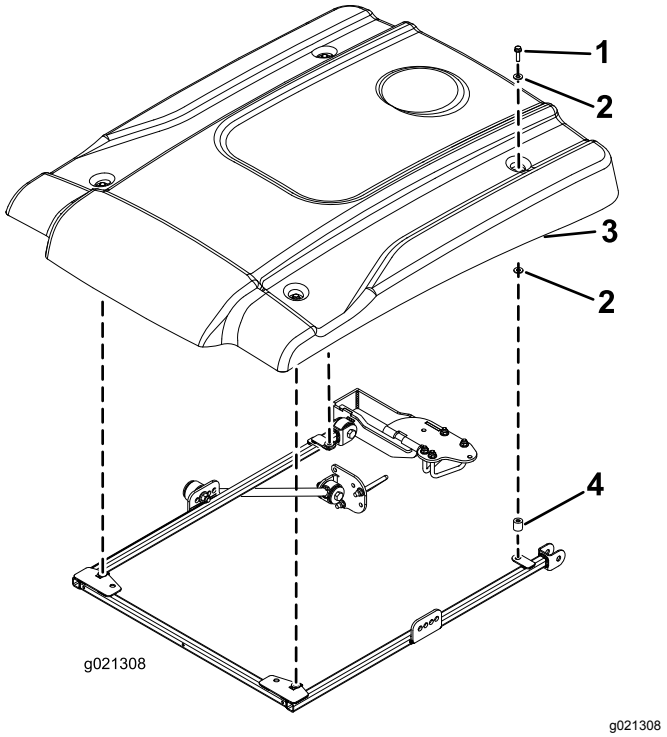

Bild 33

1. Bundkopfschraube (5/16" x 2¼")
2. Kleine Scheibe
3. Sonnendach
4. Distanzstück

12. Befestigen Sie jede Ecke des Sonnendachs mit einer Bundkopfschraube (5/16" x 2¼"), zwei kleinen Scheiben und einem Distanzstück lose am Rahmen (Bild 33). Legen Sie eine Scheibe an jeder Seite der Gummidichtung des Sonnendachs auf.
13. Ziehen Sie die Befestigungsschrauben des Sonnendachs bis auf 5-6 N·m an.

Wichtig: **Ziehen Sie die Befestigungsschrauben nicht zu fest an, da das Sonnendach Risse bekommen kann.**

Montieren des Sonnendachs

Reelmaster 3100 und 3550 oder Groundsmaster 3500 und 3505

(Nur ab Seriennummer 400000000)

1. Zum richtigen Ausfluchten des Rahmens befestigen Sie die Rahmenausfluchtungsstange mit zwei Bundkopfschrauben (5/16" x 1¼") an den Befestigungsnasen hinten am Sonnendachrahmen, wie in Bild 34 abgebildet.

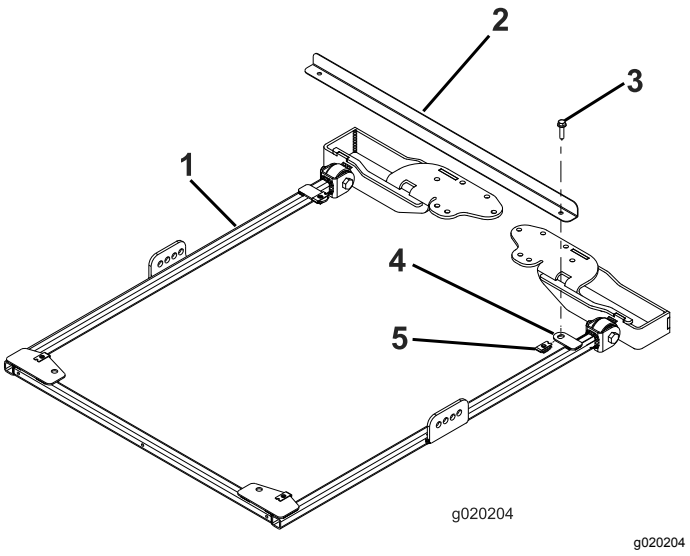

Bild 34

1. Sonnendachrahmen
2. Rahmenausfluchtungsstange
3. Bundkopfschraube (5/16" x 1¼")
4. Befestigungsnase
5. Befestigungsmutter

2. Befestigen Sie an jeder Seite des Sonnendachrahmens eine Strebe mit einer Schraube (½" x 2½"), einer Scheibe (½") und einer Bundmutter (½") lose im dritten Loch der Strebenhalterung, wie in Bild 35 abgebildet.

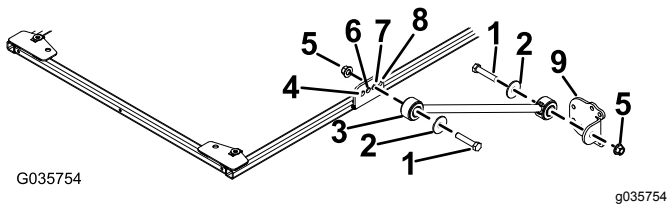

Bild 35

1. Schraube (½" x 2½")
2. Scheibe (½")
3. Strebe
4. Vorderes Loch
5. Bundmutter (½")
6. Zweites Loch
7. Drittes Loch
8. Hinteres Loch
9. Strebenhalterung

3. Befestigen Sie eine Strebenhalterung mit einer Schraube (½" x 2½"), einer Scheibe (½") und einer Bundmutter (½") an jeder Strebe, wie in Bild 35 abgebildet.
4. Befestigen Sie die Befestigungshalterungen des Überrollschutzes an der Oberseite des Überrollbügels der Zugmaschine (Bild 36). Stellen Sie sicher, dass der Überrollbügel in den Befestigungshalterungen des Überrollschutzes zentriert ist.

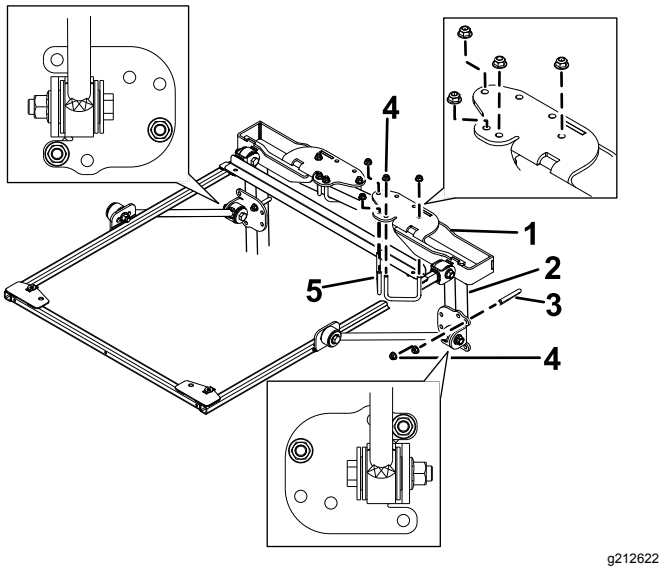

Bild 36

1. Überrollschutz-Befestigungshalterung
2. Überrollbügelstrebe
3. U-Bügel (4")
4. Bundmutter (⅜")
5. U-Bügel (2¾")

5. Befestigen Sie jede Befestigungshalterung des Überrollschutzes mit zwei U-Bügeln (2¾") und vier Bundmuttern in den in Bild 36 abgebildeten Befestigungslöchern an der Oberseite des Überrollbügels.
6. Befestigen Sie jede Strebenhalterung lose mit einem U-Bügel (4") und zwei Bundmuttern in den in Bild 36 abgebildeten Befestigungslöchern an den Streben des Überrollbügels.
7. Verschieben Sie die Strebenhalterung an den vertikalen Überrollbügelstreben nach oben oder unten, bis der Sonnendachrahmen mit dem Boden nivelliert ist.

   Hinweis: Stellen Sie mit einer Wasserwaage sicher, dass der Rahmen mit dem Boden nivelliert ist.

   Hinweis: Verwenden Sie die vorderen oder hinteren Befestigungslöcher in der Strebenhalterung, wenn weitere Einstellungen erforderlich sind.
8. Ziehen Sie die Bundmuttern an den U-Bügeln an, um die Befestigungshalterungen an den Streben zu befestigen
9. Ziehen Sie alle restlichen Bundmuttern wie folgt an:
   - Ziehen Sie die Bundmuttern (⅜") bis auf 41–55 N·m an.
   - Ziehen Sie die Bundmuttern (½") bis auf 113–141 N·m an.
10. Entfernen Sie die Bundkopfschrauben, mit denen die Rahmenausfluchtungsstange am Rahmen befestigt ist, und nehmen Sie die Ausfluchtungsstange ab. Bewahren Sie die Schrauben für die Befestigung des Sonnendachs auf.
11. Positionieren Sie das Sonnendach beim Ausfluchten der Befestigungslöcher am Rahmen wie in Bild 37 abgebildet.

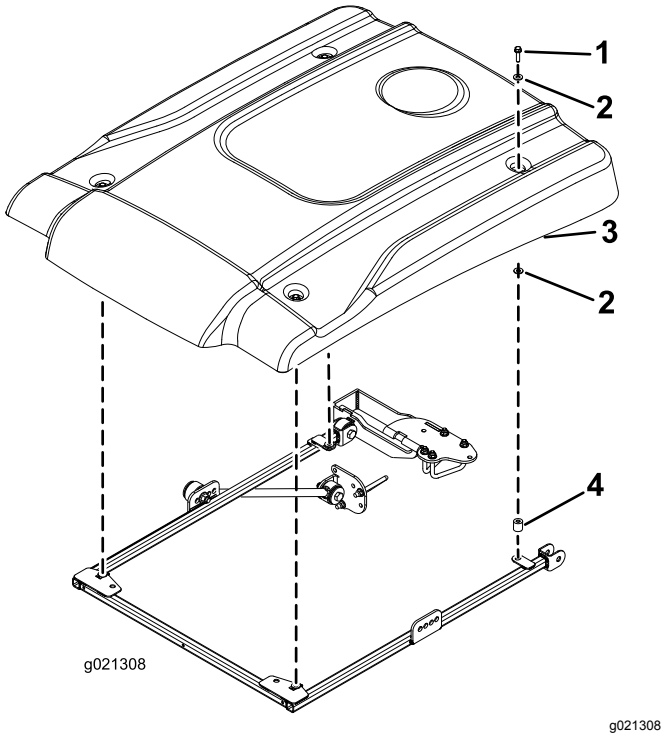

Bild 37

1. Bundkopfschraube (5/16" x 1¼")
2. Kleine Scheibe
3. Sonnendach
4. Distanzstück

12. Befestigen Sie jede Ecke des Sonnendachs mit einer Bundkopfschraube (5/16" x 1¼") und zwei kleinen Scheiben und einem Distanzstück lose am Rahmen (Bild 37). Legen Sie eine Scheibe an jeder Seite der Gummidichtung des Sonnendachs auf.
13. Ziehen Sie die Befestigungsschrauben des Sonnendachs bis auf 5-6 N·m an.

   Wichtig: **Ziehen Sie die Befestigungsschrauben nicht zu fest an, da das Sonnendach Risse bekommen kann.**

Betrieb

Transportieren der Maschine

Vergurten Sie das Sonnendach beim Transportieren der Maschine in den zwei Löchern vorne am Sonnendachrahmen (unter dem Sonnendach) an einer sicheren Stelle an der Maschine, damit es nicht vom Wind angehoben wird (Bild 38).

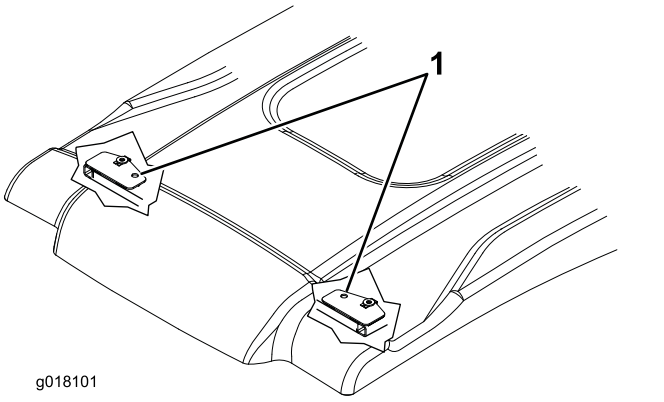

Bild 38

1. Vergurtungslöcher

Wartung

Prüfen und Anziehen der Befestigungen

Prüfen Sie die Befestigungen nach acht Betriebsstunden und ziehen sie an. Prüfen Sie die Befestigungen in regelmäßigen Abständen und ziehen sie an.

Reinigen des Sonnendachs

Reinigen Sie es mit bloßen Händen, einem weichen Tuch oder Schwamm und verwenden Sie eine milde Seifenlauge, um festgetrockneten Schmutz oder andere Rückstände zu entfernen oder zu lösen.

Hinweis: Verwenden Sie keine Reinigungsmittel oder Tücher, die die Oberfläche des Sonnendachs verkratzen und beschädigen können. Testen Sie das Reinigungsmittel oder Tuch an einer unauffälligen Stelle.