Form No. 3408-264 Rev D

Hvid eller rød universalsolskærm

Groundsmaster®- og Reelmaster®-traktionsenheder

Modelnr. 30349

Modelnr. 30552

Monteringsvejledning

ADVARSEL

CALIFORNIEN
Advarsel i henhold til erklæring nr. 65

Dette produkt indeholder et eller flere kemikalier, der ifølge staten Californien er kræftfremkaldende og giver medfødte defekter eller forplantningsskader.

Sikkerhed

Generelt

Selvom risikostyring og ulykkesforebyggelse delvist afhænger af køretøjets konstruktion og udformning, afhænger disse faktorer endvidere af, at det personale, der skal betjene, transportere, vedligeholde og opbevare maskinen, er uddannet i brugen af maskinen og udviser den fornødne opmærksomhed. Ukorrekt brug eller vedligeholdelse af maskinen kan medføre personskade eller død. lagttag følgende sikkerhedsanvisninger for at mindske risikoen for personskader eller dødsulykker.

Før betjening

1. Læs og forstå indholdet i *monteringsvejledningen*, før solskærmen monteres.
2. Sørg for, at alle afskærmninger, sikkerhedsanordninger og mærkater er i orden og sidder korrekt. Hvis en afskærmning, sikkerhedsanordning eller mærkat er defekt, ulæselig eller beskadiget, skal den repareres eller udskiftes, før maskinen sættes i drift.
3. Styrtbøjlen må på ingen måde svejses, beskæres, bores, ændres eller fjernes.
4. Tilspænd løse møtrikker, bolte eller skruer for at sikre, at maskinen er i sikker driftsmæssig stand.

Under drift

1. Vær yderst forsigtig, når du arbejder tæt på hegn, grøfter eller på bakkeskråninger.
2. Kontroller omhyggeligt, om der er fri højde over dit hoved, dvs. om der er fri for grene, døråbninger, elektriske ledninger, før du kører under nogen genstand, og kom ikke i berøring med sådanne.
3. Bind solskærmens ramme fast, når du transporterer maskinen.
4. Brug høreværn, når du betjener en maskine med en solskærm.

Vedligeholdelse og service

1. Før du servicerer eller udfører justeringer, skal du sænke redskabet, slukke for motoren, aktivere parkeringsbremsen og tage nøglen ud.
2. Sørg for, at maskinen er i sikker driftsmæssig stand ved at holde alle møtrikker, bolte og skruer fast tilspændte.
3. Husk at benytte beskyttelsesbriller under monteringen af solskærmen.
4. Udskift en beskadiget solskærm. Foretag ikke reparation.
5. Under monteringen af solskærmen, eller når der udføres service, skal du benytte de korrekte støtter, hejseanordninger og donkrafte. Hvis solskærmen ikke er korrekt understøttet, kan den flytte sig eller vælte, hvilket kan føre til personskade.
6. Køb altid originale Toro-reservedele og originalt tilbehør for at sikre optimal ydeevne og sikkerhed. Reservedele og tilbehør fremstillet af andre producenter kan være farlige. En sådan brug kan ugyldiggøre produktgarantien fra The Toro Company.

© 2017—The Toro® Company
8111 Lyndale Avenue South
Bloomington, MN 55420

Registrer dit produkt på www.Toro.com.

CE

Oversættelse af original (DA)
Trykt i USA
Alle rettigheder forbeholdes

3408-264 D

Sikkerheds- og instruktionsmærkater

Sikkerheds- og instruktionsmærkater er klæbet på solskærmen. Påklæb en ny mærkat, hvis en mærkat bliver ulæselig eller beskadiget.



decal98-4387

98-4387

1. Advarsel – bær høreværn.

Montering

Løsdele

Brug skemaet herunder til at kontrollere, at alle dele er blevet leveret.

Beskrivelse	Antal	Anvendelse
Kræver ingen dele	–	Klargør maskinen.
Rammeenhed	1	Fastgør solskærmen på Groundsmaster 5900-maskinen.
Styrtbøjlens venstre monteringsbeslag	1	
Styrtbøjlens højre monteringsbeslag	1	
Afstiver	2	
Venstre afstiversbeslag	1	
Højre afstiversbeslag	1	
Venstre afstiversbeslag	1	
Højre afstiversbeslag	1	
Bolt (1/2 x 2-1/2 tomme)	4	
Stor spændeskive	4	
Flangemøtrik (½")	4	
Styrtbøjlens monteringsbeslag	2	
Bøjleskrue (4 tommer)	6	
Flangemøtrik (3/8 tomme)	12	
Solskærm	1	
Flangehovedbolt (5/16 x 1-1/4 tommer)	4	
Lille spændeskive	8	
Rammejusteringsstang	1	
Bolt (¾ x 4 tomme)	2	Fastgør solskærmen på Groundsmaster 3280-maskinen.
Møtrik (3/4 tomme)	2	
Spændeskive (13/16 x 1-1/2 tommer)	4	
Styrtbøjlens venstre monteringsbeslag	1	
Styrtbøjlens højre monteringsbeslag	1	
Afstiver	2	
Venstre afstiversbeslag	1	
Højre afstiversbeslag	1	
Bolt (1/2 x 2-1/2 tomme)	4	
Stor spændeskive	4	
Flangemøtrik (½")	4	
Bøjleskrue (2-3/4 tomme)	6	
Flangemøtrik (3/8 tomme)	12	
Solskærm	1	
Flangehovedbolt (5/16 x 1-1/4 tommer)	4	
Lille spændeskive	8	
Rammejusteringsstang	1	

Beskrivelse	Antal	Anvendelse
Bolt (¾" x 4")	2	Fastgør solskærmen på Groundsmaster 360- eller 7200-maskiner.
Møtrik (3/4 tomme)	2	
Spændeskive (13/16 x 1-1/2 tommer)	4	
Rammeenhed	1	
Styrtbøjlens venstre monteringsbeslag	1	
Styrtbøjlens højre monteringsbeslag	1	
Afstiver	2	
Venstre afstiversbeslag	1	
Højre afstiversbeslag	1	
Bolt (1/2 x 2-1/2 tomme)	4	
Stor spændeskive	4	
Flangemøtrik (½")	4	
Styrtbøjlens monteringsbeslag	2	
Bøjleskrue (2-3/4 tomme)	6	
Flangemøtrik (3/8 tomme)	12	
Solskærm	1	
Flangehovedbolt (5/16 x 1-1/4 tommer)	4	
Lille spændeskive	8	
Rammejusteringsstang	1	
Bolt (¾" x 4")	2	Fastgør solskærmen på Groundsmaster 4000-maskinen eller Reelmaster 3555- og 3575-maskiner.
Møtrik (3/4 tomme)	2	
Spændeskive (13/16 x 1-1/2 tommer)	4	
Rammeenhed	1	
Styrtbøjlens venstre monteringsbeslag	1	
Styrtbøjlens højre monteringsbeslag	1	
Afstiver	2	
Venstre afstiversbeslag	1	
Højre afstiversbeslag	1	
Bolt (1/2 x 2-1/2 tomme)	4	
Stor spændeskive	4	
Flangemøtrik (½")	4	
Styrtbøjlens monteringsbeslag	2	
Bøjleskrue (2-3/4 tomme)	4	
Bøjleskrue (4 tommer)	2	
Flangemøtrik (3/8 tomme)	12	
Solskærm	1	
Flangehovedbolt (5/16 x 1-1/4 tommer)	2	
Flangehovedbolt (5/16 x 2-1/4 tommer)	4	
Lille spændeskive	8	
Afstandsbøsning	4	
Rammejusteringsstang	1	

Beskrivelse	Antal	Anvendelse
Bolt (¾" x 4")	2	
Møtrik (3/4 tomme)	2	
Spændeskive (13/16 x 1-1/2 tommer)	4	
Rammeenhed	1	
Styrtbøjlens venstre monteringsbeslag	1	
Styrtbøjlens højre monteringsbeslag	1	
Styrtbøjlens venstre monteringsbeslag (fra sæt 136-1830)	1	
Styrtbøjlens højre monteringsbeslag (fra sæt 136-1830)	1	
Afstiver	2	
Venstre afstiversbeslag	1	
Højre afstiversbeslag	1	
Bolt (1/2 x 2-1/2 tomme)	4	Fastgør solskærmen på Groundsmaster 4500- og 4700-maskiner eller Reelmaster 6700- og 7000-maskiner.
Stor spændeskive	4	
Flangemøtrik (½")	4	
Styrtbøjlens monteringsbeslag	2	
Bøjleskrue (2-3/4 tomme)	4	
Bøjleskrue (4 tommer)	2	
Bøjleskrue (3-1/2 x 5 tommer fra sæt 136-1830)	4	
Bøjleskrue (4-1/2 x 3 tommer fra sæt 136-1830)	4	
Flangemøtrik (⅜ tomme)	12	
Solskærm	1	
Flangehovedbolt (5/16 x 1-1/4 tommer)	4	
Lille spændeskive	8	
Rammejusteringsstang	1	
Rammeenhed	1	
Styrtbøjlens venstre monteringsbeslag	1	
Styrtbøjlens højre monteringsbeslag	1	
Afstiver	2	
Venstre afstiversbeslag	1	
Højre afstiversbeslag	1	
Bolt (1/2 x 2-1/2 tomme)	4	
Stor spændeskive	4	Fastgør solskærmen på Reelmaster 5010- eller Groundsmaster 4300-maskinen.
Flangemøtrik (½")	4	
Styrtbøjlens monteringsbeslag	2	
Bøjleskrue (2-3/4 tomme)	6	
Flangemøtrik (3/8 tomme)	12	
Solskærm	1	
Flangehovedbolt (5/16 x 1-1/4 tommer)	4	
Lille spændeskive	8	
Rammejusteringsstang	1	

Beskrivelse	Antal	Anvendelse
Rammeenhed	1	Fastgør solskærmen på Reelmaster 3100- og 3550-maskiner eller Groundsmaster 3500- og 3505-maskiner.
Styrtbøjlens venstre monteringsbeslag	1	
Styrtbøjlens højre monteringsbeslag	1	
Afstiver	2	
Venstre afstiversbeslag	1	
Højre afstiversbeslag	1	
Bolt (1/2 x 2-1/2 tomme)	4	
Stor spændeskive	4	
Flangemøtrik (½")	4	
Bøjleskrue (2-3/4 tomme)	4	
Flangemøtrik (⅜ tomme)	12	
Solskærm	1	
Flangehovedbolt (5/16 x 1-1/4 tommer)	4	
Lille spændeskive	8	
Rammejusteringsstang	1	
Bøjleskrue (4 tommer)	2	

Klargøring af maskinen

1. Parker maskinen på en plan overflade.
2. Sænk klippeenhederne, og aktiver parkeringsbremsen.
3. Sluk motoren, og tag nøglen ud.

Fastgørelse af solskærmen

Groundsmaster 5900-maskine

1. For at justere rammen korrekt skal rammejusteringsstangen fastgøres på monteringstapperne på bagsiden af solskærmens ramme med 2 flangehovedbolte (5/16 x 1-1/4 tommer) som vist i Figur 1.

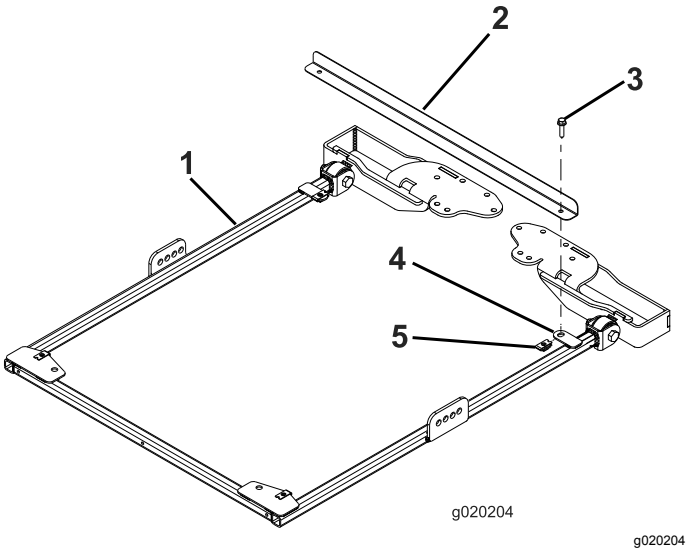

g020204

Figur 1

1. Solskærmens ramme
2. Rammejusteringsstang
3. Flangehovedbolt (5/16 x 1-1/4 tommer)
4. Monteringstap
5. Holdermøtrik

2. På hver side af solskærmens ramme skal du løst fastgøre en afstiver i det andet hul i afstiverbeslaget med en bolt (1/2 x 2-1/2 tommer), en spændeskive (1/2 tomme) og en flangemøtrik (1/2 tomme) som vist i Figur 2.

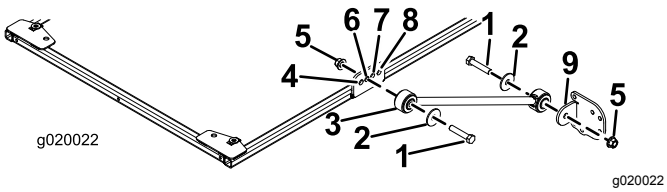

Figur 2

1. Bolt (1/2 x 2-1/2 tommer)
2. Spændeskive (1/2 tomme)
3. Afstiver
4. Forreste hul
5. Flangemøtrik (1/2 tomme)
6. Andet hul
7. Tredje hul
8. Bageste hul
9. Afstiverbeslag

3. Fastgør løst et afstiversbeslag på hver afstiver med en bolt (1/2 x 2-1/2 tommer), en spændeskive (1/2 tomme) og en flangemøtrik (1/2 tomme) som vist i Figur 2.
4. Anbring styrtbøjlens monteringsbeslag på toppen af traktionsenhedens styrtbøjle (Figur 3).

   Bemærk: Sørg for, at styrtbøjlen er placeret i midten af monteringsbeslagene.

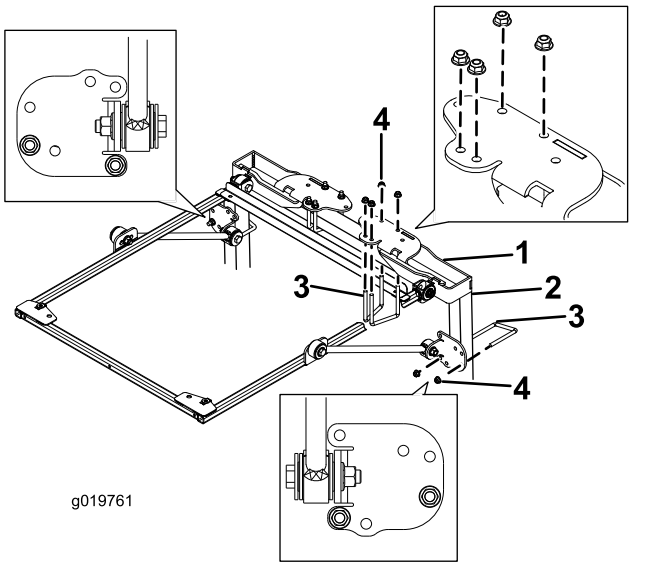

Figur 3

1. Styrtbøjlens monteringsbeslag
2. Styrtbøjlestiver
3. Bøjleskrue (4 tommer)
4. Flangemøtrik (3/8 tomme)

5. Brug de monteringshuller, der er vist i Figur 3, og fastgør hvert af styrtbøjlens monteringsbeslag til toppen af styrtbøjlen med 2 bøjleskruer (4 tommer) og 4 flangemøtrikker.
6. Brug de monteringshuller, der er vist i Figur 3, og fastgør løst hvert af afstiverbeslagene til styrtbøjlestiverne med en bøjleskrue (4 tommer) og 2 flangemøtrikker.
7. Flyt afstiverbeslaget op eller ned på de lodrette styrtbøjlestivere, indtil solskærmens ramme er på niveau med gulvet.

   Bemærk: Brug et vaterpas for at sikre, at rammen er på niveau med jorden.

   Bemærk: Brug de forreste eller bageste monteringshuller i afstiverbeslaget, hvis der er behov for yderligere justering.
8. Tilspænd derefter bøjleskruens flangemøtrikker, så monteringsbeslagene fastgøres til stiverne.
9. Tilspænd alle resterende flangemøtrikker som følger:
   - Tilspænd flangemøtrikkerne (3/8 tomme) med et moment på 41 til 55 N·m.
   - Tilspænd flangemøtrikkerne (1/2 tomme) med et moment på 113 til 141 N·m.
10. Fjern de flangehovedbolte, der fastgør rammejusteringsstangen til rammen, og fjern justeringsstangen. Behold boltene til montering af solskærmen.
11. Når du justerer monteringshullerne, skal du anbringe solskærmen på rammen som vist i Figur 4.

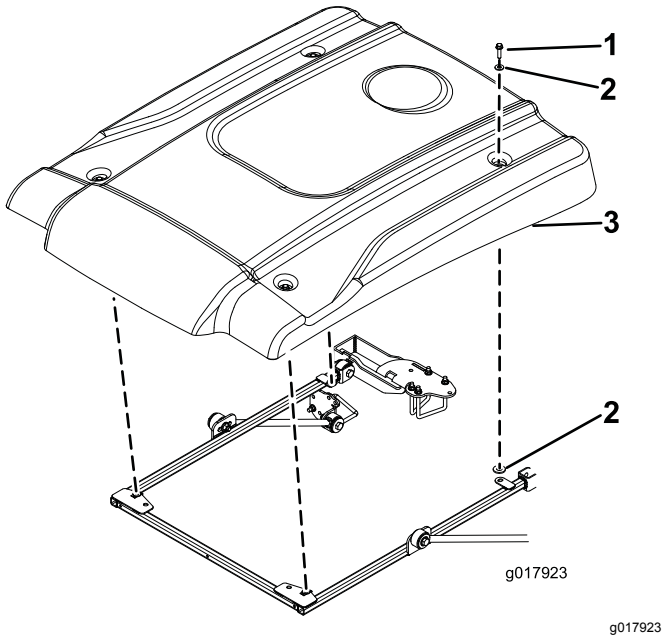

Figur 4

1. Flangehovedbolt (5/16 x 1-1/4 tommer)
2. Lille spændeskive
3. Solskærm

12. Fastgør hvert hjørne af solskærmen løst på rammen med en flangehovedbolt (5/16 x 1-1/4 tommer) og 2 små spændeskiver (Figur 4).

    Bemærk: Anbring en spændeskive på hver side af solskærmens gummikrans.

13. Tilspænd solskærmens monteringsbolte med et moment på 5 til 6 N·m.

   Vigtigt: **Overspænd ikke monteringsboltene, da solskærmen kan slå revner.**

Fastgørelse af solskærmen

Groundsmaster 3280-maskine

1. For at justere rammen korrekt skal rammejusteringsstangen fastgøres på monteringstapperne på bagsiden af solskærmens ramme med 2 flangehovedbolte (5/16 x 1-1/4 tommer) som vist i Figur 5.

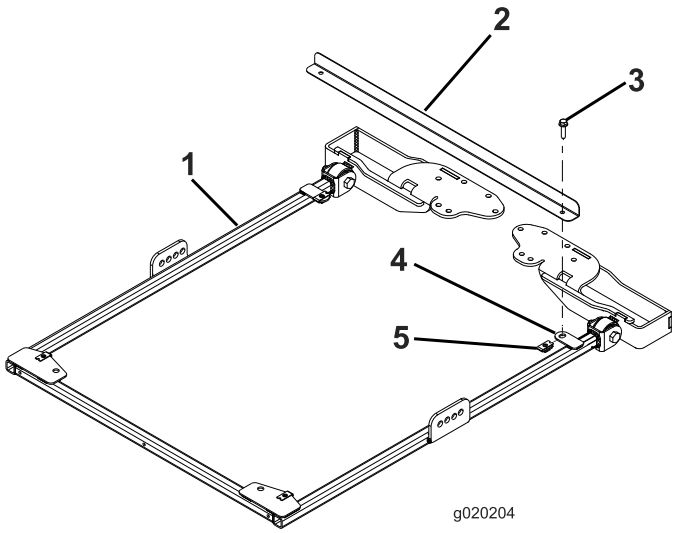

Figur 5

1. Solskærmens ramme
2. Rammejusteringsstang
3. Flangehovedbolt (5/16 x 1-1/4 tommer)
4. Monteringstap
5. Holdermøtrik

2. Fjern låseclipsene og de to pinde, når styrtbøjlen er i den hævede position (Figur 6).

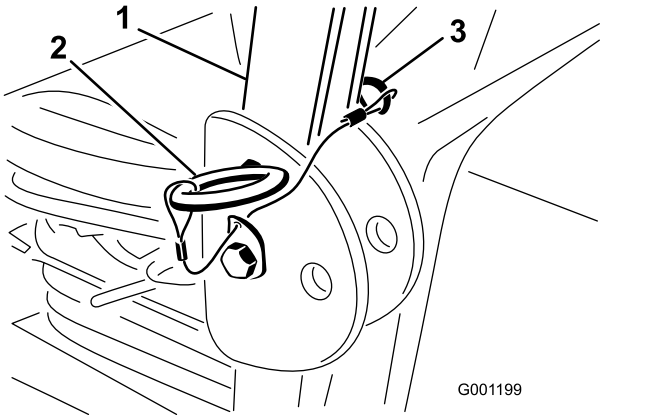

Figur 6

1. Styrtbøjle
2. Pind
3. Låseclips

3. Sæt en spændeskive (13/16 x 1-1/2 tommer) på hver bolt (3/4 x 4 tommer) som vist i Figur 7.

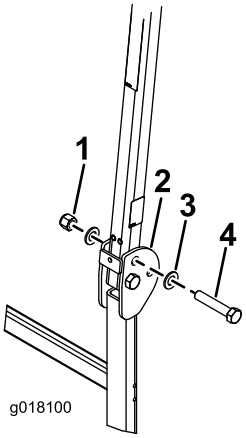

Figur 7

1. Møtrik (3/4 tomme)
2. Styrtbøjle
3. Spændeskive (13/16 x 1-1/2 tommer)
4. Bolt (3/4 x 4 tommer)

4. Fatgør boltene og spændeskiverne i de huller, hvor tapperne blev fjernet (Figur 7).
5. Fastgør en anden spændeskive på hver bolt, og fastgør med møtrikker (3/4 tomme) som vist i Figur 7. Tilspænd møtrikkerne med et moment på 323 til 396 N·m.
6. Tilspænd styrtbøjlens drejebolt (Figur 7) med et moment på 91 til 113 N·m for at undgå, at styrtbøjlen og solskærmen hopper.
7. På hver side af solskærmens ramme skal du løst fastgøre en afstiver i det andet hul i afstiverbeslaget med en bolt (1/2 x 2-1/2 tommer), en spændeskive (1/2 tomme) og en flangemøtrik (1/2 tomme) som vist i Figur 8.

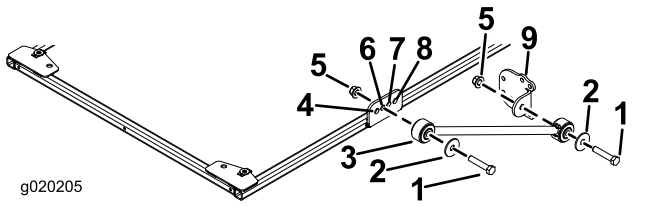

Figur 8

1. Bolt (1/2 x 2-1/2 tommer)
2. Spændeskive (1/2 tomme)
3. Afstiver
4. Forreste hul
5. Flangemøtrik (1/2 tomme)
6. Andet hul
7. Tredje hul
8. Bageste hul
9. Afstiverbeslag

8. Fastgør løst et afstiversbeslag på hver afstiver med en bolt (1/2 x 2-1/2 tommer), en spændeskive (1/2 tomme) og en flangemøtrik (1/2 tomme) som vist i Figur 8.
9. Anbring styrtbøjlens monteringsbeslag på toppen af traktionsenhedens styrtbøjle (Figur 9).

   Bemærk: Sørg for, at styrtbøjlen er placeret i midten af styrtbøjlens monteringsbeslag.

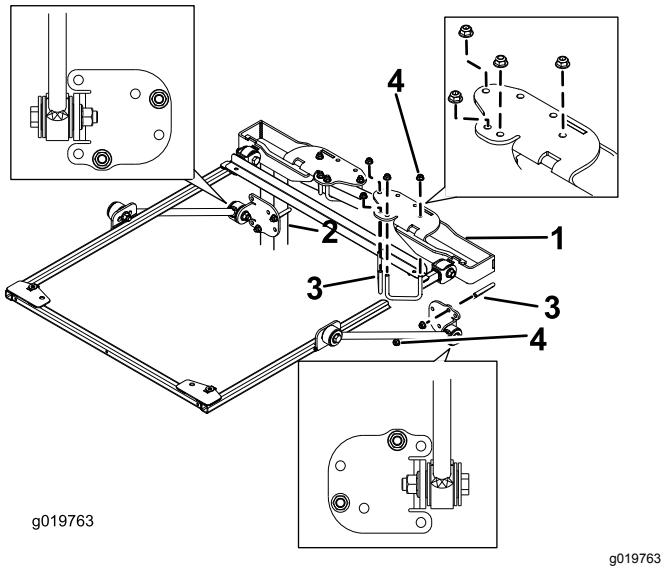

Figur 9

1. Styrtbøjlens monteringsbeslag
2. Styrtbøjlestiver
3. Bøjleskrue (2-3/4 tomme)
4. Flangemøtrik (3/8")

10. Brug de monteringshuller, der er vist i Figur 9, og fastgør hvert af styrtbøjlens monteringsbeslag til toppen af styrtbøjlen med 2 bøjleskruer (2-3/4 tommer) og 4 flangemøtrikker.
11. Brug de monteringshuller, der er vist i Figur 9, og fastgør løst hvert af afstiverbeslagene til styrtbøjlestiverne med en bøjleskrue (2-3/4 tommer) og 2 flangemøtrikker.
12. Flyt afstiverbeslaget op eller ned på de lodrette styrtbøjlestivere, indtil solskærmens ramme er på niveau med jorden. Tilspænd derefter bøjleskruens flangemøtrikker, så monteringsbeslagene fastgøres til stiverne.

    Bemærk: Brug et vaterpas for at sikre, at rammen er på niveau med jorden.

    Bemærk: Brug de forreste eller bageste monteringshuller i afstiversbeslaget, hvis der er behov for yderligere justerbarhed.
13. Tilspænd alle resterende flangemøtrikker som følger:
    - Tilspænd flangemøtrikkerne (3/8 tomme) med et moment på 41 til 55 N·m.
    - Tilspænd flangemøtrikkerne (1/2 tomme) med et moment på 113 til 141 N·m.
14. Fjern de flangehovedbolte, der fastgør rammejusteringsstangen til rammen, og fjern justeringsstangen. Behold boltene til montering af solskærmen.
15. Når du justerer monteringshullerne, skal du anbringe solskærmen på rammen som vist i Figur 10.

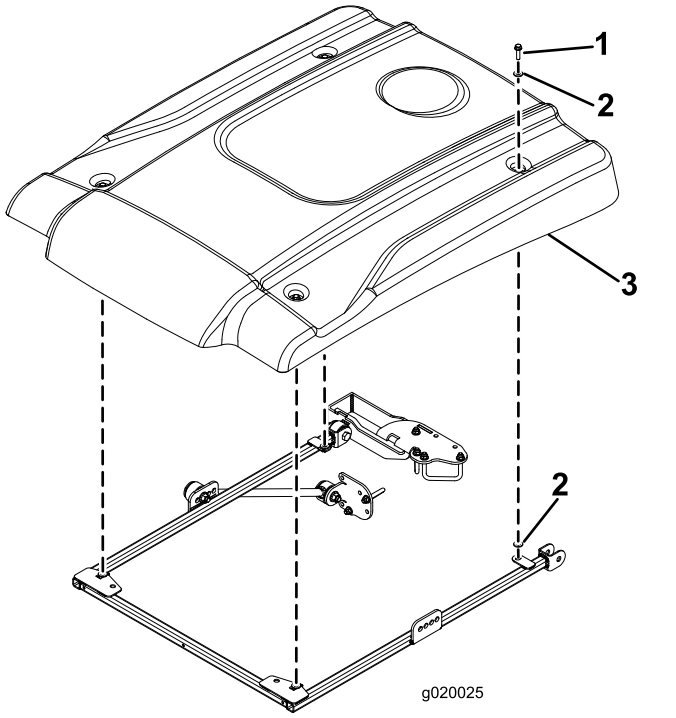

Figur 10

1. Flangehovedbolt (5/16 x 1-1/4 tommer)
2. Lille spændeskive
3. Solskærm

16. Fastgør hvert hjørne af solskærmen løst på rammen med en flangehovedbolt (5/16 x 1-1/4 tommer) og 2 små spændeskiver (Figur 10). Anbring en spændeskive på hver side af solskærmens gummikrans.

17. Tilspænd solskærmens monteringsbolte med et moment på 5 til 6 N·m.

Vigtigt: **Overspænd ikke monteringsboltene, da solskærmen kan slå revner.**

Fastgørelse af solskærmen

Groundsmaster 360- eller 7200-maskiner

1. For at justere rammen korrekt skal rammejusteringsstangen fastgøres på monteringstapperne på bagsiden af solskærmens ramme med 2 flangehovedbolte (5/16 x 1-1/4 tommer) som vist i Figur 11.

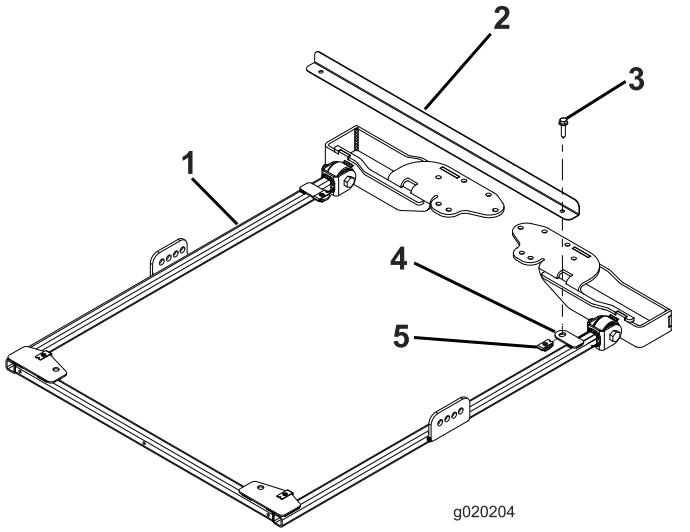

g020204

Figur 11

1. Solskærmens ramme
2. Rammejusteringsstang
3. Flangehovedbolt (5/16 x 1-1/4 tommer)
4. Monteringstap
5. Holdermøtrik

2. Fjern låseclipsene og de to pinde, når styrtbøjlen er i den hævede position (Figur 12).

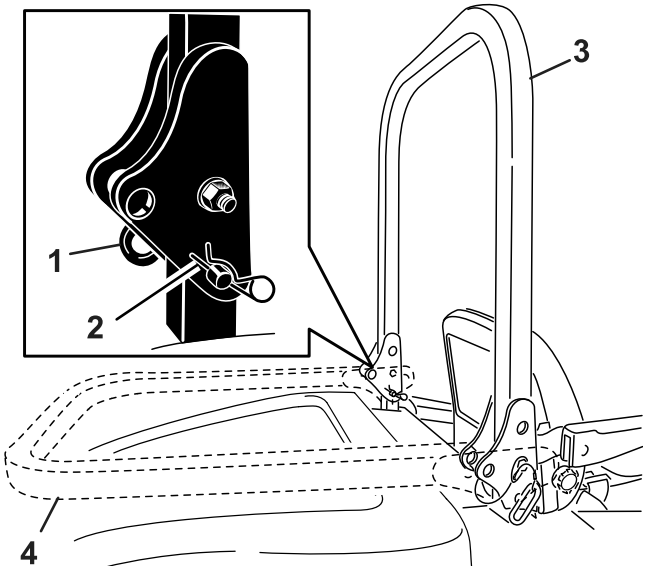

g187726

Figur 12

1. Pind
2. Låseclips
3. Styrtbøjle (hævet)
4. Styrtbøjle (sænket)

3. Sæt en spændeskive (13/16 x 1-1/2 tommer) på hver bolt (3/4 x 4 tommer) som vist i Figur 13.

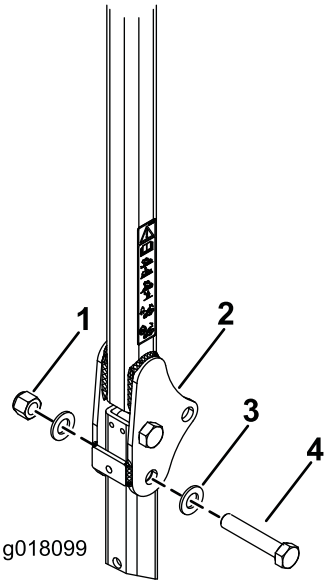

g018099

Figur 13

1. Møtrik (3/4 tomme)
2. Styrtbøjle
3. Spændeskive (13/16 x 1-1/2 tommer)
4. Bolt (3/4 x 4 tommer)

4. Fatgør boltene og spændeskiverne i de huller, hvor tapperne blev fjernet (Figur 13).
5. Fastgør en anden spændeskive på hver bolt, og fastgør med møtrikker (3/4 tomme) som vist i Figur 13. Tilspænd møtrikkerne med et moment på 323 til 396 N·m.

6. Tilspænd styrtbøjlens drejebolt (Figur 13) med et moment på 91 til 113 N·m for at undgå, at styrtbøjlen og solskærmen hopper.
7. På hver side af solskærmens ramme skal du løst fastgøre en afstiver i det andet hul i afstiverbeslaget med en bolt (1/2 x 2-1/2 tommer), en spændeskive (1/2 tomme) og en flangemøtrik (1/2 tomme) som vist i Figur 14.

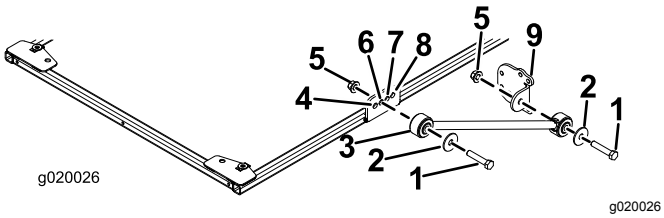

Figur 14

1. Bolt (1/2 x 2-1/2 tommer)
2. Spændeskive (1/2 tomme)
3. Afstiver
4. Forreste hul
5. Flangemøtrik (1/2 tomme)
6. Andet hul
7. Tredje hul
8. Bageste hul
9. Afstiverbeslag

8. Fastgør løst et afstiversbeslag på hver afstiver med en bolt (1/2 x 2-1/2 tommer), en spændeskive (1/2 tomme) og en flangemøtrik (1/2 tomme) som vist i Figur 14.
9. Anbring styrtbøjlens monteringsbeslag på toppen af traktionsenhedens styrtbøjle (Figur 15).

   Bemærk: Sørg for, at styrtbøjlen er placeret i midten af styrtbøjlens monteringsbeslag.

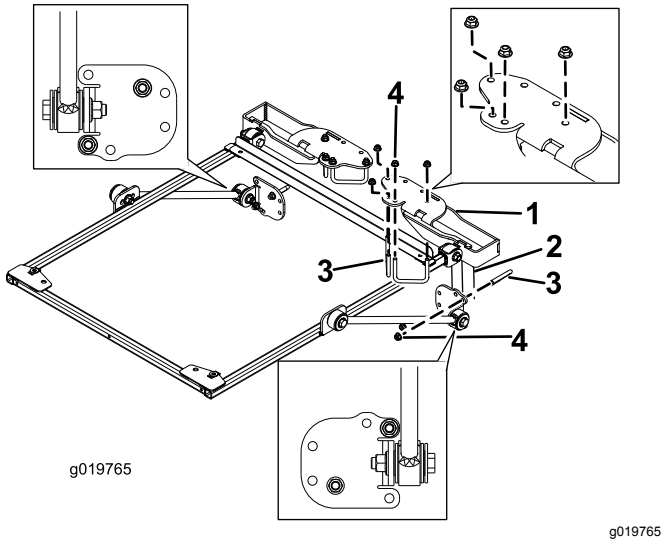

Figur 15

1. Styrtbøjlens monteringsbeslag
2. Styrtbøjlestiver
3. Bøjleskrue (2-3/4 tomme)
4. Flangemøtrik (3/8")

10. Brug de monteringshuller, der er vist i Figur 15, og fastgør hvert beslag til toppen af styrtbøjlen med 2 bøjleskruer (2-3/4 tomme) og 4 flangemøtrikker.
11. Brug de monteringshuller, der er vist i Figur 15, og fastgør løst hvert af afstiverbeslagene til styrtbøjlestiverne med en bøjleskrue (2-3/4 tommer) og 2 flangemøtrikker.
12. Flyt afstiverbeslaget op eller ned på de lodrette styrtbøjlestivere, indtil solskærmens ramme er på niveau med gulvet. Brug et vaterpas for at sikre, at rammen er på niveau med jorden. Tilspænd derefter bøjleskruens flangemøtrikker, så monteringsbeslagene fastgøres til stiverne.

    Bemærk: Brug de forreste eller bageste monteringshuller i afstiversbeslaget, hvis der er behov for yderligere justerbarhed.
13. Tilspænd alle resterende flangemøtrikker som følger:
    - Tilspænd flangemøtrikkerne (3/8 tomme) med et moment på 41 til 55 N·m.
    - Tilspænd flangemøtrikkerne (1/2 tomme) med et moment på 113 til 141 N·m.
14. Fjern de flangehovedbolte, der fastgør rammejusteringsstangen til rammen, og fjern justeringsstangen. Behold boltene til montering af solskærmen.

15. Når du justerer monteringshullerne, skal du anbringe solskærmen på rammen som vist i Figur 16.

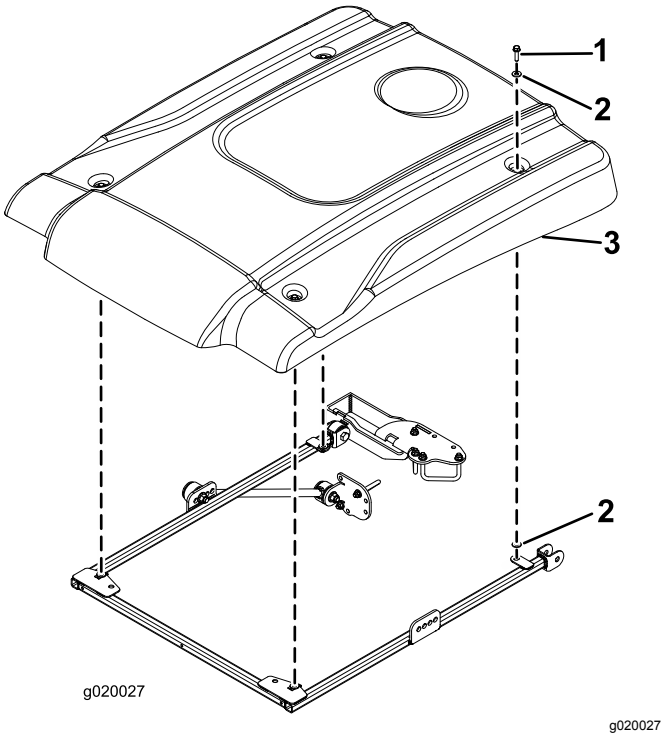

g020027

Figur 16

1. Flangehovedbolt (5/16 x 1-1/4 tommer)
2. Lille spændeskive
3. Solskærm

16. Fastgør hvert hjørne af solskærmen løst på rammen med en flangehovedbolt (5/16 x 1-1/4 tommer) og 2 små spændeskiver (Figur 16). Anbring en spændeskive på hver side af solskærmens gummikrans.
17. Tilspænd solskærmens monteringsbolte med et moment på 5 til 6 N·m.

   Vigtigt: **Overspænd ikke monteringsboltene, da solskærmen kan slå revner.**

Fastgørelse af solskærmen

Groundsmaster 4000-maskinen eller Reelmaster 3555- og 3575-maskiner

1. For at justere rammen korrekt skal rammejusteringsstangen fastgøres på monteringstapperne på bagsiden af solskærmens ramme med 2 flangehovedbolte (5/16 x 1-1/4 tommer) som vist i Figur 17.

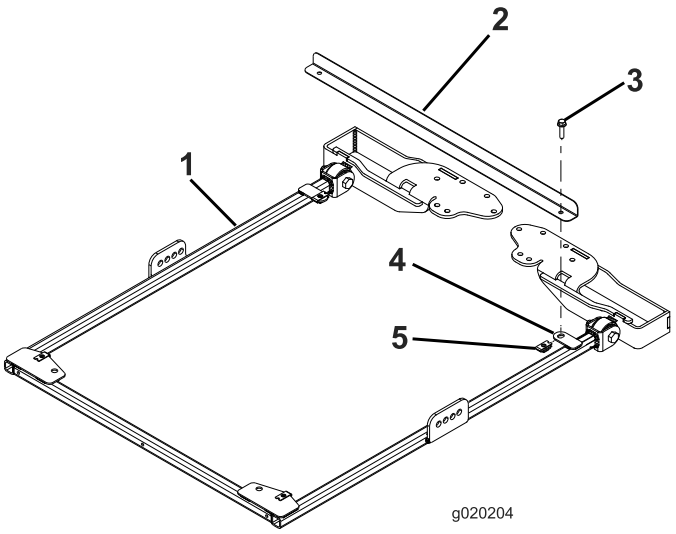

g020204

Figur 17

1. Solskærmens ramme
2. Rammejusteringsstang
3. Flangehovedbolt (5/16 x 1-1/4 tommer)
4. Monteringstap
5. Holdermøtrik

2. For model 03820 og 03821 skal du gå til trin 7. For alle andre modeller skal du fjerne låseclipsene og de to pinde, når styrtbøjlen er i den hævede position (Figur 18).

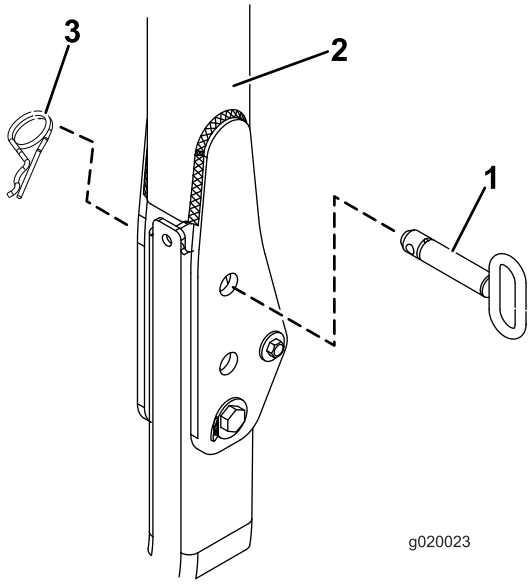

g020023

Figur 18

1. Pind
2. Styrtbøjle
3. Låseclips

3. Sæt en spændeskive (13/16 x 1-1/2 tommer) på hver bolt (3/4 x 4 tommer) som vist i Figur 19.

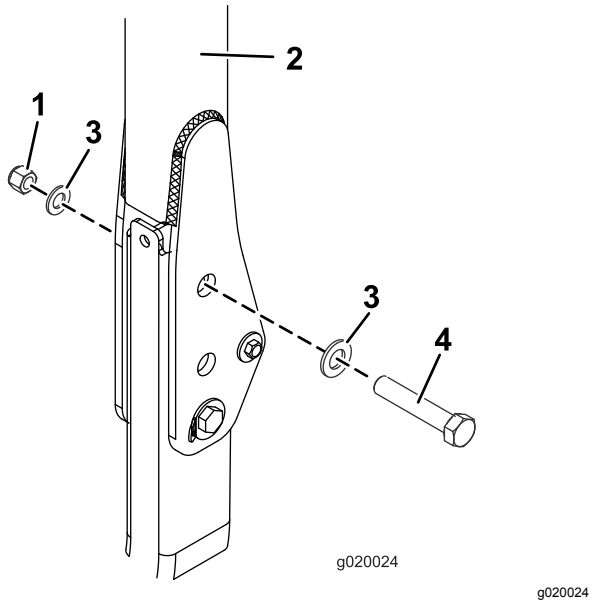

Figur 19

1. Møtrik (3/4 tomme)
2. Styrtbøjle
3. Spændeskive (13/16 x 1-1/2 tommer)
4. Bolt (3/4 x 4 tommer)

4. Fastgør boltene og spændeskiverne i de huller, hvor tapperne blev fjernet (Figur 19).
5. Fastgør en anden spændeskive på hver bolt, og fastgør med en møtrik (3/4 tomme) som vist i Figur 19. Tilspænd møtrikkerne med et moment på 323 til 396 N·m.
6. Tilspænd styrtbøjlens drejebolt (Figur 19) med et moment på 91 til 113 N·m for at undgå, at styrtbøjlen og solskærmen hopper.
7. På hver side af solskærmens ramme skal der løst fastgøres en afstiver på afstiversbeslaget på følgende måde:
   - På modellerne 03820, 03821, 30604, 30605, 30608 og 30609 skal du på hver side af solskærmens ramme løst fastgøre en afstiver i det **bageste** hul i afstiversbeslaget med en bolt (1/2 x 2-1/2 tommer), en spændeskive (1/2 tomme) og en flangemøtrik (1/2 tomme) som vist i Figur 20.
   - På modellerne 30446, 30446N, 30447 og 30447N skal du på hver side af solskærmens ramme løst fastgøre en afstiver i det **andet** hul i afstiversbeslaget med en bolt (1/2 x 2-1/2 tommer), en spændeskive (1/2 tomme) og en flangemøtrik (1/2 tomme) som vist i Figur 21.

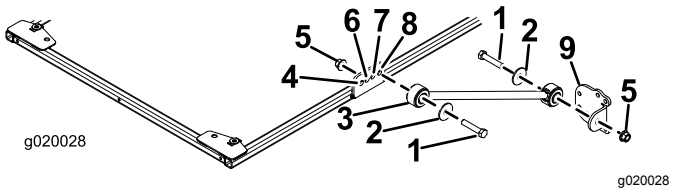

Figur 20

Model 03820, 03821, 30604, 30605, 30608 og 30609

1. Bolt (1/2 x 2-1/2 tommer)
2. Spændeskive (1/2 tomme)
3. Afstiver
4. Forreste hul
5. Flangemøtrik (1/2 tomme)
6. Andet hul
7. Tredje hul
8. Bageste hul
9. Afstiverbeslag

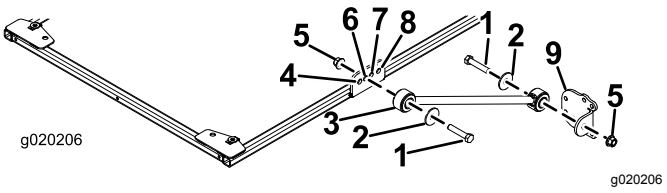

Figur 21

Model 30446, 30446N, 30447 og 30447N

1. Bolt (1/2 x 2-1/2 tommer)
2. Spændeskive (1/2 tomme)
3. Afstiver
4. Forreste hul
5. Flangemøtrik (1/2 tomme)
6. Andet hul
7. Tredje hul
8. Bageste hul
9. Afstiverbeslag

8. Fastgør løst et afstiversbeslag på hver afstiver med en bolt (1/2 x 2-1/2 tommer), en spændeskive (1/2 tomme) og en flangemøtrik (1/2 tomme) som vist i Figur 20.
9. Anbring styrtbøjlens monteringsbeslag på toppen af traktionsenhedens styrtbøjle (Figur

22). Sørg for, at styrtbøjlen er placeret i midten af styrtbøjlens monteringsbeslag.

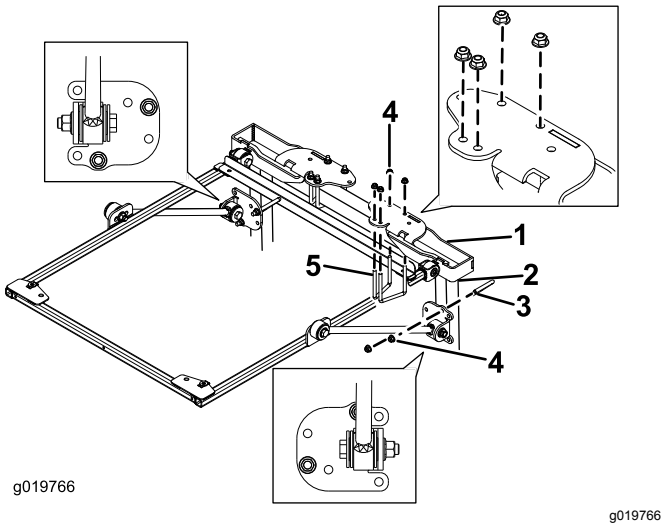

Figur 22

1. Styrtbøjlens monteringsbeslag
2. Styrtbøjlestiver
3. Bøjleskrue (4 tommer)
4. Flangemøtrik (3/8 tomme)
5. Bøjleskrue (2-3/4 tomme)

10. Brug de monteringshuller, der er vist i Figur 22, og fastgør hvert af styrtbøjlens monteringsbeslag til toppen af styrtbøjlen med 2 bøjleskruer (2-3/4 tommer) og 4 flangemøtrikker.
11. Brug de monteringshuller, der er vist i Figur 22, og fastgør løst hvert af afstiverbeslagene til styrtbøjlestiverne med en bøjleskrue (4 tommer) og 2 flangemøtrikker.
12. Flyt afstiverbeslaget op eller ned på de lodrette styrtbøjlestivere, indtil solskærmens ramme er på niveau med gulvet.

    Bemærk: Brug et vaterpas for at sikre, at rammen er på niveau med jorden.

    Bemærk: Brug de forreste monteringshuller i afstiverbeslaget, hvis der er behov for yderligere justering.
13. Tilspænd derefter bøjleskruens flangemøtrikker, så monteringsbeslagene fastgøres til stiverne.
14. Tilspænd alle resterende flangemøtrikker som følger:
    - Tilspænd flangemøtrikkerne (3/8 tomme) med et moment på 41 til 55 N·m.
    - Tilspænd flangemøtrikkerne (1/2 tomme) med et moment på 113 til 141 N·m.
15. Fjern de flangehovedbolte, der fastgør rammejusteringsstangen til rammen, og fjern justeringsstangen.
16. Når du justerer monteringshullerne, skal du anbringe solskærmen på rammen som vist i Figur 23.

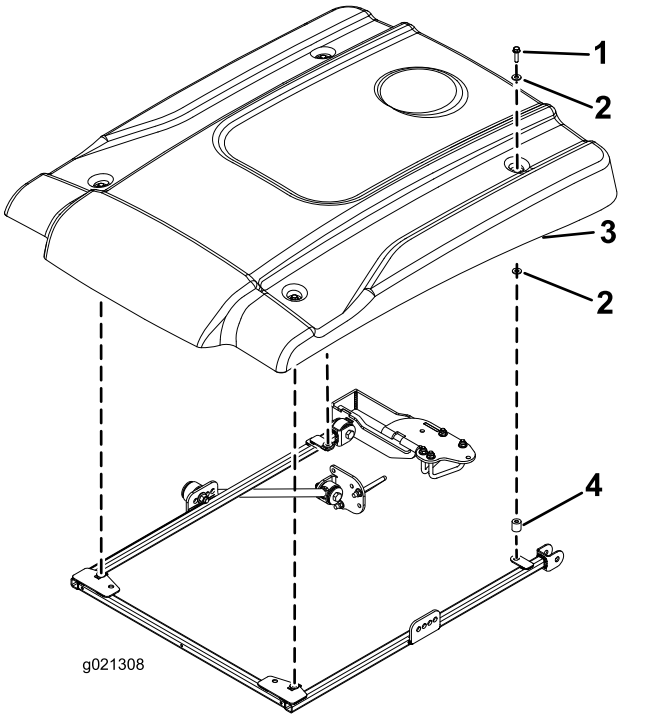

Figur 23

1. Flangehovedbolt (5/16 x 2-1/4 tommer)
2. Lille spændeskive
3. Solskærm
4. Afstandsbøsning

17. Monter hvert hjørne af solskærmen løst på rammen med en flangehovedbolt (5/16 x 2-1/4 tommer), 2 små spændeskiver og en afstandsbøsning (Figur 23). Anbring en spændeskive på hver side af solskærmens gummikrans. Placer afstandsbøsningerne mellem den nederste lille spændeskive og rammen.
18. Tilspænd solskærmens monteringsbolte med et moment på 5 til 6 N·m.

    Vigtigt: **Overspænd ikke monteringsboltene, da solskærmen kan slå revner.**

Fastgørelse af solskærmen

Groundsmaster 4500- og 4700-maskiner eller Reelmaster 6700- og 7000-maskiner

Vigtigt: **Monteringssættet (delnr. 136-1830) skal bruges til Groundsmaster 4500 og 4700 med serienummer 400000001 og opefter.**

1. For at justere rammen korrekt skal rammejusteringsstangen fastgøres på monteringstapperne på bagsiden af solskærmens ramme med 2 flangehovedbolte (5/16 x 1-1/4 tommer) som vist i Figur 24.

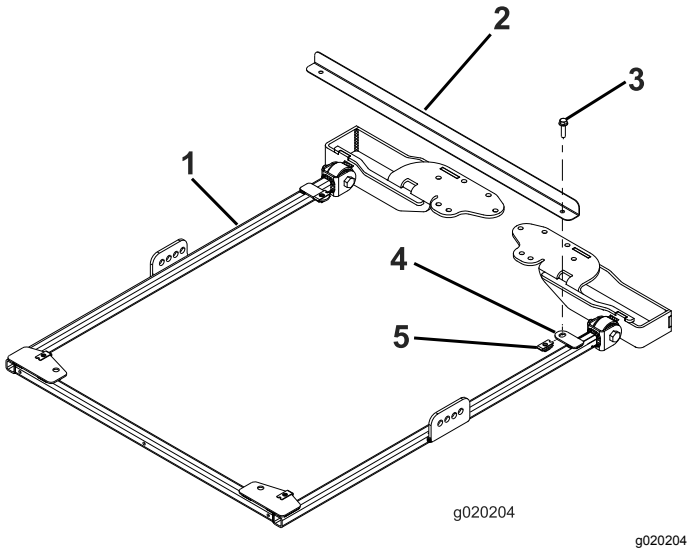

Figur 24

1. Solskærmens ramme
2. Rammejusteringsstang
3. Flangehovedbolt (5/16 x 1-1/4 tommer)
4. Monteringstap
5. Holdermøtrik

2. For Groundsmaster 4500- og 4700-maskiner med serienummer 400000001 og opefter fortsættes som følger. For alle andre maskiner fortsættes med trin 3.

   A. Fjern låseclipsen og pinden, når styrtbøjlen er i den hævede position.

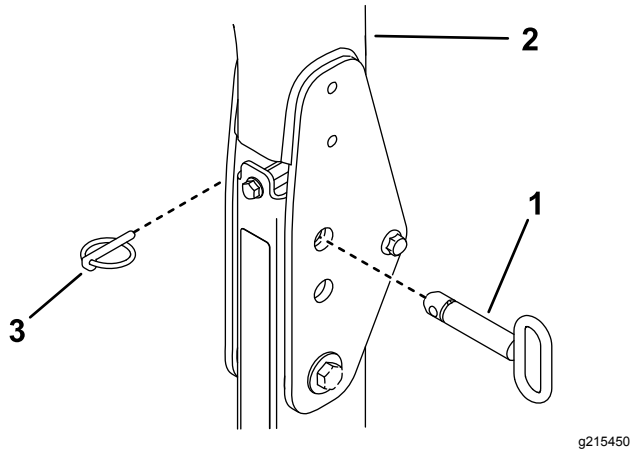

Figur 25

1. Låseclips
2. Styrtbøjle
3. Pind

   B. Sæt en spændeskive (13/16 x 1-1/2 tommer) på hver bolt (3/4 x 4 tommer) som vist i Figur 26.

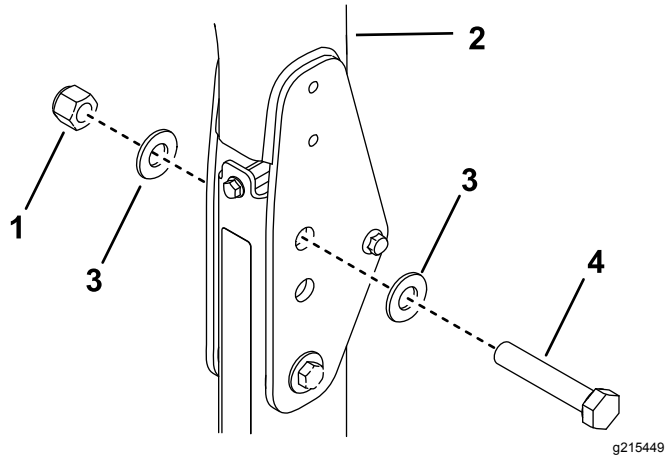

Figur 26

1. Møtrik (3/4 tomme)
2. Styrtbøjle
3. Spændeskive (13/16 x 1-1/2 tommer)
4. Bolt (3/4 x 4 tommer)

   C. Fatgør boltene og spændeskiverne i de huller, hvor tapperne blev fjernet (Figur 26).

   D. Fastgør endnu en spændeskive på hver bolt, og fastgør den med en møtrik (3/4 tomme) som vist i Figur 26.

   E. Tilspænd styrtbøjlens drejebolt med et moment på 91 til 113 N·m for at undgå, at styrtbøjlen og solskærmen hopper.

3. På hver side af solskærmens ramme skal du løst fastgøre en afstiver i det andet hul i afstiverbeslaget med en bolt (1/2 x 2-1/2 tommer), en spændeskive (1/2 tomme) og en flangemøtrik (1/2 tomme) som vist i Figur 27.

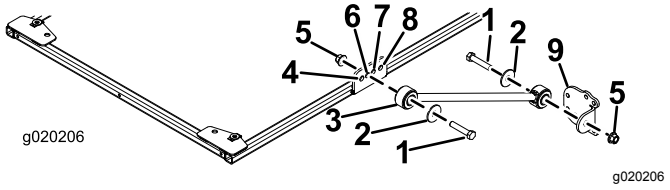

Figur 27

1. Bolt (1/2 x 2-1/2 tommer)
2. Spændeskive (1/2 tomme)
3. Afstiver
4. Forreste hul
5. Flangemøtrik (1/2 tomme)
6. Andet hul
7. Tredje hul
8. Bageste hul
9. Afstiverbeslag

4. Fastgør løst et afstiversbeslag på hver afstiver med en bolt (1/2 x 2-1/2 tommer), en spændeskive (1/2 tomme) og en flangemøtrik (1/2 tomme) som vist i Figur 27.

5. Anbring styrtbøjlens monteringsbeslag på toppen af traktionsenhedens styrtbøjle (Figur 28). Sørg for, at styrtbøjlen er placeret i midten af styrtbøjlens monteringsbeslag.

Bemærk: Brug styrtbøjlens monteringsbeslag fra monteringssættet (delnr. 136-1830) til Groundsmaster 4500- og 4700-maskiner med serienummer 400000001 og opefter.

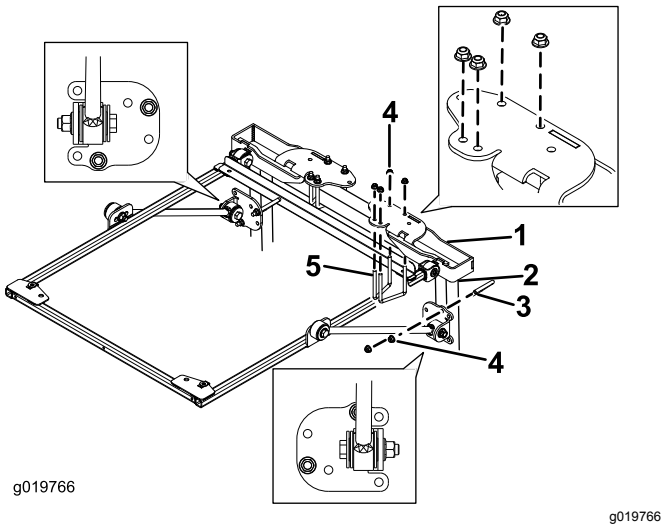

g019766

Figur 28

1. Styrtbøjlens monteringsbeslag
2. Styrtbøjlestiver
3. Bøjleskrue (4 tommer)
4. Flangemøtrik (3/8 tomme)
5. Bøjleskrue (2-3/4 tomme)

6. Brug de monteringshuller, der er vist i Figur 28, og fastgør hvert af styrtbøjlens monteringsbeslag til toppen af styrtbøjlen med 2 bøjleskruer (2-3/4 tommer) og 4 flangemøtrikker.

   Bemærk: Brug bøjleskruen (3½" x 5") fra monteringssættet (delnr. 136-1830) til Groundsmaster 4500- og 4700-maskiner med serienummer 400000001 og opefter.

7. Brug de monteringshuller, der er vist i Figur 28, og fastgør løst hvert af afstiverbeslagene til styrtbøjlestiverne med en bøjleskrue (4") og 2 flangemøtrikker.

   Bemærk: Brug bøjleskruen (4½" x 3") fra monteringssættet (delnr. 136-1830) til Groundsmaster 4500- og 4700-maskiner med serienummer 400000001 og opefter.

8. Flyt afstiverbeslaget op eller ned på de lodrette styrtbøjlestivere, indtil solskærmens ramme er på niveau med gulvet.

   Bemærk: Brug et vaterpas for at sikre, at rammen er på niveau med jorden.

   Bemærk: Brug de forreste eller bageste monteringshuller i afstiverbeslaget, hvis der er behov for yderligere justering.

9. Tilspænd derefter bøjleskruens flangemøtrikker, så monteringsbeslagene fastgøres til stiverne.

10. Tilspænd alle resterende flangemøtrikker som følger:
    - Tilspænd flangemøtrikkerne (3/8 tomme) med et moment på 41 til 55 N·m.
    - Tilspænd flangemøtrikkerne (1/2 tomme) med et moment på 113 til 141 N·m.

11. Fjern de flangehovedbolte, der fastgør rammejusteringsstangen til rammen, og fjern justeringsstangen. Behold boltene til montering af solskærmen.

12. Når du justerer monteringshullerne, skal du anbringe solskærmen på rammen som vist i Figur 29.

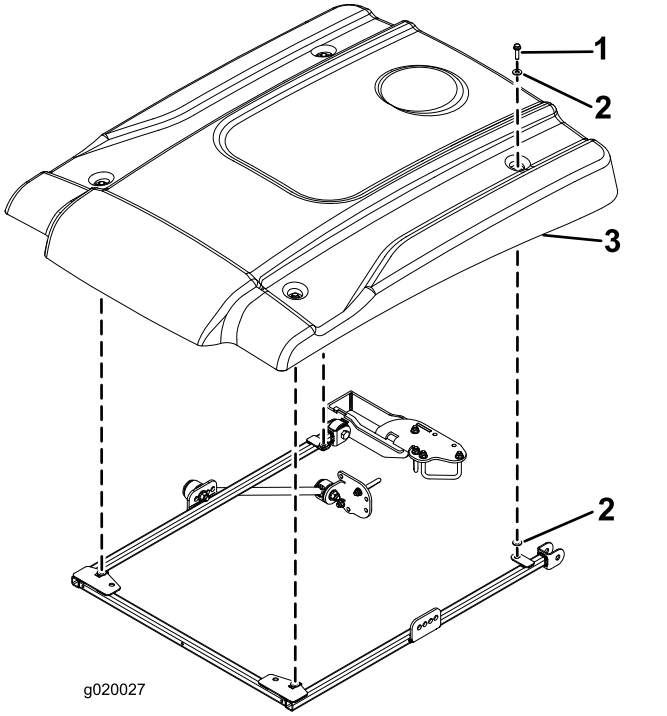

g020027

Figur 29

1. Flangehovedbolt (5/16 x 2-1/4 tommer)
2. Lille spændeskive
3. Solskærm

13. Monter hvert hjørne af solskærmen løst på rammen med en flangehovedbolt (5/16 x 2-1/4 tommer) og 2 små spændeskiver (Figur 29). Anbring en spændeskive på hver side af solskærmens gummikrans.

14. Tilspænd solskærmens monteringsbolte med et moment på 5 til 6 N·m.

    ***Vigtigt:* Overspænd ikke monteringsboltene, da solskærmen kan slå revner.**

Fastgørelse af solskærmen

Reelmaster 5010- eller Groundsmaster 4300-maskine

1. For at justere rammen korrekt skal rammejusteringsstangen fastgøres på monteringstapperne på bagsiden af solskærmens ramme med 2 flangehovedbolte (5/16 x 1-1/4 tommer) som vist i Figur 30.

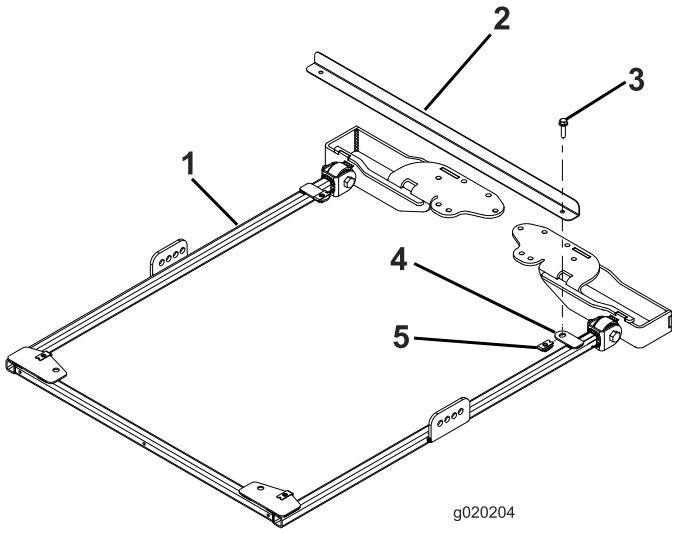

Figur 30

1. Solskærmens ramme
2. Rammejusteringsstang
3. Flangehovedbolt (5/16 x 1-1/4 tommer)
4. Monteringstap
5. Holdermøtrik

2. På hver side af solskærmens ramme skal du løst fastgøre en afstiver i det andet hul i afstiverbeslaget med en bolt (1/2 x 2-1/2 tommer), en spændeskive (1/2 tomme) og en flangemøtrik (1/2 tomme) som vist i Figur 31.

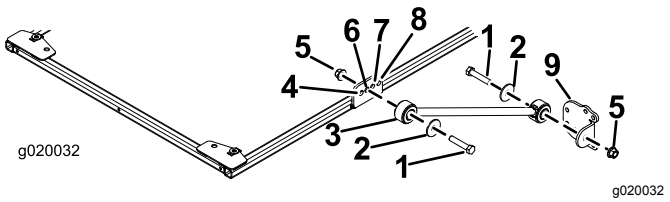

Figur 31

1. Bolt (1/2 x 2-1/2 tommer)
2. Spændeskive (1/2 tomme)
3. Afstiver
4. Forreste hul
5. Flangemøtrik (1/2 tomme)
6. Andet hul
7. Tredje hul
8. Bageste hul
9. Afstiverbeslag

3. Fastgør løst et afstiversbeslag på hver afstiver med en bolt (1/2 x 2-1/2 tommer), en spændeskive (1/2 tomme) og en flangemøtrik (1/2 tomme) som vist i Figur 31.
4. Anbring styrtbøjlens monteringsbeslag på toppen af traktionsenhedens styrtbøjle (Figur 32). Sørg for, at styrtbøjlen er placeret i midten af styrtbøjlens monteringsbeslag.

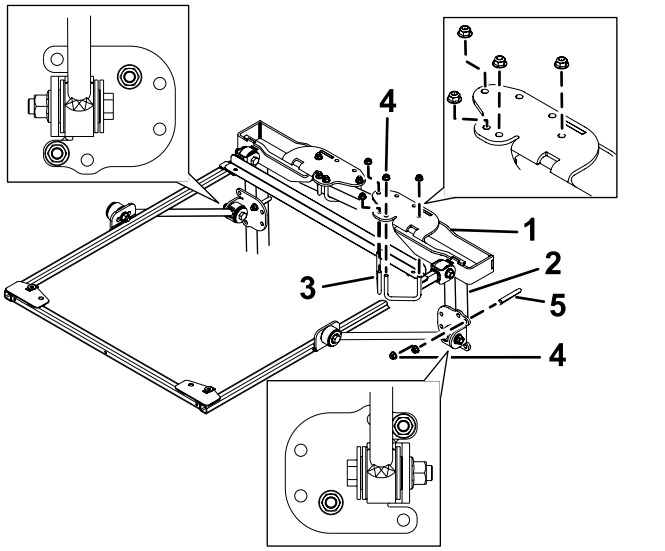

Figur 32

1. Styrtbøjlens monteringsbeslag
2. Styrtbøjlestiver
3. Bøjleskrue (2-3/4 tommer)
4. Flangemøtrik (3/8 tomme)
5. Bøjleskrue (4 tommer)

5. Brug de monteringshuller, der er vist i Figur 32, og fastgør hvert af styrtbøjlens monteringsbeslag til toppen af styrtbøjlen med 2 bøjleskruer (2-3/4 tommer) og 4 flangemøtrikker.
6. Brug de monteringshuller, der er vist i Figur 32, og fastgør løst hvert af afstiverbeslagene til styrtbøjlestiverne med en bøjleskrue (4 tommer) og 2 flangemøtrikker.
7. Flyt afstiverbeslagene op eller ned på de lodrette styrtbøjlestivere, indtil solskærmens ramme er på niveau med gulvet.

   Bemærk: Brug et vaterpas for at sikre, at rammen er på niveau med jorden.

   Bemærk: Brug de forreste eller bageste monteringshuller i afstiverbeslaget, hvis der er behov for yderligere justering.
8. Tilspænd derefter bøjleskruens flangemøtrikker, så monteringsbeslagene fastgøres til stiverne.
9. Tilspænd alle resterende flangemøtrikker som følger:
   - Tilspænd flangemøtrikkerne (3/8 tomme) med et moment på 41 til 55 N·m.
   - Tilspænd flangemøtrikkerne (1/2 tomme) med et moment på 113 til 141 N·m.

10. Fjern de flangehovedbolte, der fastgør rammejusteringsstangen til rammen, og fjern justeringsstangen. Behold boltene til montering af solskærmen.
11. Når du justerer monteringshullerne, skal du anbringe solskærmen på rammen som vist i Figur 33.

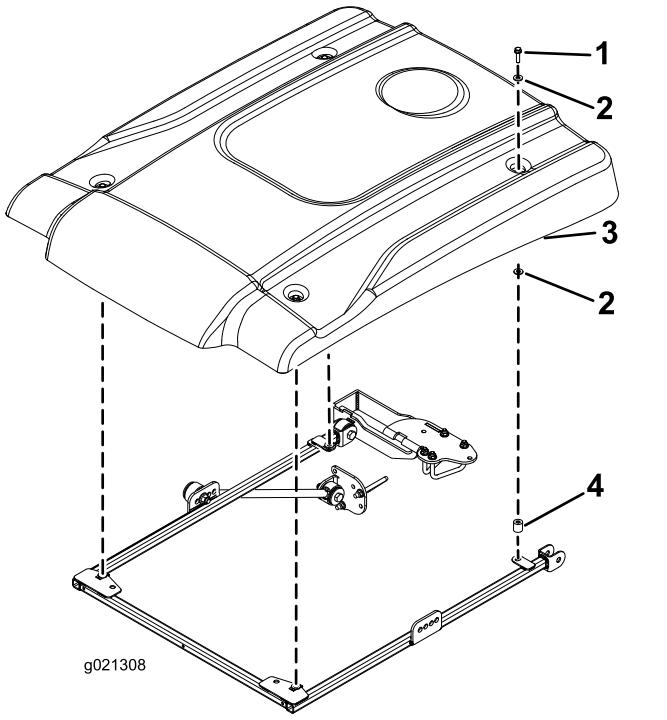

g021308

Figur 33

1. Flangehovedbolt (5/16 x 2-1/4 tommer)
2. Lille spændeskive
3. Solskærm
4. Afstandsbøsning

12. Monter hvert hjørne af solskærmen løst på rammen med en flangehovedbolt (5/16 x 2-1/4 tommer), 2 små spændeskiver og en afstandsbøsning (Figur 33). Anbring en spændeskive på hver side af solskærmens gummikrans.
13. Tilspænd solskærmens monteringsbolte med et moment på 5 til 6 N·m.

   Vigtigt: **Overspænd ikke monteringsboltene, da solskærmen kan slå revner.**

Fastgørelse af solskærmen

Reelmaster 3100- og 3550-maskiner eller Groundsmaster 3500- og 3505-maskiner

(Kun serienr. 400000000 og opefter)

1. For at justere rammen korrekt skal rammejusteringsstangen fastgøres på monteringstapperne på bagsiden af solskærmens ramme med 2 flangehovedbolte (5/16 x 1-1/4 tommer) som vist i Figur 34.

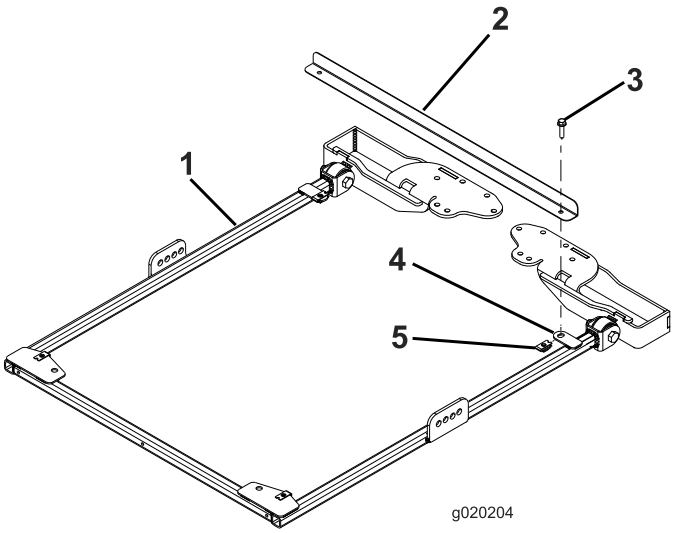

g020204

Figur 34

1. Solskærmens ramme
2. Rammejusteringsstang
3. Flangehovedbolt (5/16 x 1-1/4 tommer)
4. Monteringstap
5. Holdermøtrik

2. På hver side af solskærmens ramme skal du løst fastgøre en afstiver i det tredje hul i rammepladen afstiverbeslaget med en bolt (1/2 x 2-1/2 tommer), en spændeskive (1/2 tomme) og en flangemøtrik (1/2 tomme) som vist i Figur 35.

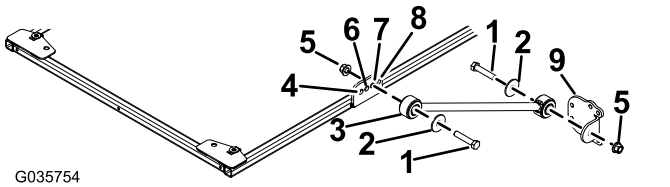

g035754

Figur 35

1. Bolt (1/2 x 2-1/2 tommer)
2. Spændeskive (1/2 tomme)
3. Afstiver
4. Forreste hul
5. Flangemøtrik (1/2 tomme)
6. Andet hul
7. Tredje hul
8. Bageste hul
9. Afstiverbeslag

3. Fastgør løst et afstiversbeslag på hver afstiver med en bolt (1/2 x 2-1/2 tommer), en spændeskive (1/2 tomme) og en flangemøtrik (1/2 tomme) som vist i Figur 35.
4. Anbring styrtbøjlens monteringsbeslag på toppen af traktionsenhedens styrtbøjle (Figur

36). Sørg for, at styrtbøjlen er placeret i midten af styrtbøjlens monteringsbeslag.

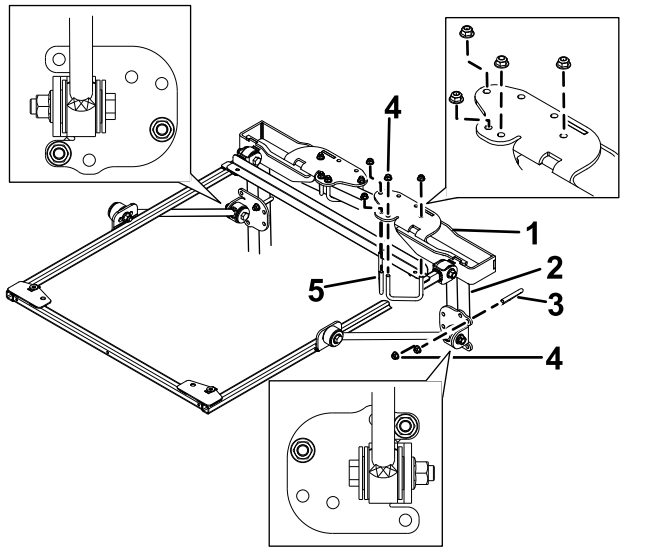

Figur 36

1. Styrtbøjlens monteringsbeslag
2. Styrtbøjlestiver
3. Bøjleskrue (4 tommer)
4. Flangemøtrik (3/8 tomme)
5. Bøjleskrue (2-3/4 tomme)

5. Brug de monteringshuller, der er vist i Figur 36, og fastgør hvert af styrtbøjlens monteringsbeslag til toppen af styrtbøjlen med 2 bøjleskruer (2-3/4 tommer) og 4 flangemøtrikker.
6. Brug de monteringshuller, der er vist i Figur 36, og fastgør løst hvert af afstiverbeslagene til styrtbøjlestiverne med en bøjleskrue (4 tommer) og 2 flangemøtrikker.
7. Flyt afstiverbeslaget op eller ned på de lodrette styrtbøjlestivere, indtil solskærmens ramme er på niveau med gulvet.

   Bemærk: Brug et vaterpas for at sikre, at rammen er på niveau med jorden.

   Bemærk: Brug de forreste eller bageste monteringshuller i afstiverbeslaget, hvis der er behov for yderligere justering.
8. Tilspænd derefter bøjleskruens flangemøtrikker, så monteringsbeslagene fastgøres til stiverne
9. Tilspænd alle resterende flangemøtrikker som følger:
   - Tilspænd flangemøtrikkerne (3/8 tomme) med et moment på 41 til 55 N·m.
   - Tilspænd flangemøtrikkerne (1/2 tomme) med et moment på 113 til 141 N·m.
10. Fjern de flangehovedbolte, der fastgør rammejusteringsstangen til rammen, og fjern justeringsstangen. Behold boltene til montering af solskærmen.
11. Når du justerer monteringshullerne, skal du anbringe solskærmen på rammen som vist i Figur 37.

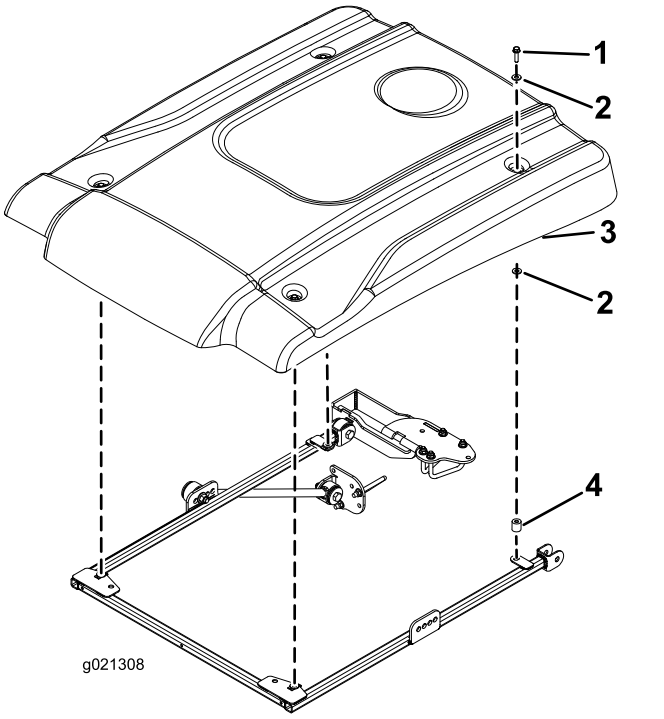

Figur 37

1. Flangehovedbolt (5/16 x 1-1/4 tommer)
2. Lille spændeskive
3. Solskærm
4. Afstandsbøsning

12. Monter hvert hjørne af solskærmen løst på rammen med en flangehovedbolt (5/16 x 1-1/4 tommer), 2 små spændeskiver og en afstandsbøsning (Figur 37). Anbring en spændeskive på hver side af solskærmens gummikrans.
13. Tilspænd solskærmens monteringsbolte med et moment på 5 til 6 N·m.

Vigtigt: **Overspænd ikke monteringsboltene, da solskærmen kan slå revner.**

Betjening

Transport af maskinen

Når maskinen transporteres, skal du bruge de to huller foran på solskærmens ramme (under solskærmen) til at binde solskærmen til et sikkert sted på maskinen og forhindre den i at blive løftet af vinden (Figur 38).

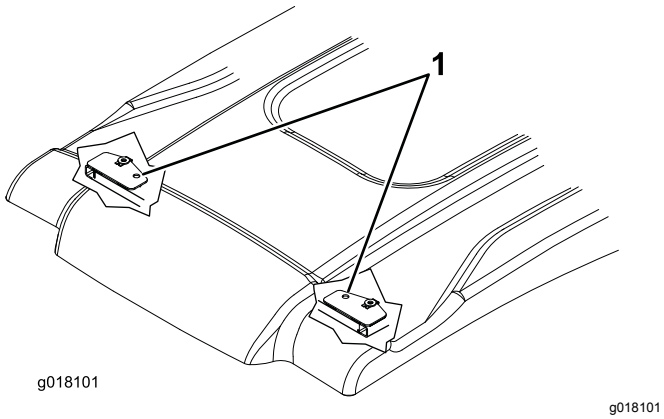

Figur 38

1. Bindehuller

Vedligeholdelse

Kontrol og stramning af holdere

Kontroller og stram monteringsholderne efter 8 timers drift. Kontroller og tilspænd holderne med jævne mellemrum.

Rengøring af solskærmen

Vask med en mild sæbe eller et rengøringsmiddel med dine bare hænder, en blød klud eller svamp for at fjerne fasttørret snavs og andre fremmede partikler.

Bemærk: Brug af visse rensemidler eller klude kan ridse eller nedbryde solskærmens overflade. Afprøv rensemidlet eller kluden på et ubetydeligt område.



Count on it.