Form No. 3408-260 Rev D

Pare-soleil universel rouge ou blanc

Groupes de déplacement Groundsmaster® et Reelmaster®

N° de modèle 30349

N° de modèle 30552

Instructions de montage

ATTENTION

CALIFORNIE
Proposition 65 - Avertissement

Ce produit contient une ou des substances chimiques considérées par l'état de Californie comme susceptibles de provoquer des cancers, des malformations congénitales et autres troubles de la reproduction.

Sécurité

Généralités

Bien que la protection contre les risques et la prévention des accidents dépendent en partie de la conception et de la configuration de la machine, ces facteurs sont aussi liés à la prudence, au bon sens et à la bonne formation du personnel concerné par l'utilisation, le transport, l'entretien et le remisage de la machine. L'usage ou l'entretien incorrect de la machine peut occasionner des accidents parfois mortels. Pour réduire les risques de blessures ou d'accidents mortels, respectez les consignes de sécurité qui suivent.

Avant l'utilisation

1. Vous devez lire et comprendre les *instructions d'installation* avant de monter le pare-soleil.
2. Maintenez toujours tous les capots, dispositifs de protection et autocollants en place. Si un capot, un dispositif de sécurité ou un autocollant manque, est endommagé ou illisible, réparez ou remplacez-le avant d'utiliser la machine.
3. Vous ne devez en aucun cas souder, couper, percer, modifier ou déposer l'arceau de sécurité.
4. Serrez les écrous, boulons et vis qui en ont besoin pour maintenir la machine en bon état de marche.

Pendant l'utilisation

1. Faites preuve d'une extrême prudence lorsque vous travaillez près de clôtures, de fossés ou sur des pentes.
2. Vérifiez précisément la hauteur libre avant de passer sous un obstacle (par ex. branches, portes, câbles électriques, etc.) et évitez de le toucher.
3. Attachez le cadre du pare-soleil lorsque vous transportez la machine.
4. Portez des protecteurs d'oreilles quand vous utilisez une machine équipée d'un pare-soleil.

Maintenance et entretien

1. Avant tout entretien ou réglage de la machine, abaissez l'accessoire, coupez le moteur, serrez le frein de stationnement et enlevez la clé de contact.
2. Pour maintenir la machine en bon état de marche, resserrez régulièrement tous les écrous, boulons et vis.
3. Portez une protection oculaire pour installer le pare-soleil.
4. Remplacez le pare-soleil s'il est endommagé. Ne le réparez pas et ne le révisez pas.
5. Pendant le montage ou l'entretien du pare-soleil, utilisez des supports, élévateurs et chandelles adéquats. Si le pare-soleil n'est pas soutenu correctement, il risque de retomber ou de bouger et de causer des blessures.
6. Pour préserver le bon fonctionnement et la sécurité de la machine, n'utilisez que des pièces de rechange et des accessoires Toro d'origine. Les pièces de rechange et accessoires d'autres constructeurs peuvent être dangereux. Une telle utilisation pourrait aussi annuler la garantie produit de The Toro Company.

© 2017—The Toro® Company
8111 Lyndale Avenue South
Bloomington, MN 55420

Enregistrez votre produit à www.Toro.com.

CE

Traduction du texte d'origine (FR)
Imprimé aux États-Unis
Tous droits réservés
3408-260 D

Autocollants de sécurité et d'instruction

Des autocollants de sécurité et d'instruction sont apposés sur le pare-soleil. Remplacez les autocollants illisibles ou endommagés.



decal98-4387

98-4387

1. Attention – portez des protecteurs d'oreilles.

Montage

Pièces détachées

Reportez-vous au tableau ci-dessous pour vérifier si toutes les pièces ont été expédiées.

Description	Qté	Utilisation
Aucune pièce requise	–	Préparation de la machine.
Cadre	1	Montage du pare-soleil sur la Groundsmaster 5900.
Support de montage du système ROPS gauche	1	
Support de montage du système ROPS droit	1	
Raidisseur	2	
Support de raidisseur gauche	1	
Support de raidisseur droit	1	
Support de raidisseur gauche	1	
Support de raidisseur droit	1	
Boulon (1/2" x 2-1/2")	4	
Grande rondelle	4	
Écrou à embase (1/2")	4	
Support de montage du système ROPS	2	
Étrier fileté (4")	6	
Écrou à embase (3/8")	12	
Pare-soleil	1	
Boulon à embase (5/16" x 1-1/4")	4	
Petite rondelle	8	
Barre d'alignement du cadre	1	

Description	Qté	Utilisation
Boulon (3/4" x 4")	2	Montage du pare-soleil sur la Groundsmaster 3280.
Écrou (3/4")	2	
Rondelle (13/16" x 1-1/2")	4	
Support de montage du système ROPS gauche	1	
Support de montage du système ROPS droit	1	
Raidisseur	2	
Support de raidisseur gauche	1	
Support de raidisseur droit	1	
Boulon (1/2" x 2-1/2")	4	
Grande rondelle	4	
Écrou à embase (1/2")	4	
Étrier fileté (2-3/4")	6	
Écrou à embase (3/8")	12	
Pare-soleil	1	
Boulon à embase (5/16" x 1-1/4")	4	
Petite rondelle	8	
Barre d'alignement du cadre	1	
Boulon (3/4" x 4")	2	Montage du pare-soleil sur la Groundsmaster 360 ou 7200.
Écrou (3/4")	2	
Rondelle (13/16" x 1-1/2")	4	
Cadre	1	
Support de montage du système ROPS gauche	1	
Support de montage du système ROPS droit	1	
Raidisseur	2	
Support de raidisseur gauche	1	
Support de raidisseur droit	1	
Boulon (1/2" x 2-1/2")	4	
Grande rondelle	4	
Écrou à embase (1/2")	4	
Supports de montage du système ROPS	2	
Étrier fileté (2-3/4")	6	
Écrou à embase (3/8")	12	
Pare-soleil	1	
Boulon à embase (5/16" x 1-1/4")	4	
Petite rondelle	8	
Barre d'alignement du cadre	1	

Description	Qté	Utilisation
Boulon (3/4" x 4")	2	Montage du pare-soleil sur la Groundsmaster 4000, Reelmaster 3555 ou 3575.
Écrou (3/4")	2	
Rondelle (13/16" x 1-1/2")	4	
Cadre	1	
Support de montage du système ROPS gauche	1	
Support de montage du système ROPS droit	1	
Raidisseur	2	
Support de raidisseur gauche	1	
Support de raidisseur droit	1	
Boulon (1/2" x 2-1/2")	4	
Grande rondelle	4	
Écrou à embase (1/2")	4	
Supports de montage du système ROPS	2	
Étrier fileté (2-3/4")	4	
Étrier fileté (4")	2	
Écrou à embase (3/8")	12	
Pare-soleil	1	
Boulon à embase (5/16" x 1-1/4")	2	
Boulon à embase (5/16" x 2-1/4")	4	
Petite rondelle	8	
Entretoise	4	
Barre d'alignement du cadre	1	
Boulon (3/4" x 4")	2	Montage du pare-soleil sur la Groundsmaster 4500 et 4700 ou la Reelmaster 6700 et 7000.
Écrou (3/4")	2	
Rondelle (13/16" x 1-1/2")	4	
Cadre	1	
Support de montage du système ROPS gauche	1	
Support de montage du système ROPS droit	1	
Support de montage du système ROPS gauche (du kit 136-1830)	1	
Support de montage du système ROPS droit (du kit 136-1830)	1	
Raidisseur	2	
Support de raidisseur gauche	1	
Support de raidisseur droit	1	
Boulon (1/2" x 2-1/2")	4	
Grande rondelle	4	
Écrou à embase (1/2")	4	
Supports de montage du système ROPS	2	
Étrier fileté (2-3/4")	4	
Étrier fileté (4")	2	
Étrier fileté (3-1/2" x 5" du kit 136-1830)	4	
Étrier fileté (4-1/2" x 3" du kit 136-1830)	4	
Écrou à embase (3/8")	12	
Pare-soleil	1	
Boulon à embase (5/16" x 1-1/4")	4	
Petite rondelle	8	
Barre d'alignement du cadre	1	

Description	Qté	Utilisation
Cadre	1	Montage du pare-soleil sur la Reelmaster 5010 ou la Groundsmaster 4300.
Support de montage du système ROPS gauche	1	
Support de montage du système ROPS droit	1	
Raidisseur	2	
Support de raidisseur gauche	1	
Support de raidisseur droit	1	
Boulon (1/2" x 2-1/2")	4	
Grande rondelle	4	
Écrou à embase (1/2")	4	
Supports de montage du système ROPS	2	
Étrier fileté (2-3/4")	6	
Écrou à embase (3/8")	12	
Pare-soleil	1	
Boulon à embase (5/16" x 1-1/4")	4	
Petite rondelle	8	
Barre d'alignement du cadre	1	
Cadre	1	Montage du pare-soleil sur la Reelmaster 3100 et 3550 ou la Groundsmaster 3500 et 3505.
Support de montage du système ROPS gauche	1	
Support de montage du système ROPS droit	1	
Raidisseur	2	
Support de raidisseur gauche	1	
Support de raidisseur droit	1	
Boulon (1/2" x 2-1/2")	4	
Grande rondelle	4	
Écrou à embase (1/2")	4	
Étrier fileté (2-3/4")	4	
Écrou à embase (3/8")	12	
Pare-soleil	1	
Boulon à embase (5/16" x 1-1/4")	4	
Petite rondelle	8	
Barre d'alignement du cadre	1	
Étrier fileté (4")	2	

Préparation de la machine

1. Garez la machine sur un sol plat et horizontal.
2. Abaissez les plateaux de coupe au sol et serrez le frein de stationnement.
3. Coupez le moteur et enlevez la clé de contact.

Montage du pare-soleil

Groundsmaster 5900

1. Pour aligner correctement le cadre, fixez la barre d'alignement aux pattes de montage à l'arrière du cadre du pare-soleil à l'aide de 2 boulons à embase (5/16" x 1-1/4"), comme montré à la Figure 1.

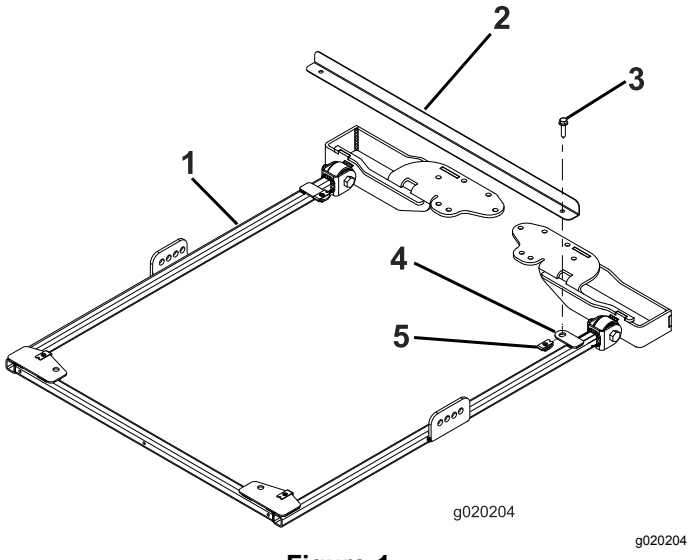

Figure 1

1. Cadre du pare-soleil
2. Barre d'alignement du cadre
3. Boulon à embase (5/16" x 1-1/4")
4. Patte de montage
5. Écrou de retenue

2. De chaque côté du cadre du pare-soleil, fixez légèrement un raidisseur dans le deuxième trou du support de raidisseur à l'aide d'un boulon (1/2" x 2-1/2"), d'une rondelle (1/2") et d'un écrou à embase (1/2"), comme montré à la Figure 2.

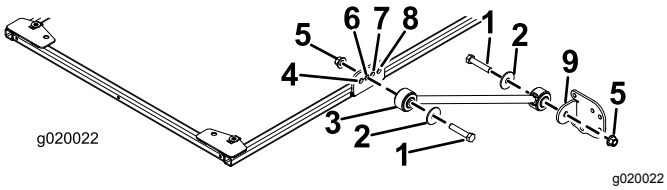

Figure 2

1. Boulon (1/2" x 2-1/2")
2. Rondelle (1/2")
3. Raidisseur
4. Trou avant
5. Écrou à embase (1/2")
6. Deuxième trou
7. Troisième trou
8. Trou arrière
9. Support de raidisseur

3. Fixez légèrement un support à chaque raidisseur à l'aide d'un boulon (1/2" x 2-1/2"), d'une rondelle (1/2") et d'un écrou à embase (1/2"), comme montré à la Figure 2.

4. Placez les supports de montage du système ROPS en haut de l'arceau de sécurité du groupe de déplacement (Figure 3).

   Remarque: Centrez bien l'arceau de sécurité dans les supports de montage.

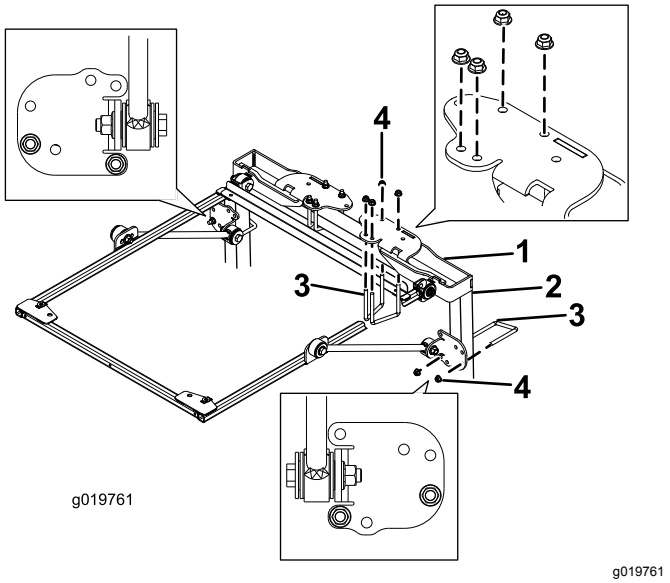

Figure 3

1. Support de montage du système ROPS
2. Montant de l'arceau de sécurité
3. Étrier fileté (4")
4. Écrou à embase (3/8")

5. Utilisez les trous indiqués à la Figure 3 pour fixer chaque support de montage du système ROPS au sommet de l'arceau de sécurité à l'aide de 2 étriers filetés (4") et de 4 écrous à embase.
6. Utilisez les trous indiqués à la Figure 3, pour fixer légèrement chacun des supports de raidisseur aux montants de l'arceau de sécurité à l'aide d'un étrier fileté (4") et de 2 écrous à embase.
7. Montez ou descendez le support sur les montants verticaux de l'arceau de sécurité jusqu'à ce que le cadre du pare-soleil soit de niveau avec le sol.

   Remarque: Utilisez niveau pour vérifier que le cadre est bien de niveau avec le sol.

   Remarque: Utilisez les trous de montage avant ou arrière dans le support de raidisseur si vous avez besoin d'un réglage supplémentaire.
8. Serrez les écrous à embase de l'étrier fileté qui fixe les supports de montage aux montants
9. Serrez tous les autres écrous à embase comme suit :
   - Serrez les écrous à embase (3/8") à un couple de 41 à 55 N·m.
   - Serrez les écrous à embase (1/2") à un couple de 113 à 141 N·m.

10. Retirez les boulons à embase qui fixent la barre d'alignement au cadre et déposez la barre d'alignement. Utilisez les boulons pour monter le pare-soleil.
11. Lors de l'alignement des trous de fixation, positionnez le pare-soleil sur le cadre comme montré à la Figure 4.

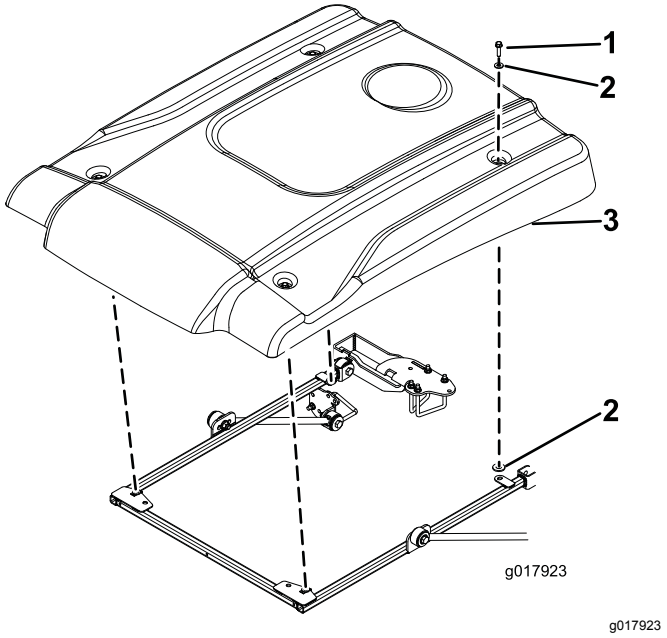

g017923

Figure 4

1. Boulon à embase (5/16" x 1-1/4")
2. Petite rondelle
3. Pare-soleil

12. Fixez légèrement chaque coin du pare-soleil au cadre avec un boulon à embase (5/16" x 1-1/4") et 2 petites rondelles (Figure 4).

    Remarque: Placez une rondelle de chaque côté de la bague en caoutchouc du pare-soleil.
13. Serrez les boulons de fixation du pare-soleil à un couple de 5 à 6 N·m.

    Important: **Ne serrez pas excessivement les boulons de fixation car le pare-soleil pourrait se fissurer.**

Montage du pare-soleil

Groundsmaster 3280

1. Pour aligner correctement le cadre, fixez la barre d'alignement aux pattes de montage à l'arrière du cadre du pare-soleil à l'aide de 2 boulons à embase (5/16" x 1-1/4"), comme montré à la Figure 5.

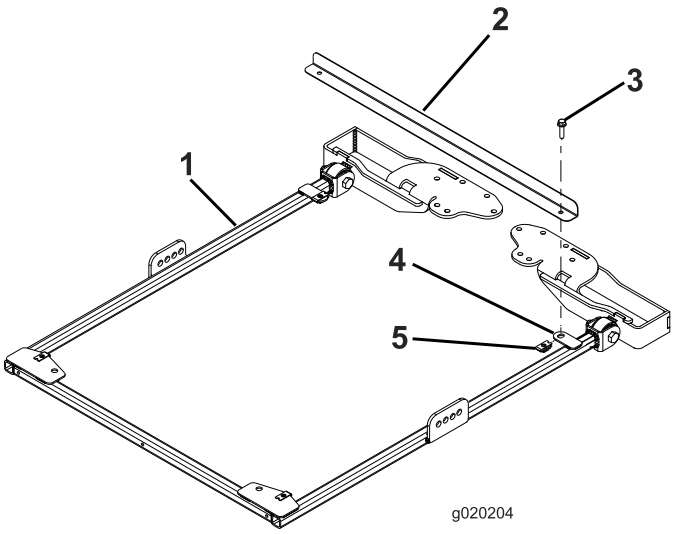

g020204

Figure 5

1. Cadre du pare-soleil
2. Barre d'alignement du cadre
3. Boulon à embase (5/16" x 1-1/4")
4. Patte de montage
5. Écrou de retenue

2. Relevez l'arceau de sécurité et retirez les goupilles fendues ainsi que les 2 axes (Figure 6).

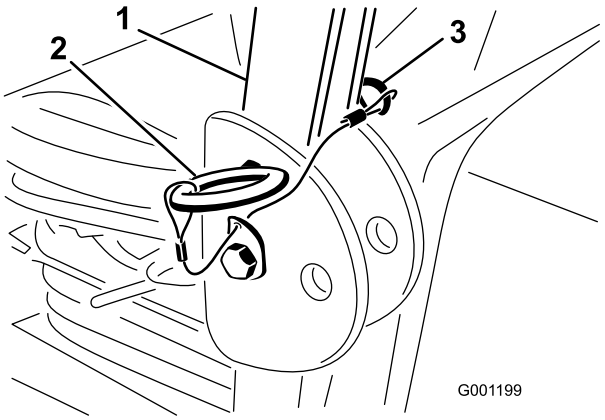

g001199

Figure 6

1. Arceau de sécurité
2. Axe
3. Goupille fendue

3. Placez une rondelle (13/16" x 1-1/2") sur chaque boulon (3/4" x 4"), comme montré à la Figure 7.

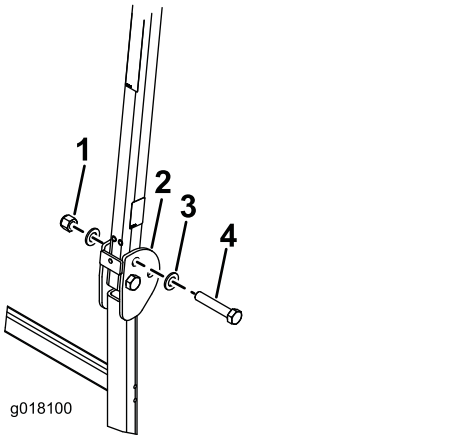

Figure 7

1. Écrou (3/4")
2. Arceau de sécurité
3. Rondelle (13/16" x 1-1/2")
4. Boulon (3/4" x 4")

4. Placez les boulons et rondelles dans les trous occupés précédemment par les axes (Figure 7).
5. Placez une autre rondelle sur chaque boulon et fixez le tout avec des écrous (3/4"), comme montré à la Figure 7. Serrez les écrous à un couple de 323 à 396 N·m.
6. Serrez le boulon de pivot du système ROPS (Figure 7) à un couple de 91 à 113 N·m pour empêcher l'arceau de sécurité et le pare-soleil de rebondir.
7. De chaque côté du cadre du pare-soleil, fixez légèrement un raidisseur dans le deuxième trou du support de raidisseur à l'aide d'un boulon (1/2" x 2-1/2"), d'une rondelle (1/2") et d'un écrou à embase (1/2"), comme montré à la Figure 8.

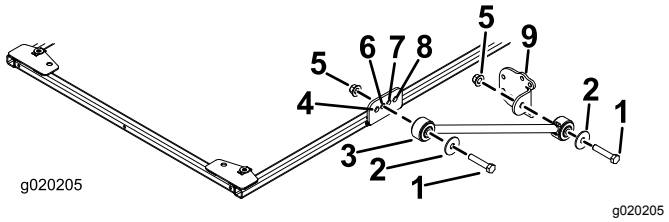

Figure 8

1. Boulon (1/2" x 2-1/2")
2. Rondelle (1/2")
3. Raidisseur
4. Trou avant
5. Écrou à embase (1/2")
6. Deuxième trou
7. Troisième trou
8. Trou arrière
9. Support de raidisseur

8. Fixez légèrement un support à chaque raidisseur à l'aide d'un boulon (1/2" x 2-1/2"), d'une rondelle (1/2") et d'un écrou à embase (1/2"), comme montré à la Figure 8.
9. Placez les supports de montage du système ROPS en haut de l'arceau de sécurité du groupe de déplacement (Figure 9).

   Remarque: Centrez bien l'arceau de sécurité dans les supports de montage du système ROPS.

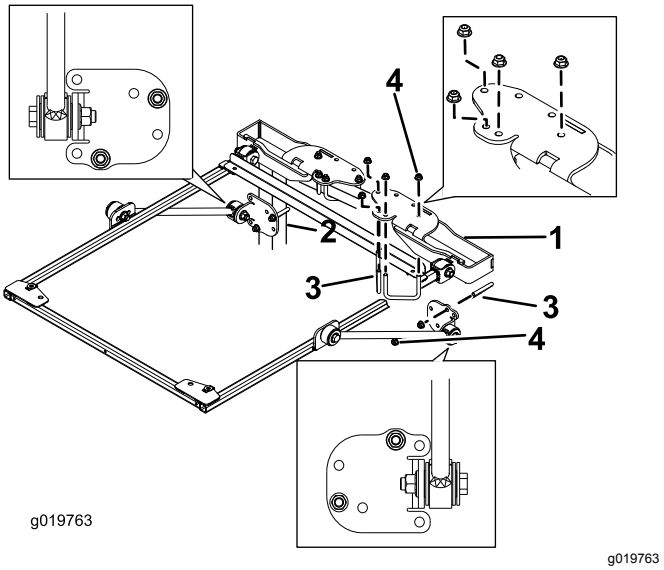

Figure 9

1. Support de montage du système ROPS
2. Montant de l'arceau de sécurité
3. Étrier fileté (2-3/4")
4. Écrou à embase (3/8")

10. Utilisez les trous indiqués à la Figure 9 pour fixer chaque support de montage du système ROPS au sommet de l'arceau de sécurité à l'aide de 2 étriers filetés (2-3/4") et de 4 écrous à embase.
11. Utilisez les trous indiqués à la Figure 9, pour fixer légèrement chacun des supports de raidisseur aux montants de l'arceau de sécurité à l'aide d'un étrier fileté (2-3/4") et de 2 écrous à embase.
12. Montez ou descendez le support sur les montants verticaux de l'arceau de sécurité jusqu'à ce que le cadre du pare-soleil soit de niveau avec le sol. Serrez ensuite les écrous à embase de l'étrier fileté qui fixe les supports de montage aux montants.

    Remarque: Utilisez niveau pour vérifier que le cadre est bien de niveau avec le sol.

    Remarque: Utilisez les trous de montage avant ou arrière dans le support de raidisseur si un réglage supplémentaire est requis.
13. Serrez tous les autres écrous à embase comme suit :

- Serrez les écrous à embase (3/8") à un couple de 41 à 55 N·m.
- Serrez les écrous à embase (1/2") à un couple de 113 à 141 N·m.

14. Retirez les boulons à embase qui fixent la barre d'alignement au cadre et déposez la barre d'alignement. Utilisez les boulons pour monter le pare-soleil.
15. Lors de l'alignement des trous de fixation, positionnez le pare-soleil sur le cadre comme montré à la Figure 10.

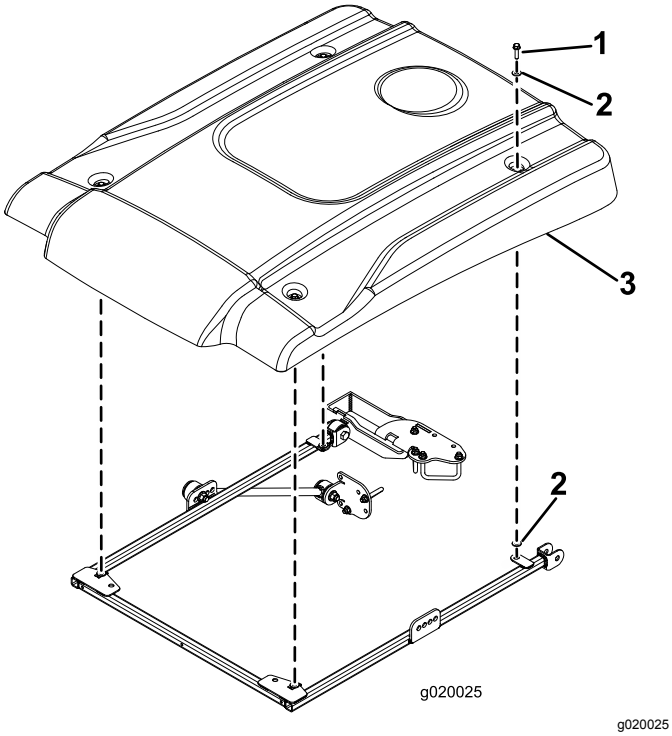

g020025

Figure 10

1. Boulon à embase (5/16" x 1-1/4")
2. Petite rondelle
3. Pare-soleil

16. Fixez légèrement chaque coin du pare-soleil au cadre avec un boulon à embase (5/16" x 1-1/4") et 2 petites rondelles (Figure 10). Placez une rondelle de chaque côté de la bague en caoutchouc du pare-soleil.
17. Serrez les boulons de fixation du pare-soleil à un couple de 5 à 6 N·m.

Important: **Ne serrez pas excessivement les boulons de fixation car le pare-soleil pourrait se fissurer.**

Montage du pare-soleil

Groundsmaster 360 ou 7200

1. Pour aligner correctement le cadre, fixez la barre d'alignement aux pattes de montage à l'arrière du cadre du pare-soleil à l'aide de 2 boulons à embase (5/16" x 1-1/4"), comme montré à la Figure 11.

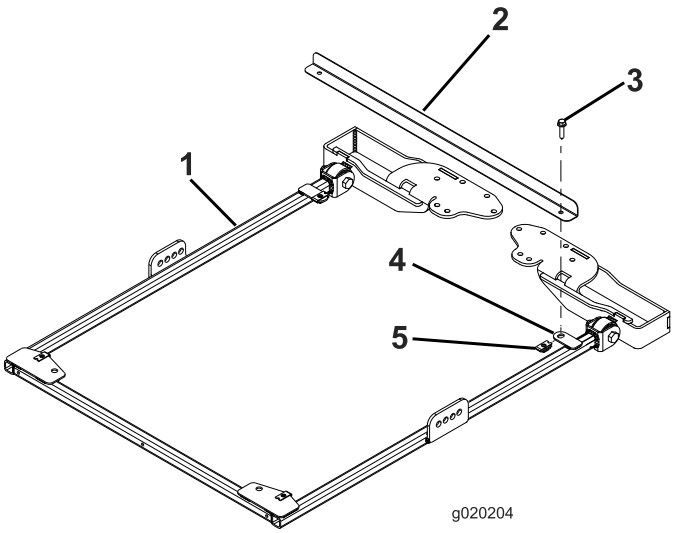

g020204

Figure 11

1. Cadre du pare-soleil
2. Barre d'alignement du cadre
3. Boulon à embase (5/16" x 1-1/4")
4. Patte de montage
5. Écrou de retenue

2. Relevez l'arceau de sécurité et retirez les goupilles fendues ainsi que les 2 axes (Figure 12).

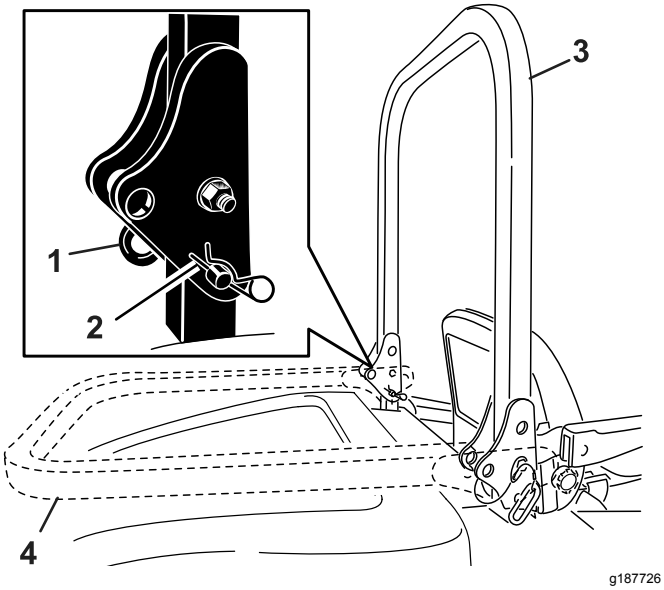

Figure 12

1. Axe
2. Goupille fendue
3. Arceau de sécurité relevé
4. Arceau de sécurité abaissé

3. Placez une rondelle (13/16" x 1-1/2") sur chaque boulon (3/4" x 4"), comme montré à la Figure 13.

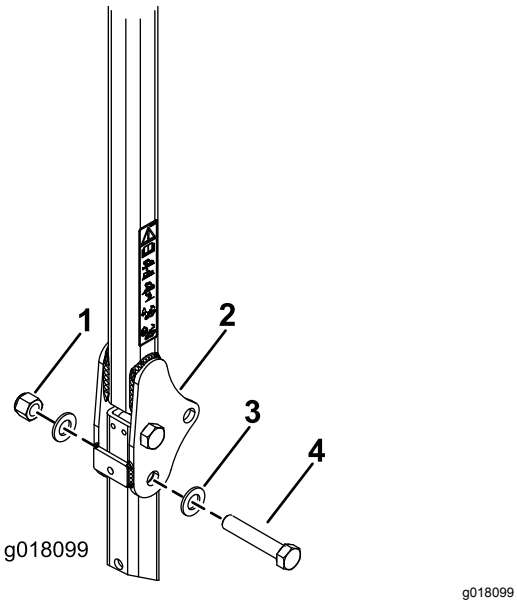

Figure 13

1. Écrou (3/4")
2. Arceau de sécurité
3. Rondelle (13/16" x 1-1/2")
4. Boulon (3/4" x 4")

4. Placez les boulons et rondelles dans les trous occupés précédemment par les axes (Figure 13).
5. Placez une autre rondelle sur chaque boulon et fixez le tout avec des écrous (3/4"), comme montré à la Figure 13. Serrez les écrous à un couple de 323 à 396 N·m.
6. Serrez le boulon de pivot du système ROPS (Figure 13) à un couple de 91 à 113 N·m pour empêcher l'arceau de sécurité et le pare-soleil de rebondir.
7. De chaque côté du cadre du pare-soleil, fixez légèrement un raidisseur dans le deuxième trou du support de raidisseur à l'aide d'un boulon (1/2" x 2-1/2"), d'une rondelle (1/2") et d'un écrou à embase (1/2"), comme montré à la Figure 14.

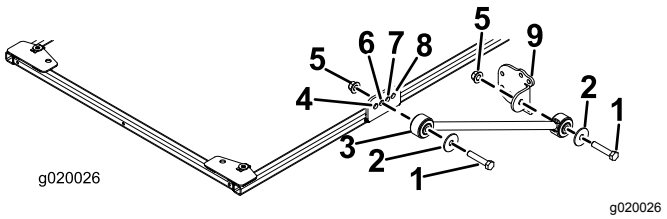

Figure 14

1. Boulon (1/2" x 2-1/2")
2. Rondelle (1/2")
3. Raidisseur
4. Trou avant
5. Écrou à embase (1/2")
6. Deuxième trou
7. Troisième trou
8. Trou arrière
9. Support de raidisseur

8. Fixez légèrement un support à chaque raidisseur à l'aide d'un boulon (1/2" x 2-1/2"), d'une rondelle (1/2") et d'un écrou à embase (1/2"), comme montré à la Figure 14.
9. Placez les supports de montage du système ROPS en haut de l'arceau de sécurité du groupe de déplacement (Figure 15).

   Remarque: Centrez bien l'arceau de sécurité dans les supports de montage du système ROPS.

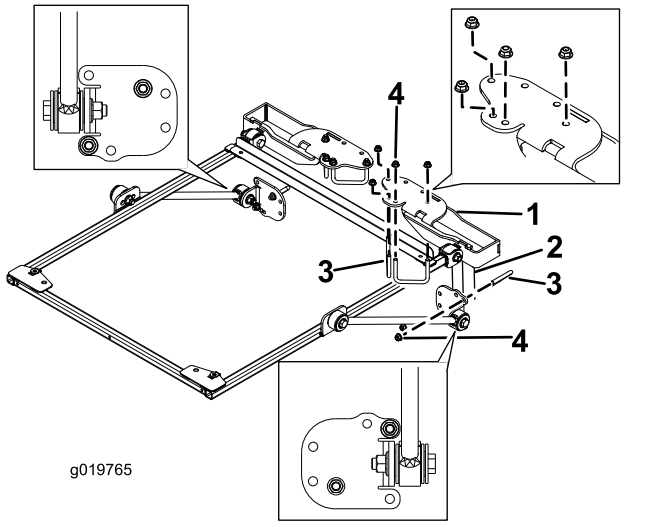

Figure 15

1. Support de montage du système ROPS
2. Montant de l'arceau de sécurité
3. Étrier fileté (2-3/4")
4. Écrou à embase (3/8")

10. Utilisez les trous indiqués à la Figure 15 pour fixer chaque support au sommet de l'arceau de sécurité à l'aide de 2 étriers filetés (2-3/4") et de 4 écrous à embase.
11. Utilisez les trous indiqués à la Figure 15, pour fixer légèrement chacun des supports de raidisseur aux montants de l'arceau de sécurité à l'aide d'un étrier fileté (2-3/4") et de 2 écrous à embase.
12. Montez ou descendez le support sur les montants verticaux de l'arceau de sécurité jusqu'à ce que le cadre du pare-soleil soit de niveau avec le sol. Utilisez niveau pour vérifier que le cadre est bien de niveau avec le sol. Serrez ensuite les écrous à embase de l'étrier fileté qui fixe les supports de montage aux montants.

    Remarque: Utilisez les trous de montage avant ou arrière dans le support de raidisseur si un réglage supplémentaire est requis.
13. Serrez tous les autres écrous à embase comme suit :
    - Serrez les écrous à embase (3/8") à un couple de 41 à 55 N·m.
    - Serrez les écrous à embase (1/2") à un couple de 113 à 141 N·m.
14. Retirez les boulons à embase qui fixent la barre d'alignement au cadre et déposez la barre d'alignement. Utilisez les boulons pour monter le pare-soleil.
15. Lors de l'alignement des trous de fixation, positionnez le pare-soleil sur le cadre comme montré à la Figure 16.

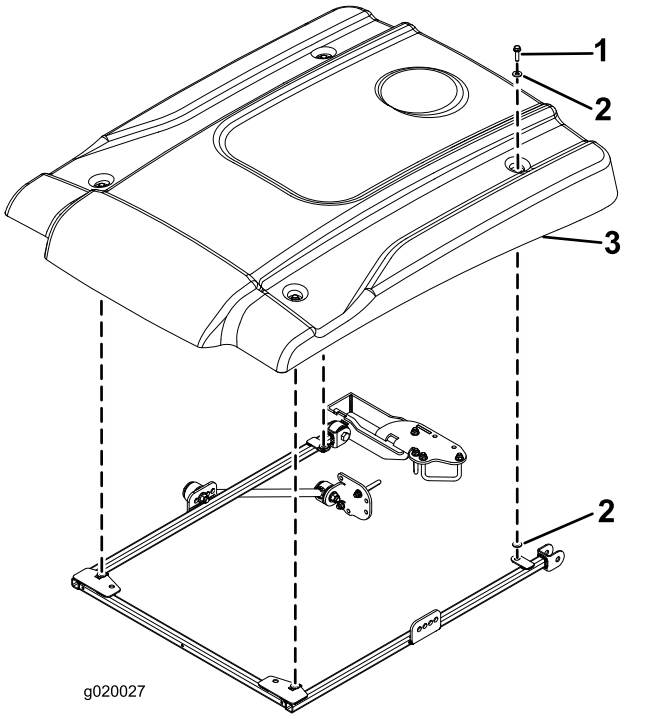

Figure 16

1. Boulon à embase (5/16" x 1-1/4")
2. Petite rondelle
3. Pare-soleil

16. Fixez légèrement chaque coin du pare-soleil au cadre avec un boulon à embase (5/16" x 1-1/4") et 2 petites rondelles (Figure 16). Placez une rondelle de chaque côté de la bague en caoutchouc du pare-soleil.
17. Serrez les boulons de fixation du pare-soleil à un couple de 5 à 6 N·m.

    Important: **Ne serrez pas excessivement les boulons de fixation car le pare-soleil pourrait se fissurer.**

Montage du pare-soleil

Groundsmaster 4000 ou Reelmaster 3555 et 3575

1. Pour aligner correctement le cadre, fixez la barre d'alignement aux pattes de montage à l'arrière du cadre du pare-soleil à l'aide de 2 boulons à embase (5/16" x 1-1/4"), comme montré à la Figure 17.

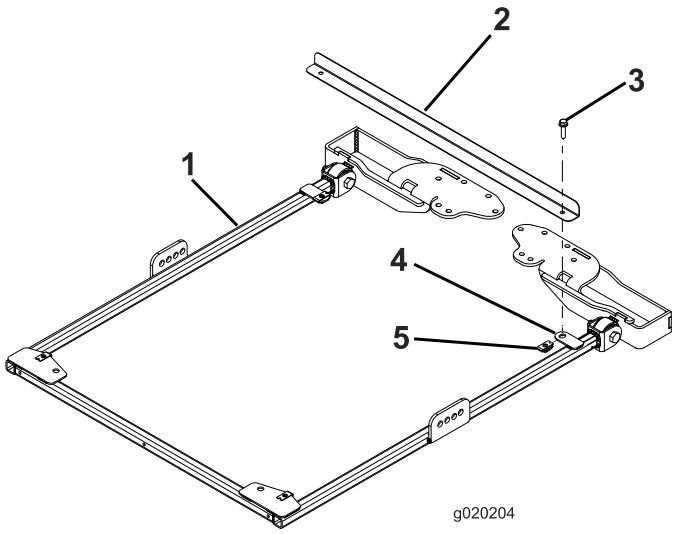

Figure 17

1. Cadre du pare-soleil
2. Barre d'alignement du cadre
3. Boulon à embase (5/16" x 1-1/4")
4. Patte de montage
5. Écrou de retenue

2. Pour les modèles 03820 et 03821, passez à l'opération 7. Pour tous les autres modèles, relevez l'arceau de sécurité et retirez les goupilles fendues ainsi que les 2 axes (Figure 18).

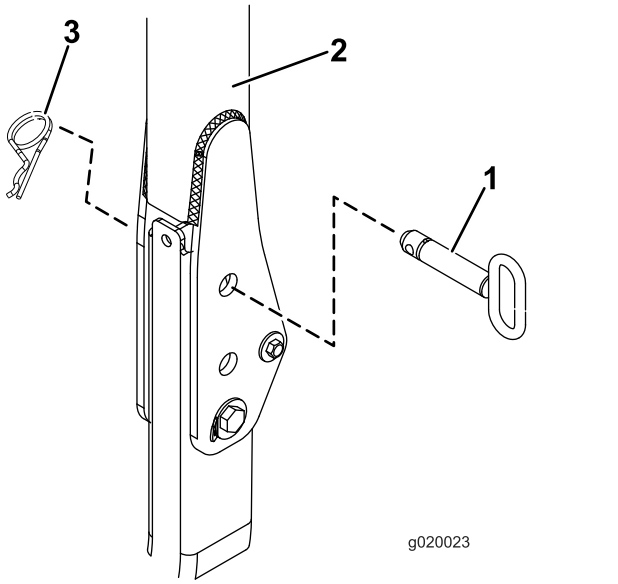

Figure 18

1. Axe
2. Arceau de sécurité
3. Goupille fendue

3. Placez une rondelle (13/16" x 1-1/2") sur chaque boulon (3/4" x 4"), comme montré à la Figure 19.

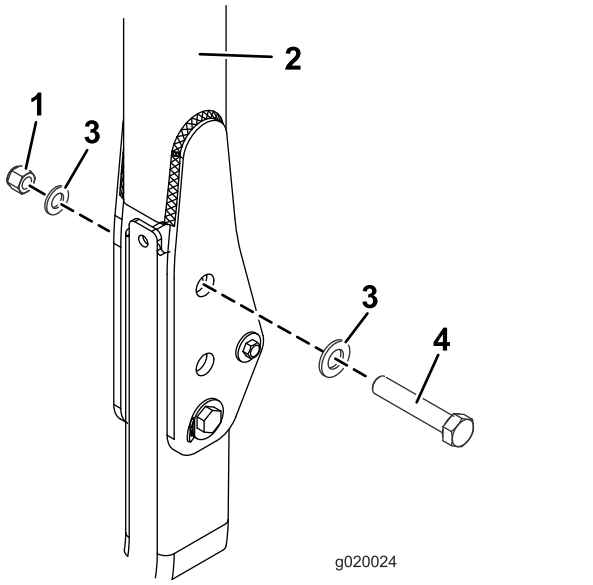

Figure 19

1. Écrou (3/4")
2. Arceau de sécurité
3. Rondelle (13/16" x 1-1/2")
4. Boulon (3/4" x 4")

4. Placez les boulons et rondelles dans les trous occupés précédemment par les axes (Figure 19).
5. Placez une autre rondelle sur chaque boulon et fixez le tout avec un écrou (3/4"), comme montré à la Figure 19. Serrez les écrous à un couple de 323 à 396 N·m.
6. Serrez le boulon de pivot du système ROPS (Figure 19) à un couple de 91 à 113 N·m pour empêcher l'arceau de sécurité et le pare-soleil de rebondir.
7. De chaque côté du cadre du pare-soleil, fixez légèrement un raidisseur au support, comme suit :
   - Pour les modèles 03820, 03821, 30604, 30605, 30608 et 30609, fixez légèrement un raidisseur de chaque côté du cadre du pare-soleil dans le trou **arrière** du support de raidisseur à l'aide d'un boulon (1/2" x 2-1/2"), d'une rondelle (1/2") et d'un écrou à embase (1/2"), comme montré à la Figure 20.
   - Pour les modèles 30446, 30446N, 30447 et 30447N, fixez légèrement un raidisseur de chaque côté du cadre du pare-soleil dans le **deuxième** trou du support de raidisseur à l'aide d'un boulon (1/2" x 2-1/2"), d'une rondelle (1/2") et d'un écrou à embase (1/2"), comme montré à la Figure 21.

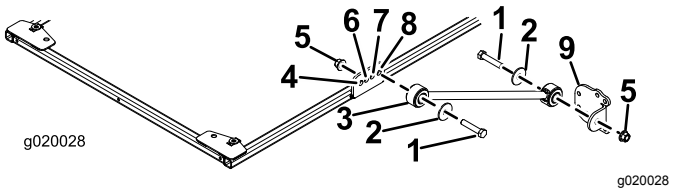

Figure 20

Modèles 03820, 03821, 30604, 30605, 30608 et 30609

1. Boulon (1/2" x 2-1/2")
2. Rondelle (1/2")
3. Raidisseur
4. Trou avant
5. Écrou à embase (1/2")
6. Deuxième trou
7. Troisième trou
8. Trou arrière
9. Support de raidisseur

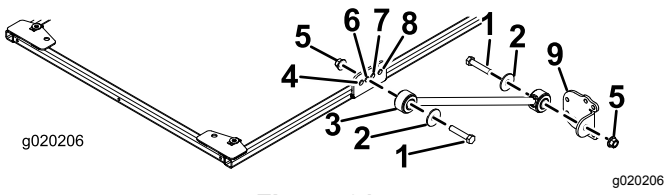

Figure 21

Modèles 30446, 30446N, 30447 et 30447N

1. Boulon (1/2" x 2-1/2")
2. Rondelle (1/2")
3. Raidisseur
4. Trou avant
5. Écrou à embase (1/2")
6. Deuxième trou
7. Troisième trou
8. Trou arrière
9. Support de raidisseur

8. Fixez légèrement un support à chaque raidisseur à l'aide d'un boulon (1/2" x 2-1/2"), d'une rondelle (1/2") et d'un écrou à embase (1/2"), comme montré à la Figure 20.
9. Placez les supports de montage du système ROPS en haut de l'arceau de sécurité du groupe de déplacement (Figure 22). Centrez bien l'arceau de sécurité dans les supports de montage du système ROPS.

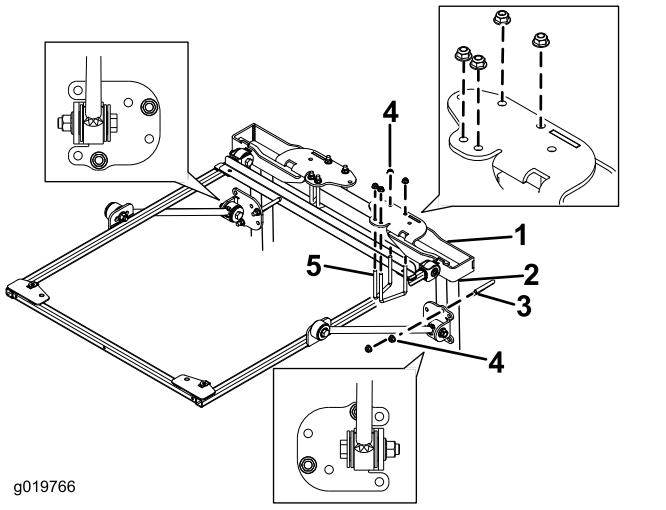

Figure 22

1. Support de montage du système ROPS
2. Montant de l'arceau de sécurité
3. Étrier fileté (4")
4. Écrou à embase (3/8")
5. Étrier fileté (2-3/4")

10. Utilisez les trous indiqués à la Figure 22 pour fixer chaque support de montage du système ROPS au sommet de l'arceau de sécurité à l'aide de 2 étriers filetés (2-3/4") et de 4 écrous à embase.
11. Utilisez les trous indiqués à la Figure 22, pour fixer légèrement chacun des supports de raidisseur aux montants de l'arceau de sécurité à l'aide d'un étrier fileté (4") et de 2 écrous à embase.
12. Montez ou descendez le support sur les montants verticaux de l'arceau de sécurité jusqu'à ce que le cadre du pare-soleil soit de niveau avec le sol.

    Remarque: Utilisez niveau pour vérifier que le cadre est bien de niveau avec le sol.

    Remarque: Utilisez les trous de montage avant dans le support de raidisseur si vous avez besoin d'un réglage supplémentaire.
13. Serrez les écrous à embase de l'étrier fileté qui fixe les supports de montage aux montants
14. Serrez tous les autres écrous à embase comme suit :
    - Serrez les écrous à embase (3/8") à un couple de 41 à 55 N·m.
    - Serrez les écrous à embase (1/2") à un couple de 113 à 141 N·m.

15. Retirez les boulons à embase qui fixent la barre d'alignement au cadre et déposez la barre d'alignement.
16. Lors de l'alignement des trous de fixation, positionnez le pare-soleil sur le cadre comme montré à la Figure 23.

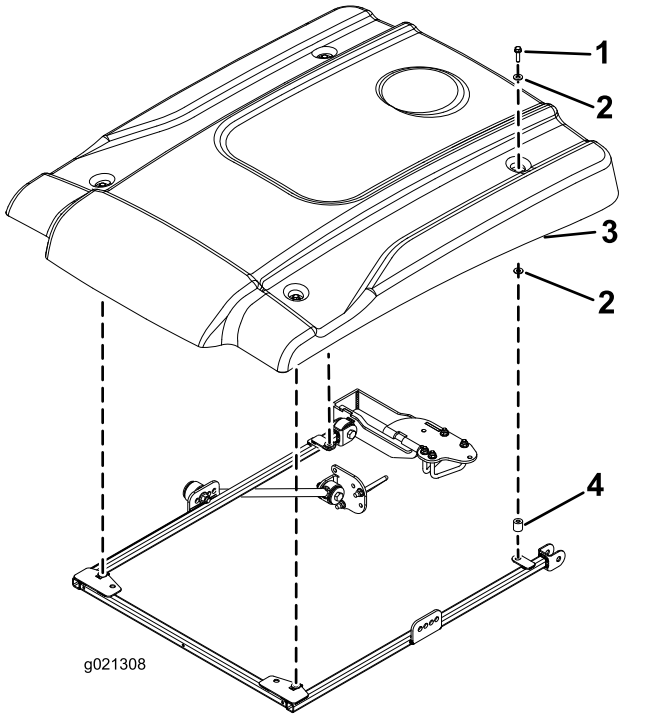

Figure 23

1. Boulon à embase (5/16" x 2-1/4")
2. Petite rondelle
3. Pare-soleil
4. Entretoise

17. Fixez légèrement chaque coin du pare-soleil au cadre avec un boulon à embase (5/16" x 2-1/4"), 2 petites rondelles et une entretoise (Figure 23). Placez une rondelle de chaque côté de la bague en caoutchouc du pare-soleil. Positionnez l'entretoise entre la petite rondelle inférieure et le cadre.
18. Serrez les boulons de fixation du pare-soleil à un couple de 5 à 6 N·m.

    Important: **Ne serrez pas excessivement les boulons de fixation car le pare-soleil pourrait se fissurer.**

Montage du pare-soleil

Groundsmaster 4500 et 4700 ou Reelmaster 6700 et 7000

Important: **Le kit d'installation (réf. 136-1830) est nécessaire pour les Groundsmaster 4500 et 4700 à partir du numéro de série 400000001.**

1. Pour aligner correctement le cadre, fixez la barre d'alignement aux pattes de montage à l'arrière du cadre du pare-soleil à l'aide de 2 boulons à embase (5/16" x 1-1/4"), comme montré à la Figure 24.

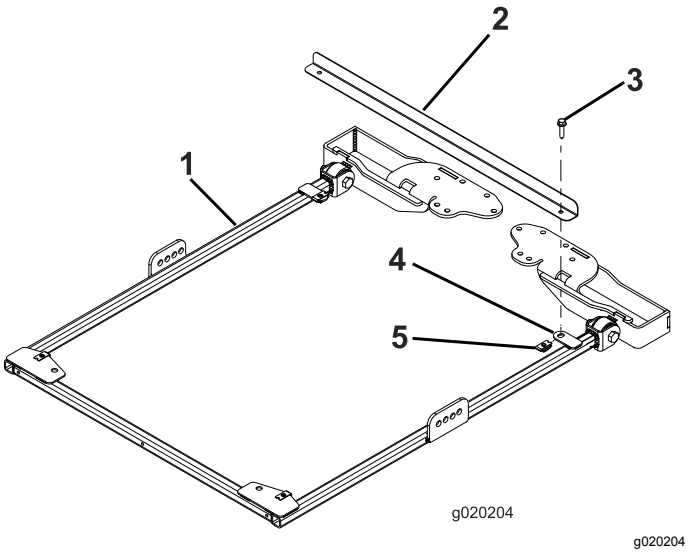

Figure 24

1. Cadre du pare-soleil
2. Barre d'alignement du cadre
3. Boulon à embase (5/16" x 1-1/4")
4. Patte de montage
5. Écrou de retenue

2. Pour les Groundsmaster 4500 et 4700 à partir du n° de série 400000001, continuez comme suit ; pour toutes les autres machines, passez à l'opération 3.

   A. Relevez l'arceau de sécurité et retirez la goupille fendue ainsi que l'axe

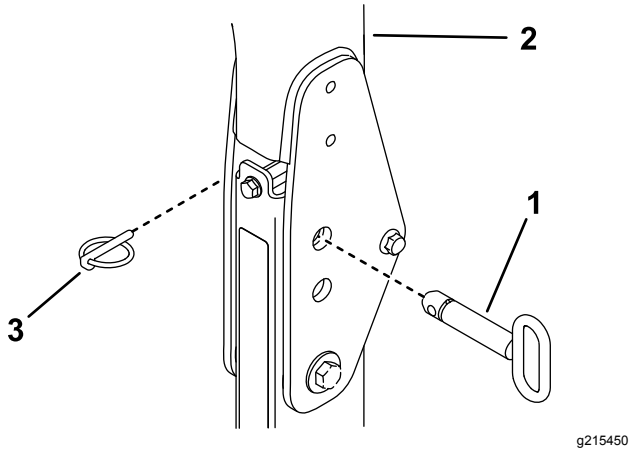

Figure 25

1. Goupille fendue
2. Arceau de sécurité
3. Axe

B. Placez une rondelle (13/16" x 1-1/2") sur chaque boulon (3/4" x 4"), comme montré à la Figure 26.

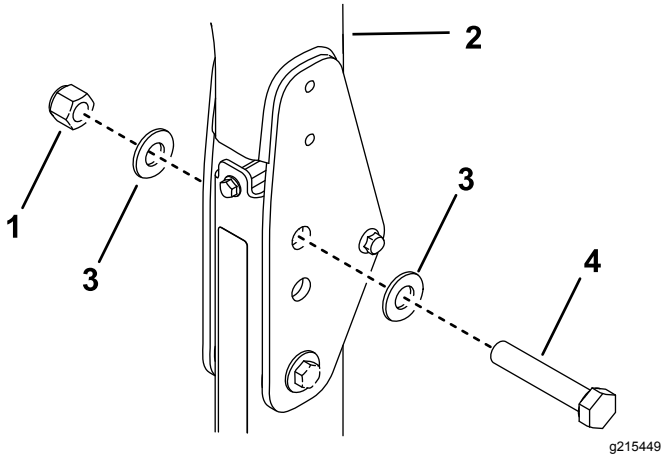

Figure 26

1. Écrou (3/4")
2. Arceau de sécurité
3. Rondelle (13/16" x 1-1/2")
4. Boulon (3/4" x 4")

C. Placez les boulons et rondelles dans les trous occupés précédemment par les axes (Figure 26).

D. Placez une autre rondelle sur chaque boulon et fixez le tout avec des écrous (3/4"), comme montré à la Figure 26.

E. Serrez le boulon de pivot du système ROPS à un couple de 91 à 113 N·m pour empêcher l'arceau de sécurité et le pare-soleil de rebondir.

3. De chaque côté du cadre du pare-soleil, fixez légèrement un raidisseur dans le deuxième trou du support de raidisseur à l'aide d'un boulon (1/2" x 2-1/2"), d'une rondelle (1/2") et d'un écrou à embase (1/2"), comme montré à la Figure 27.

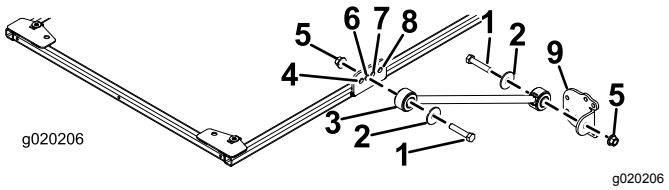

Figure 27

1. Boulon (1/2" x 2-1/2")
2. Rondelle (1/2")
3. Raidisseur
4. Trou avant
5. Écrou à embase (1/2")
6. Deuxième trou
7. Troisième trou
8. Trou arrière
9. Support de raidisseur

4. Fixez légèrement un support à chaque raidisseur à l'aide d'un boulon (1/2" x 2-1/2"), d'une rondelle (1/2") et d'un écrou à embase (1/2"), comme montré à la Figure 27.

5. Placez les supports de montage du système ROPS en haut de l'arceau de sécurité du groupe de déplacement (Figure 28). Centrez bien l'arceau de sécurité dans les supports de montage du système ROPS.

Remarque: Utilisez le support de montage du système ROPS du kit d'installation (réf. 136-1830) pour les Groundsmaster 4500 et 4700 à partir du numéro de série 400000001.

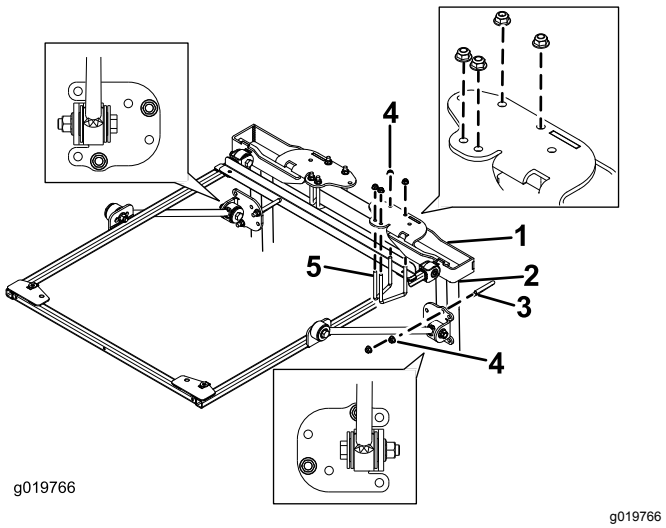

Figure 28

1. Support de montage du système ROPS
2. Montant de l'arceau de sécurité
3. Étrier fileté (4")
4. Écrou à embase (3/8")
5. Étrier fileté (2-3/4")

6. Utilisez les trous indiqués à la Figure 28 pour fixer chaque support de montage du système ROPS au sommet de l'arceau de sécurité à l'aide de 2 étriers filetés (2-3/4") et de 4 écrous à embase.

Remarque: Utilisez l'étrier fileté (3-1/2" x 5") du kit d'installation (réf. 136-1830) pour les Groundsmaster 4500 et 4700 à partir du numéro de série 400000001.

7. Utilisez les trous indiqués à la Figure 28, pour fixer légèrement chacun des supports de raidisseur aux montants de l'arceau de sécurité à l'aide d'un étrier fileté (4") et de 2 écrous à embase.

Remarque: Utilisez l'étrier fileté (4-1/2" x 3") du kit d'installation (réf. 136-1830) pour les Groundsmaster 4500 et 4700 à partir du numéro de série 400000001.

8. Montez ou descendez le support sur les montants verticaux de l'arceau de sécurité jusqu'à ce que le cadre du pare-soleil soit de niveau avec le sol.

Remarque: Utilisez niveau pour vérifier que le cadre est bien de niveau avec le sol.

Remarque: Utilisez les trous de montage avant ou arrière dans le support de raidisseur si vous avez besoin d'un réglage supplémentaire.

9. Serrez les écrous à embase de l'étrier fileté qui fixe les supports de montage aux montants
10. Serrez tous les autres écrous à embase comme suit :
    - Serrez les écrous à embase (3/8") à un couple de 41 à 55 N·m.
    - Serrez les écrous à embase (1/2") à un couple de 113 à 141 N·m.
11. Retirez les boulons à embase qui fixent la barre d'alignement au cadre et déposez la barre d'alignement. Utilisez les boulons pour monter le pare-soleil.
12. Lors de l'alignement des trous de fixation, positionnez le pare-soleil sur le cadre comme montré à la Figure 29.

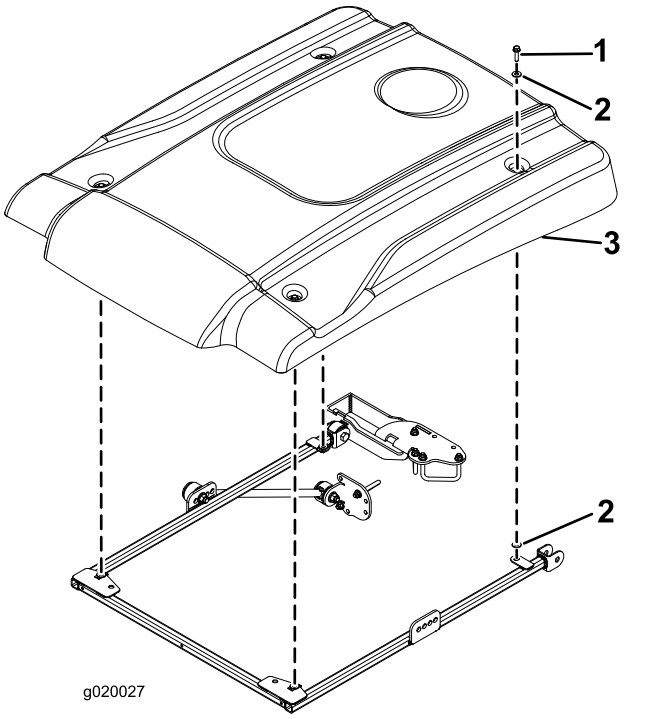

g020027

Figure 29

1. Boulon à embase (5/16" x 2-1/4")
2. Petite rondelle
3. Pare-soleil

13. Fixez légèrement chaque coin du pare-soleil au cadre avec un boulon à embase (5/16" x 2-1/4") et 2 petites rondelles (Figure 29). Placez une rondelle de chaque côté de la bague en caoutchouc du pare-soleil.
14. Serrez les boulons de fixation du pare-soleil à un couple de 5 à 6 N·m.

Important: **Ne serrez pas excessivement les boulons de fixation car le pare-soleil pourrait se fissurer.**

Montage du pare-soleil

Reelmaster 5010 ou Groundsmaster 4300

1. Pour aligner correctement le cadre, fixez la barre d'alignement aux pattes de montage à l'arrière du cadre du pare-soleil à l'aide de 2 boulons à embase (5/16" x 1-1/4"), comme montré à la Figure 30.

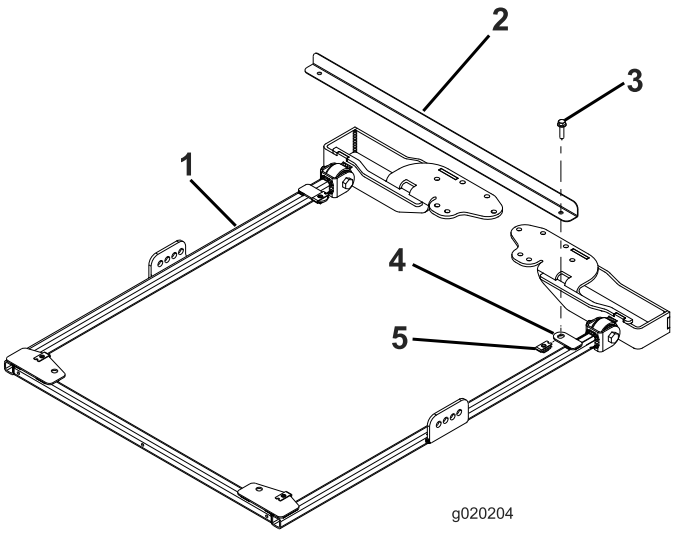

g020204

Figure 30

1. Cadre du pare-soleil
2. Barre d'alignement du cadre
3. Boulon à embase (5/16" x 1-1/4")
4. Patte de montage
5. Écrou de retenue

2. De chaque côté du cadre du pare-soleil, fixez légèrement un raidisseur dans le deuxième trou du support de raidisseur à l'aide d'un boulon (1/2" x 2-1/2"), d'une rondelle (1/2") et d'un écrou à embase (1/2"), comme montré à la Figure 31.

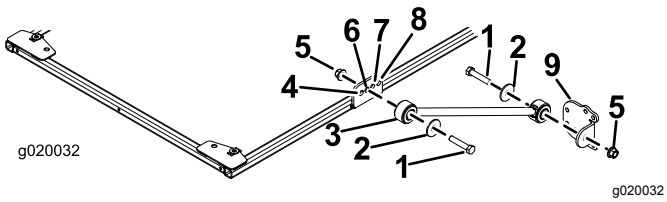

Figure 31

1. Boulon (1/2" x 2-1/2")
2. Rondelle (1/2")
3. Raidisseur
4. Trou avant
5. Écrou à embase (1/2")
6. Deuxième trou
7. Troisième trou
8. Trou arrière
9. Support de raidisseur

3. Fixez légèrement un support à chaque raidisseur à l'aide d'un boulon (1/2" x 2-1/2"), d'une rondelle (1/2") et d'un écrou à embase (1/2"), comme montré à la Figure 31.
4. Placez les supports de montage du système ROPS en haut de l'arceau de sécurité du groupe de déplacement (Figure 32). Centrez bien l'arceau de sécurité dans les supports de montage du système ROPS.

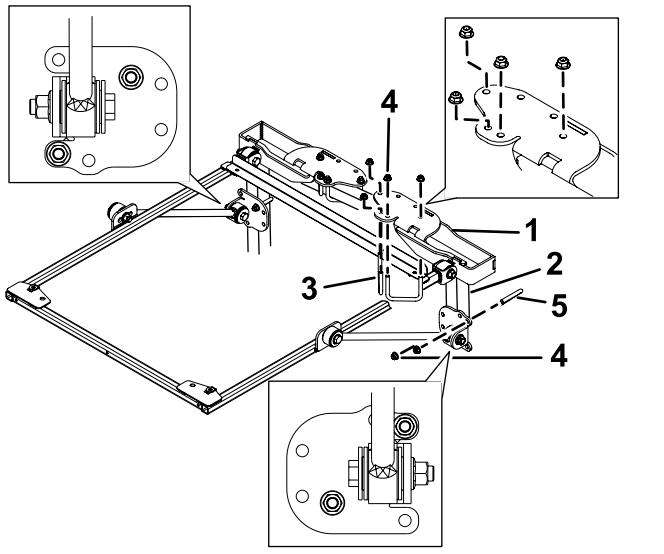

Figure 32

1. Support de montage du système ROPS
2. Montant de l'arceau de sécurité
3. Étrier fileté (2-3/4")
4. Écrou à embase (3/8")
5. Étrier fileté (4")

5. Utilisez les trous indiqués à la Figure 32 pour fixer chaque support de montage du système ROPS au sommet de l'arceau de sécurité à l'aide de 2 étriers filetés (2-3/4") et de 4 écrous à embase.
6. Utilisez les trous indiqués à la Figure 32, pour fixer légèrement chacun des supports de raidisseur aux montants de l'arceau de sécurité à l'aide d'un étrier fileté (4") et de 2 écrous à embase.
7. Montez ou descendez les supports sur les montants verticaux de l'arceau de sécurité jusqu'à ce que le cadre du pare-soleil soit de niveau avec le sol.

   Remarque: Utilisez niveau pour vérifier que le cadre est bien de niveau avec le sol.

   Remarque: Utilisez les trous de montage avant ou arrière dans le support de raidisseur si vous avez besoin d'un réglage supplémentaire.
8. Serrez les écrous à embase de l'étrier fileté qui fixe les supports de montage aux montants
9. Serrez tous les autres écrous à embase comme suit :
   - Serrez les écrous à embase (3/8") à un couple de 41 à 55 N·m.
   - Serrez les écrous à embase (½") à un couple de 113 à 141 N·m.
10. Retirez les boulons à embase qui fixent la barre d'alignement au cadre et déposez la barre d'alignement. Utilisez les boulons pour monter le pare-soleil.
11. Lors de l'alignement des trous de fixation, positionnez le pare-soleil sur le cadre comme montré à la Figure 33.

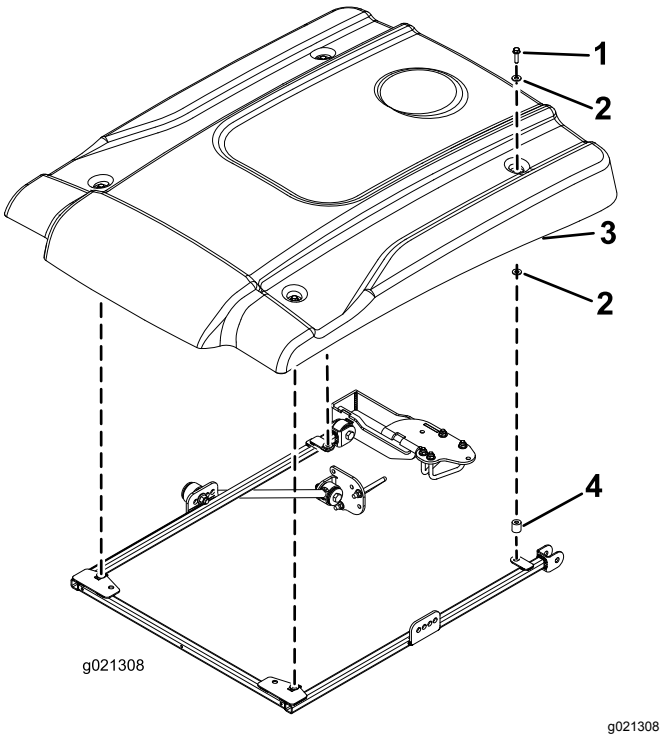

Figure 33

1. Boulon à embase (5/16" x 2-1/4")
2. Petite rondelle
3. Pare-soleil
4. Entretoise

12. Fixez légèrement chaque coin du pare-soleil au cadre avec un boulon à embase (5/16" x 2-1/4"), 2 petites rondelles et une entretoise (Figure 33). Placez une rondelle de chaque côté de la bague en caoutchouc du pare-soleil.
13. Serrez les boulons de fixation du pare-soleil à un couple de 5 à 6 N·m.

    Important: **Ne serrez pas excessivement les boulons de fixation car le pare-soleil pourrait se fissurer.**

Montage du pare-soleil

Reelmaster 3100 et 3550 ou Groundsmaster 3500 et 3505

(numéro de série 400000000 et suivants seulement)

1. Pour aligner correctement le cadre, fixez la barre d'alignement aux pattes de montage à l'arrière du cadre du pare-soleil à l'aide de 2 boulons à embase (5/16" x 1-1/4"), comme montré à la Figure 34.

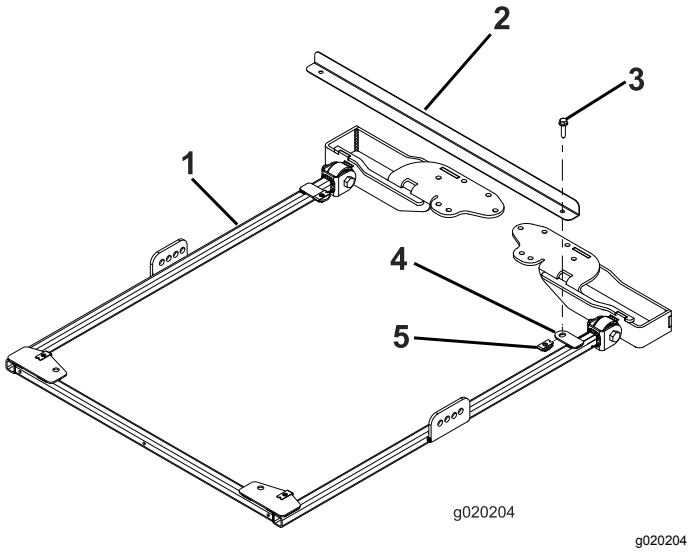

Figure 34

1. Cadre du pare-soleil
2. Barre d'alignement du cadre
3. Boulon à embase (5/16" x 1-1/4")
4. Patte de montage
5. Écrou de retenue

2. De chaque côté du cadre du pare-soleil, fixez légèrement un raidisseur dans le troisième trou de la plaque du cadre à l'aide d'un boulon (1/2" x 2-1/2"), d'une rondelle (1/2") et d'un écrou à embase (1/2"), comme montré à la Figure 35.

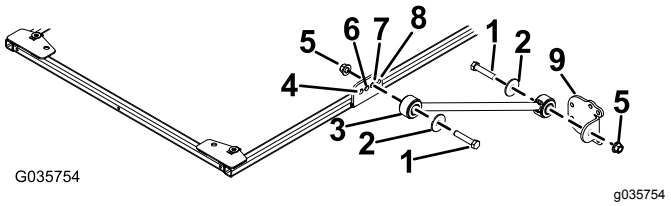

Figure 35

1. Boulon (1/2" x 2-1/2")
2. Rondelle (1/2")
3. Raidisseur
4. Trou avant
5. Écrou à embase (1/2")
6. Deuxième trou
7. Troisième trou
8. Trou arrière
9. Support de raidisseur

3. Fixez légèrement un support à chaque raidisseur à l'aide d'un boulon (1/2" x 2-1/2"), d'une rondelle (1/2") et d'un écrou à embase (1/2"), comme montré à la Figure 35.
4. Placez les supports de montage du système ROPS en haut de l'arceau de sécurité du groupe de déplacement (Figure 36). Centrez bien l'arceau de sécurité dans les supports de montage du système ROPS.

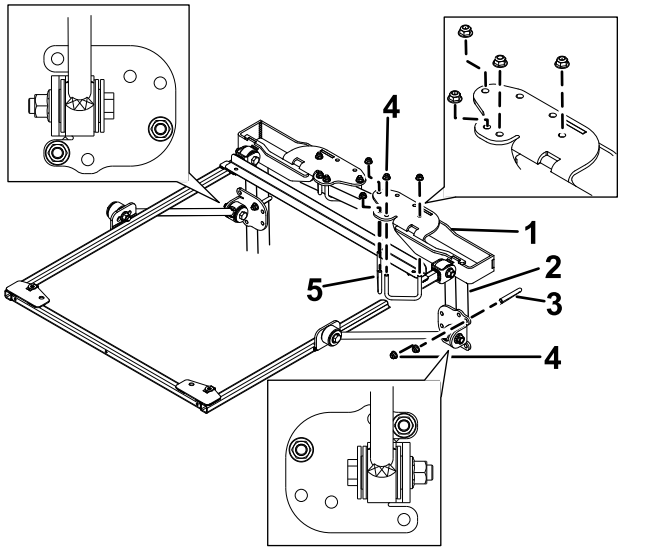

Figure 36

1. Support de montage du système ROPS
2. Montant de l'arceau de sécurité
3. Étrier fileté (4")
4. Écrou à embase (3/8")
5. Étrier fileté (2-3/4")

5. Utilisez les trous indiqués à la Figure 36 pour fixer chaque support de montage du système ROPS au sommet de l'arceau de sécurité à l'aide de 2 étriers filetés (2-3/4") et de 4 écrous à embase.
6. Utilisez les trous indiqués à la Figure 36, pour fixer légèrement chacun des supports de raidisseur aux montants de l'arceau de sécurité

à l'aide d'un étrier fileté (4") et de 2 écrous à embase.

7. Montez ou descendez le support sur les montants verticaux de l'arceau de sécurité jusqu'à ce que le cadre du pare-soleil soit de niveau avec le sol.

   Remarque: Utilisez niveau pour vérifier que le cadre est bien de niveau avec le sol.

   Remarque: Utilisez les trous de montage avant ou arrière dans le support de raidisseur si vous avez besoin d'un réglage supplémentaire.

8. Serrez ensuite les écrous à embase de l'étrier fileté qui fixe les supports de montage aux montants
9. Serrez tous les autres écrous à embase comme suit :
   - Serrez les écrous à embase (3/8") à un couple de 41 à 55 N·m.
   - Serrez les écrous à embase (1/2") à un couple de 113 à 141 N·m.
10. Retirez les boulons à embase qui fixent la barre d'alignement au cadre et déposez la barre d'alignement. Utilisez les boulons pour monter le pare-soleil.
11. Lors de l'alignement des trous de fixation, positionnez le pare-soleil sur le cadre comme montré à la Figure 37.

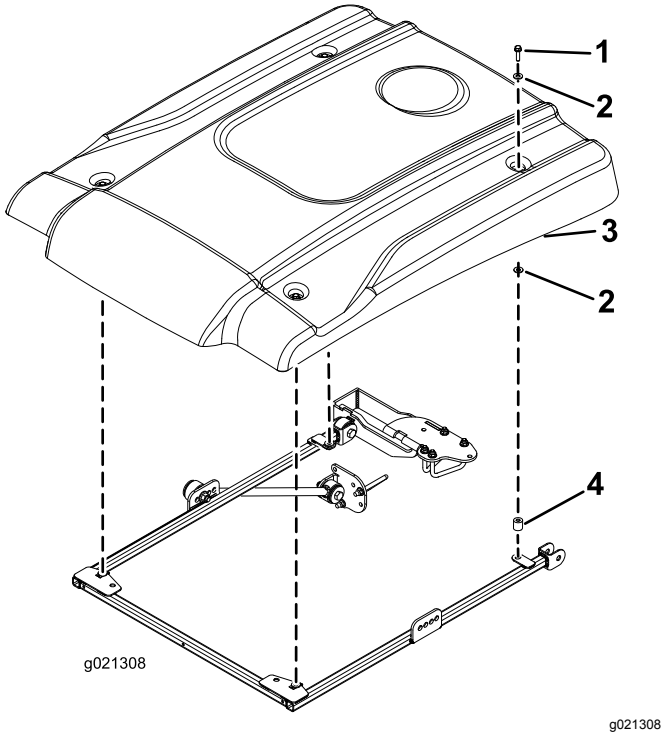

Figure 37

1. Boulon à embase (5/16" x 1-1/4")
2. Petite rondelle
3. Pare-soleil
4. Entretoise

12. Fixez légèrement chaque coin du pare-soleil au cadre avec un boulon à embase (5/16" x 1-1/4"), 2 petites rondelles et une entretoise (Figure 37). Placez une rondelle de chaque côté de la bague en caoutchouc du pare-soleil.
13. Serrez les boulons de fixation du pare-soleil à un couple de 5 à 6 N·m.

Important: **Ne serrez pas excessivement les boulons de fixation car le pare-soleil pourrait se fissurer.**

Utilisation

Transport de la machine

Lorsque vous transportez la machine, utilisez les 2 trous à l'avant du cadre du pare-soleil (sous le pare-soleil) pour attacher solidement le pare-soleil sur la machine et l'empêcher d'être soulevé par le vent (Figure 38).

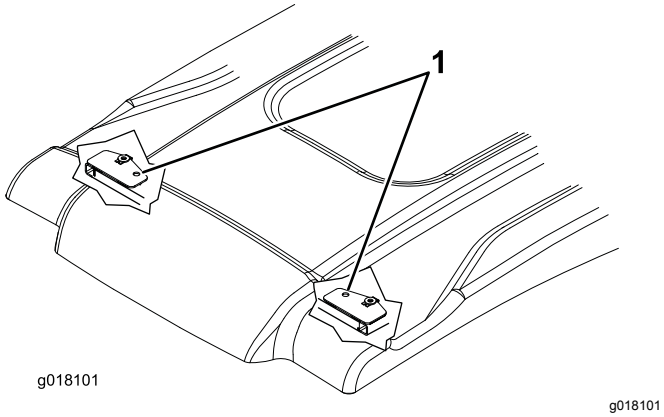

Figure 38

1. Trous de fixation

Entretien

Contrôle et resserrage des fixations

Contrôlez et resserrez les fixations après 8 heures de fonctionnement. Examinez et resserrez les fixations périodiquement.

Nettoyage du pare-soleil

Lavez avec un savon ou un détergent doux à mains nues, avec un chiffon doux ou une éponge pour supprimer la saleté ou les corps étrangers collés à la surface.

Remarque: L'utilisation de certains produits ou chiffons de nettoyage peut rayer ou détériorer la surface du pare-soleil. Faites un essai avec le produit ou le chiffon de nettoyage dans un endroit discret.