Form No. 3408-259 Rev D

Parasole universale bianco o rosso

Trattorini Groundsmaster® e Reelmaster®

Nº del modello 30349

Nº del modello 30552

Istruzioni di installazione

AVVERTENZA

CALIFORNIA
Avvertenza norma "Proposition 65"

Questo prodotto contiene sostanze chimiche che nello Stato della California sono considerate cancerogene, causa di anomalie e di altre problematiche della riproduzione.

Sicurezza

Generale

La gestione dei pericoli e la prevenzione degli infortuni dipendono in parte dal design e dalla configurazione della macchina, tuttavia questi fattori dipendono anche dalla consapevolezza, dall'attenzione e dal corretto addestramento del personale responsabile dell'utilizzo, del trasferimento, della manutenzione e del rimessaggio della macchina. L'errato utilizzo o l'errata manutenzione di questa macchina possono causare infortuni o morte. Al fine di ridurre il potenziale rischio di infortuni o morte, attenetevi alle seguenti istruzioni di sicurezza.

Prima dell'uso

1. Rivedete e comprendete il contenuto delle *istruzioni per l'installazione* prima di montare il parasole.
2. Non togliete i carter, i dispositivi di sicurezza e gli adesivi. Qualora un carter, un dispositivo di sicurezza o un adesivo fossero in cattivo stato, illeggibili o danneggiati, riparateli o sostituiteli prima di utilizzare la macchina.
3. Non saldate, tagliate, perforate, modificate o rimuovete il roll bar in alcun modo.
4. Serrate tutti i dadi, le viti o i bulloni allentati, per assicurarvi che la macchina funzioni in condizioni di sicurezza.

Durante l'uso

1. Prestate la massima attenzione quando lavorate in prossimità di recinzioni, fossi o su pendii ripidi.
2. Controllate attentamente lo spazio libero superiore prima di passare con la macchina sotto qualsiasi oggetto (rami, vani porta, fili elettrici) e impeditene il contatto.
3. Bloccate la struttura del parasole prima del trasferimento della macchina.
4. Quando utilizzate una qualsiasi macchina provvista di parasole, indossate protezioni per l'udito.

Manutenzione e revisione

1. Prima di effettuare interventi di manutenzione o regolazione, abbassate l'attrezzo, spegnete il motore, inserite il freno di stazionamento e togliete la chiave.
2. Accertatevi che la macchina si trovi in condizioni operative sicure mantenendo serrati tutti i dadi, i bulloni e le viti.
3. Quando eseguite il montaggio del parasole, indossate una protezione per gli occhi.
4. Sostituite il parasole danneggiato. Non eseguite riparazioni o revisioni.
5. Quando montate il parasole o eseguite interventi di manutenzione, utilizzate supporti, paranchi e martinetti idonei. Se il parasole non è correttamente supportato può spostarsi o cadere e causare infortuni.
6. Per garantire le prestazioni ottimali e la sicurezza del veicolo, acquistate sempre parti di ricambio e accessori originali Toro. Le parti di ricambio e gli accessori prodotti da altri costruttori possono essere pericolosi. Un tale utilizzo può rendere nulla la garanzia di The Toro Company.

© 2017—The Toro® Company
8111 Lyndale Avenue South
Bloomington, MN 55420

Registrate il vostro prodotto presso www.Toro.com.

CE

Traduzione dell'originale (IT)
Stampato negli USA
Tutti i diritti sono riservati

3408-259 D

Adesivi di sicurezza e informativi

Sul parasole sono apposti adesivi per la sicurezza e riportanti istruzioni. Se un qualsiasi adesivo diventa illeggibile o si danneggia, applicate un adesivo nuovo.



decal98-4387

98-4387

1. Avvertenza – Usate la protezione per l'udito.

Installazione

Parti sciolte

Verificate che sia stata spedita tutta la componentistica, facendo riferimento alla seguente tabella.

Descrizione	Qté	Uso
Non occorrono parti	–	Preparazione della macchina.
Gruppo telaio	1	Montaggio del parasole sulle macchine Groundsmaster 5900.
Staffa di montaggio ROPS sinistra	1	
Staffa di montaggio ROPS destra	1	
Supporto di ancoraggio	2	
Staffa di ancoraggio sinistra	1	
Staffa di ancoraggio destra	1	
Staffa di ancoraggio sinistra	1	
Staffa di ancoraggio destra	1	
Bullone (1/2" x 2-1/2")	4	
Rondella grande	4	
Dado flangiato (½")	4	
Staffa di montaggio ROPS	2	
Bullone a U (4")	6	
Dado flangiato (3/8")	12	
Parasole	1	
Bullone a testa flangiata (5/16" x 1¼")	4	
Rondella piccola	8	
Barra di allineamento del telaio	1	
Bullone (¾" x 4")	2	Montaggio del parasole sulle macchine Groundsmaster 3280.
Dado (¾")	2	
Rondella (13/16" x 1-1/2")	4	
Staffa di montaggio ROPS sinistra	1	
Staffa di montaggio ROPS destra	1	
Supporto di ancoraggio	2	
Staffa di ancoraggio sinistra	1	
Staffa di ancoraggio destra	1	
Bullone (1/2" x 2-1/2")	4	
Rondella grande	4	
Dado flangiato (½")	4	
Bullone a U (2¾")	6	
Dado flangiato (3/8")	12	
Parasole	1	
Bullone a testa flangiata (5/16" x 1¼")	4	
Rondella piccola	8	
Barra di allineamento del telaio	1	

Descrizione	Qté	Uso
Bullone (¾" x 4")	2	Montaggio del parasole sulle macchine Groundsmaster 360 o 7200.
Dado (¾")	2	
Rondella (13/16" x 1-1/2")	4	
Gruppo telaio	1	
Staffa di montaggio ROPS sinistra	1	
Staffa di montaggio ROPS destra	1	
Supporto di ancoraggio	2	
Staffa di ancoraggio sinistra	1	
Staffa di ancoraggio destra	1	
Bullone (½" x 2½")	4	
Rondella grande	4	
Dado flangiato (½")	4	
Staffe di montaggio ROPS	2	
Bullone a U (2¾")	6	
Dado flangiato (3/8")	12	
Parasole	1	
Bullone a testa flangiata (5/16" x 1¼")	4	
Rondella piccola	8	
Barra di allineamento del telaio	1	
Bullone (¾" x 4")	2	Montaggio del parasole sulle macchine Groundsmaster 4000 o Reelmaster 3555 e 3575.
Dado (¾")	2	
Rondella (13/16" x 1½")	4	
Gruppo telaio	1	
Staffa di montaggio ROPS sinistra	1	
Staffa di montaggio ROPS destra	1	
Supporto di ancoraggio	2	
Staffa di ancoraggio sinistra	1	
Staffa di ancoraggio destra	1	
Bullone (½" x 2½")	4	
Rondella grande	4	
Dado flangiato (½")	4	
Staffe di montaggio ROPS	2	
Bullone a U (2¾")	4	
Bullone a U (4")	2	
Dado flangiato (3/8")	12	
Parasole	1	
Bullone a testa flangiata (5/16" x 1¼")	2	
Bullone a testa flangiata (5/16" x 2¼")	4	
Rondella piccola	8	
Distanziale	4	
Barra di allineamento del telaio	1	

Descrizione	Qté	Uso
Bullone (¾" x 4")	2	Montaggio del parasole sulle macchine Groundsmaster 4500 e 4700 o Reelmaster 6700 e 7000.
Dado (¾")	2	
Rondella (13/16" x 1½")	4	
Gruppo telaio	1	
Staffa di montaggio ROPS sinistra	1	
Staffa di montaggio ROPS destra	1	
Staffa di montaggio ROPS sinistra (dal kit 136-1830)	1	
Staffa di montaggio ROPS destra (dal kit 136-1830)	1	
Supporto di ancoraggio	2	
Staffa di ancoraggio sinistra	1	
Staffa di ancoraggio destra	1	
Bullone (½" x 2½")	4	
Rondella grande	4	
Dado flangiato (½")	4	
Staffe di montaggio ROPS	2	
Bullone a U (2¾")	4	
Bullone a U (4")	2	
Bullone a U (3½" x 5", dal kit 136-1830)	4	
Bullone a U (4½" x 3", dal kit 136-1830)	4	
Dado flangiato (3/8")	12	
Parasole	1	
Bullone a testa flangiata (5/16" x 1¼")	4	
Rondella piccola	8	
Barra di allineamento del telaio	1	
Gruppo telaio	1	Montaggio del parasole sulle macchine Reelmaster 5010 o Groundsmaster 4300.
Staffa di montaggio ROPS sinistra	1	
Staffa di montaggio ROPS destra	1	
Supporto di ancoraggio	2	
Staffa di ancoraggio sinistra	1	
Staffa di ancoraggio destra	1	
Bullone (½" x 2½")	4	
Rondella grande	4	
Dado flangiato (½")	4	
Staffe di montaggio ROPS	2	
Bullone a U (2¾")	6	
Dado flangiato (3/8")	12	
Parasole	1	
Bullone a testa flangiata (5/16" x 1¼")	4	
Rondella piccola	8	
Barra di allineamento del telaio	1	

Descrizione	Qté	Uso
Gruppo telaio	1	Montaggio del parasole sulle macchine Reelmaster 3100 e 3550 o Groundsmaster 3500 e 3505.
Staffa di montaggio ROPS sinistra	1	
Staffa di montaggio ROPS destra	1	
Supporto di ancoraggio	2	
Staffa di ancoraggio sinistra	1	
Staffa di ancoraggio destra	1	
Bullone (½" x 2½")	4	
Rondella grande	4	
Dado flangiato (½")	4	
Bullone a U (2¾")	4	
Dado flangiato (3/8")	12	
Parasole	1	
Bullone a testa flangiata (5/16" x 1¼")	4	
Rondella piccola	8	
Barra di allineamento del telaio	1	
Bullone a U (4")	2	

Preparazione della macchina

1. Parcheggiate la macchina su terreno pianeggiante.
2. Abbassate gli apparati di taglio e inserite il freno di stazionamento.
3. Spegnete il motore ed estraete la chiave.

Montaggio del parasole

Macchine Groundsmaster 5900

1. Per allineare correttamente il telaio, collegate la barra di allineamento del telaio alle alette di montaggio sul lato posteriore del telaio del parasole con 2 bulloni a testa flangiata (5/16" x 1¼"), come illustrato nella Figura 1.

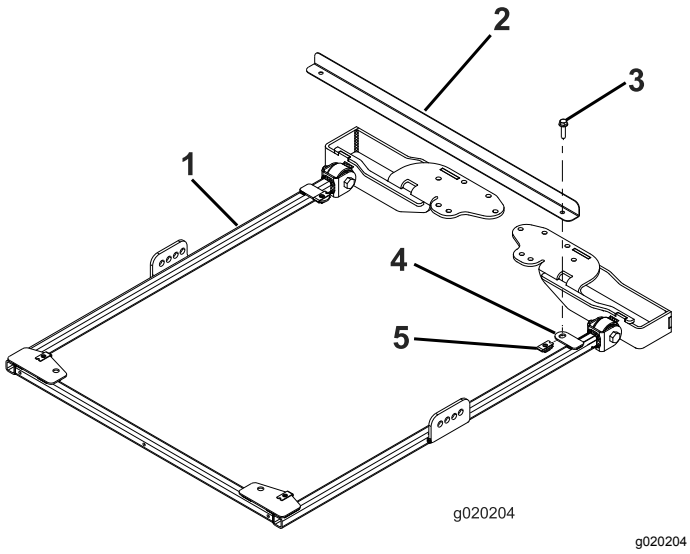

Figura 1

1. Telaio parasole
2. Barra di allineamento del telaio
3. Bullone a testa flangiata (5/16" x 1¼")
4. Aletta di fissaggio
5. Dado di fissaggio

2. Su ciascun lato del telaio del parasole montate, senza serrarlo, un supporto di ancoraggio sul secondo foro della relativa staffa con un bullone (1/2" x 2-1/2"), una rondella (1/2") e un dado flangiato (1/2"), come illustrato nella Figura 2.

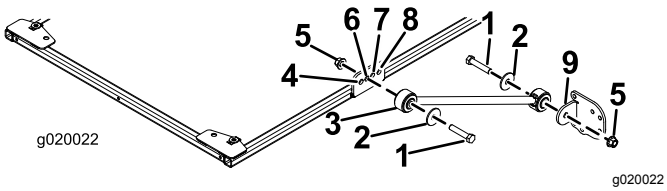

Figura 2

1. Bullone (1/2" x 2-1/2")
2. Rondella (1/2")
3. Supporto di ancoraggio
4. Foro anteriore
5. Dado flangiato (1/2")
6. Secondo foro
7. Terzo foro
8. Foro posteriore
9. Staffa di ancoraggio

3. Montate, senza serrarla, una staffa di ancoraggio su ciascun supporto di ancoraggio con un bullone (1/2" x 2-1/2"), una rondella (1/2") e un dado flangiato (1/2"), come illustrato nella Figura 2.
4. Posizionate le staffe di montaggio del ROPS sulla parte superiore del roll bar del trattorino (Figura 3).

   Nota: Assicuratevi che il roll bar sia centrato sulle staffe di montaggio.

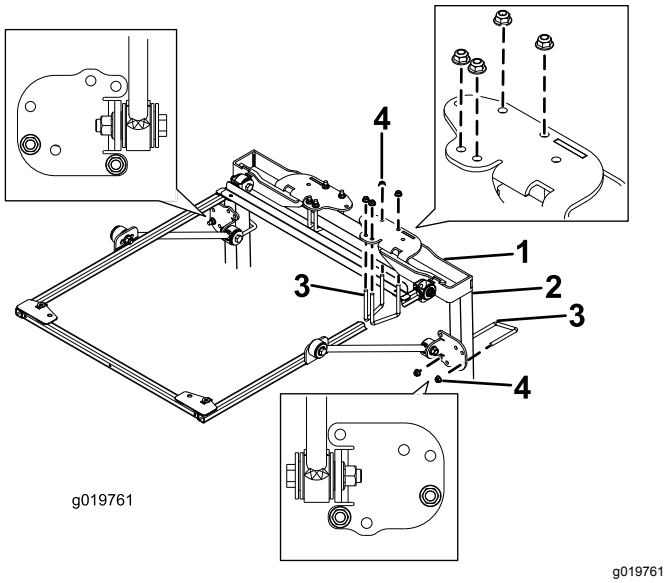

Figura 3

1. Staffa di montaggio ROPS
2. Montante del roll bar
3. Bullone a U (4")
4. Dado flangiato (3/8")

5. Utilizzando i fori di montaggio illustrati nella Figura 3, montate ciascuna staffa di montaggio del ROPS sulla parte superiore del roll bar con 2 bulloni a U (4") e 4 dadi flangiati.
6. Utilizzando i fori di montaggio illustrati nella Figura 3, fissate, senza serrarle, ciascuna delle staffe di ancoraggio ai montanti del roll bar con un bullone a U (4") e 2 dadi flangiati.
7. Spostate in alto o in basso la staffa di ancoraggio, sui montanti verticali del roll bar, fino a quando il telaio del parasole non è parallelo al suolo.

   Nota: Accertatevi con una livella che il telaio sia parallelo al suolo.

   Nota: Utilizzate i fori di montaggio anteriori o posteriori nella staffa di ancoraggio, se è necessaria maggiore capacità di regolazione.
8. Serrate i dadi flangiati dei bulloni a U che fissano le staffe di montaggio ai montanti.
9. Serrate i restanti dadi flangiati come segue:
   - Serrate i dadi flangiati (3/8") a 41-55 N·m.
   - Serrate i dadi flangiati (1/2") a 113-141 N·m.
10. Rimuovete i bulloni a testa flangiata che fissano la barra di allineamento del telaio al telaio stesso

e rimuovete la barra di allineamento. Conservate i bulloni per il montaggio del parasole.

11. Durante l'allineamento dei fori di montaggio, posizionate il parasole sul telaio come mostrato in Figura 4.

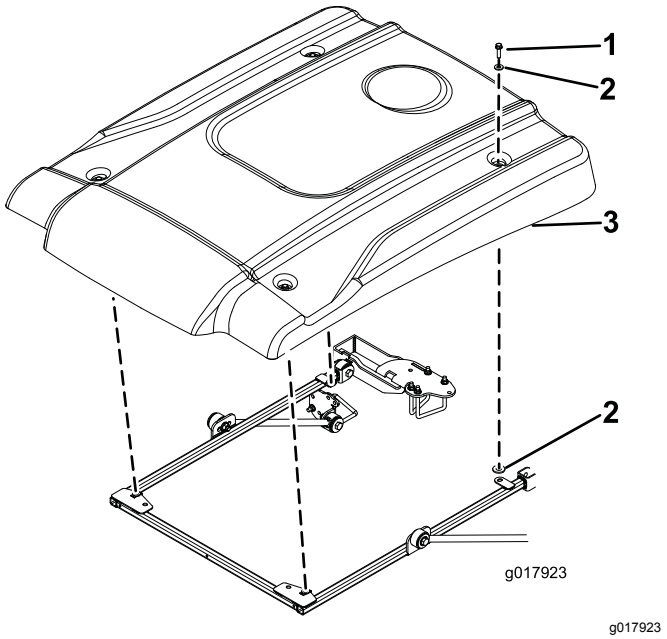

Figura 4

1. Bullone a testa flangiata (5/16" x 1¼")
2. Rondella piccola
3. Parasole

12. Montate, senza serrarli, ciascun angolo del parasole sul telaio con un bullone a testa flangiata (5/16" x 1¼") e 2 rondelle piccole (Figura 4).

    Nota: Posizionate una rondella su ogni lato dell'anello in gomma del parasole.

13. Serrate i bulloni di montaggio del parasole a 5-6 N·m.

    Importante: **Non serrate eccessivamente i bulloni di montaggio per non incrinare il parasole.**

Montaggio del parasole

Macchine Groundsmaster 3280

1. Per allineare correttamente il telaio, collegate la barra di allineamento del telaio alle alette di montaggio sul lato posteriore del telaio del parasole con 2 bulloni a testa flangiata (5/16" x 1¼"), come illustrato nella Figura 5.

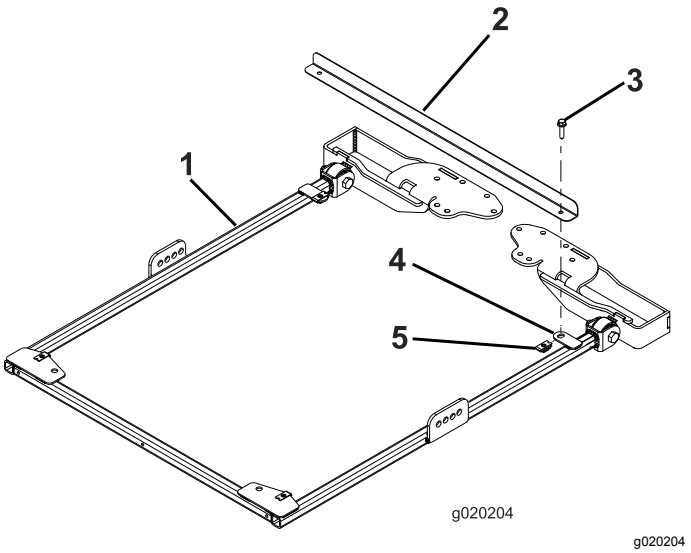

Figura 5

1. Telaio parasole
2. Barra di allineamento del telaio
3. Bullone a testa flangiata (5/16" x 1¼")
4. Aletta di fissaggio
5. Dado di fissaggio

2. Con il roll bar in posizione sollevata, rimuovete le coppiglie e le 2 spine (Figura 6).

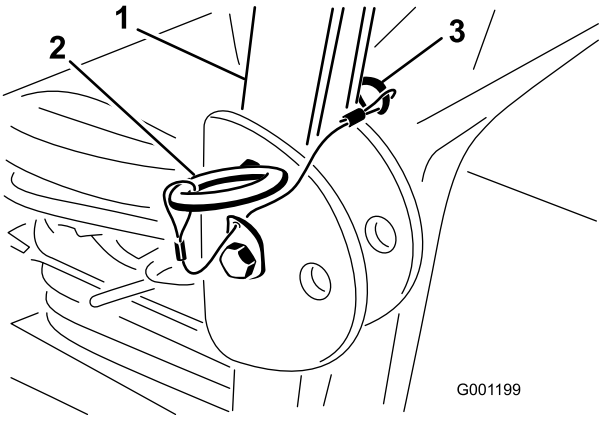

Figura 6

1. Roll bar
2. Perno
3. Coppiglia

3. Inserite una rondella (13/16" x 1½") su ciascun bullone (¾" x 4"), come illustrato nella Figura 7.

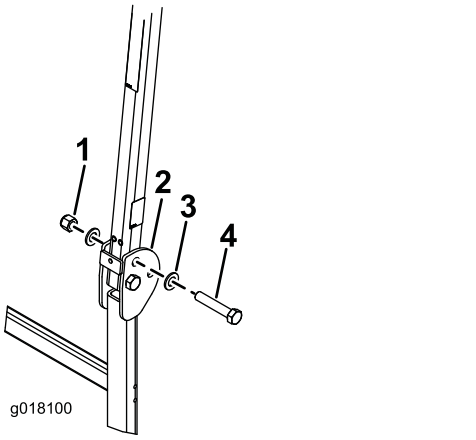

g018100

Figura 7

1. Dado (¾")
2. Roll bar
3. Rondella (13/16" x 1-1/2")
4. Bullone (¾" x 4")

4. Nei fori da cui sono state estratte le spine, installate bulloni e rondelle (Figura 7).
5. Montate un'altra rondella su ciascun bullone e fissate con i dadi (¾"), come illustrato nella Figura 7. Serrate i dadi a 323 - 396 N·m.
6. Serrate il bullone orientabile del ROPS (Figura 7) a 91 - 113 N·m per evitare il rimbalzamento del roll bar e del parasole.
7. Su ciascun lato del telaio del parasole montate, senza serrarlo, un supporto di ancoraggio sul secondo foro della relativa staffa con un bullone (1/2" x 2-1/2"), una rondella (1/2") e un dado flangiato (1/2"), come illustrato nella Figura 8.

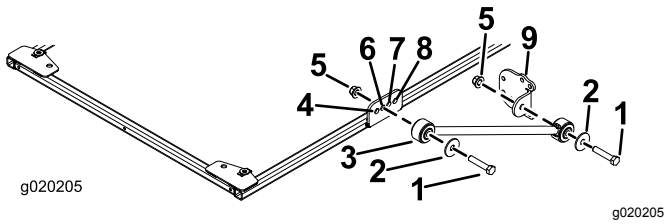

g020205

Figura 8

1. Bullone (1/2" x 2-1/2")
2. Rondella (1/2")
3. Supporto di ancoraggio
4. Foro anteriore
5. Dado flangiato (1/2")
6. Secondo foro
7. Terzo foro
8. Foro posteriore
9. Staffa di ancoraggio

8. Montate, senza serrarla, una staffa di ancoraggio su ciascun supporto di ancoraggio con un bullone (1/2" x 2-1/2"), una rondella (1/2") e un dado flangiato (1/2"), come illustrato nella Figura 8.
9. Posizionate le staffe di montaggio del ROPS sulla parte superiore del roll bar del trattorino (Figura 9).

   Nota: Assicuratevi che il roll bar sia centrato sulle staffe di montaggio del ROPS.

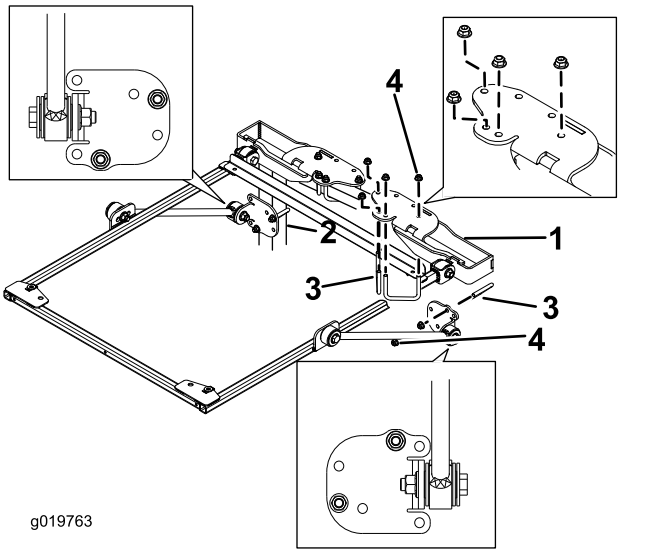

g019763

Figura 9

1. Staffa di montaggio ROPS
2. Montante del roll bar
3. Bullone a U (2¾")
4. Dado flangiato (⅜")

10. Utilizzando i fori di montaggio illustrati nella Figura 9, montate ciascuna staffa di montaggio del ROPS sulla parte superiore del roll bar con 2 bulloni a U (2¾") e 4 dadi flangiati.
11. Utilizzando i fori di montaggio illustrati nella Figura 9, fissate, senza serrarle, ciascuna staffa di ancoraggio ai montanti del roll bar con un bullone a U (2¾") e 2 dadi flangiati.
12. Spostate in alto o in basso la staffa di ancoraggio, sui montanti verticali del roll bar, fino a quando il telaio del parasole non è parallelo al suolo. Serrate quindi i dadi flangiati dei bulloni a U, fissando le staffe di montaggio ai montanti.

    Nota: Accertatevi con una livella che il telaio sia parallelo al suolo.

    Nota: Utilizzate i fori di montaggio anteriori o posteriori nella staffa di ancoraggio per un'ulteriore regolazione.
13. Serrate i restanti dadi flangiati come segue:
    - Serrate i dadi flangiati (3/8") a 41-55 N·m.
    - Serrate i dadi flangiati (1/2") a 113-141 N·m.
14. Rimuovete i bulloni a testa flangiata che fissano la barra di allineamento del telaio al telaio stesso e rimuovete la barra di allineamento. Conservate i bulloni per il montaggio del parasole.

15. Durante l'allineamento dei fori di montaggio, posizionate il parasole sul telaio come mostrato in Figura 10.

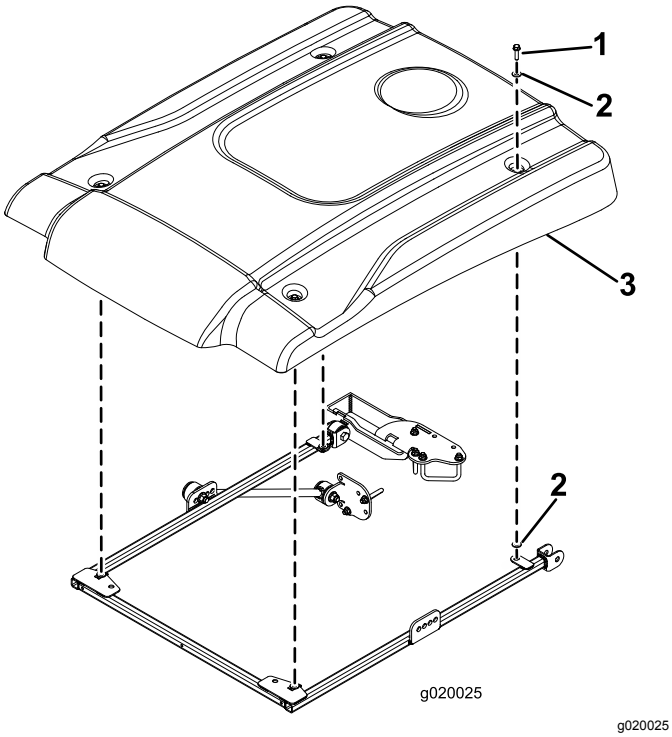

g020025

Figura 10

1. Bullone a testa flangiata (5/16" x 1¼")
2. Rondella piccola
3. Parasole

16. Montate, senza serrarli, ciascun angolo del parasole sul telaio con un bullone a testa flangiata (5/16" x 1¼") e 2 rondelle piccole (Figura 10). Posizionate una rondella su ogni lato dell'anello in gomma del parasole.
17. Serrate i bulloni di montaggio del parasole a 5-6 N·m.

Importante: **Non serrate eccessivamente i bulloni di montaggio per non incrinare il parasole.**

Montaggio del parasole

Macchine Groundsmaster 360 o 7200

1. Per allineare correttamente il telaio, collegate la barra di allineamento del telaio alle alette di montaggio sul lato posteriore del telaio del parasole con 2 bulloni a testa flangiata (5/16" x 1¼"), come illustrato nella Figura 11.

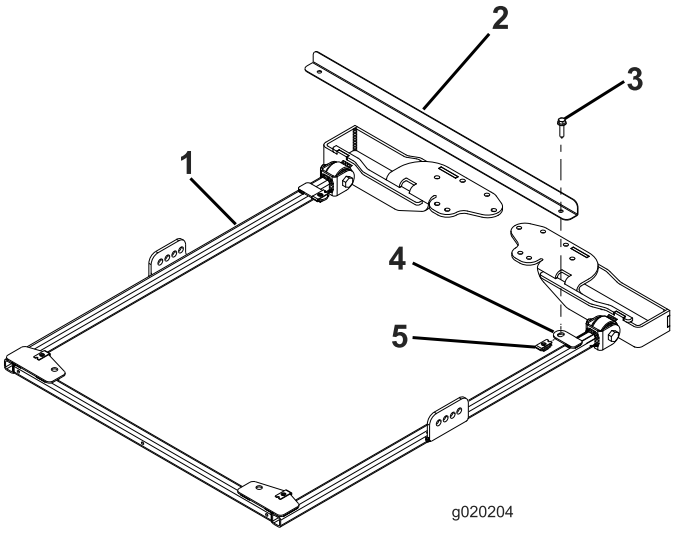

g020204

Figura 11

1. Telaio parasole
2. Barra di allineamento del telaio
3. Bullone a testa flangiata (5/16" x 1¼")
4. Aletta di fissaggio
5. Dado di fissaggio

2. Con il roll bar in posizione sollevata, rimuovete le coppiglie e le 2 spine (Figura 12).

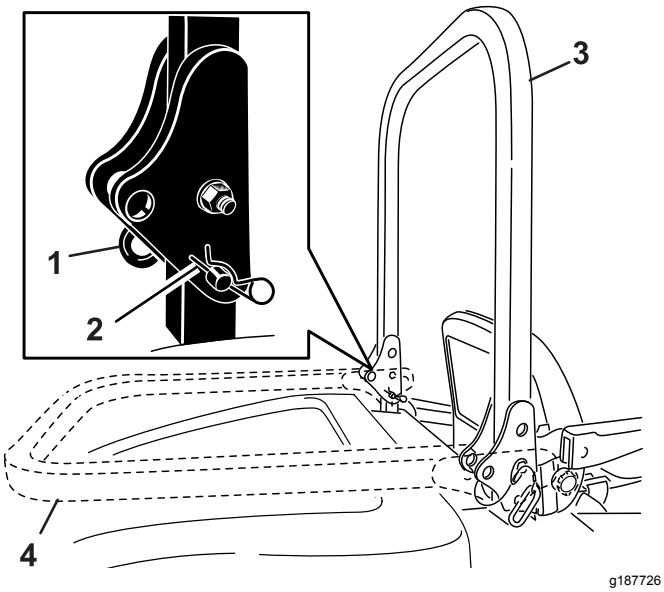

Figura 12

1. Spina
2. Coppiglia
3. Roll bar (posizione sollevata)
4. Roll bar (posizione abbassata)

3. Inserite una rondella (13/16" x 1½") su ciascun bullone (¾" x 4"), come illustrato nella Figura 13.

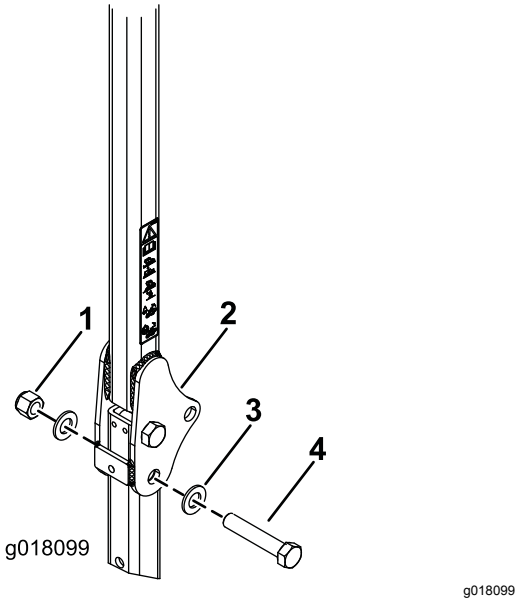

Figura 13

1. Dado (¾")
2. Roll bar
3. Rondella (13/16" x 1½")
4. Bullone (¾" x 4")

4. Nei fori da cui sono state estratte le spine, installate bulloni e rondelle (Figura 13).
5. Montate un'altra rondella su ciascun bullone e fissate con i dadi (¾"), come illustrato nella Figura 13. Serrate i dadi a 323 - 396 N·m.
6. Serrate il bullone orientabile del ROPS (Figura 13) a 91 - 113 N·m per evitare il rimbalzamento del roll bar e del parasole.
7. Su ciascun lato del telaio del parasole montate, senza serrarlo, un supporto di ancoraggio sul secondo foro della relativa staffa con un bullone (½" x 2½"), una rondella (½") e un dado flangiato (½"), come illustrato nella Figura 14.

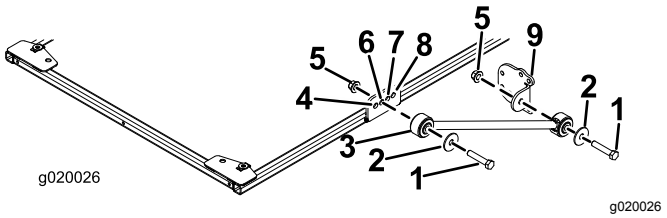

Figura 14

1. Bullone (½" x 2½")
2. Rondella (½")
3. Supporto di ancoraggio
4. Foro anteriore
5. Dado flangiato (½")
6. Secondo foro
7. Terzo foro
8. Foro posteriore
9. Staffa di ancoraggio

8. Montate, senza serrarla, una staffa di ancoraggio su ciascun supporto di ancoraggio con un bullone (½" x 2½"), una rondella (½") e un dado flangiato (½), come illustrato nella Figura 14.
9. Posizionate le staffe di montaggio del ROPS sulla parte superiore del roll bar del trattorino (Figura 15).

   Nota: Assicuratevi che il roll bar sia centrato sulle staffe di montaggio del ROPS.

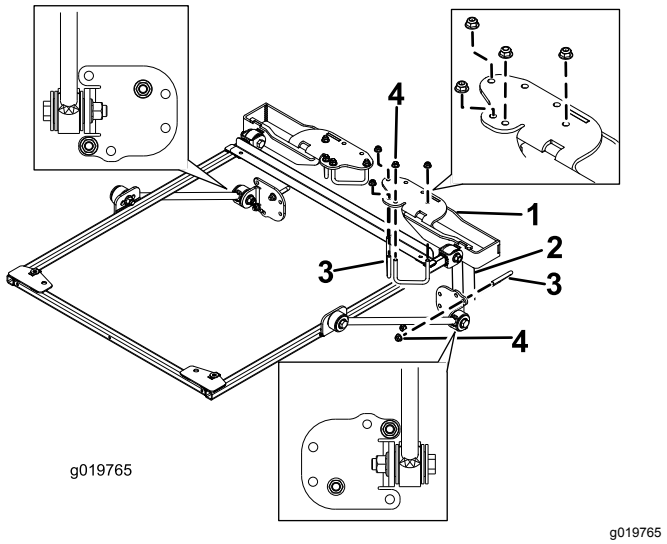

Figura 15

1. Staffa di montaggio ROPS
2. Montante del roll bar
3. Bullone a U (2¾")
4. Dado flangiato (⅜")

10. Utilizzando i fori di montaggio illustrati nella Figura 15, montate ciascuna staffa sulla parte

superiore del roll bar con 2 bulloni a U (2¾") e 4 dadi flangiati.

11. Utilizzando i fori di montaggio illustrati nella Figura 15, fissate, senza serrarle, ciascuna delle staffe di ancoraggio ai montanti del roll bar con un bullone a U (2¾") e 2 dadi flangiati.
12. Spostate in alto o in basso la staffa di ancoraggio, sui montanti verticali del roll bar, fino a quando il telaio del parasole non è parallelo al suolo. Accertatevi con una livella che il telaio sia parallelo al suolo. Serrate quindi i dadi flangiati dei bulloni a U, fissando le staffe di montaggio ai montanti.

    Nota: Utilizzate i fori di montaggio anteriori o posteriori nella staffa di ancoraggio per un'ulteriore regolazione.
13. Serrate i restanti dadi flangiati come segue:
    - Serrate i dadi flangiati (3/8") a 41-55 N·m.
    - Serrate i dadi flangiati (½") a 113-141 N·m.
14. Rimuovete i bulloni a testa flangiata che fissano la barra di allineamento del telaio al telaio stesso e rimuovete la barra di allineamento. Conservate i bulloni per il montaggio del parasole.
15. Durante l'allineamento dei fori di montaggio, posizionate il parasole sul telaio come mostrato in Figura 16.

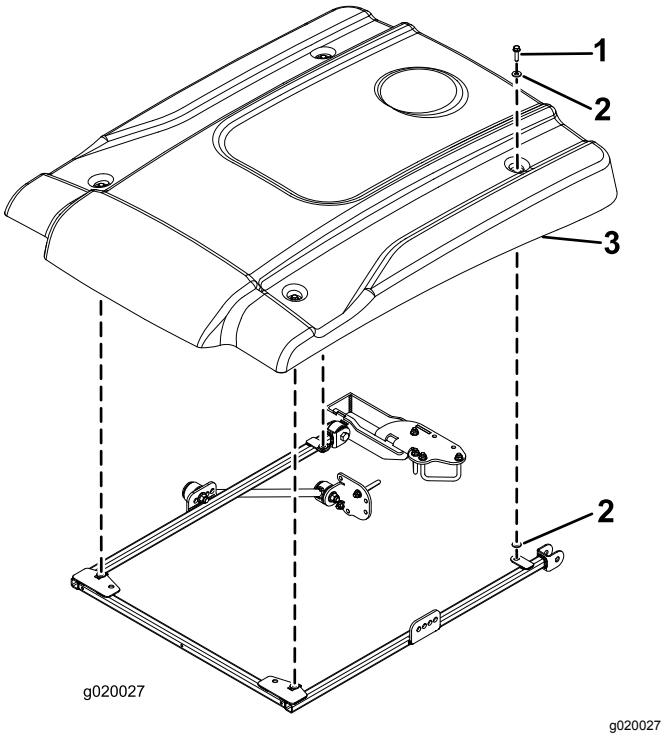

Figura 16

1. Bullone a testa flangiata (5/16" x 1¼")
2. Rondella piccola
3. Parasole

16. Montate, senza serrarli, ciascun angolo del parasole sul telaio con un bullone a testa flangiata (5/16" x 1¼") e 2 rondelle piccole (Figura 16). Posizionate una rondella su ogni lato dell'anello in gomma del parasole.
17. Serrate i bulloni di montaggio del parasole a 5-6 N·m.

    Importante: **Non serrate eccessivamente i bulloni di montaggio per non incrinare il parasole.**

Montaggio del parasole

Macchine Groundsmaster 4000 o Reelmaster 3555 o 3575

1. Per allineare correttamente il telaio, collegate la barra di allineamento del telaio alle alette di montaggio sul lato posteriore del telaio del parasole con 2 bulloni a testa flangiata (5/16" x 1¼"), come illustrato nella Figura 17.

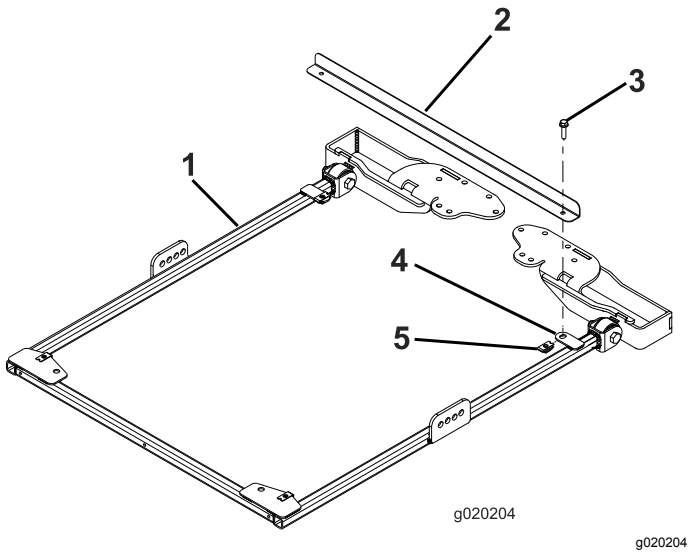

Figura 17

1. Telaio parasole
2. Barra di allineamento del telaio
3. Bullone a testa flangiata (5/16" x 1¼")
4. Aletta di fissaggio
5. Dado di fissaggio

2. Per i modelli 03820 e 03821, passate direttamente al punto 7. Per tutti gli altri modelli, con il roll bar in posizione sollevata, rimuovete le coppiglie e le 2 spine (Figura 18).

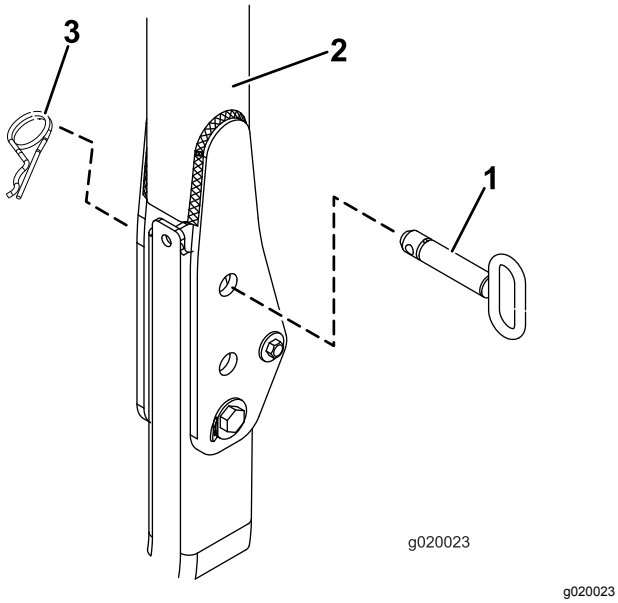

Figura 18

1. Spina
2. Roll bar
3. Coppiglia

3. Inserite una rondella (13/16" x 1½") su ciascun bullone (¾" x 4"), come illustrato nella Figura 19.

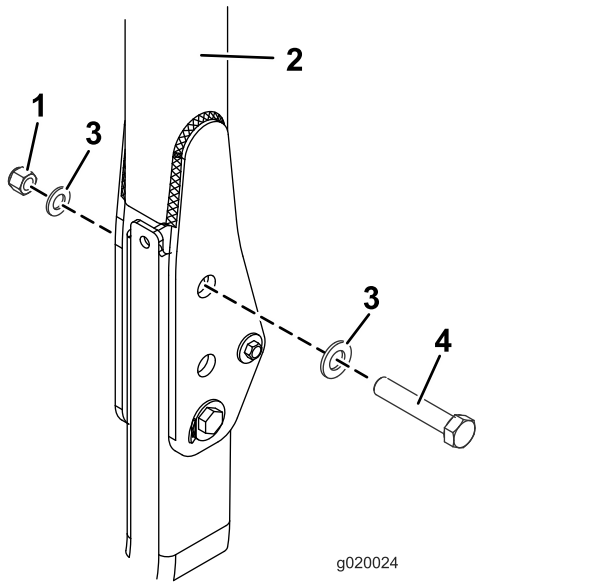

Figura 19

1. Dado (¾")
2. Roll bar
3. Rondella (13/16" x 1½")
4. Bullone (¾" x 4")

4. Nei fori da cui sono state estratte le spine, installate bulloni e rondelle (Figura 19).
5. Montate un'altra rondella su ciascun bullone e fissate con un dado (¾"), come illustrato nella (Figura 19). Serrate i dadi a 323 - 396 N·m.
6. Serrate il bullone orientabile del ROPS (Figura 19) a 91 - 113 N·m per evitare il rimbalzamento del roll bar e del parasole.
7. Su ciascun lato del telaio del parasole, montate, senza serrarlo, un supporto di ancoraggio alla relativa staffa come indicato di seguito:
   - Per i modelli 03820, 03821, 30604, 30605, 30608 e 30609, su ciascun lato del telaio del parasole montate, senza serrarlo, un supporto di ancoraggio sul foro **posteriore** della staffa di ancoraggio con un bullone (½" x 2½"), una rondella (½") e un dado flangiato (½"), come illustrato nella Figura 20.
   - Per i modelli 30446, 30446N, 30447 e 30447N, su ciascun lato del telaio del parasole montate, senza serrarlo, un supporto di ancoraggio sul **secondo** foro della staffa di ancoraggio con un bullone (½" x 2½"), una rondella (½") e un dado flangiato (½"), come illustrato nella Figura 21.

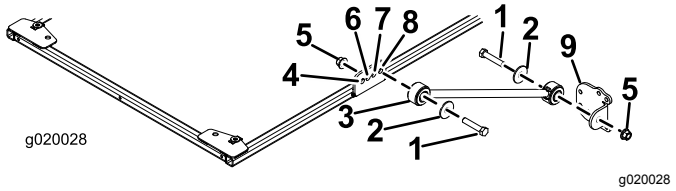

Figura 20

Modelli 03820, 03821, 30604, 30605, 30608 e 30609

1. Bullone (½" x 2½")
2. Rondella (½")
3. Supporto di ancoraggio
4. Foro anteriore
5. Dado flangiato (½")
6. Secondo foro
7. Terzo foro
8. Foro posteriore
9. Staffa di ancoraggio

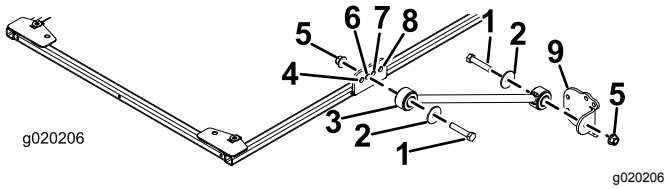

Figura 21

Modelli 30446, 30446N, 30447, e 30447N

1. Bullone (½" x 2½")
2. Rondella (½")
3. Supporto di ancoraggio
4. Foro anteriore
5. Dado flangiato (½")
6. Secondo foro
7. Terzo foro
8. Foro posteriore
9. Staffa di ancoraggio

8. Montate, senza serrarla, una staffa di ancoraggio su ciascun supporto di ancoraggio con un bullone (½" x 2½"), una rondella (½") e un dado flangiato (½"), come illustrato nella Figura 20.
9. Posizionate le staffe di montaggio del ROPS sulla parte superiore del roll bar del trattorino

(Figura 22). Assicuratevi che il roll bar sia centrato sulle staffe di montaggio del ROPS.

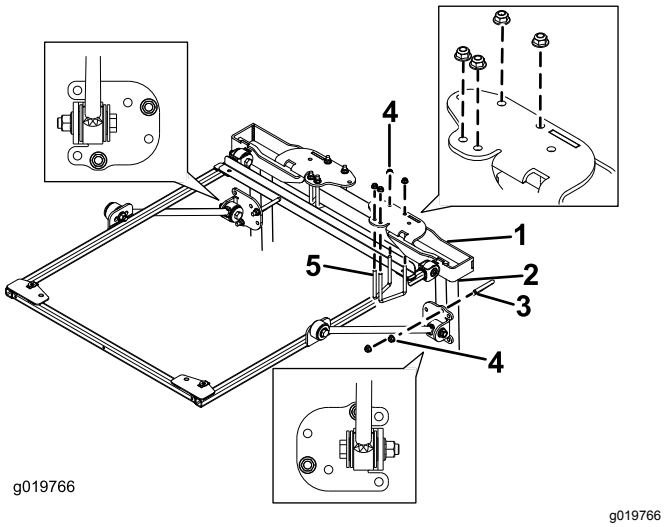

Figura 22

1. Staffa di montaggio ROPS
2. Montante del roll bar
3. Bullone a U (4")
4. Dado flangiato (3/8")
5. Bullone a U (2¾")

10. Utilizzando i fori di montaggio illustrati nella Figura 22, montate le staffe di montaggio del ROPS sulla parte superiore del roll bar con 2 bulloni a U (2¾") e 4 dadi flangiati.
11. Utilizzando i fori di montaggio illustrati nella Figura 22, fissate, senza serrarle, ciascuna delle staffe di ancoraggio ai montanti del roll bar con un bullone a U (4") e 2 dadi flangiati.
12. Spostate in alto o in basso la staffa di ancoraggio, sui montanti verticali del roll bar, fino a quando il telaio del parasole non è parallelo al suolo.

    Nota: Accertatevi con una livella che il telaio sia parallelo al suolo.

    Nota: Utilizzate i fori di montaggio anteriori nella staffa di ancoraggio, se è necessaria maggiore capacità di regolazione.
13. Serrate i dadi flangiati dei bulloni a U che fissano le staffe di montaggio ai montanti.
14. Serrate i restanti dadi flangiati come segue:
    - Serrate i dadi flangiati (3/8") a 41-55 N·m.
    - Serrate i dadi flangiati (½") a 113-141 N·m.
15. Rimuovete i bulloni a testa flangiata che fissano la barra di allineamento del telaio al telaio stesso e rimuovete la barra di allineamento.
16. Durante l'allineamento dei fori di montaggio, posizionate il parasole sul telaio come mostrato in Figura 23.

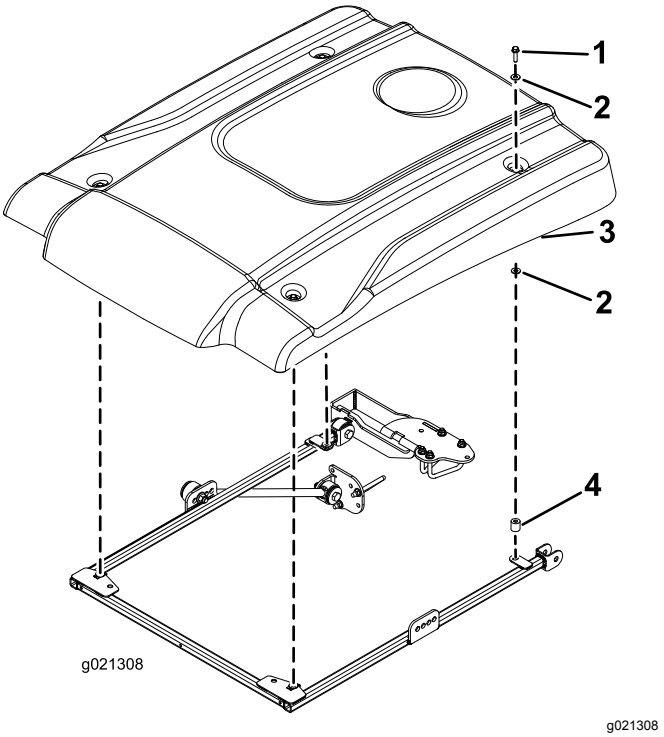

Figura 23

1. Bullone a testa flangiata (5/16" x 2¼")
2. Rondella piccola
3. Parasole
4. Distanziale

17. Montate, senza serrarli, ciascun angolo del parasole sul telaio con un bullone a testa flangiata (5/16" x 2¼"), 2 rondelle piccole e un distanziale (Figura 23). Posizionate una rondella su ogni lato dell'anello in gomma del parasole. Posizionate il distanziale tra la rondella piccola inferiore e il telaio.
18. Serrate i bulloni di montaggio del parasole a 5-6 N·m.

    Importante: **Non serrate eccessivamente i bulloni di montaggio per non incrinare il parasole.**

Montaggio del parasole

Macchine Groundsmaster 4500 e 4700 o Reelmaster 6700 e 7000

Importante: **Il kit di installazione (n. cat. 136-1830) è necessario per le macchine Groundsmaster 4500 e 4700 con numero di serie 400000001 e successivi.**

1. Per allineare correttamente il telaio, collegate la barra di allineamento del telaio alle alette di montaggio sul lato posteriore del telaio del parasole con 2 bulloni a testa flangiata (5/16" x 1¼"), come illustrato nella Figura 24.

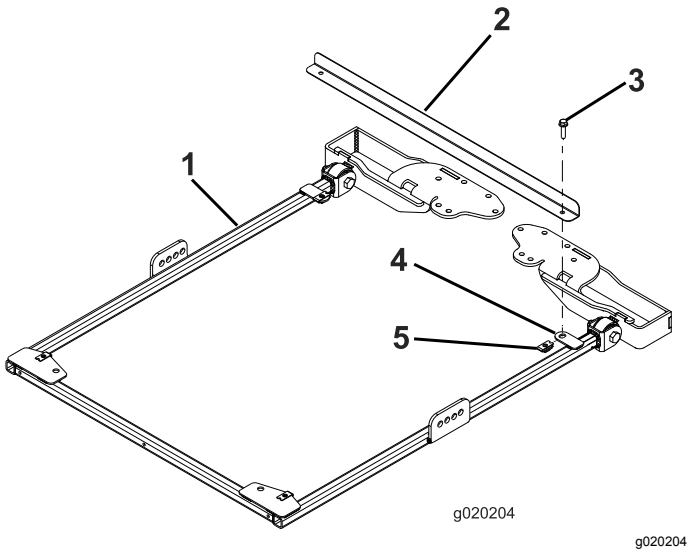

Figura 24

1. Telaio parasole
2. Barra di allineamento del telaio
3. Bullone a testa flangiata (5/16" x 1¼")
4. Aletta di fissaggio
5. Dado di fissaggio

2. Per le macchine Groundsmaster 4500 e 4700 con numero di serie 400000001 e successivi, continuate come indicato di seguito; per tutte le altre macchine, procedete al passaggio 3.

   A. Con il roll bar in posizione sollevata, rimuovete la coppiglia e il perno

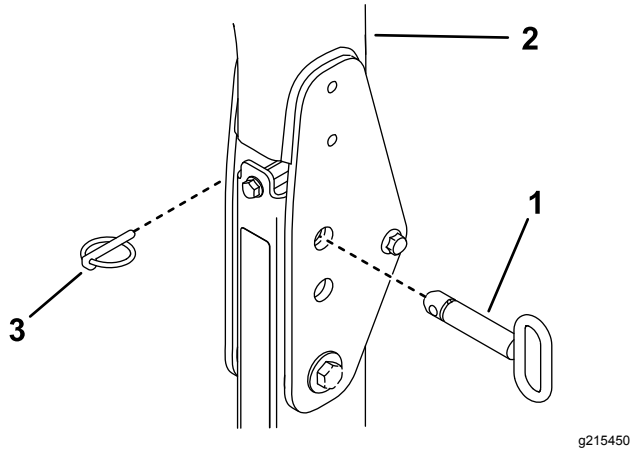

Figura 25

1. Coppiglia
2. Roll bar
3. Perno

   B. Inserite una rondella (13/16" x 1½") su ciascun bullone (¾" x 4"), come illustrato nella Figura 26.

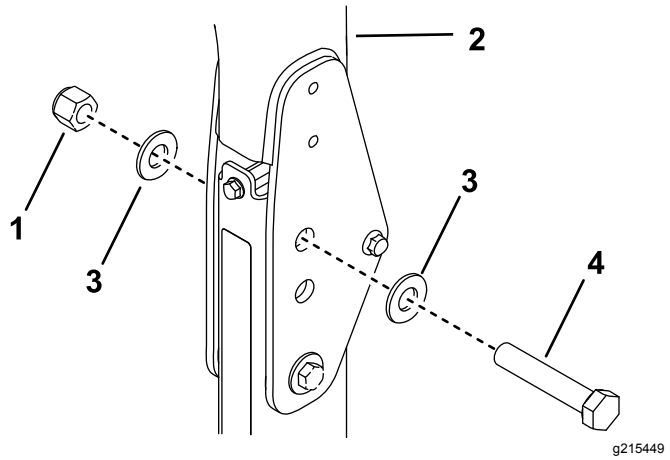

Figura 26

1. Dado (¾")
2. Roll bar
3. Rondella (13/16" x 1½")
4. Bullone (¾" x 4")

   C. Nei fori da cui sono state estratte le spine, installate bulloni e rondelle (Figura 26).

   D. Montate un'altra rondella su ciascun bullone e fissate con un dado (¾"), come illustrato nella Figura 26.

   E. Serrate il bullone orientabile del ROPS a 91 - 113 N·m per evitare il rimbalzamento del roll bar e del parasole.

3. Su ciascun lato del telaio del parasole montate, senza serrarlo, un supporto di ancoraggio sul secondo foro della relativa staffa con un bullone (½" x 2½"), una rondella (½") e un dado flangiato (½"), come illustrato nella Figura 27.

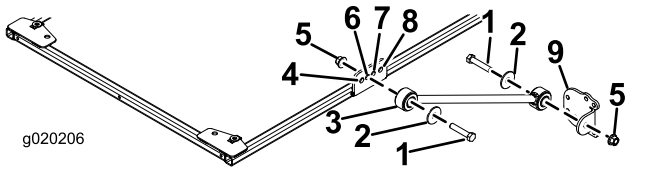

Figura 27

1. Bullone (½" x 2½")
2. Rondella (½")
3. Supporto di ancoraggio
4. Foro anteriore
5. Dado flangiato (½")
6. Secondo foro
7. Terzo foro
8. Foro posteriore
9. Staffa di ancoraggio

4. Montate, senza serrarla, una staffa di ancoraggio su ciascun supporto di ancoraggio con un bullone (½" x 2½"), una rondella (½") e un dado flangiato (½"), come illustrato nella Figura 27.
5. Posizionate le staffe di montaggio del ROPS sulla parte superiore del roll bar del trattorino (Figura 28). Assicuratevi che il roll bar sia centrato sulle staffe di montaggio del ROPS.

   Nota: Utilizzate la staffa di montaggio del ROPS del kit di installazione (n. cat. 136-1830)

per le macchine Groundsmaster 4500 e 4700 con numero di serie 400000001 e successivi.

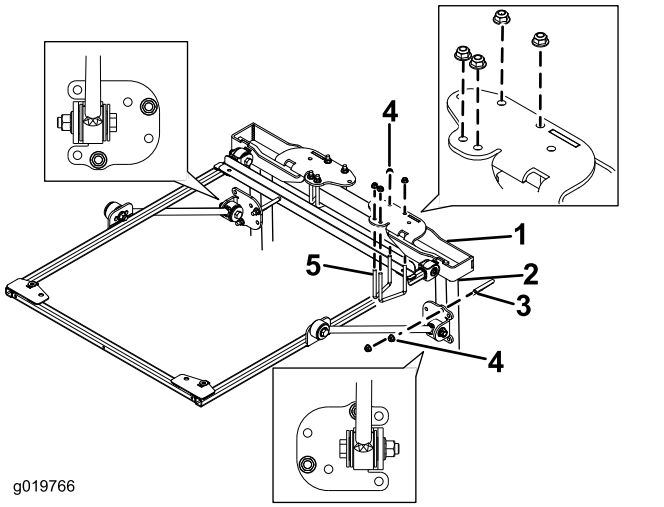

g019766

Figura 28

1. Staffa di montaggio ROPS
2. Montante del roll bar
3. Bullone a U (4")
4. Dado flangiato (3/8")
5. Bullone a U (2¾")

6. Utilizzando i fori di montaggio illustrati nella Figura 28, montate ciascuna staffa di montaggio del ROPS sulla parte superiore del roll bar con 2 bulloni a U (2¾") e 4 dadi flangiati.

   Nota: Utilizzate il bullone a U (3½" x 5") del kit di installazione (n. cat. 136-1830) per le macchine Groundsmaster 4500 e 4700 con numero di serie 400000001 e successivi.

7. Utilizzando i fori di montaggio illustrati nella Figura 28, fissate, senza serrarle, ciascuna delle staffe di ancoraggio ai montanti del roll bar con un bullone a U (4") e 2 dadi flangiati.

   Nota: Utilizzate il bullone a U (4½" x 3") del kit di installazione (n. cat. 136-1830) per le macchine Groundsmaster 4500 e 4700 con numero di serie 400000001 e successivi.

8. Spostate in alto o in basso la staffa di ancoraggio, sui montanti verticali del roll bar, fino a quando il telaio del parasole non è parallelo al suolo.

   Nota: Accertatevi con una livella che il telaio sia parallelo al suolo.

   Nota: Utilizzate i fori di montaggio anteriori o posteriori nella staffa di ancoraggio, se è necessaria maggiore capacità di regolazione.

9. Serrate i dadi flangiati dei bulloni a U che fissano le staffe di montaggio ai montanti.
10. Serrate i restanti dadi flangiati come segue:
    - Serrate i dadi flangiati (3/8") a 41-55 N·m.
    - Serrate i dadi flangiati (½") a 113-141 N·m.
11. Rimuovete i bulloni a testa flangiata che fissano la barra di allineamento del telaio al telaio stesso e rimuovete la barra di allineamento. Conservate i bulloni per il montaggio del parasole.
12. Durante l'allineamento dei fori di montaggio, posizionate il parasole sul telaio come mostrato in Figura 29.

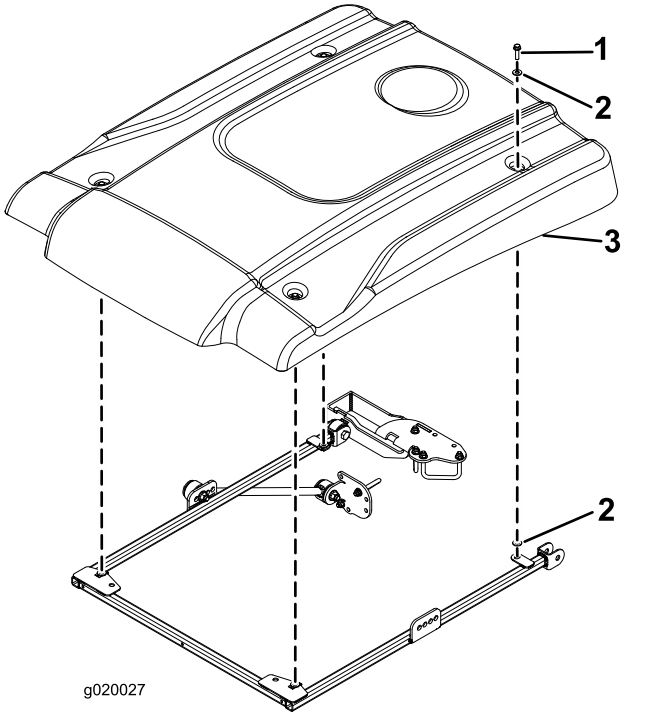

g020027

Figura 29

1. Bullone a testa flangiata (5/16" x 2¼")
2. Rondella piccola
3. Parasole

13. Montate, senza serrarli, ciascun angolo del parasole sul telaio con un bullone a testa flangiata (5/16" x 2¼") e 2 rondelle piccole (Figura 29). Posizionate una rondella su ogni lato dell'anello in gomma del parasole.
14. Serrate i bulloni di montaggio del parasole a 5-6 N·m.

    Importante: **Non serrate eccessivamente i bulloni di montaggio per non incrinare il parasole.**

Montaggio del parasole

Macchine Reelmaster 5010 o Groundsmaster 4300

1. Per allineare correttamente il telaio, collegate la barra di allineamento del telaio alle alette di montaggio sul lato posteriore del telaio del

parasole con 2 bulloni a testa flangiata (5/16" x 1¼"), come illustrato nella Figura 30.

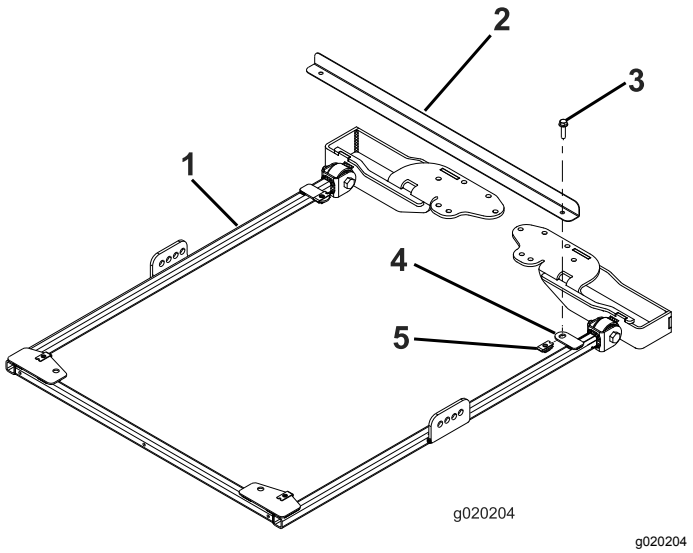

Figura 30

1. Telaio parasole
2. Barra di allineamento del telaio
3. Bullone a testa flangiata (5/16" x 1¼")
4. Aletta di fissaggio
5. Dado di fissaggio

2. Su ciascun lato del telaio del parasole montate, senza serrarlo, un supporto di ancoraggio sul secondo foro della relativa staffa con un bullone (½" x 2½"), una rondella (½") e un dado flangiato (½"), come illustrato nella Figura 31.

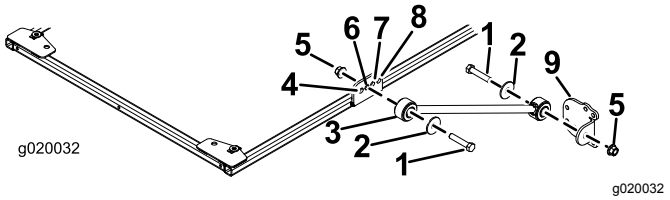

Figura 31

1. Bullone (½" x 2½")
2. Rondella (½")
3. Supporto di ancoraggio
4. Foro anteriore
5. Dado flangiato (½")
6. Secondo foro
7. Terzo foro
8. Foro posteriore
9. Staffa di ancoraggio

3. Montate, senza serrarla, una staffa di ancoraggio su ciascun supporto di ancoraggio con un bullone (½" x 2½"), una rondella (½") e un dado flangiato (½"), come illustrato nella Figura 31.
4. Posizionate le staffe di montaggio del ROPS sulla parte superiore del roll bar del trattorino (Figura 32). Assicuratevi che il roll bar sia centrato sulle staffe di montaggio del ROPS.

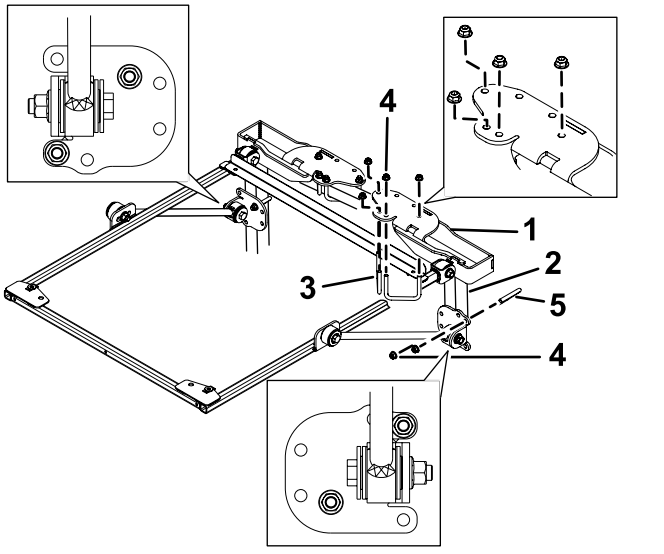

Figura 32

1. Staffa di montaggio ROPS
2. Montante del roll bar
3. Bullone a U (2¾")
4. Dado flangiato (3/8")
5. Bullone a U (4")

5. Utilizzando i fori di montaggio illustrati nella Figura 32, montate ciascuna delle staffe di montaggio del ROPS sulla parte superiore del roll bar con 2 bulloni a U (2¾") e 4 dadi flangiati.
6. Utilizzando i fori di montaggio illustrati nella Figura 32, fissate, senza serrarle, ciascuna delle staffe di ancoraggio ai montanti del roll bar con un bullone a U (4") e 2 dadi flangiati.
7. Spostate in alto o in basso le staffe di ancoraggio, sui montanti verticali del roll bar, fino a quando il telaio del parasole non è parallelo al suolo.

   Nota: Utilizzate una livella per garantire che il telaio sia a livello con il terreno.

   Nota: Utilizzate i fori di montaggio anteriori o posteriori nella staffa di ancoraggio, se è necessaria maggiore capacità di regolazione.
8. Serrate i dadi flangiati dei bulloni a U che fissano le staffe di montaggio ai montanti.
9. Serrate i restanti dadi flangiati come segue:
   - Serrate i dadi flangiati (3/8") a 41-55 N·m.
   - Serrate i dadi flangiati (½") a 113-141 N·m.
10. Rimuovete i bulloni a testa flangiata che fissano la barra di allineamento del telaio al telaio stesso e rimuovete la barra di allineamento. Conservate i bulloni per il montaggio del parasole.
11. Durante l'allineamento dei fori di montaggio, posizionate il parasole sul telaio come mostrato in Figura 33.

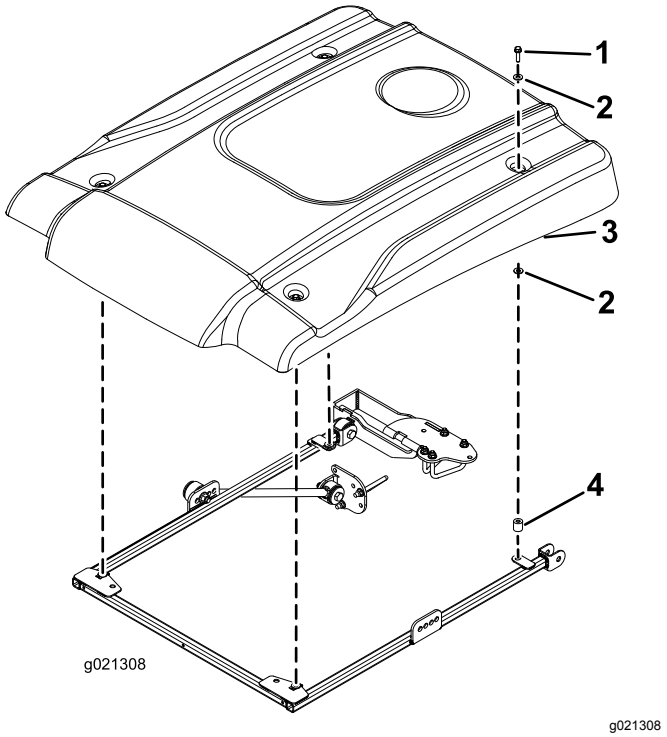

Figura 33

1. Bullone a testa flangiata (5/16" x 2¼")
2. Rondella piccola
3. Parasole
4. Distanziale

12. Montate, senza serrarli, ciascun angolo del parasole sul telaio con un bullone a testa flangiata (5/16" x 2¼"), 2 rondelle piccole e un distanziale (Figura 33). Posizionate una rondella su ogni lato dell'anello in gomma del parasole.
13. Serrate i bulloni di montaggio del parasole a 5-6 N·m.

Importante: **Non serrate eccessivamente i bulloni di montaggio per non incrinare il parasole.**

Montaggio del parasole

Macchine Reelmaster 3100 e 3550 o Groundsmaster 3500 e 3505

(Solo a partire dal numero di serie 400000000)

1. Per allineare correttamente il telaio, collegate la barra di allineamento del telaio alle alette di montaggio sul lato posteriore del telaio del parasole con 2 bulloni a testa flangiata (5/16" x 1¼"), come illustrato nella Figura 34.

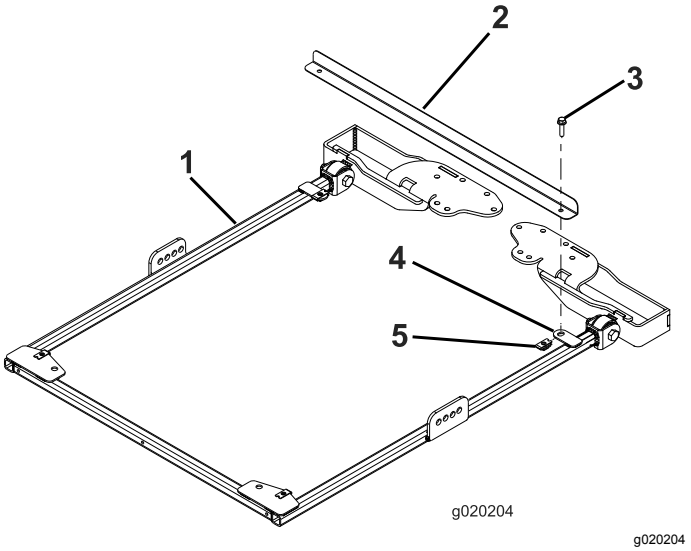

Figura 34

1. Telaio parasole
2. Barra di allineamento del telaio
3. Bullone a testa flangiata (5/16" x 1¼")
4. Aletta di fissaggio
5. Dado di fissaggio

2. Su ciascun lato del telaio del parasole montate, senza serrarlo, un supporto di ancoraggio sul terzo foro della relativa staffa con un bullone (½" x 2½"), una rondella (½") e un dado flangiato (½"), come illustrato nella Figura 35.

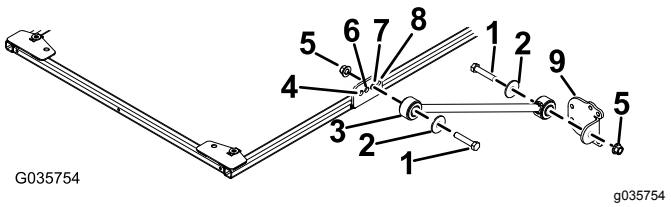

Figura 35

1. Bullone (½" x 2½")
2. Rondella (½")
3. Supporto di ancoraggio
4. Foro anteriore
5. Dado flangiato (½")
6. Secondo foro
7. Terzo foro
8. Foro posteriore
9. Staffa di ancoraggio

3. Montate, senza serrarla, una staffa di ancoraggio su ciascun supporto di ancoraggio con un bullone (½" x 2½"), una rondella (½") e un dado flangiato (½"), come illustrato nella Figura 35.
4. Posizionate le staffe di montaggio del ROPS sulla parte superiore del roll bar del trattorino

(Figura 36). Assicuratevi che il roll bar sia centrato sulle staffe di montaggio del ROPS.

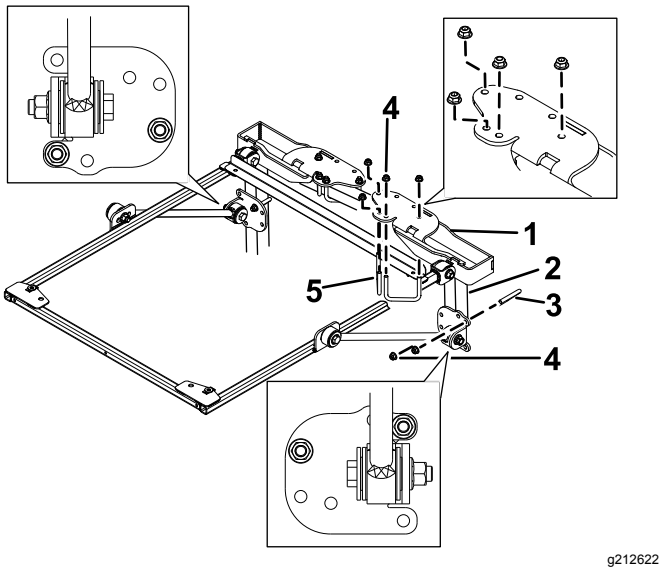

Figura 36

1. Staffa di montaggio ROPS
2. Montante del roll bar
3. Bullone a U (4")
4. Dado flangiato (3/8")
5. Bullone a U (2¾")

5. Utilizzando i fori di montaggio illustrati nella Figura 36, montate ciascuna delle staffe di montaggio del ROPS sulla parte superiore del roll bar con 2 bulloni a U (2¾") e 4 dadi flangiati.
6. Utilizzando i fori di montaggio illustrati nella Figura 36, fissate, senza serrarle, ciascuna delle staffe di ancoraggio ai montanti del roll bar con un bullone a U (4") e 2 dadi flangiati.
7. Spostate in alto o in basso la staffa di ancoraggio, sui montanti verticali del roll bar, fino a quando il telaio del parasole non è parallelo al suolo.

   Nota: Accertatevi con una livella che il telaio sia parallelo al suolo.

   Nota: Utilizzate i fori di montaggio anteriori o posteriori nella staffa di ancoraggio, se è necessaria maggiore capacità di regolazione.
8. Serrate i dadi flangiati dei bulloni a U che fissano le staffe di montaggio ai montanti
9. Serrate i restanti dadi flangiati come segue:
   - Serrate i dadi flangiati (3/8") a 41-55 N·m.
   - Serrate i dadi flangiati (½") a 113-141 N·m.
10. Rimuovete i bulloni a testa flangiata che fissano la barra di allineamento del telaio al telaio stesso e rimuovete la barra di allineamento. Conservate i bulloni per il montaggio del parasole.
11. Durante l'allineamento dei fori di montaggio, posizionate il parasole sul telaio come mostrato in Figura 37.

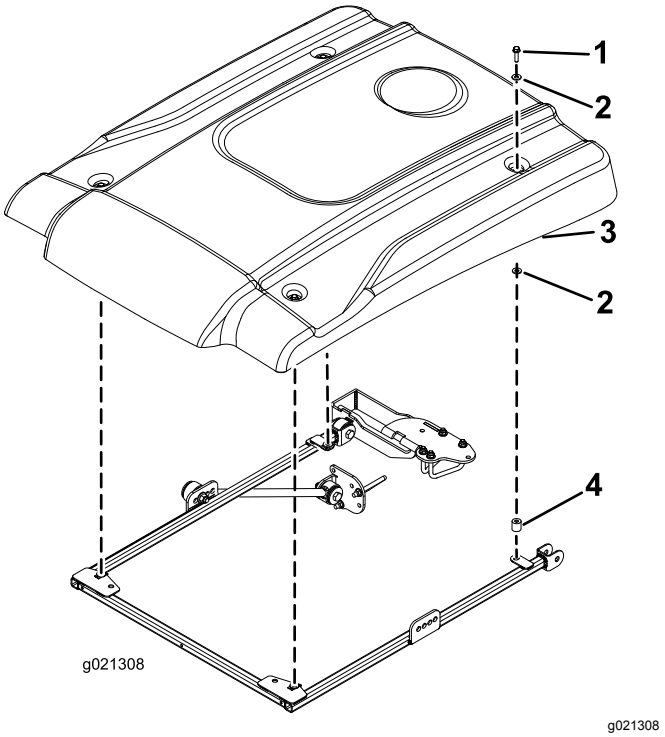

Figura 37

1. Bullone a testa flangiata (5/16" x 1¼")
2. Rondella piccola
3. Parasole
4. Distanziale

12. Montate, senza serrarlo, ciascun angolo del parasole sul telaio con un bullone a testa flangiata (5/16" x 1¼"), 2 rondelle piccole e un distanziale (Figura 37). Posizionate una rondella su ogni lato dell'anello in gomma del parasole.
13. Serrate i bulloni di montaggio del parasole a 5-6 N·m.

    Importante: **Non serrate eccessivamente i bulloni di montaggio per non incrinare il parasole.**

Funzionamento

Trasporto della macchina

Durante il trasporto della macchina, utilizzate i 2 fori nella parte anteriore del telaio del parasole (sotto il parasole) per ancorare il parasole in una posizione sicura della macchina per evitare che si sollevi con il vento (Figura 38).

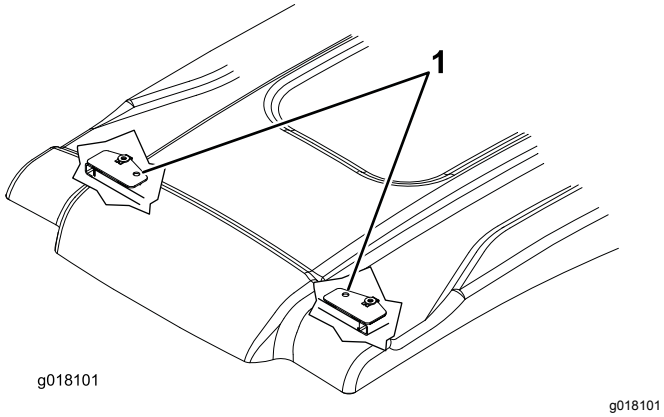

Figura 38

1. Fori di attacco inferiori

Manutenzione

Controllo e serraggio della bulloneria

Controllate e serrate la bulloneria di montaggio dopo 8 ore di funzionamento. Sottoponete la bulloneria a ispezioni e serraggi periodici.

Pulizia del parasole

Lavate con sapone o detergente delicato a mano, con una spugna o un panno morbido per eliminare o rimuovere tutto lo sporco solidificatosi o altri corpi estranei.

Nota: Alcuni detergenti o panni possono graffiare o rovinare la superficie del parasole. Testate il detergente o il panno su un'area poco visibile.



Count on it.