Form No. 3408-262 Rev D

Toldo universal rojo o blanco

Unidades de tracción Groundsmaster® y Reelmaster®

Nº de modelo 30349

Nº de modelo 30552

Instrucciones de instalación

ADVERTENCIA

CALIFORNIA
Advertencia de la Propuesta 65

Este producto contiene una o más sustancias químicas que el Estado de California considera causantes de cáncer, defectos congénitos o trastornos del sistema reproductor.

Seguridad

General

Aunque el control de riesgos y la prevención de accidentes dependen parcialmente del diseño y de la configuración de la máquina, estos factores dependen también de los conocimientos, la atención y la correcta formación del personal implicado en la operación, el transporte, el mantenimiento y el almacenamiento de la máquina. El uso o mantenimiento incorrecto de esta máquina puede causar lesiones o la muerte. Para reducir la posibilidad de lesión o muerte, cumpla las siguientes instrucciones de seguridad.

Antes del uso

1. Repase y comprenda el contenido de las *Instrucciones de instalación* antes de instalar el toldo.
2. Mantenga colocados todos los protectores, dispositivos de seguridad y pegatinas. Si un protector, dispositivo de seguridad o pegatina está defectuoso, es ilegible o está dañado, repárelo o cámbielo antes de operar la máquina.
3. No suelde, corte, taladre, modifique, ni retire en modo alguno la barra antivuelco.
4. Apriete todos los tornillos, pernos y tuercas para asegurarse de que la máquina está en perfectas condiciones de funcionamiento.

Durante el uso

1. Extreme las precauciones al trabajar cerca de vallas, zanjas o en laderas.
2. Compruebe cuidadosamente que hay espacio suficiente antes de conducir por debajo de cualquier objeto en alto (por ejemplo, ramas, portales, cables eléctricos) y no entre en contacto con ellos.
3. Amarre el bastidor del toldo al transportar la máquina.
4. Lleve protección auditiva mientras opera alguna máquina con un toldo.

Mantenimiento

1. Antes de realizar cualquier tarea de mantenimiento o ajuste, baje el implemento, apague el motor, ponga el freno de estacionamiento y retire la llave.
2. Asegúrese de que la máquina está en condiciones seguras de funcionamiento manteniendo apretados todos los pernos, tuercas y tornillos.
3. Lleve protección ocular mientras instala el toldo.
4. Cambie el toldo si está dañado. No lo repare ni lo revise.
5. Al instalar el toldo o realizar operaciones de mantenimiento, utilice soportes, polipastos y gatos apropiados. Si el toldo no está bien apoyado, podría caer o desplazarse y causar lesiones personales.
6. Para asegurar el máximo rendimiento y seguridad, compre siempre piezas y accesorios genuinos de Toro. Las piezas de repuesto y los accesorios de otros fabricantes podrían ser peligrosos. Dicho uso podría invalidar la garantía de The Toro Company.

© 2017—The Toro® Company
8111 Lyndale Avenue South
Bloomington, MN 55420

Registre su producto en www.Toro.com.

CE

Traducción del original (ES)
Impreso en EE.UU.
Reservados todos los derechos

3408-262 D

Pegatinas de seguridad e instrucciones

Existen pegatinas de seguridad e instrucciones adheridas al toldo. Si cualquier pegatina llega a ser ilegible o dañada, coloque una pegatina nueva.



decal98-4387

98-4387

1. Advertencia – lleve protección auditiva.

Instalación

Piezas sueltas

Utilice la tabla siguiente para verificar que no falta ninguna pieza.

Descripción	Cant.	Uso
No se necesitan piezas	–	Preparación de la máquina.
Bastidor	1	Instale el toldo en la máquina Groundsmaster 5900.
Soporte de montaje del ROPS izquierdo	1	
Soporte de montaje del ROPS derecho	1	
Tirante	2	
Soporte del tirante izquierdo	1	
Soporte del tirante derecho	1	
Soporte del tirante izquierdo	1	
Soporte del tirante derecho	1	
Perno (½" x 2½")	4	
Arandela grande	4	
Tuerca con arandela prensada (½")	4	
Soporte de montaje del ROPS	2	
Abrazadera (4")	6	
Tuerca con arandela prensada (⅜")	12	
Toldo	1	
Perno con arandela prensada (5/16" x 1¼")	4	
Arandela pequeña	8	
Barra de alineación del bastidor	1	
Perno (¾" x 4")	2	Instale el toldo en la máquina Groundsmaster 3280.
Tuerca (¾")	2	
Arandela (13/16" x 1½")	4	
Soporte de montaje del ROPS izquierdo	1	
Soporte de montaje del ROPS derecho	1	
Tirante	2	
Soporte del tirante izquierdo	1	
Soporte del tirante derecho	1	
Perno (½" x 2½")	4	
Arandela grande	4	
Tuerca con arandela prensada (½")	4	
Abrazadera (2¾")	6	
Tuerca con arandela prensada (⅜")	12	
Toldo	1	
Perno con arandela prensada (5/16" x 1¼")	4	
Arandela pequeña	8	
Barra de alineación del bastidor	1	

Descripción	Cant.	Uso
Perno (¾" x 4")	2	Instale el toldo en las máquinas Groundsmaster 360 o 7200.
Tuerca (¾")	2	
Arandela (13/16" x 1½")	4	
Bastidor	1	
Soporte de montaje del ROPS izquierdo	1	
Soporte de montaje del ROPS derecho	1	
Tirante	2	
Soporte del tirante izquierdo	1	
Soporte del tirante derecho	1	
Perno (½" x 2½")	4	
Arandela grande	4	
Tuerca con arandela prensada (½")	4	
Soportes de montaje del ROPS	2	
Abrazadera (2¾")	6	
Tuerca con arandela prensada (⅜")	12	
Toldo	1	
Perno con arandela prensada (5/16" x 1¼")	4	
Arandela pequeña	8	
Barra de alineación del bastidor	1	
Perno (¾" x 4")	2	Instale el toldo en las máquinas Groundsmaster 4000 o Reelmaster 3555 y 3575.
Tuerca (¾")	2	
Arandela (13/16" x 1½")	4	
Bastidor	1	
Soporte de montaje del ROPS izquierdo	1	
Soporte de montaje del ROPS derecho	1	
Tirante	2	
Soporte del tirante izquierdo	1	
Soporte del tirante derecho	1	
Perno (½" x 2½")	4	
Arandela grande	4	
Tuerca con arandela prensada (½")	4	
Soportes de montaje del ROPS	2	
Abrazadera (2¾")	4	
Abrazadera (4")	2	
Tuerca con arandela prensada (⅜")	12	
Toldo	1	
Perno con arandela prensada (5/16" x 1¼")	2	
Perno con arandela prensada (5/16" x 2¼")	4	
Arandela pequeña	8	
Espaciador	4	
Barra de alineación del bastidor	1	

Descripción	Cant.	Uso
Perno (¾" x 4")	2	Instale el toldo en las máquinas Groundsmaster 4500 y 4700 o Reelmaster 6700 y 7000.
Tuerca (¾")	2	
Arandela (13/16" x 1½")	4	
Bastidor	1	
Soporte de montaje del ROPS izquierdo	1	
Soporte de montaje del ROPS derecho	1	
Soporte de montaje del ROPS izquierdo (del kit 136-1830)	1	
Soporte de montaje del ROPS derecho (del kit 136-1830)	1	
Tirante	2	
Soporte del tirante izquierdo	1	
Soporte del tirante derecho	1	
Perno (½" x 2½")	4	
Arandela grande	4	
Tuerca con arandela prensada (½")	4	
Soportes de montaje del ROPS	2	
Abrazadera (2¾")	4	
Abrazadera (4")	2	
Abrazadera (3½" x 5" – del kit 136-1830)	4	
Abrazadera (4½" x 3" – del kit 136-1830)	4	
Tuerca con arandela prensada (⅜")	12	
Toldo	1	
Perno con arandela prensada (5/16" x 1¼")	4	
Arandela pequeña	8	
Barra de alineación del bastidor	1	
Bastidor	1	Instale el toldo en la máquina Reelmaster 5010 o Groundsmaster 4300.
Soporte de montaje del ROPS izquierdo	1	
Soporte de montaje del ROPS derecho	1	
Tirante	2	
Soporte del tirante izquierdo	1	
Soporte del tirante derecho	1	
Perno (½" x 2½")	4	
Arandela grande	4	
Tuerca con arandela prensada (½")	4	
Soportes de montaje del ROPS	2	
Abrazadera (2¾")	6	
Tuerca con arandela prensada (⅜")	12	
Toldo	1	
Perno con arandela prensada (5/16" x 1¼")	4	
Arandela pequeña	8	
Barra de alineación del bastidor	1	

Descripción	Cant.	Uso
Bastidor	1	Instale el toldo en las máquinas Reelmaster 3100 y 3550 o Groundsmaster 3500 y 3505.
Soporte de montaje del ROPS izquierdo	1	
Soporte de montaje del ROPS derecho	1	
Tirante	2	
Soporte del tirante izquierdo	1	
Soporte del tirante derecho	1	
Perno (½" x 2½")	4	
Arandela grande	4	
Tuerca con arandela prensada (½")	4	
Abrazadera (2¾")	4	
Tuerca con arandela prensada (⅜")	12	
Toldo	1	
Perno con arandela prensada (5/16" x 1¼")	4	
Arandela pequeña	8	
Barra de alineación del bastidor	1	
Abrazadera (4")	2	

Preparación de la máquina

1. Aparque la máquina en una superficie nivelada.
2. Baje las unidades de corte y ponga el freno de estacionamiento.
3. Apague el motor y retire la llave.

Instalación del toldo

Máquina Groundsmaster 5900

1. Para alinear correctamente el bastidor, monte la barra de alineación del bastidor en las pestañas de montaje de la parte trasera del bastidor del toldo con 2 pernos con arandela prensada (5/16" x 1¼"), según se muestra en Figura 1.

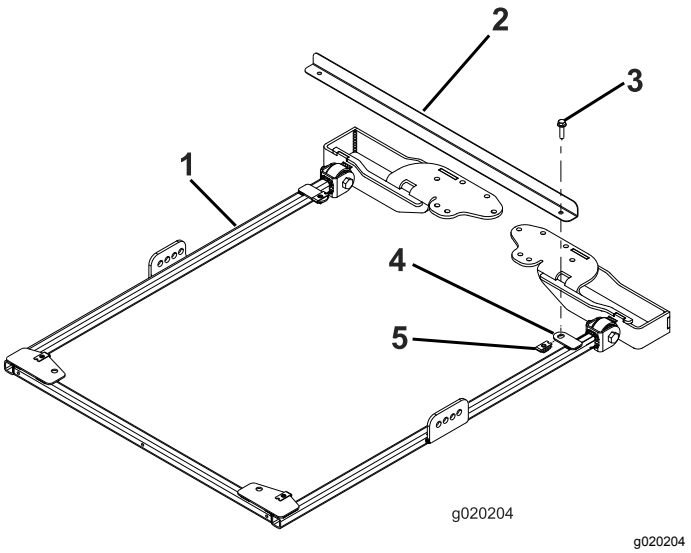

g020204

Figura 1

1. Bastidor del toldo
2. Barra de alineación del bastidor
3. Perno con arandela prensada (5/16" x 1¼")
4. Pestaña de montaje
5. Tuerca de retención

2. En cada lado del bastidor del toldo, monte provisionalmente un tirante en el segundo taladro del soporte del tirante con un perno (½" x 2½"), una arandela (½") y una tuerca con arandela prensada (½"), según se muestra en Figura 2.

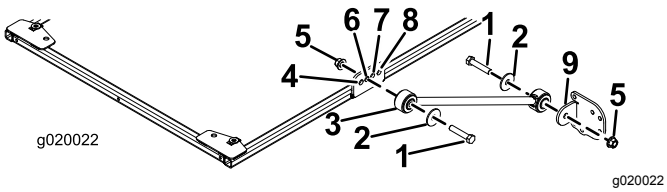

Figura 2

1. Perno (½" x 2½")
2. Arandela (½")
3. Tirante
4. Taldro delantero
5. Tuerca con arandela prensada (½")
6. Segundo taladro
7. Tercer taladro
8. Taladro trasero
9. Soporte del tirante

3. Sujete provisionalmente un soporte de tirante a cada tirante con un perno (½" x 2½"), una arandela (½") y una tuerca con arandela prensada (½"), según se muestra en Figura 2.
4. Coloque los soportes de montaje del ROPS encima de la barra antivuelco de la unidad de tracción (Figura 3).

   Nota: Asegúrese de que la barra antivuelco está centrada entre los soportes de montaje.

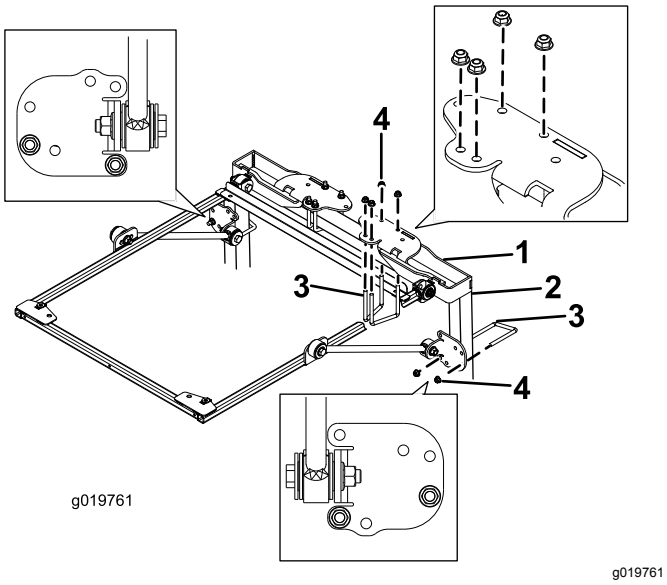

Figura 3

1. Soporte de montaje del ROPS
2. Poste de la barra antivuelco
3. Abrazadera (4")
4. Tuerca con arandela prensada (⅜")

5. Usando los taladros de montaje indicados en Figura 3, monte cada soporte de montaje del ROPS en la parte superior de la barra antivuelco con 2 abrazaderas (4") y 4 tuercas con arandela prensada.
6. Usando los taladros de montaje indicados en Figura 3, sujete provisionalmente cada uno de los soportes de los tirantes a los postes de la barra antivuelco con 1 abrazadera (4") y 2 tuercas con arandela prensada.
7. Mueva el soporte del tirante hacia arriba o hacia abajo en los postes verticales de la barra antivuelco hasta que el bastidor del toldo esté paralelo al suelo.

   Nota: Utilice un nivel para asegurarse de que el bastidor está paralelo al suelo.

   Nota: Utilice los taladros de montaje delanteros o traseros del soporte del tirante, si necesita más ajuste.
8. Apriete las tuercas con arandela prensada de las abrazaderas para sujetar los soportes de montaje a los postes.
9. Apriete todas las tuercas con arandela prensada restantes de la siguiente manera:
   - Apriete las tuercas con arandela prensada (3/8") a 41–55 N·m.
   - Apriete las tuercas con arandela prensada (½") a 113–141 N·m.
10. Retire los pernos con arandela prensada que sujetan la barra de alineación del bastidor al bastidor, y retire la barra de alineación. Guarde los pernos para montar el toldo.
11. Alinee los taladros de montaje y posicione el toldo sobre el bastidor, según se muestra en Figura 4.

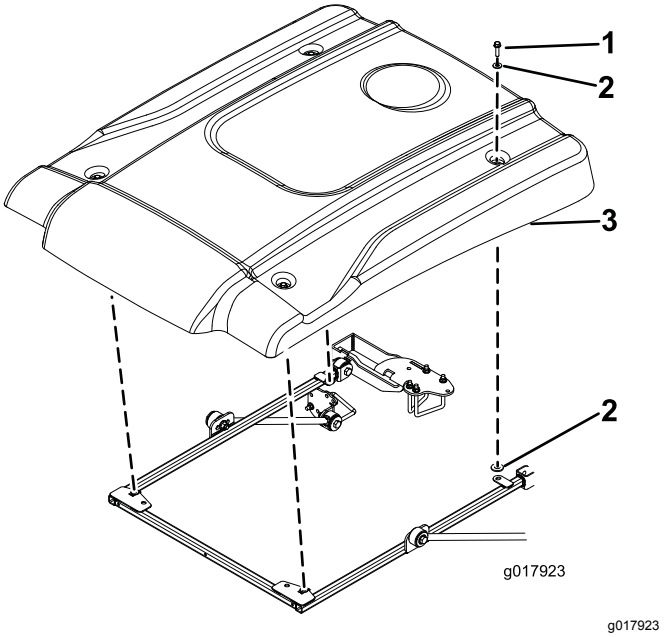

Figura 4

1. Perno con arandela prensada (5/16" x 1¼")
2. Arandela pequeña
3. Toldo

12. Sujete provisionalmente cada esquina del toldo al bastidor con un perno con arandela prensada (5/16" x 1¼") y 2 arandelas pequeñas (Figura 4).

    Nota: Coloque una arandela en cada lado del anillo de goma del toldo.

13. Apriete los pernos de montaje del toldo a 5–6 N·m.

    Importante: **No apriete demasiado los pernos de montaje porque el toldo podría agrietarse.**

Instalación del toldo

Máquina Groundsmaster 3280

1. Para alinear correctamente el bastidor, monte la barra de alineación del bastidor en las pestañas de montaje de la parte trasera del bastidor del toldo con 2 pernos con arandela prensada (5/16" x 1¼"), según se muestra en Figura 5.

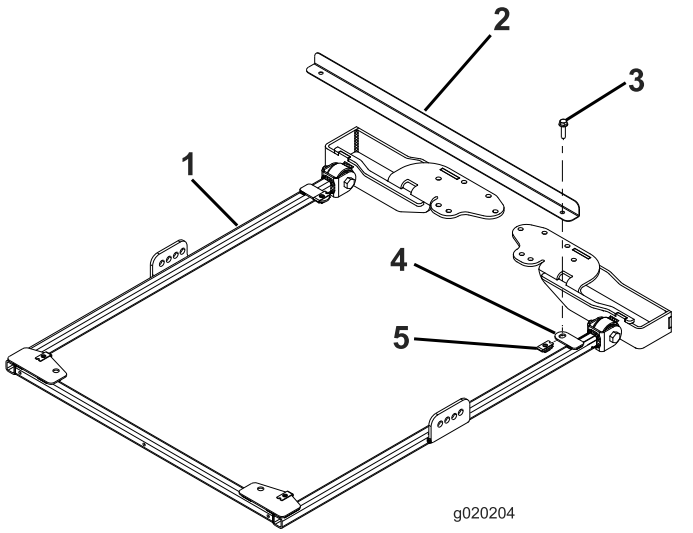

g020204

Figura 5

1. Bastidor del toldo
2. Barra de alineación del bastidor
3. Perno con arandela prensada (5/16" x 1¼")
4. Pestaña de montaje
5. Tuerca de retención

2. Con la barra antivuelco en la posición elevada, retire las chavetas y los 2 pasadores (Figura 6).

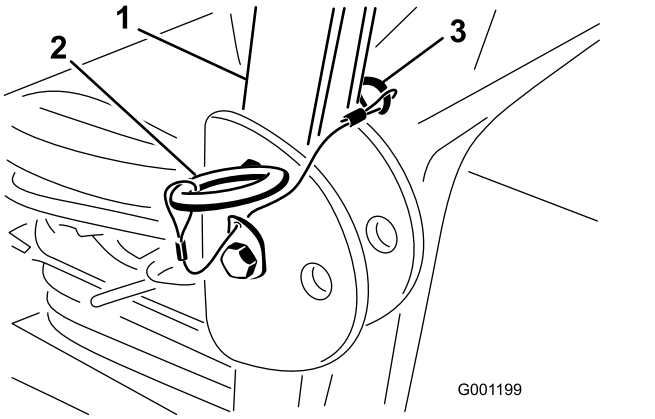

g001199

Figura 6

1. Barra antivuelco
2. Pasador
3. Chaveta

3. Coloque una arandela (13/16" x 1½") en cada perno (¾" x 4"), según se muestra en Figura 7.

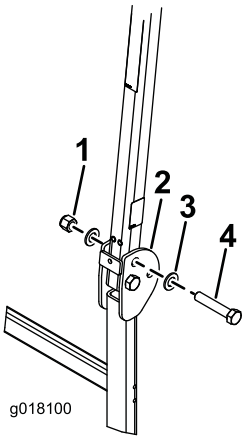

g018100

Figura 7

1. Tuerca (¾")
2. Barra antivuelco
3. Arandela (13/16" x 1½")
4. Perno (¾" x 4")

4. En los taladros de donde se retiraron los pasadores, instale los pernos y las arandelas (Figura 7).
5. Coloque otra arandela sobre cada perno y sujételas con tuercas (¾"), según se muestra en Figura 7. Apriete las tuercas a 323–396 N·m.
6. Apriete el perno de pivote del ROPS (Figura 7) a 91–113 N·m para evitar que reboten la barra antivuelco y el toldo.
7. En cada lado del bastidor del toldo, monte provisionalmente un tirante en el segundo taladro del soporte del tirante con un perno (½" x 2½"), una arandela (½") y una tuerca con arandela prensada (½"), según se muestra en Figura 8.

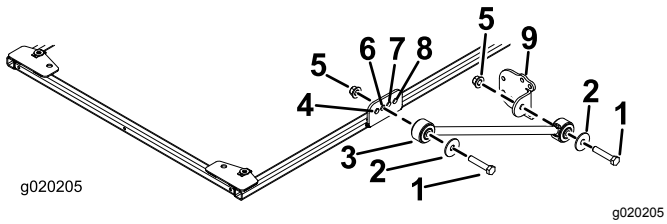

Figura 8

1. Perno (½" x 2½")
2. Arandela (½")
3. Tirante
4. Taladro delantero
5. Tuerca con arandela prensada (½")
6. Segundo taladro
7. Tercer taladro
8. Taladro trasero
9. Soporte del tirante

8. Sujete provisionalmente un soporte de tirante a cada tirante con un perno (½" x 2½"), una arandela (½") y una tuerca con arandela prensada (½"), según se muestra en Figura 8.
9. Coloque los soportes de montaje del ROPS encima de la barra antivuelco de la unidad de tracción (Figura 9).

   Nota: Asegúrese de que la barra antivuelco está centrada entre los soportes de montaje del ROPS.

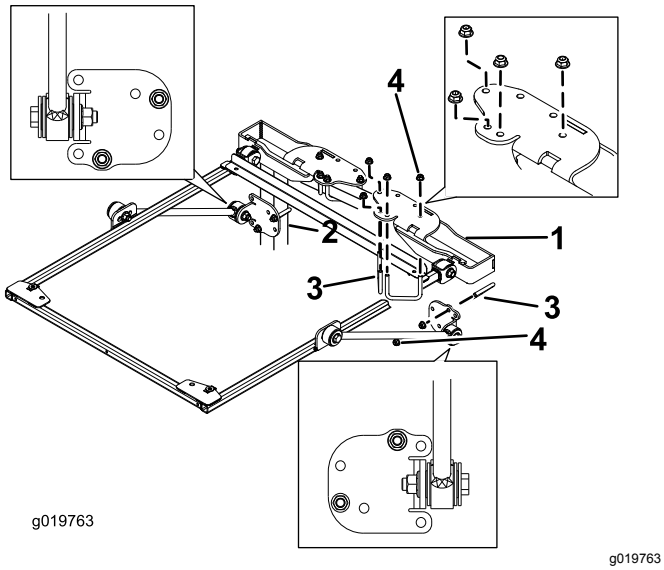

Figura 9

1. Soporte de montaje del ROPS
2. Poste de la barra antivuelco
3. Abrazadera (2¾")
4. Tuerca con arandela prensada (⅜")

10. Usando los taladros de montaje indicados en Figura 9, monte cada soporte de montaje del ROPS en la parte superior de la barra antivuelco con 2 abrazaderas (2¾") y 4 tuercas con arandela prensada.
11. Usando los taladros de montaje indicados en Figura 9, sujete provisionalmente cada uno de los soportes de los tirantes a los postes de la barra antivuelco con 1 abrazadera (2¾") y 2 tuercas con arandela prensada.
12. Mueva el soporte del tirante hacia arriba o hacia abajo en los postes verticales de la barra antivuelco hasta que el bastidor del toldo esté paralelo al suelo. Luego, apriete las tuercas con arandela prensada de las abrazaderas para sujetar los soportes de montaje a los postes.

    Nota: Utilice un nivel para asegurarse de que el bastidor está paralelo al suelo.

    Nota: Utilice los taladros de montaje delanteros o traseros del soporte del tirante, si se requiere un ajuste mayor.
13. Apriete todas las tuercas con arandela prensada restantes de la siguiente manera:
    - Apriete las tuercas con arandela prensada (⅜") a 41–55 N·m.
    - Apriete las tuercas con arandela prensada (½") a 113–141 N·m.
14. Retire los pernos con arandela prensada que sujetan la barra de alineación del bastidor al bastidor, y retire la barra de alineación. Guarde los pernos para montar el toldo.
15. Alinee los taladros de montaje y posicione el toldo sobre el bastidor, según se muestra en Figura 10.

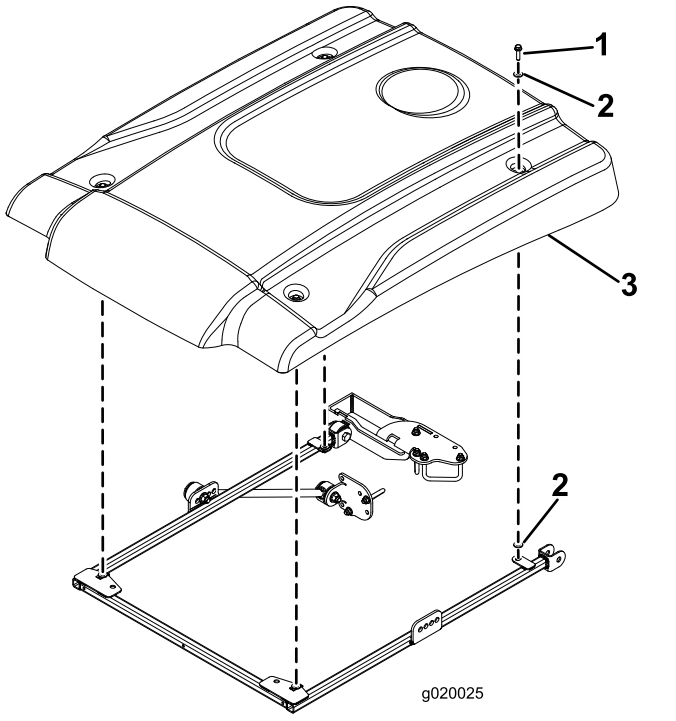

Figura 10

1. Perno con arandela prensada (5/16" x 1¼")
2. Arandela pequeña
3. Toldo

16. Sujete provisionalmente cada esquina del toldo al bastidor con un perno con arandela prensada (5/16" x 1¼") y 2 arandelas pequeñas (Figura 10). Coloque una arandela en cada lado del anillo de goma del toldo.
17. Apriete los pernos de montaje del toldo a 5–6 N·m.

Importante: **No apriete demasiado los pernos de montaje porque el toldo podría agrietarse.**

Instalación del toldo

Máquinas Groundsmaster 360 o 7200

1. Para alinear correctamente el bastidor, monte la barra de alineación del bastidor en las pestañas de montaje de la parte trasera del bastidor del toldo con 2 pernos con arandela prensada (5/16" x 1¼"), según se muestra en Figura 11.

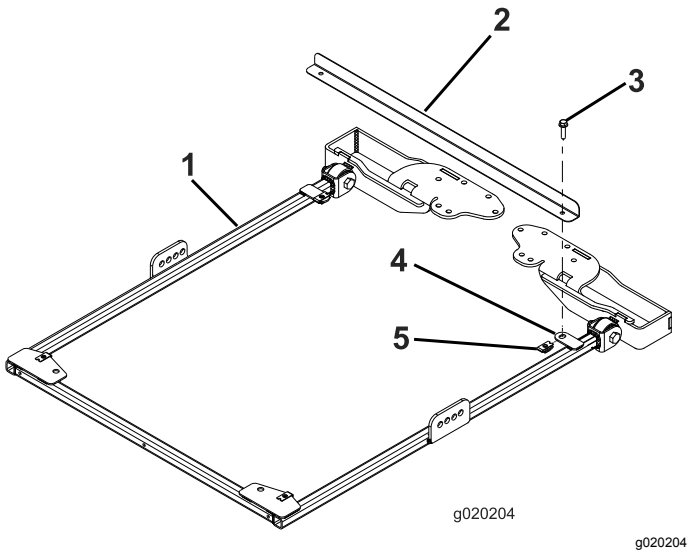

g020204

Figura 11

1. Bastidor del toldo
2. Barra de alineación del bastidor
3. Perno con arandela prensada (5/16" x 1¼")
4. Pestaña de montaje
5. Tuerca de retención

2. Con la barra antivuelco en la posición elevada, retire las chavetas y los 2 pasadores (Figura 12).

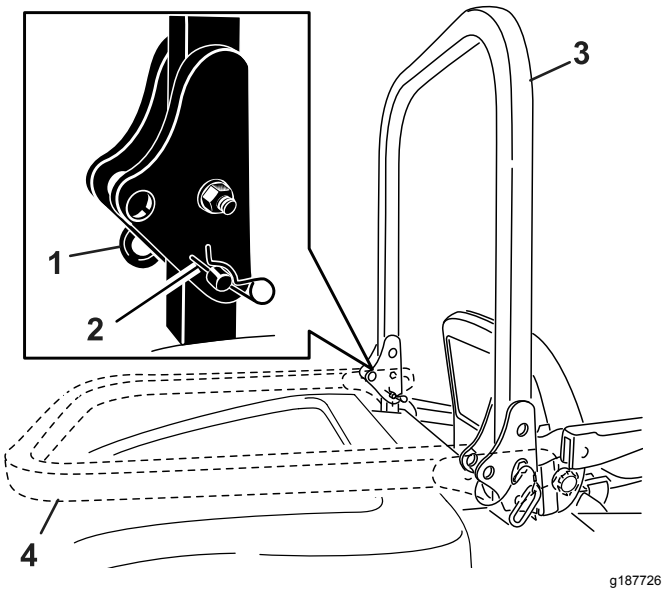

g187726

Figura 12

1. Pasador
2. Chaveta
3. Barra antivuelco (elevada)
4. Barra antivuelco (bajada)

3. Coloque una arandela (13/16" x 1½") en cada perno (¾" x 4"), según se muestra en Figura 13.

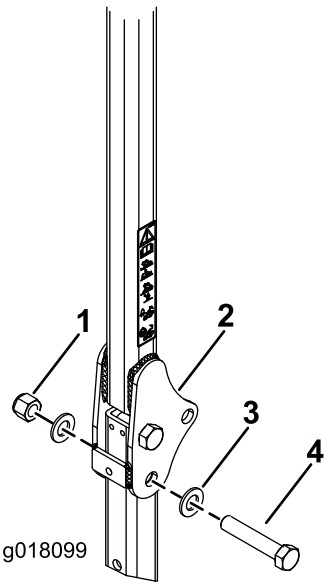

g018099

Figura 13

1. Tuerca (¾")
2. Barra antivuelco
3. Arandela (13/16" x 1½")
4. Perno (¾" x 4")

4. En los taladros de donde se retiraron los pasadores, instale los pernos y las arandelas (Figura 13).
5. Coloque otra arandela sobre cada perno y sujételas con tuercas (¾"), según se muestra en Figura 13. Apriete las tuercas a 323–396 N·m.

6. Apriete el perno de pivote del ROPS (Figura 13) a 91–113 N·m para evitar que reboten la barra antivuelco y el toldo.
7. En cada lado del bastidor del toldo, monte provisionalmente un tirante en el segundo taladro del soporte del tirante con un perno (½" x 2½"), una arandela (½") y una tuerca con arandela prensada (½"), según se muestra en Figura 14.

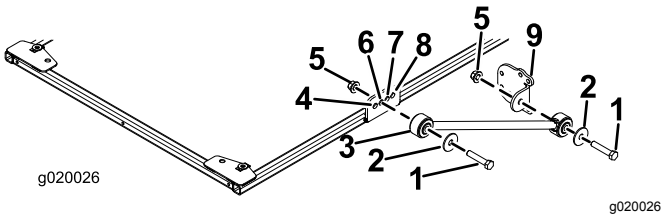

Figura 14

1. Perno (½" x 2½")
2. Arandela (½")
3. Tirante
4. Taladro delantero
5. Tuerca con arandela prensada (½")
6. Segundo taladro
7. Tercer taladro
8. Taladro trasero
9. Soporte del tirante

8. Sujete provisionalmente un soporte de tirante a cada tirante con un perno (½" x 2½"), una arandela (½") y una tuerca con arandela prensada (½"), según se muestra en Figura 14.
9. Coloque los soportes de montaje del ROPS encima de la barra antivuelco de la unidad de tracción (Figura 15).

   Nota: Asegúrese de que la barra antivuelco está centrada entre los soportes de montaje del ROPS.

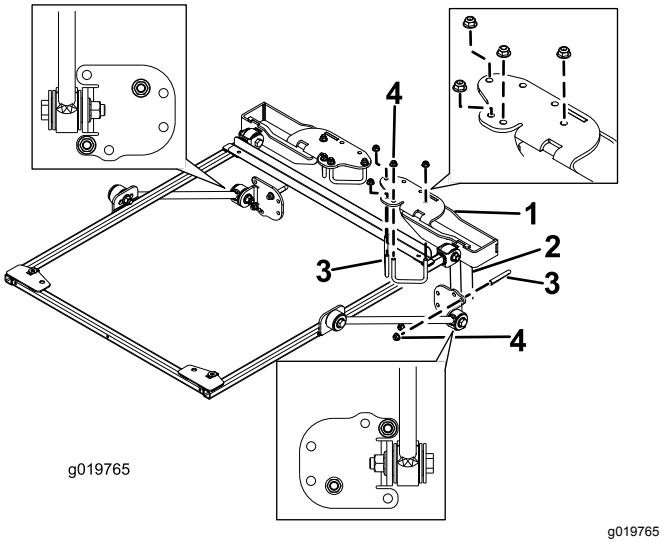

Figura 15

1. Soporte de montaje del ROPS
2. Poste de la barra antivuelco
3. Abrazadera (2¾")
4. Tuerca con arandela prensada (⅜")

10. Usando los taladros de montaje indicados en Figura 15, monte cada soporte en la parte superior de la barra antivuelco con 2 abrazaderas (2¾") y 4 tuercas con arandela prensada.
11. Usando los taladros de montaje indicados en Figura 15, sujete provisionalmente cada uno de los soportes de los tirantes a los postes de la barra antivuelco con 1 abrazadera (2¾") y 2 tuercas con arandela prensada.
12. Mueva el soporte del tirante hacia arriba o hacia abajo en los postes verticales de la barra antivuelco hasta que el bastidor del toldo esté paralelo al suelo. Utilice un nivel para asegurarse de que el bastidor está paralelo al suelo. Luego, apriete las tuercas con arandela prensada de las abrazaderas para sujetar los soportes de montaje a los postes.

    Nota: Utilice los taladros de montaje delanteros o traseros del soporte del tirante, si se requiere un ajuste mayor.
13. Apriete todas las tuercas con arandela prensada restantes de la siguiente manera:
    - Apriete las tuercas con arandela prensada (⅜") a 41–55 N·m.
    - Apriete las tuercas con arandela prensada (½") a 113–141 N·m.
14. Retire los pernos con arandela prensada que sujetan la barra de alineación del bastidor al bastidor, y retire la barra de alineación. Guarde los pernos para montar el toldo.

15. Alinee los taladros de montaje y posicione el toldo sobre el bastidor, según se muestra en Figura 16.

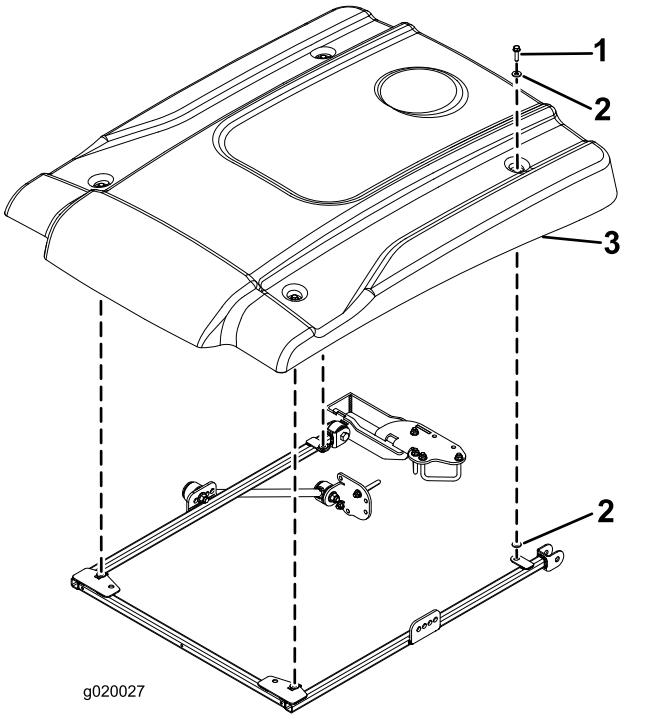

g020027

Figura 16

1. Perno con arandela prensada (5/16" x 1¼")
2. Arandela pequeña
3. Toldo

16. Sujete provisionalmente cada esquina del toldo al bastidor con un perno con arandela prensada (5/16" x 1¼") y 2 arandelas pequeñas (Figura 16). Coloque una arandela en cada lado del anillo de goma del toldo.
17. Apriete los pernos de montaje del toldo a 5–6 N·m.

   Importante: **No apriete demasiado los pernos de montaje porque el toldo podría agrietarse.**

Instalación del toldo

Máquinas Groundsmaster 4000 o Reelmaster 3555 y 3575

1. Para alinear correctamente el bastidor, monte la barra de alineación del bastidor en las pestañas de montaje de la parte trasera del bastidor del toldo con 2 pernos con arandela prensada (5/16" x 1¼"), según se muestra en Figura 17.

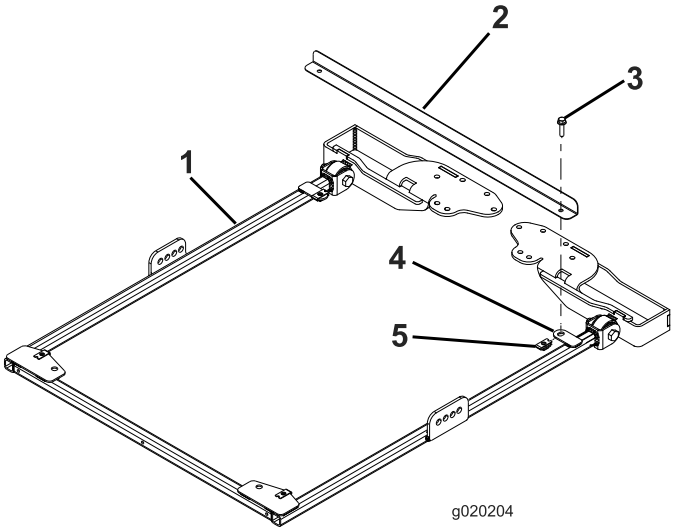

g020204

Figura 17

1. Bastidor del toldo
2. Barra de alineación del bastidor
3. Perno con arandela prensada (5/16" x 1¼")
4. Pestaña de montaje
5. Tuerca de retención

2. Para los modelos 03820 y 03821, vaya al paso 7. Para todos los demás modelos, con la barra antivuelco en la posición elevada, retire las chavetas y los 2 pasadores (Figura 18).

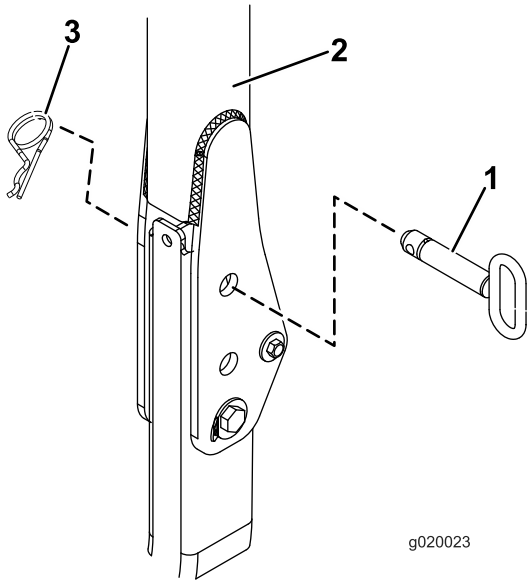

g020023

Figura 18

1. Pasador
2. Barra antivuelco
3. Chaveta

3. Coloque una arandela (13/16" x 1½") en cada perno (¾" x 4"), según se muestra en Figura 19.

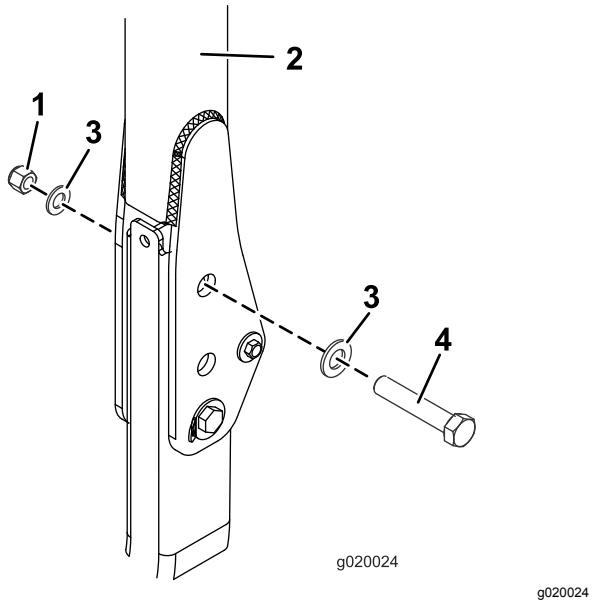

Figura 19

1. Tuerca (¾")
2. Barra antivuelco
3. Arandela (13/16" x 1½")
4. Perno (¾" x 4")

4. En los taladros de donde se retiraron los pasadores, instale los pernos y las arandelas (Figura 19).
5. Coloque otra arandela sobre cada perno y sujételas con una tuerca (¾"), según se muestra en Figura 19. Apriete las tuercas a 323–396 N·m.
6. Apriete el perno de pivote del ROPS (Figura 19) a 91–113 N·m para evitar que reboten la barra antivuelco y el toldo.
7. En cada lado del bastidor del toldo, monte provisionalmente un tirante en el soporte del tirante según se explica a continuación:
   - En los modelos 03820, 03821, 30604 , 30605, 30608 y 30609, en cada lado del bastidor del toldo, monte provisionalmente un tirante en el taladro **trasero** del soporte del tirante con un perno (½" x 2½") una arandela (½") y una tuerca con arandela prensada (½"), según se muestra en Figura 20.
   - En los modelos 30446, 30446N, 30447 y 30447N, en cada lado del bastidor del toldo, monte provisionalmente un tirante en el **segundo** taladro del soporte del tirante con un perno (½" x 2½"), una arandela (½") y una tuerca con arandela prensada (½"), según se muestra en Figura 21.

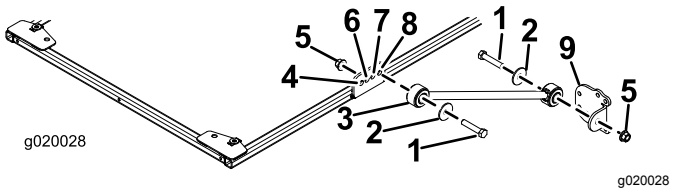

Figura 20

Modelos 03820, 03821, 30604, 30605, 30608 y 30609

1. Perno (½" x 2½")
2. Arandela (½")
3. Tirante
4. Taladro delantero
5. Tuerca con arandela prensada (½")
6. Segundo taladro
7. Tercer taladro
8. Taladro trasero
9. Soporte del tirante

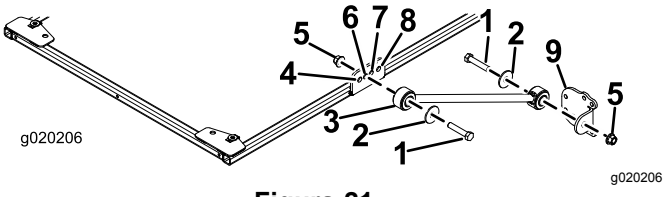

Figura 21

Modelos 30446, 30446N, 30447 y 30447N

1. Perno (½" x 2½")
2. Arandela (½")
3. Tirante
4. Taladro delantero
5. Tuerca con arandela prensada (½")
6. Segundo taladro
7. Tercer taladro
8. Taladro trasero
9. Soporte del tirante

8. Sujete provisionalmente un soporte de tirante a cada tirante con un perno (½" x 2½"), una arandela (½") y una tuerca con arandela prensada (½"), según se muestra en Figura 20.
9. Coloque los soportes de montaje del ROPS encima de la barra antivuelco de la unidad de tracción (Figura 22). Asegúrese de que la barra

antivuelco está centrada entre los soportes de montaje del ROPS.

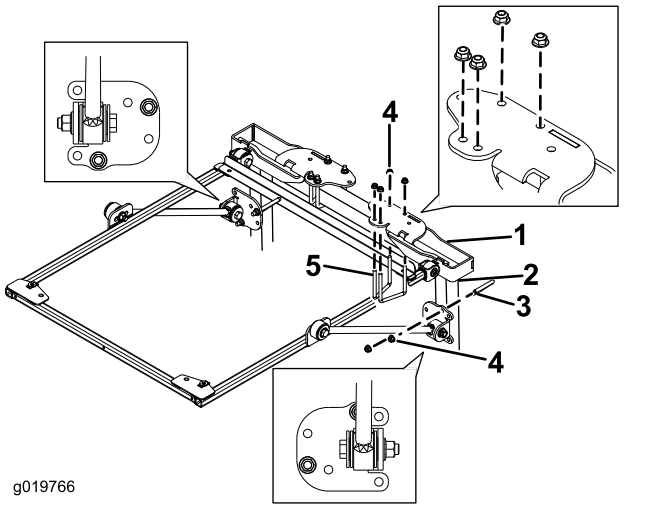

Figura 22

1. Soporte de montaje del ROPS
2. Poste de la barra antivuelco
3. Abrazadera (4")
4. Tuerca con arandela prensada (⅜")
5. Abrazadera (2¾")

10. Usando los taladros de montaje indicados en Figura 22, monte cada soporte de montaje del ROPS en la parte superior de la barra antivuelco con 2 abrazaderas (2¾") y 4 tuercas con arandela prensada.
11. Usando los taladros de montaje indicados en Figura 22, sujete provisionalmente cada uno de los soportes de los tirantes a los postes de la barra antivuelco con 1 abrazadera (4") y 2 tuercas con arandela prensada.
12. Mueva el soporte del tirante hacia arriba o hacia abajo en los postes verticales de la barra antivuelco hasta que el bastidor del toldo esté paralelo al suelo.

    Nota: Utilice un nivel para asegurarse de que el bastidor está paralelo al suelo.

    Nota: Utilice los taladros de montaje delanteros del soporte del tirante, si necesita más ajuste.
13. Apriete las tuercas con arandela prensada de las abrazaderas para sujetar los soportes de montaje a los postes.
14. Apriete todas las tuercas con arandela prensada restantes de la siguiente manera:
    - Apriete las tuercas con arandela prensada (⅜") a 41–55 N·m.
    - Apriete las tuercas con arandela prensada (½") a 113–141 N·m.
15. Retire los pernos con arandela prensada que sujetan la barra de alineación del bastidor al bastidor, y retire la barra de alineación.
16. Alinee los taladros de montaje y posicione el toldo sobre el bastidor, según se muestra en Figura 23.

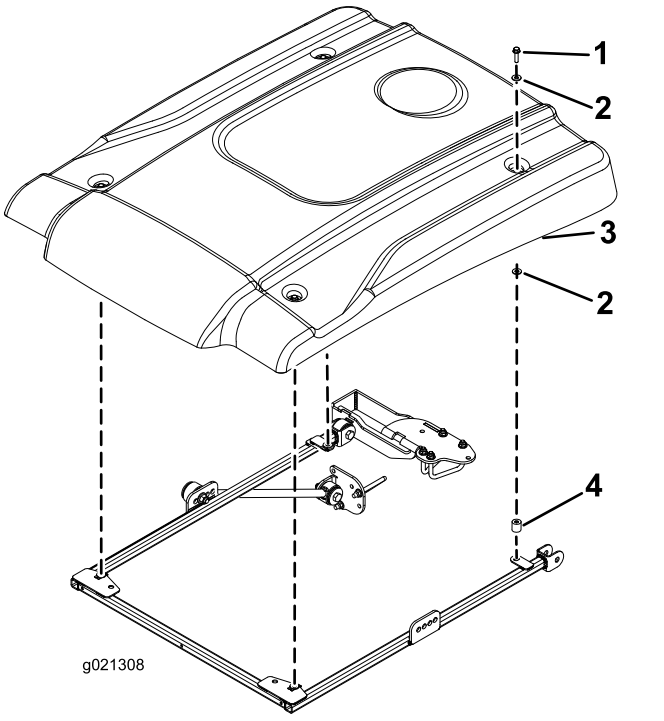

Figura 23

1. Perno con arandela prensada (5/16" x 2¼")
2. Arandela pequeña
3. Toldo
4. Espaciador

17. Sujete provisionalmente cada esquina del toldo al bastidor con un perno con arandela prensada (5/16" x 2¼"), 2 arandelas pequeñas y un espaciador (Figura 23). Coloque una arandela en cada lado del anillo de goma del toldo. Coloque el espaciador entre la arandela pequeña inferior y el bastidor.
18. Apriete los pernos de montaje del toldo a 5–6 N·m.

    Importante: **No apriete demasiado los pernos de montaje porque el toldo podría agrietarse.**

Instalación del toldo

Máquinas Groundsmaster 4500 y 4700 o Reelmaster 6700 y 7000

Importante: **Se necesita un kit de instalación (Pieza Nº 136-1830) para máquinas Groundsmaster**

4500 y 4700 con Nº de Serie 400000001 y superiores.

1. Para alinear correctamente el bastidor, monte la barra de alineación del bastidor en las pestañas de montaje de la parte trasera del bastidor del toldo con 2 pernos con arandela prensada (5/16" x 1¼"), según se muestra en Figura 24.

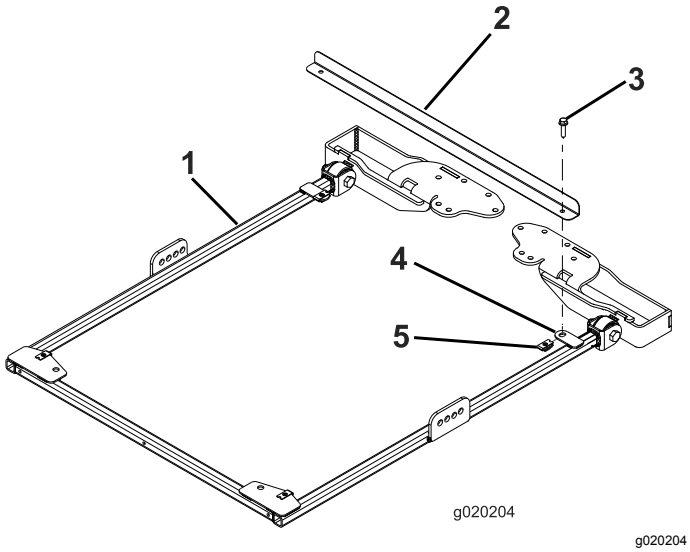

Figura 24

1. Bastidor del toldo
2. Barra de alineación del bastidor
3. Perno con arandela prensada (5/16" x 1¼")
4. Pestaña de montaje
5. Tuerca de retención

2. En máquinas Groundsmaster 4500 y 4700 con Nº de Serie 400000001 y superiores, continúe como se indica a continuación; en todas las demás máquinas, continúe con el paso 3.

   A. Con la barra antivuelco en la posición elevada, retire la chaveta y el pasador

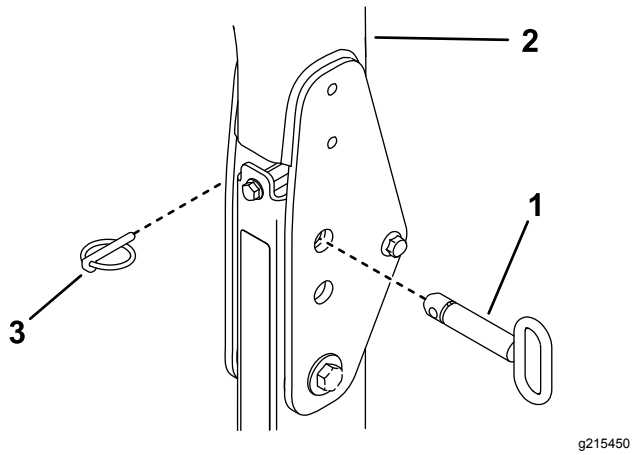

Figura 25

1. Chaveta
2. Barra antivuelco
3. Pasador

   B. Coloque una arandela (13/16" x 1½") en cada perno (¾" x 4"), según se muestra en Figura 26.

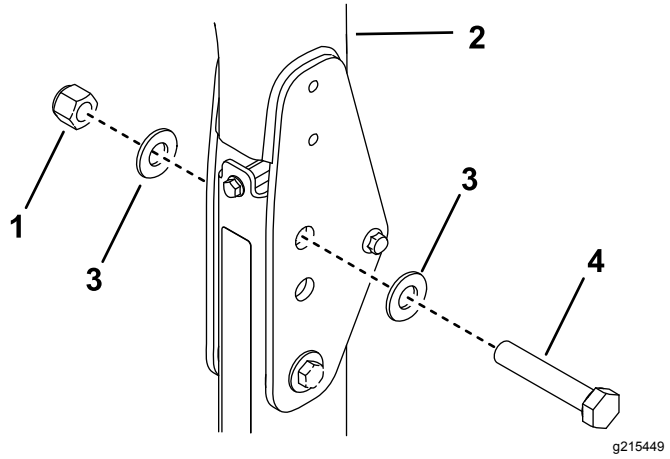

Figura 26

1. Tuerca (¾")
2. Barra antivuelco
3. Arandela (13/16" x 1½")
4. Perno (¾" x 4")

   C. En los taladros de donde se retiraron los pasadores, instale los pernos y las arandelas (Figura 26).

   D. Coloque otra arandela sobre cada perno y sujételas con una tuerca (¾"), según se muestra en Figura 26.

   E. Apriete el perno de pivote del ROPS a 91–113 N·m para evitar que reboten la barra antivuelco y el toldo.

3. En cada lado del bastidor del toldo, monte provisionalmente un tirante en el segundo taladro del soporte del tirante con un perno (½" x 2½"), una arandela (½") y una tuerca con arandela prensada (½"), según se muestra en Figura 27.

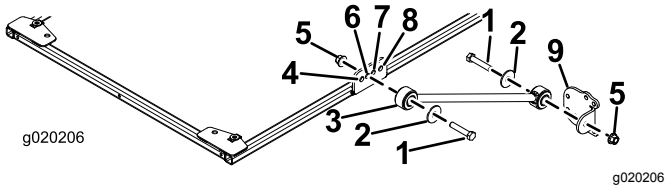

Figura 27

1. Perno (½" x 2½")
2. Arandela (½")
3. Tirante
4. Taladro delantero
5. Tuerca con arandela prensada (½")
6. Segundo taladro
7. Tercer taladro
8. Taladro trasero
9. Soporte del tirante

4. Sujete provisionalmente un soporte de tirante a cada tirante con un perno (½" x 2½"), una arandela (½") y una tuerca con arandela prensada (½"), según se muestra en Figura 27.

5. Coloque los soportes de montaje del ROPS encima de la barra antivuelco de la unidad de tracción (Figura 28). Asegúrese de que la barra antivuelco está centrada entre los soportes de montaje del ROPS.

   Nota: Utilice el soporte de montaje del ROPS del kit de instalación (Pieza Nº 136-1830) en máquinas Groundsmaster 4500 y 4700 con Nº de Serie 400000001 y superiores.

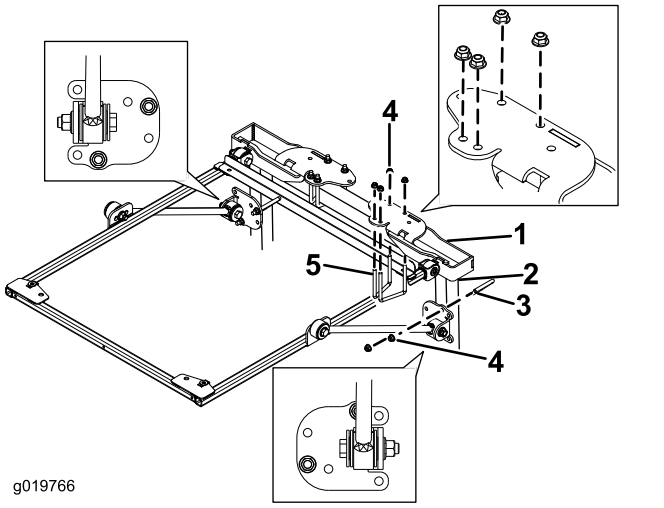

Figura 28

1. Soporte de montaje del ROPS
2. Poste de la barra antivuelco
3. Abrazadera (4")
4. Tuerca con arandela prensada (⅜")
5. Abrazadera (2¾")

6. Usando los taladros de montaje indicados en Figura 28, monte cada soporte de montaje del ROPS en la parte superior de la barra antivuelco con 2 abrazaderas (2¾") y 4 tuercas con arandela prensada.

   Nota: Utilice la abrazadera (3½" x 5") del kit de instalación (Pieza Nº 136-1830) en máquinas Groundsmaster 4500 y 4700 con Nº de Serie 400000001 y superiores.

7. Usando los taladros de montaje indicados en Figura 28, sujete provisionalmente cada uno de los soportes de los tirantes a los postes de la barra antivuelco con 1 abrazadera (4") y 2 tuercas con arandela prensada.

   Nota: Utilice la abrazadera (4½" x 3") del kit de instalación (Pieza Nº 136-1830) para máquinas Groundsmaster 4500 y 4700 con Nº de Serie 400000001 y superiores.

8. Mueva el soporte del tirante hacia arriba o hacia abajo en los postes verticales de la barra antivuelco hasta que el bastidor del toldo esté paralelo al suelo.

   Nota: Utilice un nivel para asegurarse de que el bastidor está paralelo al suelo.

   Nota: Utilice los taladros de montaje delanteros o traseros del soporte del tirante, si necesita más ajuste.

9. Apriete las tuercas con arandela prensada de las abrazaderas para sujetar los soportes de montaje a los postes.
10. Apriete todas las tuercas con arandela prensada restantes de la siguiente manera:
    - Apriete las tuercas con arandela prensada (⅜") a 41–55 N·m.
    - Apriete las tuercas con arandela prensada (½") a 113–141 N·m.
11. Retire los pernos con arandela prensada que sujetan la barra de alineación del bastidor al bastidor, y retire la barra de alineación. Guarde los pernos para montar el toldo.
12. Alinee los taladros de montaje y posicione el toldo sobre el bastidor, según se muestra en Figura 29.

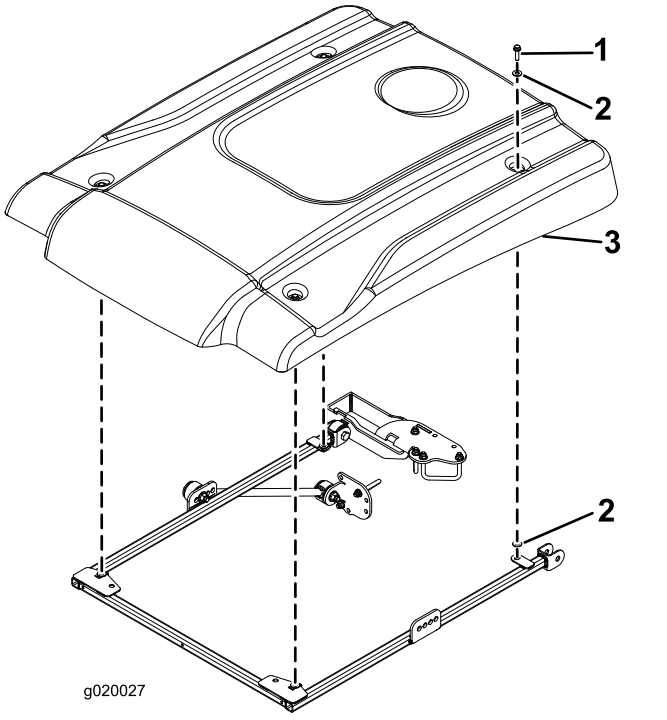

Figura 29

1. Perno con arandela prensada (5/16" x 2¼")
2. Arandela pequeña
3. Toldo

13. Sujete provisionalmente cada esquina del toldo al bastidor con un perno con arandela prensada (5/16" x 2¼") y 2 arandelas pequeñas (Figura 29). Coloque una arandela en cada lado del anillo de goma del toldo.

14. Apriete los pernos de montaje del toldo a 5–6 N·m.

Importante: **No apriete demasiado los pernos de montaje porque el toldo podría agrietarse.**

Instalación del toldo

Máquina Reelmaster 5010 o Groundsmaster 4300

1. Para alinear correctamente el bastidor, monte la barra de alineación del bastidor en las pestañas de montaje de la parte trasera del bastidor del toldo con 2 pernos con arandela prensada (5/16" x 1¼"), según se muestra en Figura 30.

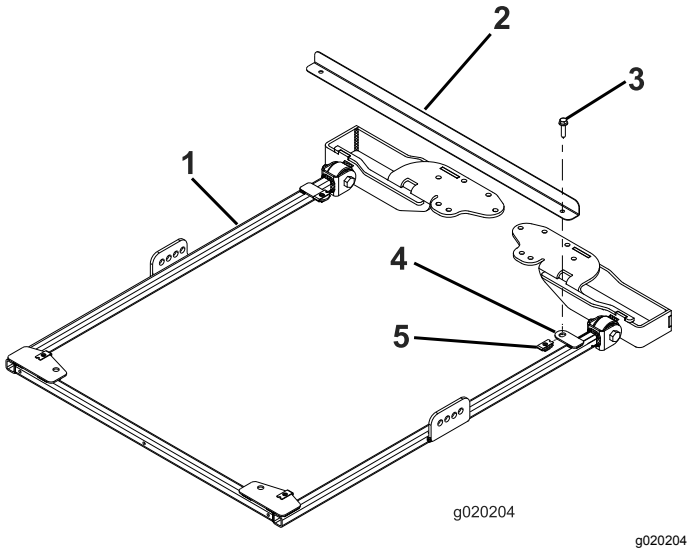

Figura 30

1. Bastidor del toldo
2. Barra de alineación del bastidor
3. Perno con arandela prensada (5/16" x 1¼")
4. Pestaña de montaje
5. Tuerca de retención

2. En cada lado del bastidor del toldo, monte provisionalmente un tirante en el segundo taladro del soporte del tirante con un perno (½" x 2½"), una arandela (½") y una tuerca con arandela prensada (½"), según se muestra en Figura 31.

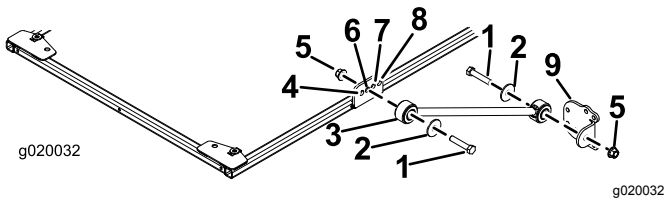

Figura 31

1. Perno (½" x 2½")
2. Arandela (½")
3. Tirante
4. Taladro delantero
5. Tuerca con arandela prensada (½")
6. Segundo taladro
7. Tercer taladro
8. Taladro trasero
9. Soporte del tirante

3. Sujete provisionalmente un soporte de tirante a cada tirante con un perno (½" x 2½"), una arandela (½") y una tuerca con arandela prensada (½"), según se muestra en Figura 31.
4. Coloque los soportes de montaje del ROPS encima de la barra antivuelco de la unidad de tracción (Figura 32). Asegúrese de que la barra antivuelco está centrada entre los soportes de montaje del ROPS.

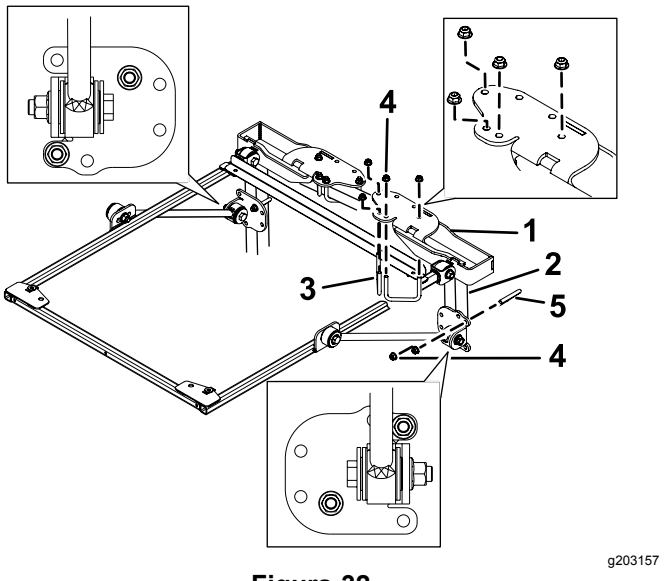

Figura 32

1. Soporte de montaje del ROPS
2. Poste de la barra antivuelco
3. Abrazadera (2¾")
4. Tuerca con arandela prensada (⅜")
5. Abrazadera (4")

5. Usando los taladros de montaje indicados en Figura 32, monte cada soporte de montaje del ROPS en la parte superior de la barra antivuelco con 2 abrazaderas (2¾") y 4 tuercas con arandela prensada.
6. Usando los taladros de montaje indicados en Figura 32, sujete provisionalmente cada uno de los soportes de los tirantes a los postes de

la barra antivuelco con 1 abrazadera (4") y 2 tuercas con arandela prensada.

7. Mueva los soportes de los tirantes hacia arriba o hacia abajo en los postes verticales de la barra antivuelco hasta que el bastidor del toldo esté paralelo al suelo.

   Nota: Utilice un nivel para asegurarse de que el bastidor está paralelo al suelo.

   Nota: Utilice los taladros de montaje delanteros o traseros del soporte del tirante, si necesita más ajuste.

8. Apriete las tuercas con arandela prensada de las abrazaderas para sujetar los soportes de montaje a los postes.
9. Apriete todas las tuercas con arandela prensada restantes de la siguiente manera:
   - Apriete las tuercas con arandela prensada (⅜") a 41–55 N·m.
   - Apriete las tuercas con arandela prensada (½") a 113–141 N·m.
10. Retire los pernos con arandela prensada que sujetan la barra de alineación del bastidor al bastidor, y retire la barra de alineación. Guarde los pernos para montar el toldo.
11. Alinee los taladros de montaje y posicione el toldo sobre el bastidor, según se muestra en Figura 33.

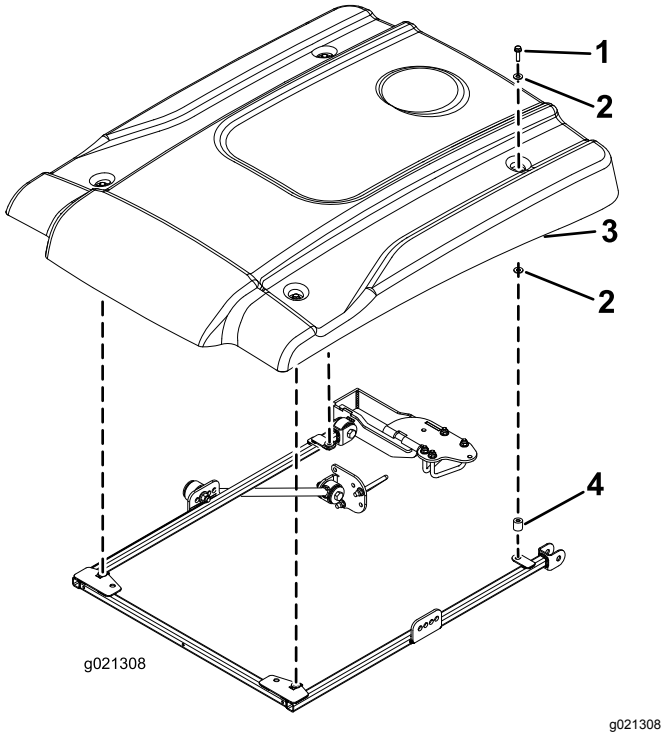

g021308

Figura 33

1. Perno con arandela prensada (5/16" x 2¼")
2. Arandela pequeña
3. Toldo
4. Espaciador

12. Sujete provisionalmente cada esquina del toldo al bastidor con un perno con arandela prensada (5/16" x 2¼"), 2 arandelas pequeñas y un espaciador (Figura 33). Coloque una arandela en cada lado del anillo de goma del toldo.
13. Apriete los pernos de montaje del toldo a 5–6 N·m.

    Importante: **No apriete demasiado los pernos de montaje porque el toldo podría agrietarse.**

Instalación del toldo

Máquinas Reelmaster 3100 y 3550 o Groundsmaster 3500 y 3505

(Nº de Serie 400000000 y superiores solamente)

1. Para alinear correctamente el bastidor, monte la barra de alineación del bastidor en las pestañas de montaje de la parte trasera del bastidor del toldo con 2 pernos con arandela prensada (5/16" x 1¼"), según se muestra en Figura 34.

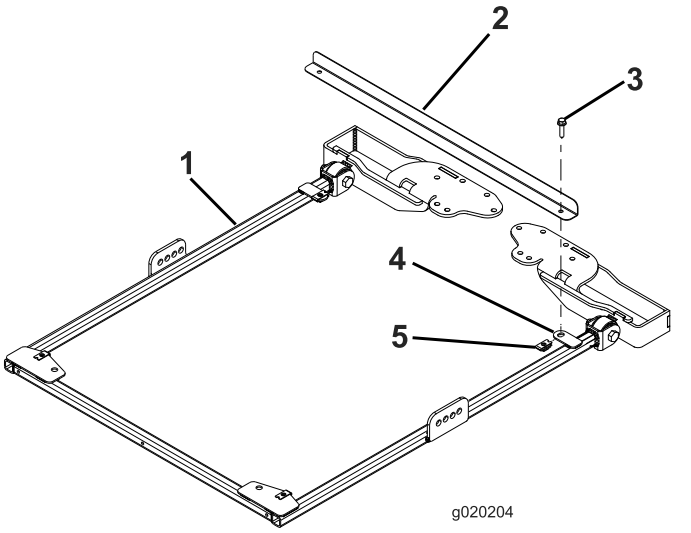

g020204

Figura 34

1. Bastidor del toldo
2. Barra de alineación del bastidor
3. Perno con arandela prensada (5/16" x 1¼")
4. Pestaña de montaje
5. Tuerca de retención

2. En cada lado del bastidor del toldo, monte provisionalmente un tirante en el tercer taladro del soporte del tirante con un perno (½" x 2½"), una arandela (½") y una tuerca con arandela prensada (½"), según se muestra en Figura 35.

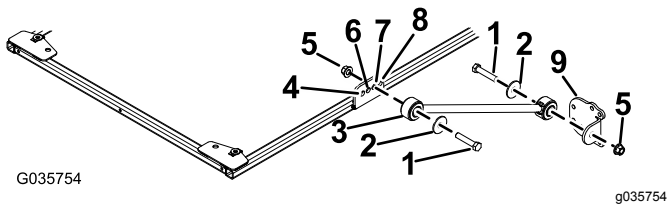

Figura 35

1. Perno (½" x 2½")
2. Arandela (½")
3. Tirante
4. Taladro delantero
5. Tuerca con arandela prensada (½")
6. Segundo taladro
7. Tercer taladro
8. Taladro trasero
9. Soporte del tirante

3. Sujete provisionalmente un soporte de tirante a cada tirante con un perno (½" x 2½"), una arandela (½") y una tuerca con arandela prensada (½"), según se muestra en Figura 35.
4. Coloque los soportes de montaje del ROPS encima de la barra antivuelco de la unidad de tracción (Figura 36). Asegúrese de que la barra antivuelco está centrada entre los soportes de montaje del ROPS.

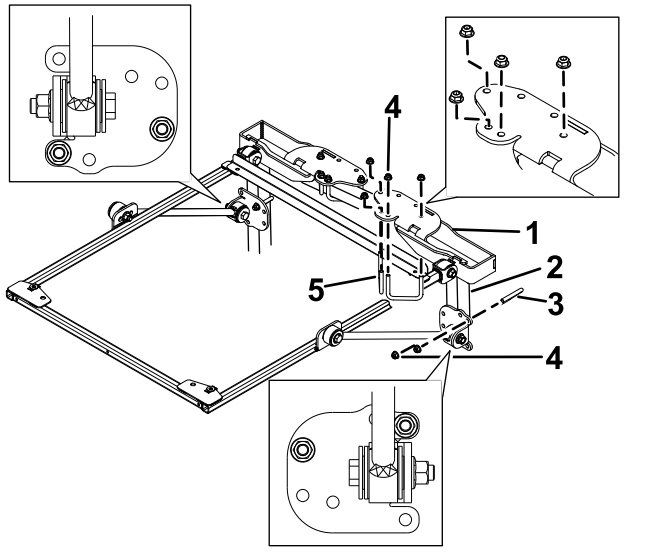

Figura 36

1. Soporte de montaje del ROPS
2. Poste de la barra antivuelco
3. Abrazadera (4")
4. Tuerca con arandela prensada (⅜")
5. Abrazadera (2¾")

5. Usando los taladros de montaje indicados en Figura 36, monte cada soporte de montaje del ROPS en la parte superior de la barra antivuelco con 2 abrazaderas (2¾") y 4 tuercas con arandela prensada.
6. Usando los taladros de montaje indicados en Figura 36, sujete provisionalmente cada uno de los soportes de los tirantes a los postes de la barra antivuelco con 1 abrazadera (4") y 2 tuercas con arandela prensada.
7. Mueva el soporte del tirante hacia arriba o hacia abajo en los postes verticales de la barra antivuelco hasta que el bastidor del toldo esté paralelo al suelo.

   Nota: Utilice un nivel para asegurarse de que el bastidor está paralelo al suelo.

   Nota: Utilice los taladros de montaje delanteros o traseros del soporte del tirante, si necesita más ajuste.
8. Apriete las tuercas con arandela prensada de las abrazaderas para sujetar los soportes de montaje a los postes.
9. Apriete todas las tuercas con arandela prensada restantes de la siguiente manera:
   - Apriete las tuercas con arandela prensada (⅜") a 41–55 N·m.
   - Apriete las tuercas con arandela prensada (½") a 113–141 N·m.
10. Retire los pernos con arandela prensada que sujetan la barra de alineación del bastidor al bastidor, y retire la barra de alineación. Guarde los pernos para montar el toldo.
11. Alinee los taladros de montaje y posicione el toldo sobre el bastidor, según se muestra en Figura 37.

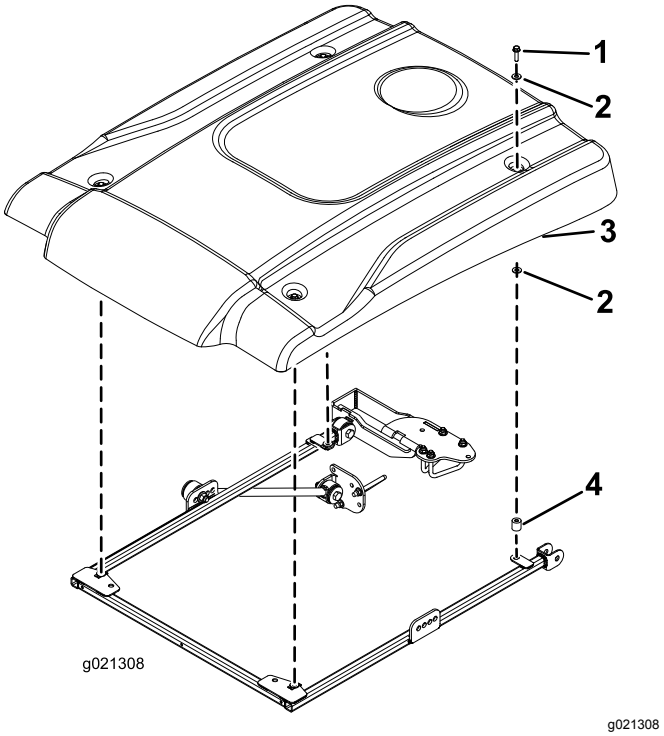

Figura 37

1. Perno con arandela prensada (5/16" x 1¼")
2. Arandela pequeña
3. Toldo
4. Espaciador

12. Sujete provisionalmente cada esquina del toldo al bastidor con un perno con arandela prensada (5/16" x 1¼"), 2 arandelas pequeñas y un espaciador (Figura 37). Coloque una arandela en cada lado del anillo de goma del toldo.
13. Apriete los pernos de montaje del toldo a 5–6 N·m.

Importante: **No apriete demasiado los pernos de montaje porque el toldo podría agrietarse.**

Operación

Transporte de la máquina

Al transportar la máquina, utilice los 2 taladros de la parte delantera del bastidor del toldo (debajo del toldo) para amarrar el toldo a un punto firme de la máquina y evitar que el viento lo levante (Figura 38).

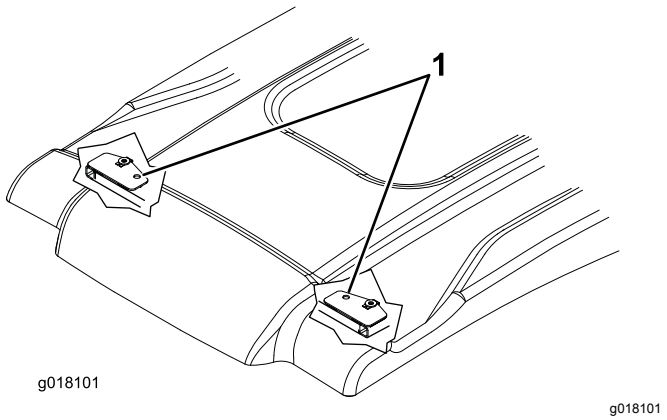

Figura 38

1. Taladros de amarre

Mantenimiento

Comprobación y apriete de las fijaciones

Compruebe y apriete las fijaciones de montaje después de 8 horas de uso. Inspeccione y apriete las fijaciones periódicamente.

Limpieza del toldo

Lavar con un jabón o detergente suave, usando las manos desnudas, un paño suave, o una esponja para liberar o despegar cualquier acumulación de suciedad o partículas.

Nota: El uso de ciertos productos de limpieza o paños puede rayar o degradar la superficie del toldo. Pruebe el producto de limpieza o el paño en una zona poco visible.



Count on it.