Form No. 3408-257 Rev D

흰색 또는 적색 범용 차양

Groundsmaster® 및 Reelmaster® 트랙션 유닛

모델 번호30349

모델 번호30552

설치 지침

경고

캘리포니아
Proposition 65 경고

본 제품에는 캘리포니아 주에서 암과 선천성 결함 또는 생식계 손상을 초래하는 것으로 알려진 화학물질이 함유되어 있습니다.

안전

일반

위험 통제 및 사고 예방은 부분적으로는 장비 설계 및 구성에 달려 있지만, 장비 운전, 운송, 유지보수 및 보관을 담당하는 개인의 인식, 관심 및 적절한 교육에 의해서도 좌우됩니다. 장비를 잘못 사용하거나 관리하면 사람이 다치거나 사망하는 사고가 발생할 수 있습니다. 상해나 사망 가능성을 줄이려면 다음 안전 지침을 따르십시오.

작동 전에 할 일.

1. 차양을 설치하기 전에 *설치 안내서*를 읽고 이해하십시오.
2. 모든 보호대, 안전 장치, 전사지를 제자리에 장착하십시오. 보호대, 안전 장치 또는 전사지가 불량이거나 손상되었거나 읽기 어려울 경우에는 기계 작동 전에 수리하거나 교체하십시오.
3. 롤 바를 어떤 식으로든 용접, 절단, 천공, 개조 또는 제거하지 마십시오.
4. 안전하게 장비를 작동할 수 있도록 헐거운 너트, 볼트 및 나사는 모두 조이십시오.

작동 중

1. 담장, 도랑, 비탈에서 운전할 때에는 매우 주의하십시오.
2. 물체 아래를 지나가기 전에 머리 위 공간(예: 나뭇가지, 문, 전선)을 세심하게 확인하여 닿지 않게 하십시오.
3. 장비를 운반하기 전에는 차양 프레임을 묶어서 고정합니다.
4. 차양이 있는 장비를 작동할 때에는 항상 청력 보호구를 착용하십시오.

유지보수 및 정비

1. 정비나 조정을 수행하기 전에 기기를 내리고 엔진을 멈추고 주차 브레이크를 걸고 키를 뽑으십시오.
2. 장비를 안전하게 작동할 수 있도록 모든 너트, 볼트 및 나사가 단단히 조여져 있는지 확인하십시오.
3. 차양 설치 시 보안경을 착용하십시오.
4. 손상된 차양은 교체하십시오. 수리 또는 개조하지 마십시오.
5. 차양 설치 또는 정비 시에는 올바른 지지대, 승강 장치, 잭을 사용하십시오. 차양이 올바르게 지지되지 않으면 움직이거나 떨어져서 부상을 입을 수 있습니다.
6. 최고의 성능과 안전을 위해 순정 Toro 교체용 부품 및 액세서리만 구매하십시오. 다른 제조업체에서 만든 부품이나 액세서리는 절대 사용하지 마십시오. 이러한 사용 때문에 The Toro Company의 보증이 무효가 될 수 있습니다.

© 2017—The Toro® Company
8111 Lyndale Avenue South
Bloomington, MN 55420

등록처 www.Toro.com.

CE

원본 지침(KO)
미국에서 인쇄됨
모든 권리 보유

3408-257 D

안전 및 교육용 전사지

안전 지침 전사지는 차양에 붙어 있습니다. 전사지를 읽을 수 없거나 손상이 있으면 새로운 전사지를 부착합니다.



decal98-4387

98-4387

1. 경고—청력 보호구를 착용하십시오.

설치

부품 확인

아래 차트를 사용하여 모든 부품이 선적되었는지 확인하십시오.

설명	수량	사용
아무 부품도 필요 없음	–	장비를 준비합니다.
프레임 조립	1	Groundsmaster 5900 장비에 차양을 설치합니다.
왼쪽 ROPS 고정 브래킷	1	
오른쪽 ROPS 고정 브래킷	1	
브레이스	2	
왼쪽 브레이스 브래킷	1	
오른쪽 브레이스 브래킷	1	
왼쪽 브레이스 브래킷	1	
오른쪽 브레이스 브래킷	1	
볼트(½ x 2½ 인치)	4	
대형 와셔	4	
플랜지 너트(½ 인치)	4	
ROPS 고정 브래킷	2	
U-볼트(4 인치)	6	
플랜지 너트(3/8 인치)	12	
차양	1	
플랜지 헤드 볼트(5/16 x 1¼ 인치)	4	
소형 와셔	8	
프레임 정렬 바	1	

설명	수량	사용
볼트(¾ x 4 인치)	2	
너트(¾ 인치)	2	
와셔(13/16 x 1½ 인치)	4	
왼쪽 ROPS 고정 브래킷	1	
오른쪽 ROPS 고정 브래킷	1	
브레이스	2	
왼쪽 브레이스 브래킷	1	
오른쪽 브레이스 브래킷	1	
볼트(½ x 2½ 인치)	4	Groundsmaster 3280 장비에 차양을 설치합니다.
대형 와셔	4	
플랜지 너트(½ 인치)	4	
U-볼트(2¾ 인치)	6	
플랜지 너트(3/8 인치)	12	
차양	1	
플랜지 헤드 볼트(5/16 x 1¼ 인치)	4	
소형 와셔	8	
프레임 정렬 바	1	
볼트(¾ x 4 인치)	2	
너트(¾ 인치)	2	
와셔(13/16 x 1½ 인치)	4	
프레임 조립	1	
왼쪽 ROPS 고정 브래킷	1	
오른쪽 ROPS 고정 브래킷	1	
브레이스	2	
왼쪽 브레이스 브래킷	1	
오른쪽 브레이스 브래킷	1	
볼트(½ x 2½ 인치)	4	Groundsmaster 360 또는 7200에 차양을 설치합니다.
대형 와셔	4	
플랜지 너트(½ 인치)	4	
ROPS 고정 브래킷	2	
U-볼트(2¾ 인치)	6	
플랜지 너트(3/8 인치)	12	
차양	1	
플랜지 헤드 볼트(5/16 x 1¼ 인치)	4	
소형 와셔	8	
프레임 정렬 바	1	

설명	수량	사용
볼트(¾ x 4 인치)	2	Groundsmaster 4000 또는 Reelmaster 3555 및 3575 장비에 차양을 설치합니다.
너트(¾ 인치)	2	
와셔(13/16 x 1½ 인치)	4	
프레임 조립	1	
왼쪽 ROPS 고정 브래킷	1	
오른쪽 ROPS 고정 브래킷	1	
브레이스	2	
왼쪽 브레이스 브래킷	1	
오른쪽 브레이스 브래킷	1	
볼트(½ x 2½ 인치)	4	
대형 와셔	4	
플랜지 너트(½ 인치)	4	
ROPS 고정 브래킷	2	
U-볼트(2¾ 인치)	4	
U-볼트(4 인치)	2	
플랜지 너트(3/8 인치)	12	
차양	1	
플랜지 헤드 볼트(5/16 x 1¼ 인치)	2	
플랜지 헤드 볼트(5/16 x 2¼ 인치)	4	
소형 와셔	8	
스페이서	4	
프레임 정렬 바	1	
볼트(¾ x 4 인치)	2	Groundsmaster 4500 및 4700 장비나 Reelmaster 6700 및 7000 장비에 차양을 설치합니다.
너트(¾ 인치)	2	
와셔(13/16 x 1½ 인치)	4	
프레임 조립	1	
왼쪽 ROPS 고정 브래킷	1	
오른쪽 ROPS 고정 브래킷	1	
왼쪽 ROPS 고정 브래킷(키트 136-1830에서 나옴)	1	
오른쪽 ROPS 고정 브래킷(키트 136-1830에서 나옴)	1	
브레이스	2	
왼쪽 브레이스 브래킷	1	
오른쪽 브레이스 브래킷	1	
볼트(½ x 2½ 인치)	4	
대형 와셔	4	
플랜지 너트(½ 인치)	4	
ROPS 고정 브래킷	2	
U-볼트(2¾ 인치)	4	
U-볼트(4 인치)	2	
U-볼트(3½ x 5 인치 - 키트 136-1830에서 나옴)	4	
U-볼트(4½ x 3 인치 - 키트 136-1830에서 나옴)	4	
플랜지 너트(3/8 인치)	12	
차양	1	
플랜지 헤드 볼트(5/16 x 1¼ 인치)	4	
소형 와셔	8	
프레임 정렬 바	1	

설명	수량	사용
프레임 조립	1	Reelmaster 5010 또는 Groundsmaster 4300 장비에 차양을 설치합니다.
왼쪽 ROPS 고정 브래킷	1	
오른쪽 ROPS 고정 브래킷	1	
브레이스	2	
왼쪽 브레이스 브래킷	1	
오른쪽 브레이스 브래킷	1	
볼트(½ x 2½ 인치)	4	
대형 와셔	4	
플랜지 너트(½ 인치)	4	
ROPS 고정 브래킷	2	
U-볼트(2¾ 인치)	6	
플랜지 너트(3/8 인치)	12	
차양	1	
플랜지 헤드 볼트(5/16 x 1¼ 인치)	4	
소형 와셔	8	
프레임 정렬 바	1	
프레임 조립	1	Reelmaster 3100 및 3550 장비 또는 Groundsmaster 3500 및 3505 장비에 차양을 설치합니다.
왼쪽 ROPS 고정 브래킷	1	
오른쪽 ROPS 고정 브래킷	1	
브레이스	2	
왼쪽 브레이스 브래킷	1	
오른쪽 브레이스 브래킷	1	
볼트(½ x 2½ 인치)	4	
대형 와셔	4	
플랜지 너트(½ 인치)	4	
U-볼트(2¾ 인치)	4	
플랜지 너트(3/8 인치)	12	
차양	1	
플랜지 헤드 볼트(5/16 x 1¼ 인치)	4	
소형 와셔	8	
프레임 정렬 바	1	
U-볼트(4 인치)	2	

장비 준비

1. 평평한 곳에 장비를 주차합니다.
2. 커팅 유닛을 아래로 내리고 주차 브레이크를 거십시오.
3. 엔진을 끄고 키를 뺍니다.

차양 설치

Groundsmaster 5900 장비

1. 프레임을 올바르게 정렬하려면 그림1에 나오는 것처럼, 2개의 플랜지 헤드 볼트(5/16 x 1¼ 인치)를 사용하여 프레임 정렬 바를 차양 프레임 뒤의 고정 탭에 부착해야 합니다

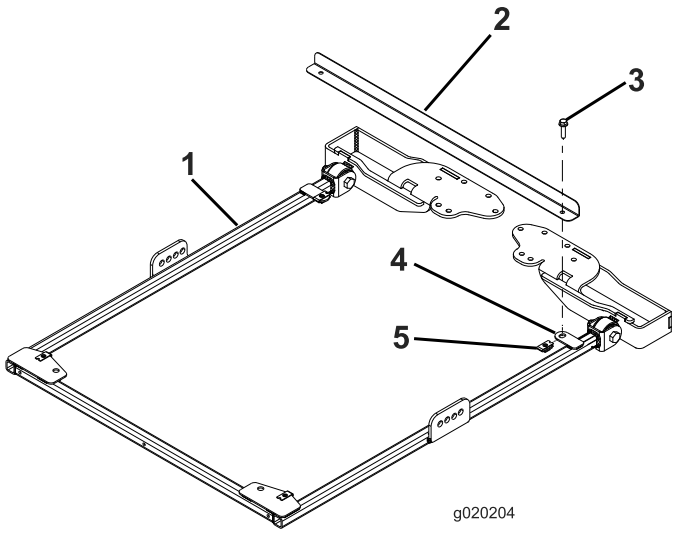

g020204

그림1

1. 차양 프레임
2. 프레임 정렬 바
3. 플랜지 헤드 볼트(5/16 x 1¼ 인치)
4. 고정 탭
5. 리테이너 너트

2. 차양 프레임의 양쪽 측면에서 그림2에 나오는 것처럼 볼트(½ x 2½ 인치), 와셔(½ 인치) 및 플랜지 너트(½ 인치)를 사용하여 브레이스 브래킷의 두 번째 구멍에 브레이스를 헐겁게 장착합니다.

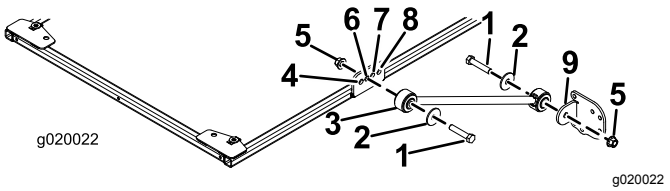

g020022

그림2

1. 볼트(½ x 2½ 인치)
2. 와셔(½ 인치)
3. 브레이스
4. 앞쪽 구멍
5. 플랜지 너트(½ 인치)
6. 두 번째 구멍
7. 세 번째 구멍
8. 뒤쪽 구멍
9. 브레이스 브래킷

3. 그림2에 나오는 것처럼 볼트(½ x 2½ 인치), 와셔(½ 인치) 및 플랜지 너트(½ 인치)를 사용하여 프레임 플레이트를 각 브레이스에 헐겁게 설치합니다.

4. 트랙션 유닛 롤바 위에 ROPS 고정 브래킷을 위치시킵니다(그림3).

   참고:롤바가 고정 브래킷의 가운데에 놓이는지 확인합니다.

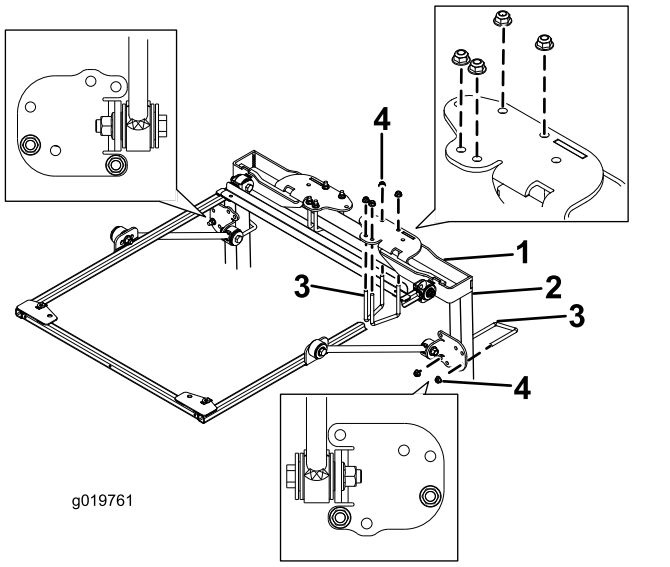

g019761

그림3

1. ROPS 고정 브래킷
2. 롤 바 포스트
3. U-볼트(4 인치)
4. 플랜지 너트(3/8 인치)

5. 그림3에 표시된 마운팅 구멍을 통해, 2개의 U-볼트(4 인치) 및 4개의 플랜지 너트를 사용하여 각 ROPS 마운팅 브래킷을 롤 바 위에 고정합니다.
6. 그림3에 표시된 고정 구멍을 통해, U-볼트(4 인치) 및 2개의 플랜지 너트를 사용하여 각 브레이스 브래킷을 롤 바 포스트에 헐겁게 고정합니다.
7. 차양 프레임이 바닥과 수평이 될 때까지 브레이스 브래킷을 수직 롤 바 포스트에서 위 아래로 움직입니다.

   참고: 수준기를 이용하여 프레임이 지면과 수평을 이루는지 확인합니다.

   참고:더 조정이 필요하면 브레이스 브래킷의 앞쪽 또는 뒤쪽 고정 구멍을 사용합니다.
8. U-볼트 플랜지 너트를 조여서 고정 브래킷을 포스트에 고정합니다.
9. 다음과 같이 나머지 플랜지 너트를 모두 조입니다:
   - 플랜지 너트(3/8 인치)를 41~55N·m의 토크로 조입니다.
   - 플랜지 너트(½ 인치)를 113~141N·m의 토크로 조입니다.
10. 프레임 정렬 바를 프레임에 고정하는 플랜지 헤드 볼트를 분리하고 정렬 바를 분리합니다. 차양 고정용 볼트를 고정합니다.
11. 고정 구멍을 정렬할 때 차양을 그림4에 표시된 대로 프레임에 위치시킵니다.

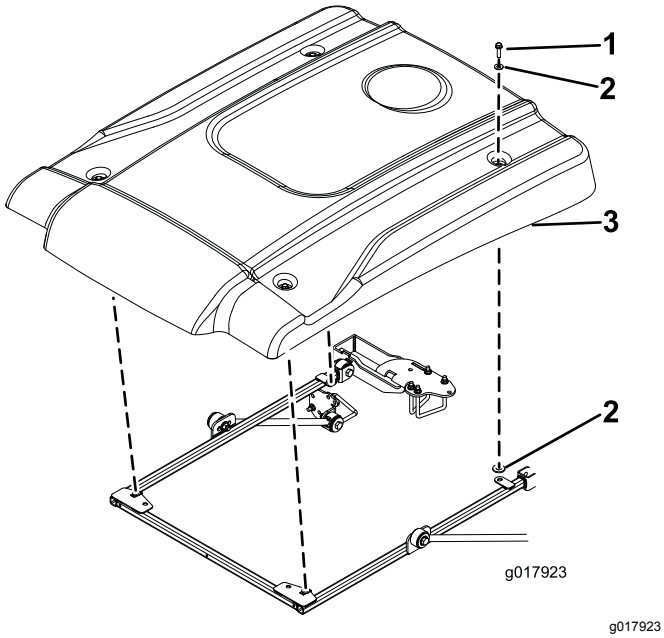

그림4

1. 플랜지 헤드 볼트(5/16 x 1¼ 인치)
2. 소형 와셔
3. 차양

12. 플랜지 헤드 볼트(5/16 x 1¼ 인치) 및 2개의 소형 와셔(그림4)를 사용하여 차양의 각 코너를 프레임에 헐겁게 고정합니다.

    참고: 차양 고무 그로밋의 양쪽 옆에 와셔를 위치시킵니다.

13. 차양 고정 볼트를 5~6N·m의 토크로 조입니다.

    중요: **차양이 갈라질 수 있으므로 고정 볼트를 너무 심하게 조이지 않습니다.**

차양 설치

Groundsmaster 3280 장비

1. 프레임을 올바르게 정렬하려면 그림5에 나오는 것처럼, 2개의 플랜지 헤드 볼트(5/16 x 1¼ 인치)를 사용하여 프레임 정렬 바를 차양 프레임 뒤의 고정 탭에 부착해야 합니다

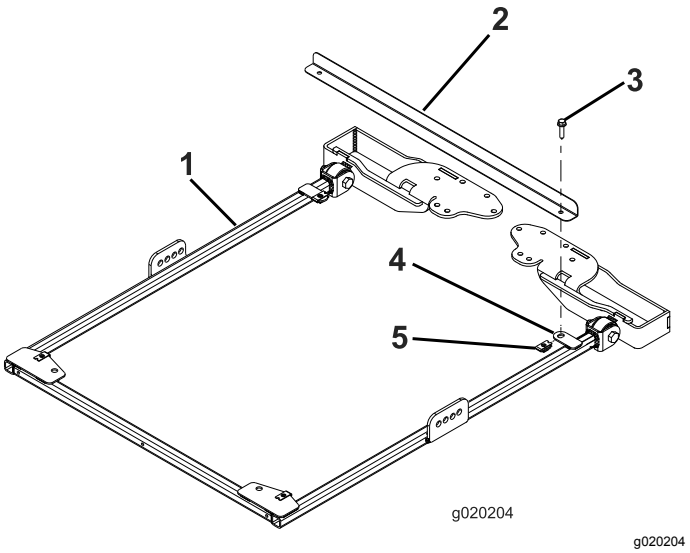

그림5

1. 차양 프레임
2. 프레임 정렬 바
3. 플랜지 헤드 볼트(5/16 x 1¼ 인치)
4. 고정 탭
5. 리테이너 너트

2. 롤 바를 올린 위치에서 헤어핀 코터와 2개 핀을 뺍니다(그림6).

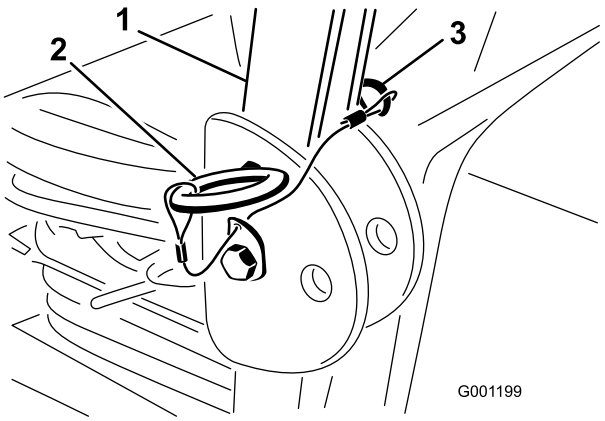

그림6

1. 롤 바
2. 핀
3. 헤어핀 코터

3. 그림7에 나오는 것처럼 와셔(13/16 x 1½ 인치)를 각 볼트(¾ x 4 인치)에 끼웁니다.

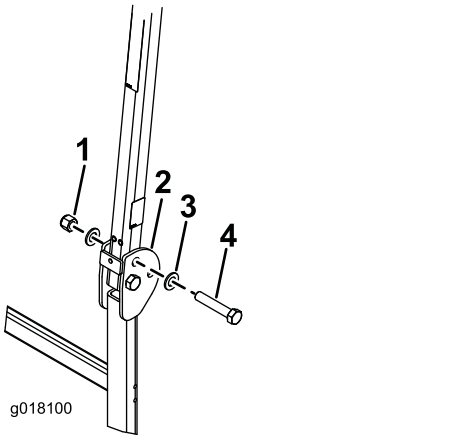

g018100

그림7

1. 너트(¾ 인치)
2. 롤 바
3. 와셔(13/16 x 1½ 인치)
4. 볼트(¾ x 4 인치)

4. 핀을 제거한 구멍에 볼트와 와셔를 설치합니다(그림7).
5. 그림7에 나오는 것처럼 각 볼트에 와셔를 하나 더 설치하고 너트(¾ 인치)로 고정합니다. 너트를 323~396N·m의 토크로 조입니다.
6. 롤 바와 차양이 흔들리지 않도록 ROPS 피벗 볼트(그림7)를 91~113N·m의 토크로 조입니다.
7. 차양 프레임의 양쪽 측면에서 그림8에 나오는 것처럼 볼트(½ x 2½ 인치), 와셔(½ 인치) 및 플랜지 너트(½ 인치)를 사용하여 브레이스 브래킷의 두 번째 구멍에 브레이스를 헐겁게 장착합니다.

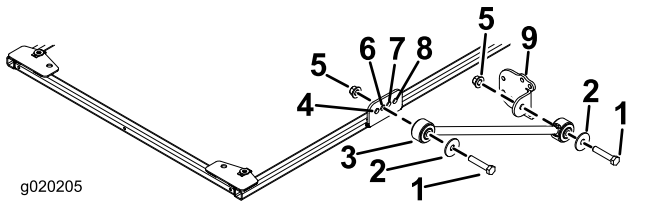

g020205

그림8

1. 볼트(½ x 2½ 인치)
2. 와셔(½ 인치)
3. 브레이스
4. 앞쪽 구멍
5. 플랜지 너트(½ 인치)
6. 두 번째 구멍
7. 세 번째 구멍
8. 뒤쪽 구멍
9. 브레이스 브래킷

8. 그림8에 나오는 것처럼 볼트(½ x 2½ 인치), 와셔(½ 인치) 및 플랜지 너트(½ 인치)를 사용하여 프레임 플레이트를 각 브레이스에 헐겁게 설치합니다.
9. 트랙션 유닛 롤바 위에 ROPS 고정 브래킷을 위치시킵니다(그림9).

   참고: 롤바가 ROPS 고정 브래킷의 가운데에 놓이는지 확인합니다.

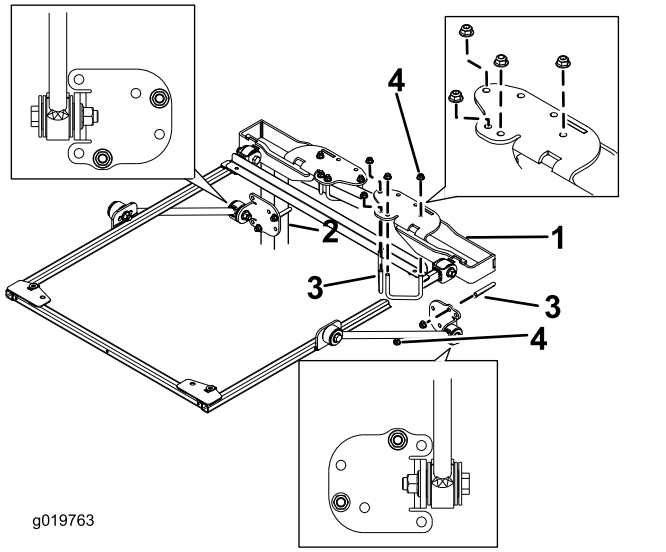

g019763

그림9

1. ROPS 고정 브래킷
2. 롤 바 포스트
3. U-볼트(2¾ 인치)
4. 플랜지 너트(3/8 인치)

10. 그림9에 표시된 마운팅 구멍을 통해, 2개의 U-볼트(2¾ 인치) 및 4개의 플랜지 너트로 각 ROPS 마운팅 브래킷을 고정합니다.
11. 그림9에 표시된 고정 구멍을 통해, U-볼트(2¾ 인치) 및 2개의 플랜지 너트를 사용하여 각 브레이스 브래킷을 롤 바 포스트에 헐겁게 고정합니다.
12. 차양 프레임이 바닥과 수평이 될 때까지 브레이스 브래킷을 수직 롤 바 포스트에서 위 아래로 움직입니다. U-볼트와 플랜지 너트를 조여서 고정 브래킷을 포스트에 고정합니다.

    참고: 수준기를 이용하여 프레임이 지면과 수평을 이루는지 확인합니다.

    참고: 더 조정이 필요하면 브레이스 브래킷의 앞쪽 또는 뒤쪽 고정 구멍을 사용합니다.

13. 다음과 같이 나머지 플랜지 너트를 모두 조입니다:
    - 플랜지 너트(3/8 인치)를 41~55N·m의 토크로 조입니다.
    - 플랜지 너트(½ 인치)를 113~141N·m의 토크로 조입니다.
14. 프레임 정렬 바를 프레임에 고정하는 플랜지 헤드 볼트를 분리하고 정렬 바를 분리합니다. 차양 고정용 볼트를 고정합니다.

15. 고정 구멍을 정렬할 때 차양을 그림10에 표시된 대로 프레임에 위치시킵니다.

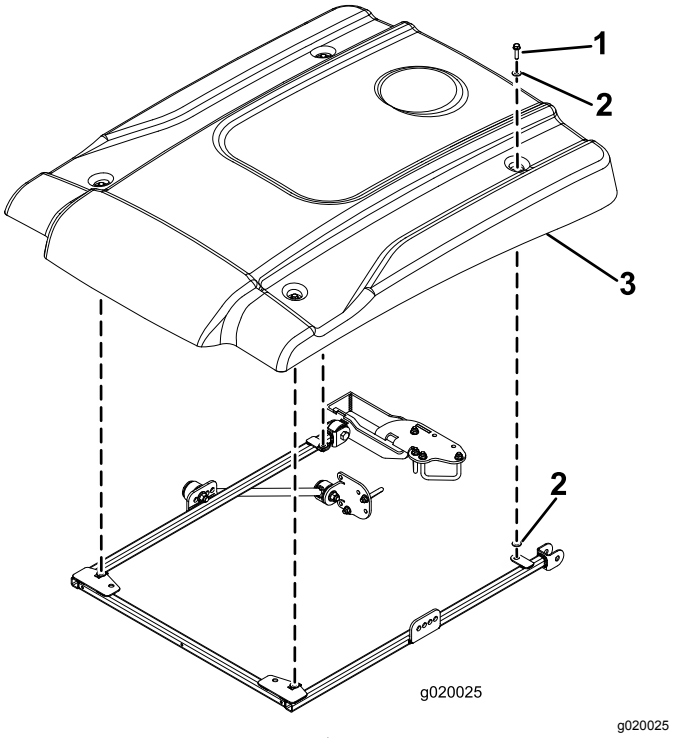

g020025

그림10

1. 플랜지 헤드 볼트(5/16 x 1¼ 인치)
2. 소형 와셔
3. 차양

16. 플랜지 헤드 볼트(5/16 x 1¼ 인치) 및 2개의 소형 와셔(그림10)를 사용하여 차양의 각 코너를 프레임에 헐겁게 고정합니다. 차양 고무 고리 양쪽에 와셔를 위치시킵니다.

17. 차양 고정 볼트를 5~6N·m의 토크로 조입니다.

중요: **차양이 갈라질 수 있으므로 고정 볼트를 너무 심하게 조이지 않습니다.**

차양 설치

Groundsmaster 360 또는 7200 장비

1. 프레임을 올바르게 정렬하려면 그림11에 나오는 것처럼, 2개의 플랜지 헤드 볼트(5/16 x 1¼ 인치)를 사용하여 프레임 정렬 바를 차양 프레임 뒤의 고정 탭에 부착해야 합니다

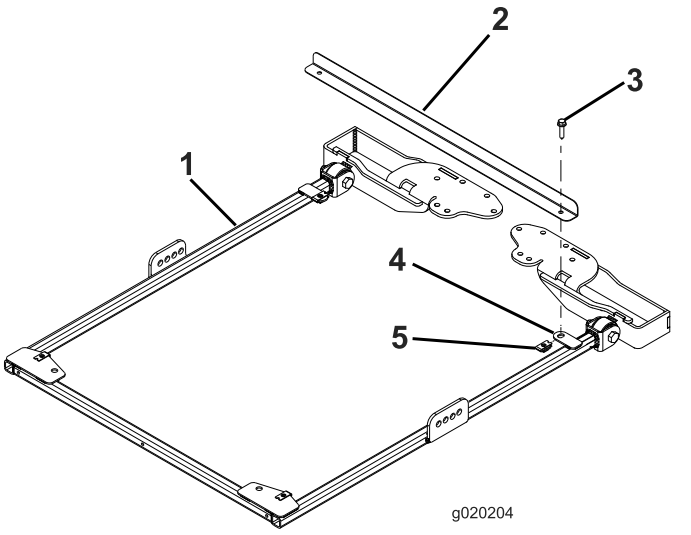

g020204

그림11

1. 차양 프레임
2. 프레임 정렬 바
3. 플랜지 헤드 볼트(5/16 x 1¼ 인치)
4. 고정 탭
5. 리테이너 너트

2. 롤 바를 올린 위치에서 헤어핀 코터와 2개 핀을 뺍니다(그림12).

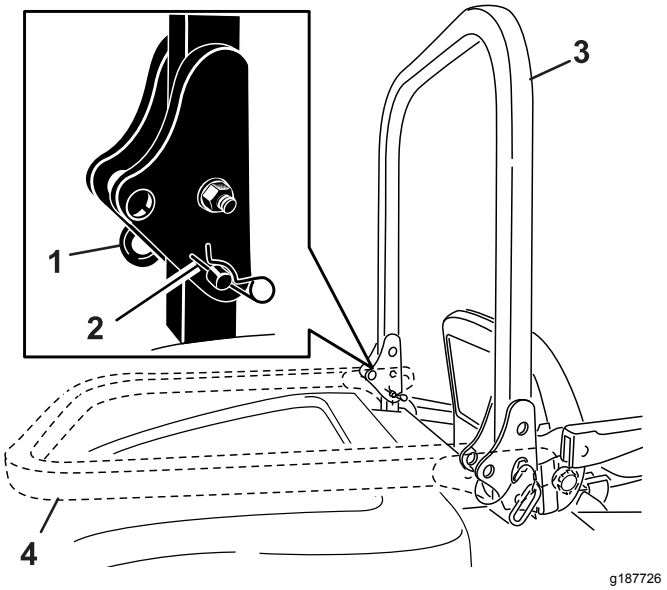

그림12

1. 핀
2. 헤어핀 코터
3. 롤 바(올린 위치)
4. 롤 바(내린 위치)

3. 그림13에 나오는 것처럼 와셔(13/16 x 1½ 인치)를 각 볼트(¾ x 4 인치)에 끼웁니다.

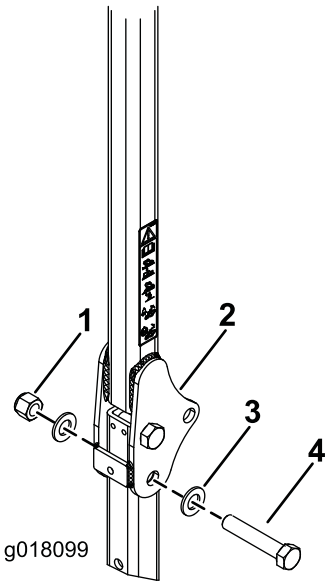

그림13

1. 너트(¾ 인치)
2. 롤 바
3. 와셔(13/16 x 1½ 인치)
4. 볼트(¾ x 4 인치)

4. 핀을 제거한 구멍에 볼트와 와셔를 설치합니다(그림13).
5. 그림13에 나오는 것처럼 각 볼트에 와셔를 하나 더 설치하고 너트(¾ 인치)로 고정합니다. 너트를 323~396N·m의 토크로 조입니다.
6. 롤 바와 차양이 흔들리지 않도록 ROPS 피벗 볼트(그림13)를 91~113N·m의 토크로 조입니다.
7. 차양 프레임의 양쪽 측면에서 그림14에 나오는 것처럼 볼트(½ x 2½ 인치), 와셔(½ 인치) 및 플랜지 너트(½ 인치)를 사용하여 브레이스 브래킷의 두 번째 구멍에 브레이스를 헐겁게 장착합니다.

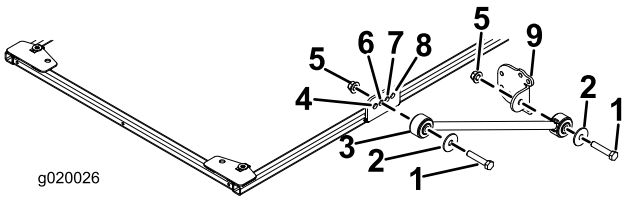

그림14

1. 볼트(½ x 2½ 인치)
2. 와셔(½ 인치)
3. 브레이스
4. 앞쪽 구멍
5. 플랜지 너트(½ 인치)
6. 두 번째 구멍
7. 세 번째 구멍
8. 뒤쪽 구멍
9. 브레이스 브래킷

8. 그림14에 나오는 것처럼 볼트(½ x 2½ 인치), 와셔(½ 인치) 및 플랜지 너트(½ 인치)를 사용하여 프레임 플레이트를 각 브레이스에 헐겁게 설치합니다.
9. 트랙션 유닛 롤바 위에 ROPS 고정 브래킷을 위치시킵니다(그림15).

   참고: 롤바가 ROPS 고정 브래킷의 가운데에 놓이는지 확인합니다.

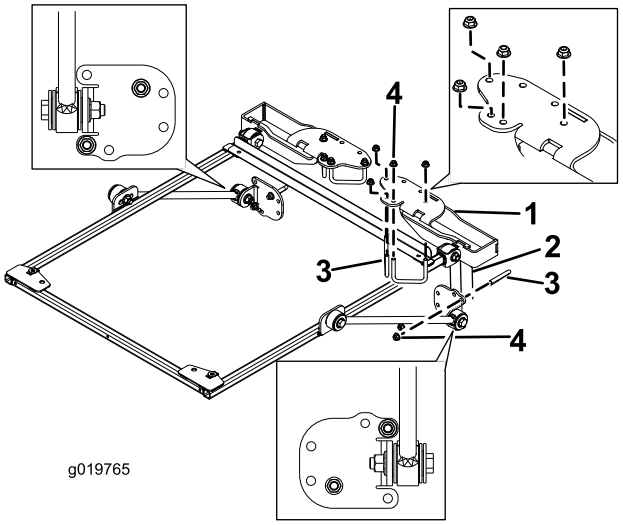

그림15

1. ROPS 고정 브래킷
2. 롤 바 포스트
3. U-볼트(2¾ 인치)
4. 플랜지 너트(3/8 인치)

10. 그림15에 표시된 마운팅 구멍을 통해, 2개의 U-볼트(2¾ 인치) 및 4개의 플랜지 너트를 사용하여 각 브래킷을 롤 바의 위에 고정합니다.
11. 그림15에 표시된 마운팅 구멍을 통해, U-볼트(2¾ 인치) 및 2개의 플랜지 너트를 사용하여 각 브레이스 브래킷을 롤 바 포스트에 헐겁게 고정합니다.
12. 차양 프레임이 바닥과 수평이 될 때까지 브레이스 브래킷을 수직 롤 바 포스트에서 위 아래로 움직입니다. 수준기를 이용하여 프레임이 지면과 수평을 이루는지 확인합니다. U-볼트와 플랜지 너트를 조여서 고정 브래킷을 포스트에 고정합니다.

    참고: 더 조정이 필요하면 브레이스 브래킷의 앞쪽 또는 뒤쪽 고정 구멍을 사용합니다.
13. 다음과 같이 나머지 플랜지 너트를 모두 조입니다:
    - 플랜지 너트(3/8 인치)를 41~55N·m의 토크로 조입니다.
    - 플랜지 너트(½ 인치)를 113~141N·m의 토크로 조입니다.
14. 프레임 정렬 바를 프레임에 고정하는 플랜지 헤드 볼트를 분리하고 정렬 바를 분리합니다. 차양 고정용 볼트를 고정합니다.

15. 고정 구멍을 정렬할 때 차양을 그림16에 표시된 대로 프레임에 위치시킵니다.

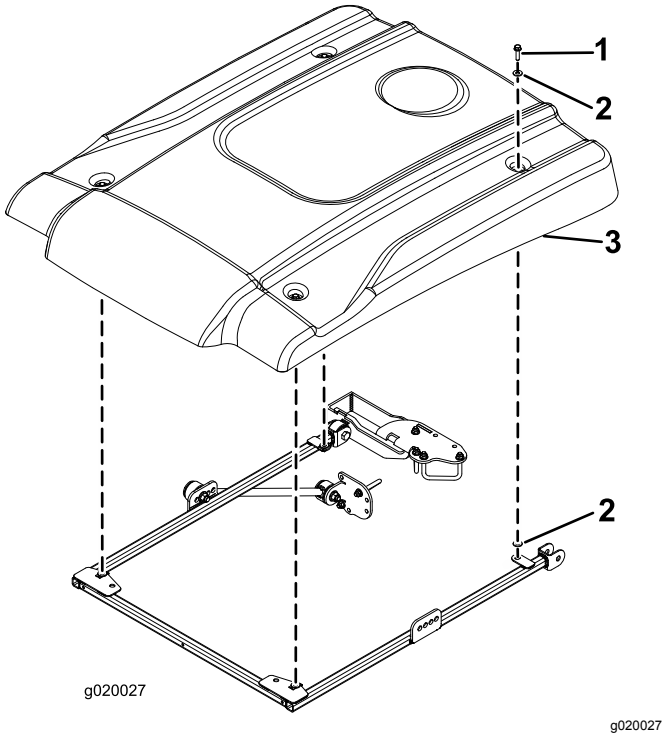

그림16

1. 플랜지 헤드 볼트(5/16 x 1¼ 인치)
2. 소형 와셔
3. 차양

16. 플랜지 헤드 볼트(5/16 x 1¼ 인치) 및 2개의 소형 와셔(그림16)를 사용하여 차양의 각 코너를 프레임에 헐겁게 고정합니다. 차양 고무 고리 양쪽에 와셔를 위치시킵니다.
17. 차양 고정 볼트를 5~6N·m의 토크로 조입니다.

중요: **차양이 갈라질 수 있으므로 고정 볼트를 너무 심하게 조이지 않습니다.**

차양 설치

Groundsmaster 4000 장비 또는 Reelmaster 3555 및 3575 장비

1. 프레임을 올바르게 정렬하려면 그림17에 나오는 것처럼, 2개의 플랜지 헤드 볼트(5/16 x 1¼ 인치)를 사용하여 프레임 정렬 바를 차양 프레임 뒤의 고정 탭에 부착해야 합니다

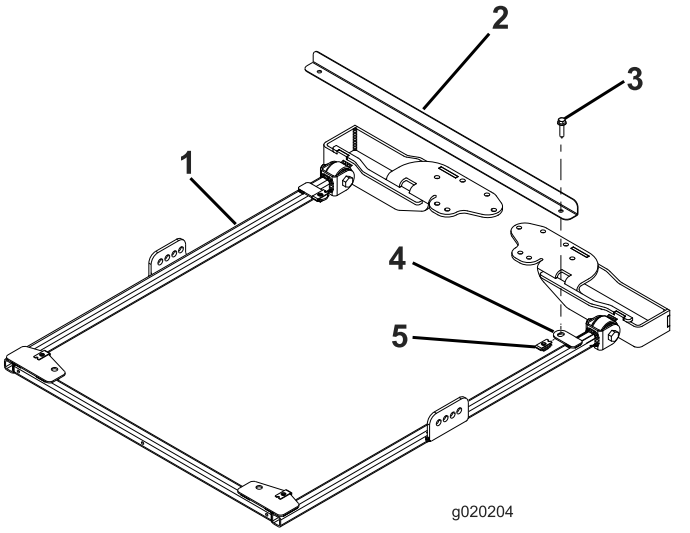

그림17

1. 차양 프레임
2. 프레임 정렬 바
3. 플랜지 헤드 볼트(5/16 x 1¼ 인치)
4. 고정 탭
5. 리테이너 너트

2. 03820 및 03821 모델의 경우, 단계 7로 넘어가십시오. 그 외의 모델의 경우, 롤 바를 올린 위치에서 헤어핀 코터와 2개 핀을 뺍니다(그림18).

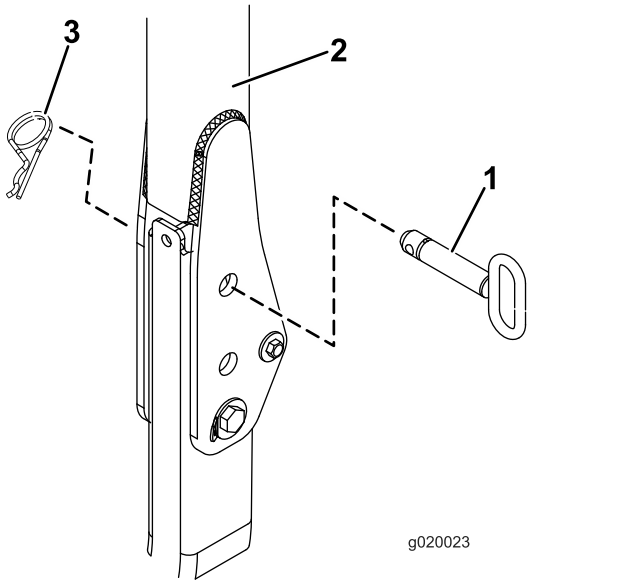

g020023

그림18

1. 핀
2. 롤 바
3. 헤어핀 코터

3. 그림19에 나오는 것처럼 와셔(13/16 x 1½ 인치)를 각 볼트(¾ x 4 인치)에 끼웁니다.

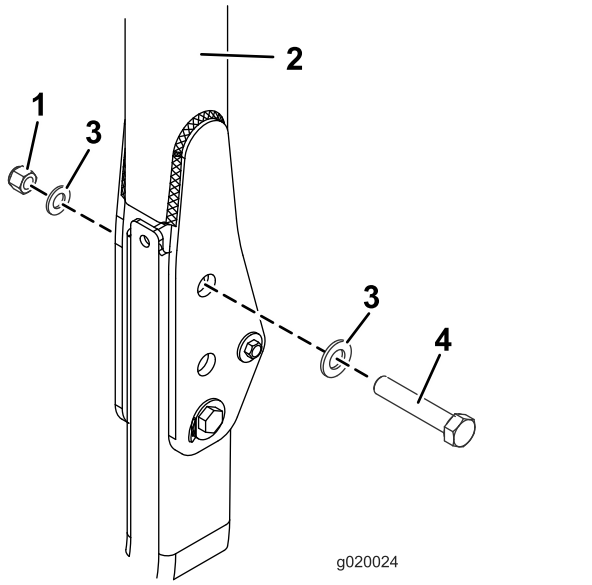

g020024

그림19

1. 너트(¾ 인치)
2. 롤 바
3. 와셔(13/16 x 1½ 인치)
4. 볼트(¾ x 4 인치)

4. 핀을 제거한 구멍에 볼트와 와셔를 설치합니다(그림19).
5. (그림19)에 나오는 것처럼 각 볼트에 와셔를 하나 더 설치하고 너트(¾ 인치)로 고정합니다. 너트를 323~396N·m의 토크로 조입니다.
6. 롤 바와 차양이 흔들리지 않도록 ROPS 피벗 볼트(그림19)를 91~113N·m의 토크로 조입니다.
7. 차양 프레임 양쪽 측면에서 다음과 같이 브레이스 브래킷에 브레이스를 헐겁게 고정합니다.
   - 03820, 03821, 30604, 30605, 30608 및 30609 모델의 경우, 차양 프레임의 양쪽 측면에서, 그림20에 나오는 것처럼 볼트(½ x 2½ 인치), 와셔(½ 인치) 및 플랜지 너트(½ 인치)를 사용하여 프레임 플레이트의 **뒤쪽** 구멍에 브레이스를 헐겁게 고정합니다.
   - 30446, 30446N, 30447 및 30447N 모델의 경우, 차양 프레임의 양쪽 측면에서, 그림21에 나오는 것처럼 볼트(½ x 2½ 인치), 와셔(1/2 인치) 및 플랜지 너트(½ 인치)를 사용하여 프레임 플레이트의 **두 번째** 구멍에 브레이스를 헐겁게 고정합니다.

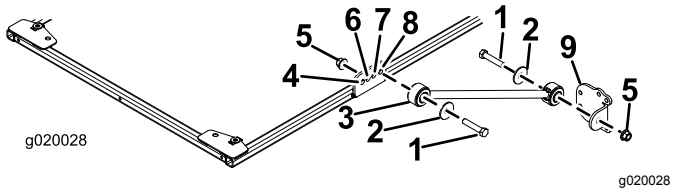

g020028

그림20

03820, 03821, 30604, 30605, 30608 및 30609 모델

1. 볼트(½ x 2½ 인치)
2. 와셔(½ 인치)
3. 브레이스
4. 앞쪽 구멍
5. 플랜지 너트(½ 인치)
6. 두 번째 구멍
7. 세 번째 구멍
8. 뒤쪽 구멍
9. 브레이스 브래킷

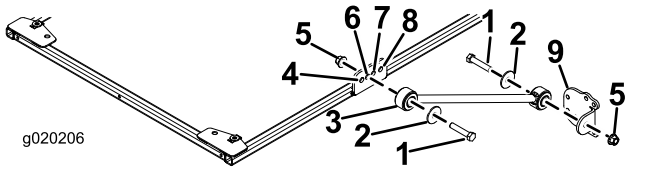

g020206

그림21

30446, 30446N, 30447 및 30447N 모델

1. 볼트(½ x 2½ 인치)
2. 와셔(½ 인치)
3. 브레이스
4. 앞쪽 구멍
5. 플랜지 너트(½ 인치)
6. 두 번째 구멍
7. 세 번째 구멍
8. 뒤쪽 구멍
9. 브레이스 브래킷

8. 그림20에 나오는 것처럼 볼트(½ x 2½ 인치), 와셔(½ 인치) 및 플랜지 너트(½ 인치)를 사용하여 프레임 플레이트를 각 브레이스에 헐겁게 설치합니다.

9. 트랙션 유닛 롤바 위에 ROPS 고정 브래킷을 위치시킵니다(그림22). 롤바가 ROPS 고정 브래킷의 가운데에 놓이는지 확인합니다.

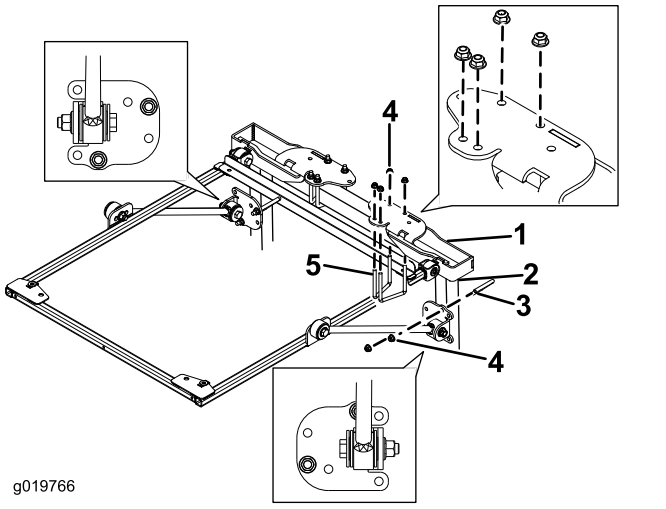

그림22

1. ROPS 고정 브래킷
2. 롤 바 포스트
3. U-볼트(4 인치)
4. 플랜지 너트(3/8 인치)
5. U-볼트(2¾ 인치)

10. 그림22에 표시된 마운팅 구멍을 통해, 2개의 U-볼트(2¾ 인치) 및 4개의 플랜지 너트를 사용하여 ROPS 마운팅 브래킷을 롤 바의 위에 고정합니다.
11. 그림22에 표시된 고정 구멍을 통해, U-볼트(4 인치) 및 2개의 플랜지 너트를 사용하여 각 브레이스 브래킷을 롤 바 포스트에 헐겁게 고정합니다.
12. 차양 프레임이 바닥과 수평이 될 때까지 브레이스 브래킷을 수직 롤 바 포스트에서 위 아래로 움직입니다.

    참고:수준기를 이용하여 프레임이 지면과 수평을 이루는지 확인합니다.

    참고:더 조정이 필요하면 브레이스 브래킷의 전방 고정 구멍을 사용합니다.
13. U-볼트 플랜지 너트를 조여서 고정 브래킷을 포스트에 고정합니다.
14. 다음과 같이 나머지 플랜지 너트를 모두 조입니다:
    - 플랜지 너트(3/8 인치)를 41~55N·m의 토크로 조입니다.
    - 플랜지 너트(½ 인치)를 113~141N·m의 토크로 조입니다.
15. 프레임 정렬 바를 프레임에 고정하는 플랜지 헤드 볼트를 분리하고 정렬 바를 분리합니다.
16. 고정 구멍을 정렬할 때 차양을 그림23에 표시된 대로 프레임에 위치시킵니다.

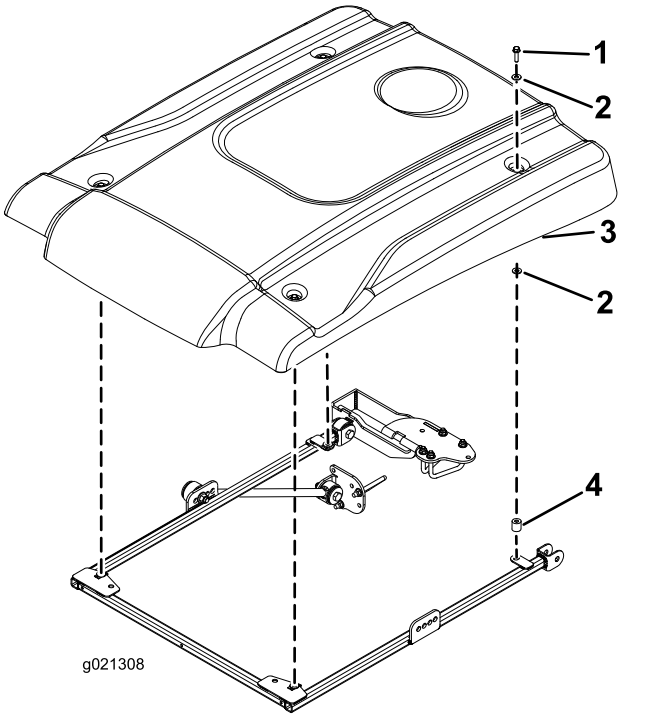

그림23

1. 플랜지 헤드 볼트(5/16 x 2¼ 인치)
2. 소형 와셔
3. 차양
4. 스페이서

17. 플랜지 헤드 볼트(5/16 x 2¼ 인치), 2개의 소형 와셔 및 스페이서로 차양의 각 코너를 프레임에 헐겁게 장착합니다(그림23). 차양 고무 그로밋의 양쪽 옆에 와셔를 위치시킵니다. 스페이서 위치를 하단의 작은 워셔와 프레임 사이에 맞춥니다.
18. 차양 고정 볼트를 5~6N·m의 토크로 조입니다.

    ***중요:* 차양이 갈라질 수 있으므로 고정 볼트를 너무 심하게 조이지 않습니다.**

차양 설치

Groundsmaster 4500 및 4700 장비 또는 Reelmaster 6700 및 7000 장비

중요: **일련 번호가 400000001 이상인 Groundsmaster 4500 및 4700에는 설치 키트(부품 번호 136-1830)가 필요합니다.**

1. 프레임을 올바르게 정렬하려면 그림24에 나오는 것처럼, 2개의 플랜지 헤드 볼트(5/16 x 1¼ 인치)를 사용하여 프레임 정렬 바를 차양 프레임 뒤의 고정 탭에 부착해야 합니다

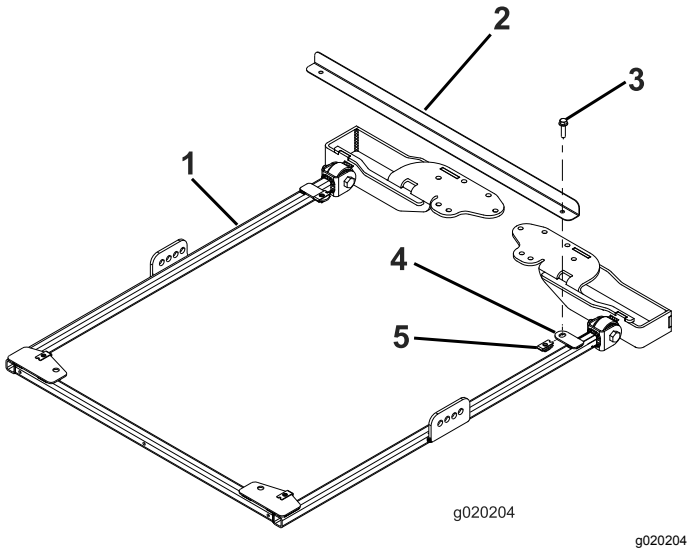

그림24

1. 차양 프레임
2. 프레임 정렬 바
3. 플랜지 헤드 볼트(5/16 x 1¼ 인치)
4. 고정 탭
5. 리테이너 너트

2. 일련 번호가 400000001 이상인 Groundsmaster 4500 및 4700 장비의 경우, 다음과 같이 계속하고, 기타 모든 장비는 단계 3까지 계속 진행합니다.

   A. 롤 바를 올린 위치에서 헤어핀 코터와 핀을 뺍니다

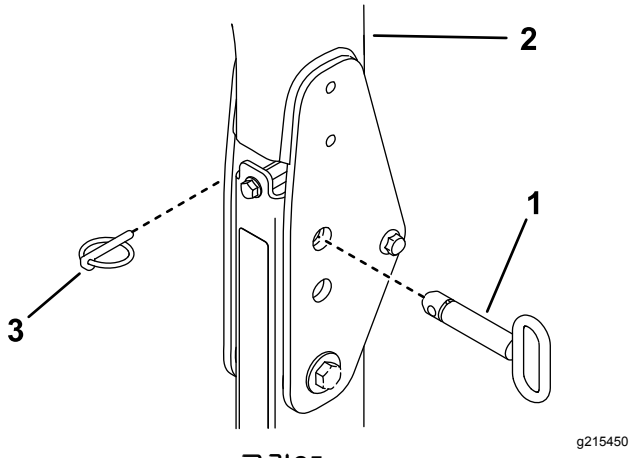

그림25

1. 헤어핀 코터
2. 롤 바
3. 핀

   B. 그림26에 나오는 것처럼 와셔(13/16 x 1½ 인치)를 각 볼트(¾ x 4 인치)에 끼웁니다.

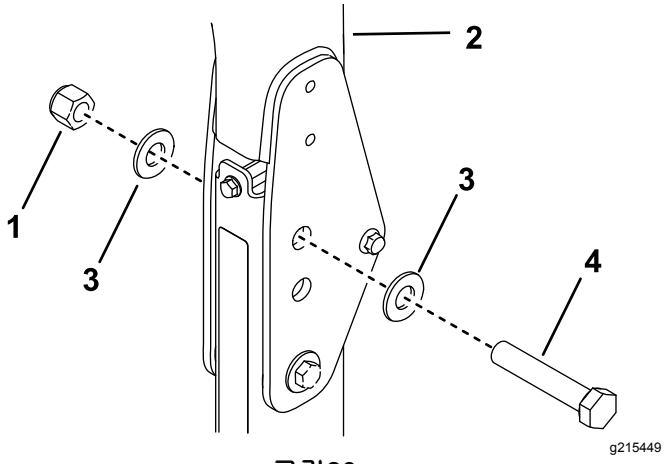

그림26

1. 너트(¾ 인치)
2. 롤 바
3. 와셔(13/16 x 1½ 인치)
4. 볼트(¾ x 4 인치)

   C. 핀을 제거한 구멍에 볼트와 와셔를 설치합니다(그림26).

   D. 그림26에 나오는 것처럼 각 볼트에 와셔를 하나 더 설치하고 너트(¾ 인치)로 고정합니다.

   E. 롤 바와 차양이 흔들리지 않도록 ROPS 피벗 볼트를 91~113N·m의 토크로 조입니다.

3. 차양 프레임의 양쪽 측면에서 그림27에 나오는 것처럼 볼트(½ x 2½ 인치), 와셔(½ 인치) 및 플랜지 너트(½ 인치)를 사용하여 브레이스 브래킷의 두 번째 구멍에 브레이스를 헐겁게 장착합니다.

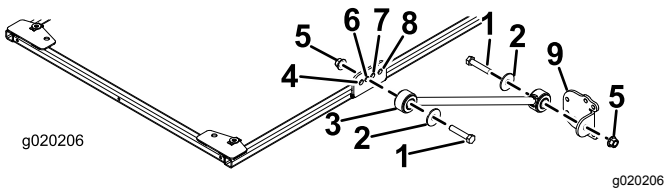

그림27

1. 볼트(½ x 2½ 인치)
2. 와셔(½ 인치)
3. 브레이스
4. 앞쪽 구멍
5. 플랜지 너트(½ 인치)
6. 두 번째 구멍
7. 세 번째 구멍
8. 뒤쪽 구멍
9. 브레이스 브래킷

4. 그림27에 나오는 것처럼 볼트(½ x 2½ 인치), 와셔(½ 인치) 및 플랜지 너트(½ 인치)를 사용하여 프레임 플레이트를 각 브레이스에 헐겁게 설치합니다.
5. 트랙션 유닛 롤바 위에 ROPS 고정 브래킷을 위치시킵니다(그림28). 롤바가 ROPS 마운팅 브래킷의 가운데에 놓이는지 확인합니다.

   참고: 일련 번호가 400000001 이상인 Groundsmaster 4500 및 4700 장비에는 설치 키트(부품 번호 136-1830)의 ROPS 마운팅 브래킷을 사용하십시오.

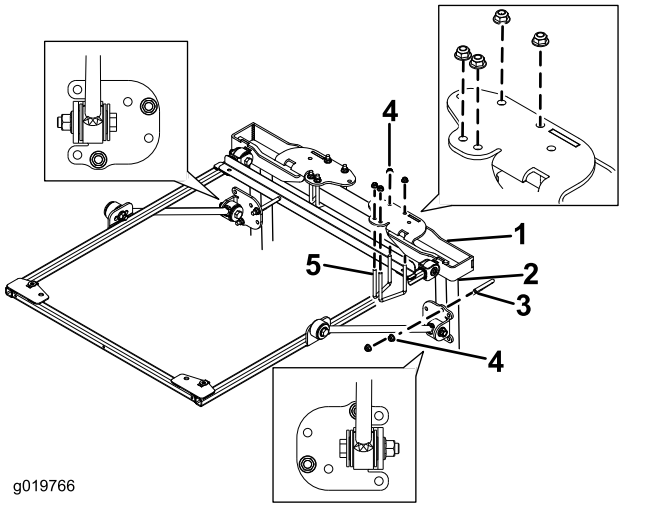

그림28

1. ROPS 고정 브래킷
2. 롤 바 포스트
3. U-볼트(4 인치)
4. 플랜지 너트(3/8 인치)
5. U-볼트(2¾ 인치)

6. 그림28에 표시된 마운팅 구멍을 통해, 2개의 U-볼트(2¾ 인치) 및 4개의 플랜지 너트로 각 ROPS 마운팅 브래킷을 고정합니다.

   참고: 일련 번호가 400000001 이상인 Groundsmaster 4500 및 4700 장비에는 설치 키트(부품 번호 136-1830)의 U-볼트(3½ x 5 인치)를 사용하십시오.
7. 그림28에 표시된 고정 구멍을 통해, U-볼트(4 인치) 및 2개의 플랜지 너트를 사용하여 각 브레이스 브래킷을 롤 바 포스트에 헐겁게 고정합니다.

   참고: 일련 번호가 400000001 이상인 Groundsmaster 4500 및 4700 장비에는 설치 키트(부품 번호 136-1830)의 U-볼트(4½ x 5 인치)를 사용하십시오.
8. 차양 프레임이 바닥과 수평이 될 때까지 브레이스 브래킷을 수직 롤 바 포스트에서 위 아래로 움직입니다.

   참고: 수준기를 이용하여 프레임이 지면과 수평을 이루는지 확인합니다.

   참고: 더 조정이 필요하면 브레이스 브래킷의 앞쪽 또는 뒤쪽 고정 구멍을 사용합니다.
9. U-볼트 플랜지 너트를 조여서 고정 브래킷을 포스트에 고정합니다.
10. 다음과 같이 나머지 플랜지 너트를 모두 조입니다:
    - 플랜지 너트(3/8 인치)를 41~55N·m의 토크로 조입니다.
    - 플랜지 너트(½ 인치)를 113~141N·m의 토크로 조입니다.
11. 프레임 정렬 바를 프레임에 고정하는 플랜지 헤드 볼트를 분리하고 정렬 바를 분리합니다. 차양 고정용 볼트를 고정합니다.
12. 고정 구멍을 정렬할 때 차양을 그림29에 표시된 대로 프레임에 위치시킵니다.

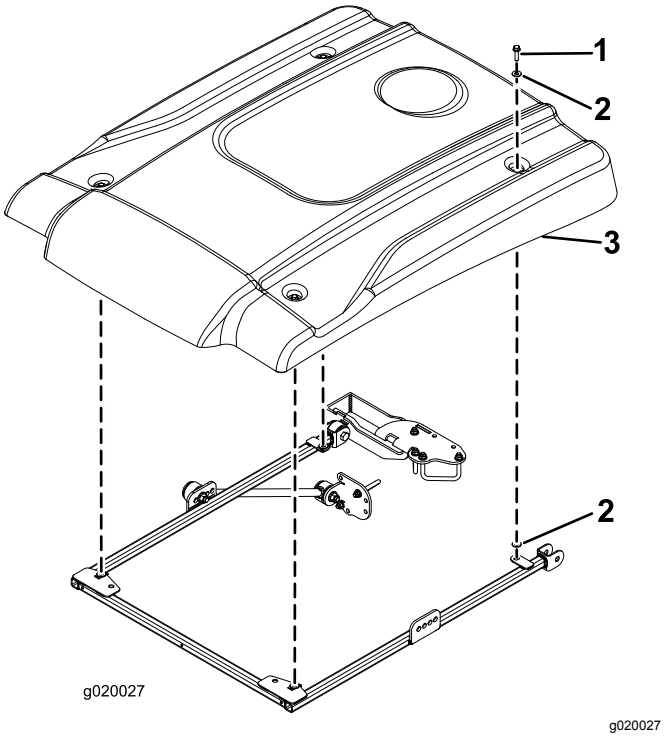

그림29

1. 플랜지 헤드 볼트(5/16 x 2¼ 인치)
2. 소형 와셔
3. 차양

13. 플랜지 헤드 볼트(5/16 x 2¼ 인치) 및 2개의 소형 와셔(그림29)를 사용하여 차양의 각 코너를 프레임에 헐겁게 고정합니다. 차양 고무 고리 양쪽에 와셔를 위치시킵니다.
14. 차양 고정 볼트를 5~6N·m의 토크로 조입니다.

중요: **차양이 갈라질 수 있으므로 고정 볼트를 너무 심하게 조이지 않습니다.**

차양 설치

Reelmaster 5010 장비 또는 Groundsmaster 4300 장비

1. 프레임을 올바르게 정렬하려면 그림30에 나오는 것처럼, 2개의 플랜지 헤드 볼트(5/16 x 1¼ 인치)를 사용하여 프레임 정렬 바를 차양 프레임 뒤의 고정 탭에 부착해야 합니다

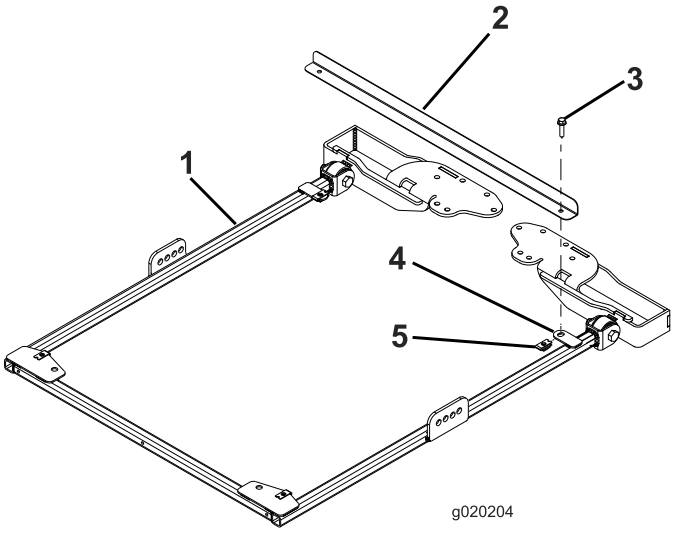

그림30

1. 차양 프레임
2. 프레임 정렬 바
3. 플랜지 헤드 볼트(5/16 x 1¼ 인치)
4. 고정 탭
5. 리테이너 너트

2. 차양 프레임의 양쪽 측면에서 그림31에 나오는 것처럼 볼트(½ x 2½ 인치), 와셔(½ 인치) 및 플랜지 너트(½ 인치)를 사용하여 브레이스 브래킷의 두 번째 구멍에 브레이스를 헐겁게 장착합니다.

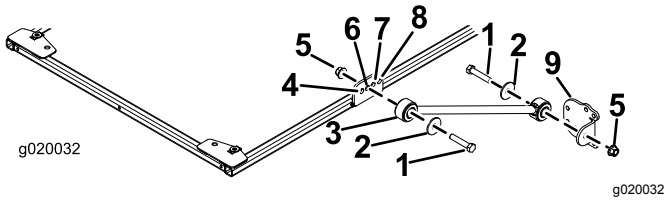

그림31

1. 볼트(½ x 2½ 인치)
2. 와셔(½ 인치)
3. 브레이스
4. 앞쪽 구멍
5. 플랜지 너트(½ 인치)
6. 두 번째 구멍
7. 세 번째 구멍
8. 뒤쪽 구멍
9. 브레이스 브래킷

3. 그림31에 나오는 것처럼 볼트(½ x 2½ 인치), 와셔(½ 인치) 및 플랜지 너트(½ 인치)를 사용하여 프레임 플레이트를 각 브레이스에 헐겁게 설치합니다.

4. 트랙션 유닛 롤바 위에 ROPS 고정 브래킷을 위치시킵니다(그림32). 롤바가 ROPS 고정 브래킷의 가운데에 놓이는지 확인합니다.

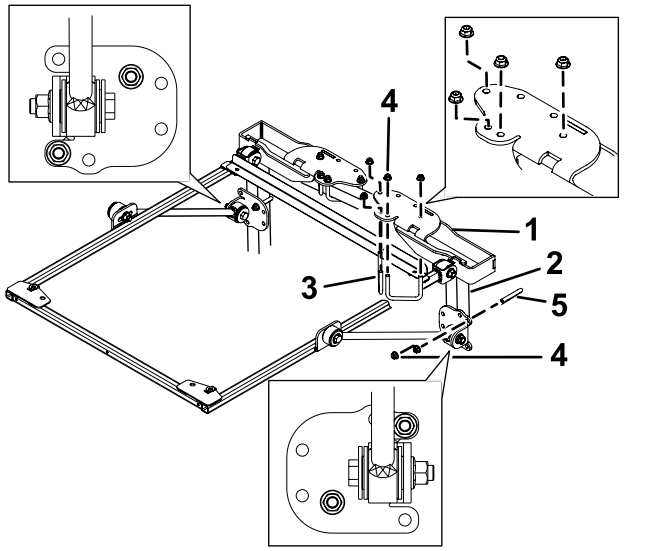

그림32

1. ROPS 고정 브래킷
2. 롤 바 포스트
3. U-볼트(2¾ 인치)
4. 플랜지 너트(3/8 인치)
5. U-볼트(4 인치)

5. 그림32에 표시된 마운팅 구멍을 통해, 2개의 U-볼트(2¾ 인치) 및 4개의 플랜지 너트를 사용하여 각 ROPS 마운팅 브래킷을 롤 바의 위에 고정합니다.
6. 그림32에 표시된 고정 구멍을 통해, U-볼트(4 인치) 및 2개의 플랜지 너트를 사용하여 각 브레이스 브래킷을 롤 바 포스트에 헐겁게 고정합니다.
7. 차양 프레임이 바닥과 수평이 될 때까지 브레이스 브래킷을 수직 롤 바 포스트에서 위 아래로 움직입니다.

   참고: 수준기를 이용하여 프레임이 지면과 수평을 이루는지 확인합니다.

   참고:더 조정이 필요하면 브레이스 브래킷의 앞쪽 또는 뒤쪽 고정 구멍을 사용합니다.
8. U-볼트 플랜지 너트를 조여서 고정 브래킷을 포스트에 고정합니다.
9. 다음과 같이 나머지 플랜지 너트를 모두 조입니다:
   - 플랜지 너트(3/8 인치)를 41~55N·m의 토크로 조입니다.
   - 플랜지 너트(½ 인치)를 113~141N·m의 토크로 조입니다.
10. 프레임 정렬 바를 프레임에 고정하는 플랜지 헤드 볼트를 분리하고 정렬 바를 분리합니다. 차양 고정용 볼트를 고정합니다.
11. 고정 구멍을 정렬할 때 차양을 그림33에 표시된 대로 프레임에 위치시킵니다.

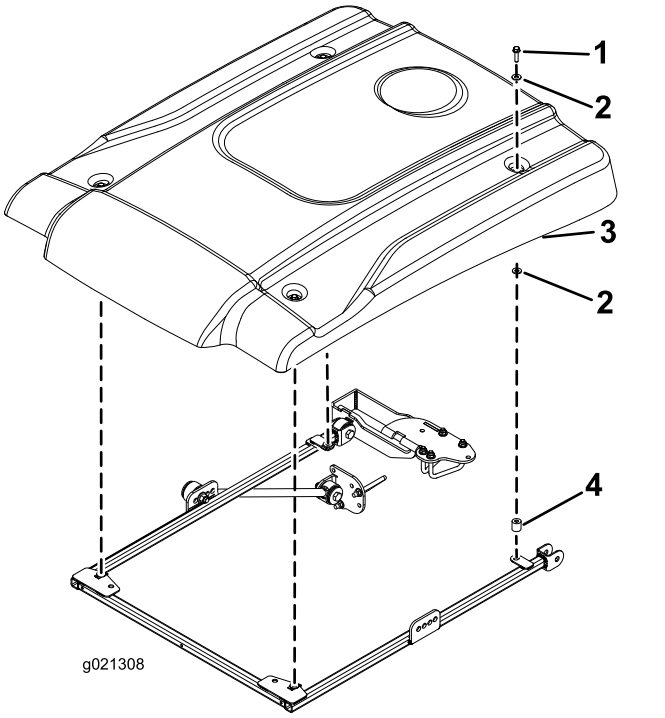

그림33

1. 플랜지 헤드 볼트(5/16 x 2¼ 인치)
2. 소형 와셔
3. 차양
4. 스페이서

12. 플랜지 헤드 볼트(5/16 x 2¼ 인치), 2개의 소형 와셔 및 스페이서로 차양의 각 코너를 프레임에 헐겁게 장착합니다(그림33). 차양 고무 그로밋의 양쪽 옆에 와셔를 위치시킵니다.
13. 차양 고정 볼트를 5~6N·m의 토크로 조입니다.

중요: **차양이 갈라질 수 있으므로 고정 볼트를 너무 심하게 조이지 않습니다.**

차양 설치

Groundsmaster 3100 및 3550 장비 또는 Reelmaster 3500 및 3505 장비

(일련 번호 #400000000 이상만 해당됨)

1. 프레임을 올바르게 정렬하려면 그림34에 나오는 것처럼, 2개의 플랜지 헤드 볼트(5/16 x 1¼ 인치)를 사용하여 프레임 정렬 바를 차양 프레임 뒤의 고정 탭에 부착해야 합니다

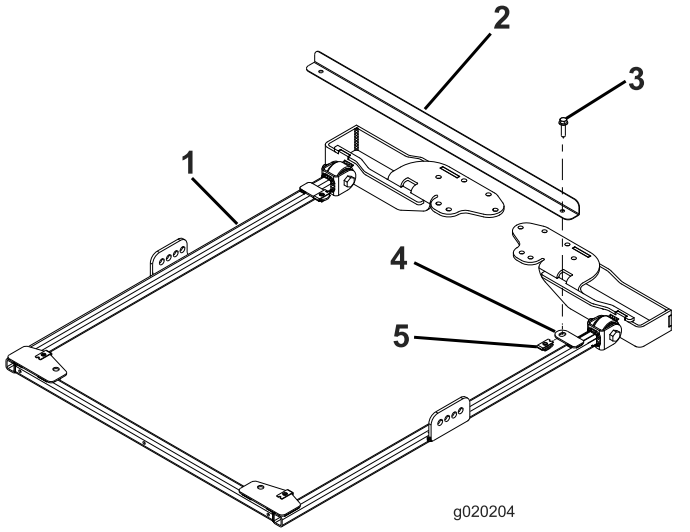

g020204

그림34

1. 차양 프레임
2. 프레임 정렬 바
3. 플랜지 헤드 볼트(5/16 x 1¼ 인치)
4. 고정 탭
5. 리테이너 너트

2. 차양 프레임의 양쪽 측면에서 그림35에 나오는 것처럼 볼트(½ x 2½ 인치), 와셔(½ 인치) 및 플랜지 너트(½ 인치)를 사용하여 브레이스 브래킷의 세 번째 구멍에 브레이스를 헐겁게 장착합니다.

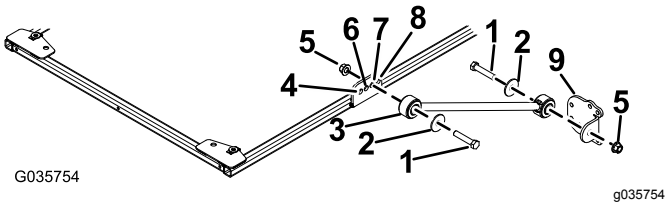

g035754

그림35

1. 볼트(½ x 2½ 인치)
2. 와셔(½ 인치)
3. 브레이스
4. 앞쪽 구멍
5. 플랜지 너트(½ 인치)
6. 두 번째 구멍
7. 세 번째 구멍
8. 뒤쪽 구멍
9. 브레이스 브래킷

3. 그림35에 나오는 것처럼 볼트(½ x 2½ 인치), 와셔(½ 인치) 및 플랜지 너트(½ 인치)를 사용하여 프레임 플레이트를 각 브레이스에 헐겁게 설치합니다.

4. 트랙션 유닛 롤바 위에 ROPS 고정 브래킷을 위치시킵니다(그림36). 롤바가 ROPS 고정 브래킷의 가운데에 놓이는지 확인합니다.

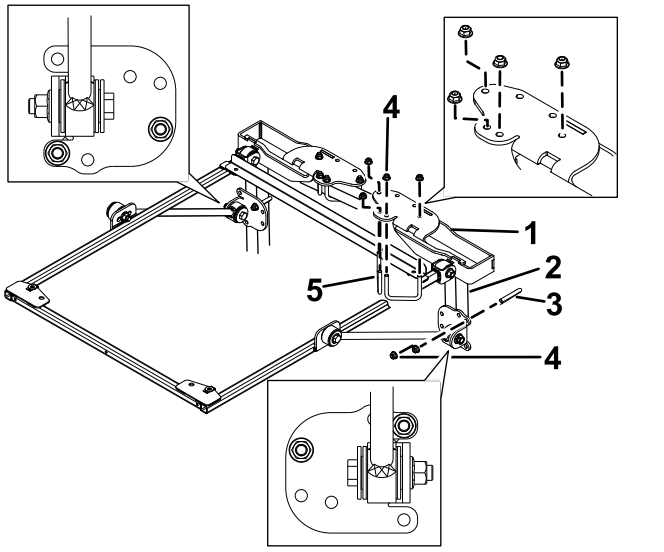

그림36

1. ROPS 고정 브래킷
2. 롤 바 포스트
3. U-볼트(4 인치)
4. 플랜지 너트(3/8 인치)
5. U-볼트(2¾ 인치)

5. 그림36에 표시된 마운팅 구멍을 통해, 2개의 U-볼트(2¾ 인치) 및 4개의 플랜지 너트를 사용하여 각 ROPS 마운팅 브래킷을 롤 바의 위에 고정합니다.
6. 그림36에 표시된 고정 구멍을 통해, U-볼트(4 인치) 및 2개의 플랜지 너트를 사용하여 각 브레이스 브래킷을 롤 바 포스트에 헐겁게 고정합니다.
7. 차양 프레임이 바닥과 수평이 될 때까지 브레이스 브래킷을 수직 롤 바 포스트에서 위 아래로 움직입니다.

   참고:수준기를 이용하여 프레임이 지면과 수평을 이루는지 확인합니다.

   참고:더 조정이 필요하면 브레이스 브래킷의 앞쪽 또는 뒤쪽 고정 구멍을 사용합니다.
8. U-볼트 플랜지 너트를 조여서 고정 브래킷을 포스트에 고정합니다.
9. 다음과 같이 나머지 플랜지 너트를 모두 조입니다:
   - 플랜지 너트(3/8 인치)를 41~55N·m의 토크로 조입니다.
   - 플랜지 너트(½ 인치)를 113~141N·m의 토크로 조입니다.
10. 프레임 정렬 바를 프레임에 고정하는 플랜지 헤드 볼트를 분리하고 정렬 바를 분리합니다. 차양 고정용 볼트를 고정합니다.
11. 고정 구멍을 정렬할 때 차양을 그림37에 표시된 대로 프레임에 위치시킵니다.

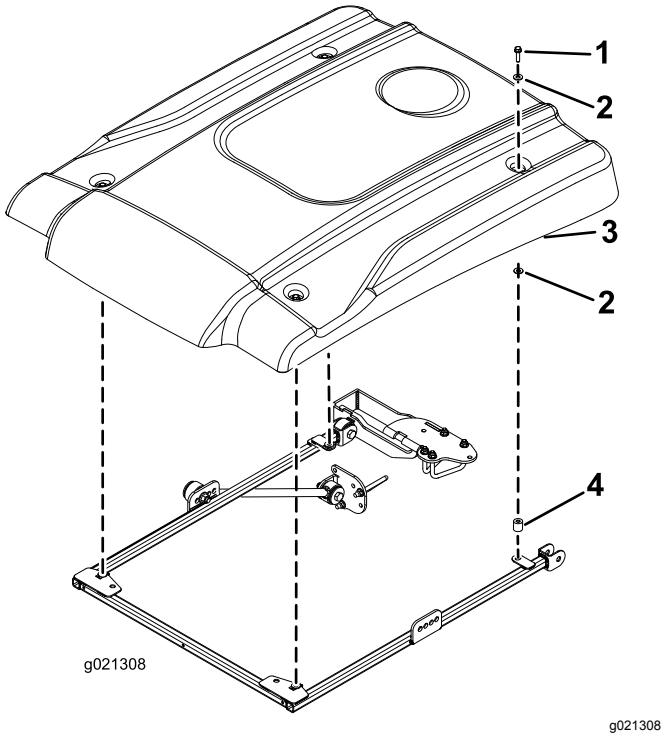

그림37

1. 플랜지 헤드 볼트(5/16 x 1¼ 인치)
2. 소형 와셔
3. 차양
4. 스페이서

12. 플랜지 헤드 볼트(5/16 x 1¼ 인치), 2개의 소형 와셔 및 스페이서로 차양의 각 코너를 프레임에 헐겁게 장착합니다(그림37). 차양 고무 그로밋의 양쪽 옆에 와셔를 위치시킵니다.
13. 차양 고정 볼트를 5~6N·m의 토크로 조입니다.

   중요: **차양이 갈라질 수 있으므로 고정 볼트를 너무 심하게 조이지 않습니다.**

운영

장비 운반

장비를 운반할 때는(차양 밑에 있는) 차양 프레임 앞의 2개의 구멍을 이용하여 차양을 장비의 고정된 위치에 잡아 매어 바람이 불 때 차양이 날리지 않게 합니다(그림38).

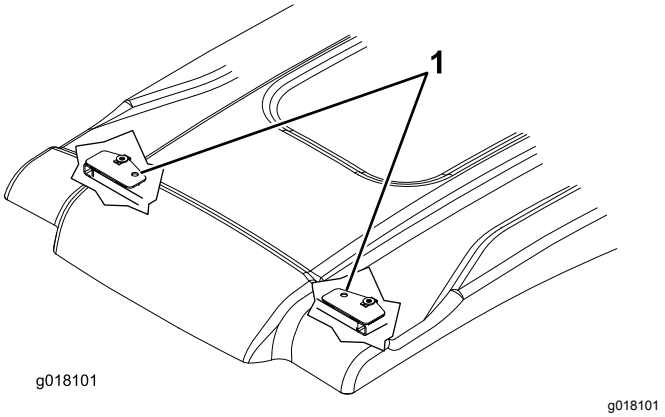

그림38

1. 타이다운 구멍

유지보수

기계 부품 점검 및 조이기

8시간 작동 후에 고정 부품을 점검하고 조입니다. 정기적으로 기계 부품을 점검하고 조입니다.

차양 닦기

맨 손, 부드러운 천, 스펀지에 순한 비누 또는 세제를 써서 묻은 흙이나 이물질을 제거합니다.

참고:어떤 클리너 또는 천을 사용하면 차양 표면이 긁히거나 손상받을 수 있습니다. 눈에 잘 안 띄는 부위에서 세제 또는 천을 시험 사용해 봅니다.



Count on it.