Form No. 3408-261 Rev D

Valkoinen tai punainen yleiskäyttöinen häikäisysuoja

Groundsmaster®- ja Reelmaster® -ajoyksiköt

Mallinro: 30349

Mallinro: 30552

Asennusohjeet

VAARA

KALIFORNIA
Lakiesityksen 65 mukainen varoitus

Tämä tuote sisältää kemikaaleja, jotka Kalifornian osavaltion tietojen mukaan aiheuttavat syöpää, synnynnäisiä epämuodostumia tai lisääntymiseen liittyvää haittaa.

Turvaohjeet

Yleistä

Vaikka vaarojen ja onnettomuuksien ennaltaehkäisy riippuu osittain koneen suunnittelusta ja kokoonpanosta, siihen vaikuttaa myös koneen käytössä, kuljetuksessa, kunnossapidossa ja varastoinnissa mukana olevan henkilökunnan valppaus, huolenpito ja asianmukainen koulutus. Koneen virheellinen käyttö tai huolto voi aiheuttaa tapaturman tai kuoleman. Näitä turvaohjeita on noudatettava tapaturmien ja hengenvaaran riskin vähentämiseksi.

Ennen käyttöä

1. Tutustu *asennusohjeisiin* perusteellisesti ennen häikäisysuojan asentamista.
2. Älä poista suojuksia, turvalaitteita tai tarroja. Jos jokin suojus, turvalaite tai tarra on virheellinen, vahingoittunut tai epäselvä, korjaa tai vaihda se ennen koneen käyttämistä.
3. Turvakaarta ei missään olosuhteissa saa hitsata, leikata, porata tai irrottaa, eikä siihen saa tehdä muutoksia.
4. Varmista kiristämällä löysät mutterit, pultit ja ruuvit, että konetta on turvallista käyttää.

Käytön aikana

1. Ole erittäin varovainen työskennellessäsi aitojen tai ojien läheisyydessä tai rinteissä.
2. Tarkista vapaa alikulkukorkeus (esim. puiden oksat, porttikäytävät, sähkölinjat) ennen kuin ajat mahdollisen esteen alitse. Varo osumasta esteeseen.
3. Kiinnitä häikäisysuojan runko alas konetta kuljetettaessa.
4. Käytä kuulosuojaimia käyttäessäsi konetta, jossa on häikäisysuoja.

Kunnossapito ja huolto

1. Ennen kuin huollat tai säädät konetta, laske lisälaite, sammuta moottori, kytke seisontajarru ja irrota virta-avain.
2. Koneen turvallinen käyttö on varmistettava tarkistamalla, että mutterit, pultit ja ruuvit on kiristetty kunnolla.
3. Häikäisysuojaa asennettaessa on käytettävä silmäsuojaimia.
4. Vaihda vaurioitunut häikäisysuoja uuteen. Älä korjaa tai muuta sitä.
5. Häikäisysuojaa asennettaessa ja huollettaessa on käytettävä asianmukaisia tukia, nostolaitteita ja tunkkeja. Jos häikäisysuojaa ei tueta kunnolla, se saattaa liikkua tai kaatua, mistä voi olla seurauksena henkilövahinko.
6. Käytä aina alkuperäisiä Toro-varaosia ja -lisävarusteita parhaan mahdollisen suorituskyvyn ja turvallisuuden takaamiseksi. Muiden valmistajien varaosat ja lisävarusteet voivat osoittautua vaarallisiksi. Seurauksena voi olla myös The Toro Companyn ajoneuvolle myöntämän takuun raukeaminen.

© 2017—The Toro® Company
8111 Lyndale Avenue South
Bloomington, MN 55420

Rekisteröi tuotteesi osoitteessa www.Toro.com.

CE

Käännös alkuperäisestä tekstistä (FI)
Painettu Yhdysvalloissa
Kaikki oikeudet pidätetään

3408-261 D

Turva- ja ohjetarrat

Häikäisysuojaan on kiinnitetty turva- ja ohjetarroja.
Jos tarra on vaurioitunut tai lukukelvoton, vaihda se.



decal98-4387

98-4387

1. Vaara: käytä kuulosuojaimia.

Asennus

Irralliset osat

Tarkista alla olevasta taulukosta, että kaikki osat on toimitettu.

Kuvaus	Määrä	Käyttökohde
Mitään osia ei tarvita	–	Koneen valmistelu
Runkokokoonpano	1	Häikäisysuojan asennus Groundsmaster 5900 -koneeseen
Vasemmanpuoleinen kaatumissuojausjärjestelmän asennuskannatin	1	
Oikeanpuoleinen kaatumissuojausjärjestelmän asennuskannatin	1	
Kannatin	2	
Vasemmanpuoleinen kannattimen kiinnike	1	
Oikeanpuoleinen kannattimen kiinnike	1	
Vasemmanpuoleinen kannattimen kiinnike	1	
Oikeanpuoleinen kannattimen kiinnike	1	
Pultti (1/2 × 2-1/2 tuumaa)	4	
Iso aluslaatta	4	
Laippamutteri (½ tuumaa)	4	
Kaatumissuojausjärjestelmän asennuskannatin	2	
U-pultti (4 tuumaa)	6	
Laippamutteri (3/8 tuumaa)	12	
Häikäisysuoja	1	
Laippakantapultti (5/16 × 1-1/4 tuumaa)	4	
Pieni aluslaatta	8	
Rungon kohdistuspalkki	1	

Kuvaus	Määrä	Käyttökohde
Pultti (3/4 × 4 tuumaa)	2	Häikäisysuojan asennus Groundsmaster 3280 -koneeseen
Mutteri (3/4 tuumaa)	2	
Aluslaatta (13/16 × 1-1/2 tuumaa)	4	
Vasemmanpuoleinen kaatumissuojausjärjestelmän asennuskannatin	1	
Oikeanpuoleinen kaatumissuojausjärjestelmän asennuskannatin	1	
Kannatin	2	
Vasemmanpuoleinen kannattimen kiinnike	1	
Oikeanpuoleinen kannattimen kiinnike	1	
Pultti (1/2 × 2-1/2 tuumaa)	4	
Iso aluslaatta	4	
Laippamutteri (½ tuumaa)	4	
U-pultti (2-3/4 tuumaa)	6	
Laippamutteri (3/8 tuumaa)	12	
Häikäisysuoja	1	
Laippakantapultti (5/16 × 1-1/4 tuumaa)	4	
Pieni aluslaatta	8	
Rungon kohdistuspalkki	1	
Pultti (3/4 × 4 tuumaa)	2	Häikäisysuojan asennus Groundsmaster 360- tai 7200 -koneisiin
Mutteri (3/4 tuumaa)	2	
Aluslaatta (13/16 × 1-1/2 tuumaa)	4	
Runkokokoonpano	1	
Vasemmanpuoleinen kaatumissuojausjärjestelmän asennuskannatin	1	
Oikeanpuoleinen kaatumissuojausjärjestelmän asennuskannatin	1	
Kannatin	2	
Vasemmanpuoleinen kannattimen kiinnike	1	
Oikeanpuoleinen kannattimen kiinnike	1	
Pultti (1/2 × 2-1/2 tuumaa)	4	
Iso aluslaatta	4	
Laippamutteri (½ tuumaa)	4	
Kaatumissuojausjärjestelmän asennuskannattimet	2	
U-pultti (2-3/4 tuumaa)	6	
Laippamutteri (3/8 tuumaa)	12	
Häikäisysuoja	1	
Laippakantapultti (5/16 × 1-1/4 tuumaa)	4	
Pieni aluslaatta	8	
Rungon kohdistuspalkki	1	

Kuvaus	Määrä	Käyttökohde
Pultti (3/4 × 4 tuumaa)	2	Häikäisysuojan asennus Groundsmaster 4000 -koneeseen tai Reelmaster 3555/3575 -koneisiin
Mutteri (3/4 tuumaa)	2	
Aluslaatta (13/16 × 1-1/2 tuumaa)	4	
Runkokokoonpano	1	
Vasemmanpuoleinen kaatumissuojausjärjestelmän asennuskannatin	1	
Oikeanpuoleinen kaatumissuojausjärjestelmän asennuskannatin	1	
Kannatin	2	
Vasemmanpuoleinen kannattimen kiinnike	1	
Oikeanpuoleinen kannattimen kiinnike	1	
Pultti (1/2 × 2-1/2 tuumaa)	4	
Iso aluslaatta	4	
Laippamutteri (½ tuumaa)	4	
Kaatumissuojausjärjestelmän asennuskannattimet	2	
U-pultti (2-3/4 tuumaa)	4	
U-pultti (4 tuumaa)	2	
Laippamutteri (3/8 tuumaa)	12	
Häikäisysuoja	1	
Laippakantapultti (5/16 × 1-1/4 tuumaa)	2	
Laippakantapultti (5/16 × 2-1/4 tuumaa)	4	
Pieni aluslaatta	8	
Välikappale	4	
Rungon kohdistuspalkki	1	

Kuvaus	Määrä	Käyttökohde
Pultti (3/4 × 4 tuumaa)	2	Häikäisysuojan asennus Groundsmaster 4500/4700 -koneisiin tai Reelmaster 6700/7000 -koneisiin
Mutteri (3/4 tuumaa)	2	
Aluslaatta (13/16 × 1-1/2 tuumaa)	4	
Runkokokoonpano	1	
Vasemmanpuoleinen kaatumissuojausjärjestelmän asennuskannatin	1	
Oikeanpuoleinen kaatumissuojausjärjestelmän asennuskannatin	1	
Vasemmanpuoleinen kaatumissuojausjärjestelmän asennuskannatin (sarjasta 136-1830)	1	
Oikeanpuoleinen kaatumissuojausjärjestelmän asennuskannatin (sarjasta 136-1830)	1	
Kannatin	2	
Vasemmanpuoleinen kannattimen kiinnike	1	
Oikeanpuoleinen kannattimen kiinnike	1	
Pultti (1/2 × 2-1/2 tuumaa)	4	
Iso aluslaatta	4	
Laippamutteri (½ tuumaa)	4	
Kaatumissuojausjärjestelmän asennuskannattimet	2	
U-pultti (2-3/4 tuumaa)	4	
U-pultti (4 tuumaa)	2	
U-pultti (3-1/2 × 5 tuumaa, sarjasta 136-1830)	4	
U-pultti (4-1/2 × 3 tuumaa, sarjasta 136-1830)	4	
Laippamutteri (3/8 tuumaa)	12	
Häikäisysuoja	1	
Laippakantapultti (5/16 × 1-1/4 tuumaa)	4	
Pieni aluslaatta	8	
Rungon kohdistuspalkki	1	
Runkokokoonpano	1	Häikäisysuojan asennus Reelmaster 5010 -koneeseen tai Groundsmaster 4300 -koneeseen
Vasemmanpuoleinen kaatumissuojausjärjestelmän asennuskannatin	1	
Oikeanpuoleinen kaatumissuojausjärjestelmän asennuskannatin	1	
Kannatin	2	
Vasemmanpuoleinen kannattimen kiinnike	1	
Oikeanpuoleinen kannattimen kiinnike	1	
Pultti (1/2 × 2-1/2 tuumaa)	4	
Iso aluslaatta	4	
Laippamutteri (½ tuumaa)	4	
Kaatumissuojausjärjestelmän asennuskannattimet	2	
U-pultti (2-3/4 tuumaa)	6	
Laippamutteri (3/8 tuumaa)	12	
Häikäisysuoja	1	
Laippakantapultti (5/16 × 1-1/4 tuumaa)	4	
Pieni aluslaatta	8	
Rungon kohdistuspalkki	1	

Kuvaus	Määrä	Käyttökohde
Runkokokoonpano	1	Häikäisysuojan asennus Reelmaster 3100/3550 -koneisiin tai Groundsmaster 3500/3505 -koneisiin
Vasemmanpuoleinen kaatumissuojausjärjestelmän asennuskannatin	1	
Oikeanpuoleinen kaatumissuojausjärjestelmän asennuskannatin	1	
Kannatin	2	
Vasemmanpuoleinen kannattimen kiinnike	1	
Oikeanpuoleinen kannattimen kiinnike	1	
Pultti (1/2 × 2-1/2 tuumaa)	4	
Iso aluslaatta	4	
Laippamutteri (½ tuumaa)	4	
U-pultti (2-3/4 tuumaa)	4	
Laippamutteri (3/8 tuumaa)	12	
Häikäisysuoja	1	
Laippakantapultti (5/16 × 1-1/4 tuumaa)	4	
Pieni aluslaatta	8	
Rungon kohdistuspalkki	1	
U-pultti (4 tuumaa)	2	

Koneen valmistelu

1. Pysäköi kone tasaiselle alustalle.
2. Laske leikkuuyksiköt ja kytke seisontajarru.
3. Sammuta moottori ja irrota virta-avain.

Häikäisysuojan asennus

Groundsmaster 5900 -kone

1. Jotta runko kohdistuisi oikein, kiinnitä sen kohdistuspalkki häikäisysuojan rungon takapuolella oleviin kiinnityskielekkeisiin kahdella laippakantapultilla (5/16 × 1-1/4 tuumaa) kuvan mukaisesti (Kuva 1).

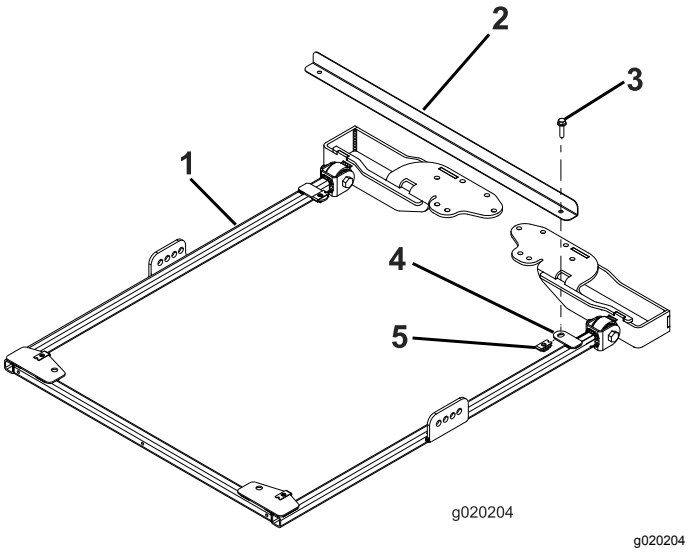

Kuva 1

1. Häikäisysuojan runko
2. Rungon kohdistuspalkki
3. Laippakantapultti (5/16 × 1¼ tuumaa)
4. Kiinnityskieleke
5. Kiinnikemutteri

2. Asenna kannatin löyhästi kannattimien kiinnikkeiden toisiin aukkoihin häikäisysuojan rungon kummallekin puolelle pultilla (1/2 × 2-1/2 tuumaa), aluslaatalla (1/2 tuumaa) ja laippamutterilla (1/2 tuumaa) kuvan mukaisesti (Kuva 2).

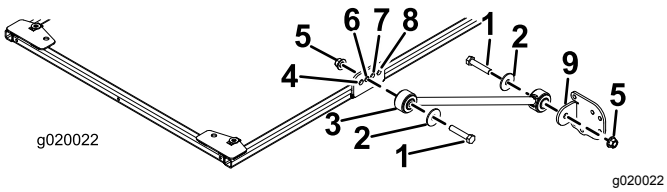

Kuva 2

1. Pultti (1/2 × 2-1/2 tuumaa)
2. Aluslaatta (1/2 tuumaa)
3. Kannatin
4. Etuaukko
5. Laippamutteri (1/2 tuumaa)
6. Toinen aukko
7. Kolmas aukko
8. Taka-aukko
9. Kannattimen kiinnike

3. Asenna kannattimen kiinnike löyhästi kuhunkin kannattimeen pultilla (1/2 × 2-1/2 tuumaa), aluslaatalla (1/2 tuumaa) ja laippamutterilla (1/2 tuumaa) kuvan mukaisesti (Kuva 2).
4. Sijoita kaatumissuojausjärjestelmän asennuskannattimet ajoyksikön turvakaaren päälle (Kuva 3).

   Huomaa: Varmista, että turvakaari on keskellä asennuskannattimia.

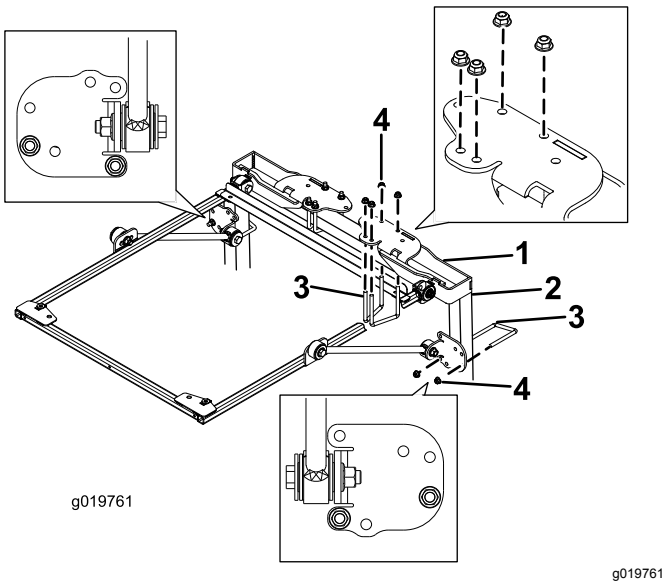

Kuva 3

1. Kaatumissuojausjärjestelmän asennuskannatin
2. Turvakaaren pylväs
3. U-pultti (4 tuumaa)
4. Laippamutteri (3/8 tuumaa)

5. Asenna kaatumissuojausjärjestelmän asennuskannattimet turvakaaren päälle kuvassa näkyviin kiinnitysaukkoihin (Kuva 3) kahdella U-pultilla (4 tuumaa) ja neljällä laippamutterilla.
6. Asenna kannattimien kiinnikkeet löyhästi turvakaaren pylväisiin kuvassa näkyviin kiinnitysaukkoihin (Kuva 3) U-pultilla (4 tuumaa) ja kahdella laippamutterilla.
7. Siirrä kannattimen kiinnikettä turvakaaren pylväitä pitkin ylös tai alas, kunnes häikäisysuojan runko on alustan suuntainen.

   Huomaa: Varmista vesivaa'alla, että runko on vaakasuorassa maahan nähden.

   Huomaa: Jos säätövaraa tarvitaan lisää, käytä kannattimen kiinnikkeen etu- tai taka-asennusaukkoja.
8. Kiristä U-pulttien laippamutterit, joilla asennuskannattimet on kiinnitetty pylväisiin.
9. Kiristä kaikki muut laippamutterit seuraavasti:
   - Kiristä laippamutterit (3/8 tuumaa) momenttiin 41–55 N·m.
   - Kiristä laippamutterit (1/2 tuumaa) momenttiin 113–141 N m.
10. Irrota laippakantapultit, joilla rungon kohdistuspalkki on kiinnitetty runkoon, ja irrota kohdistuspalkki. Säilytä pultit häikäisysuojan asennusta varten.
11. Kohdista asennusaukot ja aseta häikäisysuoja runkoon kuvan mukaisesti (Kuva 4).

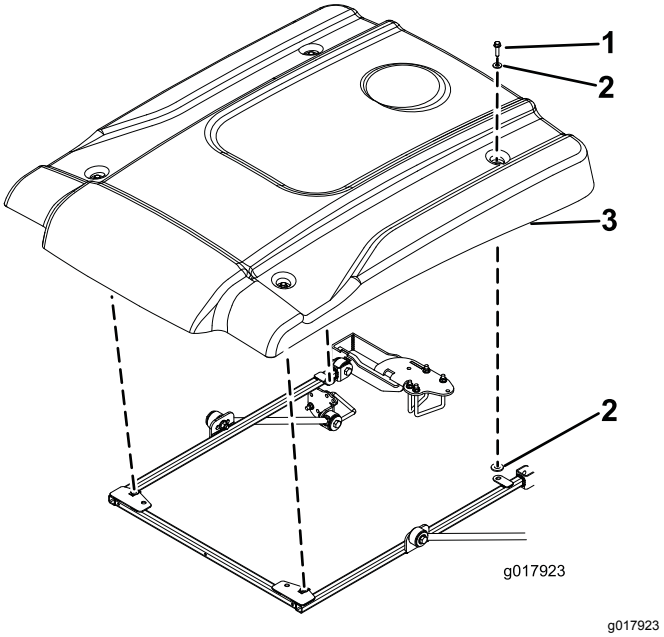

Kuva 4

1. Laippakantapultti (5/16 × 1-1/4 tuumaa)
2. Pieni aluslaatta
3. Häikäisysuoja

12. Asenna häikäisysuojan kulmat löyhästi runkoon laippakantapultilla (5/16 × 1-1/4 tuumaa) ja kahdella pienellä aluslaatalla (Kuva 4).

    Huomaa: Aseta aluslaatta häikäisysuojan kumisen läpivientisuojuksen molemmille puolille.
13. Kiristä häikäisysuojan kiinnityspultit momenttiin 5–6 N·m.

Tärkeää: **Älä kiristä kiinnityspultteja liikaa, ettei häikäisysuojaan tule halkeamia.**

Häikäisysuojan asennus

Groundsmaster 3280 -kone

1. Jotta runko kohdistuisi oikein, kiinnitä sen kohdistuspalkki häikäisysuojan rungon takapuolella oleviin kiinnityskielekkeisiin kahdella laippakantapultilla (5/16 × 1-1/4 tuumaa) kuvan mukaisesti (Kuva 5).

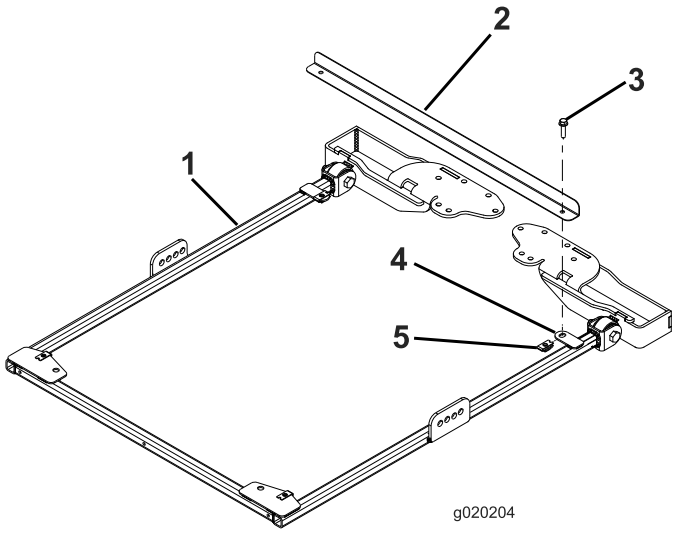

g020204

Kuva 5

1. Häikäisysuojan runko
2. Rungon kohdistuspalkki
3. Laippakantapultti (5/16 × 1¼ tuumaa)
4. Kiinnityskieleke
5. Kiinnikemutteri

2. Kun turvakaari on yläasennossa, irrota sokat ja kaksi tappia (Kuva 6).

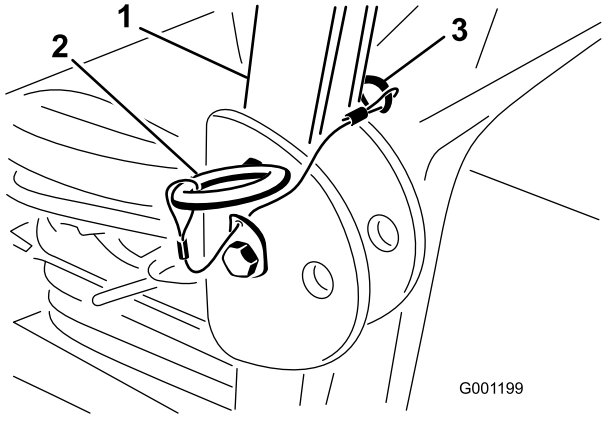

g001199

Kuva 6

1. Turvakaari
2. Tappi
3. Sokka

3. Aseta aluslaatta (13/16 × 1-1/2 tuumaa) kunkin pulttiin (3/4 × 4 tuumaa) kuvan mukaisesti (Kuva 7).

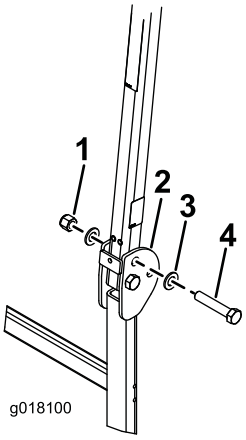

g018100

Kuva 7

1. Mutteri (3/4 tuumaa)
2. Turvakaari
3. Aluslaatta (13/16 × 1-1/2 tuumaa)
4. Pultti (3/4 × 4 tuumaa)

4. Asenna pultit aluslaattoineen aukkoihin, joista tapit irrotettiin (Kuva 7).
5. Asenna kuhunkin pulttiin toinen aluslaatta ja kiinnitä muttereilla (3/4 tuumaa) kuvan mukaisesti (Kuva 7). Kiristä mutterit momenttiin 323–396 N m.
6. Kiristä kaatumissuojausjärjestelmän saranapultti (Kuva 7) momenttiin 91–113 N·m, etteivät turvakaari ja häikäisysuoja pomppisi.
7. Asenna kannatin löyhästi kannattimien kiinnikkeiden toisiin aukkoihin häikäisysuojan rungon kummallekin puolelle pultilla (1/2 × 2-1/2 tuumaa), aluslaatalla (1/2 tuumaa) ja laippamutterilla (1/2 tuumaa) kuvan mukaisesti (Kuva 8).

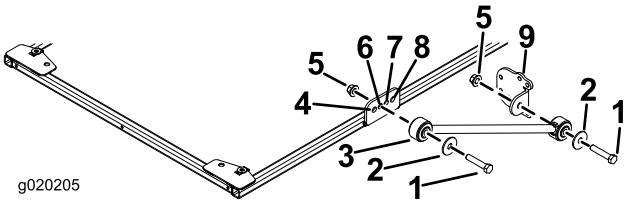

g020205

Kuva 8

1. Pultti (1/2 × 2-1/2 tuumaa)
2. Aluslaatta (1/2 tuumaa)
3. Kannatin
4. Etuaukko
5. Laippamutteri (1/2 tuumaa)
6. Toinen aukko
7. Kolmas aukko
8. Taka-aukko
9. Kannattimen kiinnike

8. Asenna kannattimen kiinnike löyhästi kuhunkin kannattimeen pultilla (1/2 × 2-1/2 tuumaa),

aluslaatalla (1/2 tuumaa) ja laippamutterilla (1/2 tuumaa) kuvan mukaisesti (Kuva 8).

9. Sijoita kaatumissuojausjärjestelmän asennuskannattimet ajoyksikön turvakaaren päälle (Kuva 9).

   Huomaa: Varmista, että turvakaari on keskellä kaatumissuojausjärjestelmän asennuskannattimia.

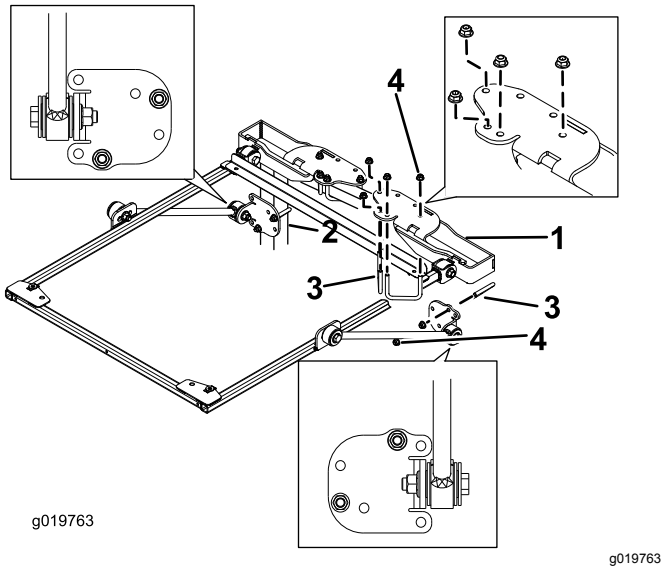

Kuva 9

1. Kaatumissuojausjärjestelmän asennuskannatin
2. Turvakaaren pylväs
3. U-pultti (2-3/4 tuumaa)
4. Laippamutteri (⅜ tuumaa)

10. Asenna kaatumissuojausjärjestelmän asennuskannattimet turvakaaren päälle kuvassa näkyviin kiinnitysaukkoihin (Kuva 9) kahdella U-pultilla (2-3/4 tuumaa) ja neljällä laippamutterilla.
11. Asenna kannattimien kiinnikkeet löyhästi turvakaaren pylväisiin kuvassa näkyviin kiinnitysaukkoihin (Kuva 9) U-pultilla (2-3/4 tuumaa) ja kahdella laippamutterilla.
12. Siirrä kannattimen kiinnikettä turvakaaren pylväitä pitkin ylös tai alas, kunnes häikäisysuojan runko on vaakasuorassa maahan nähden. Kiristä sitten U-pulttien laippamutterit, joilla asennuskannattimet on kiinnitetty pylväisiin.

    Huomaa: Varmista vesivaa'alla, että runko on vaakasuorassa maahan nähden.

    Huomaa: Jos säätövaraa tarvitaan lisää, käytä kannattimen kiinnikkeen etu- tai taka-asennusaukkoja.

13. Kiristä kaikki muut laippamutterit seuraavasti:
    - Kiristä laippamutterit (3/8 tuumaa) momenttiin 41–55 N·m.
    - Kiristä laippamutterit (1/2 tuumaa) momenttiin 113–141 N m.
14. Irrota laippakantapultit, joilla rungon kohdistuspalkki on kiinnitetty runkoon, ja irrota kohdistuspalkki. Säilytä pultit häikäisysuojan asennusta varten.
15. Kohdista asennusaukot ja aseta häikäisysuoja runkoon kuvan mukaisesti (Kuva 10).

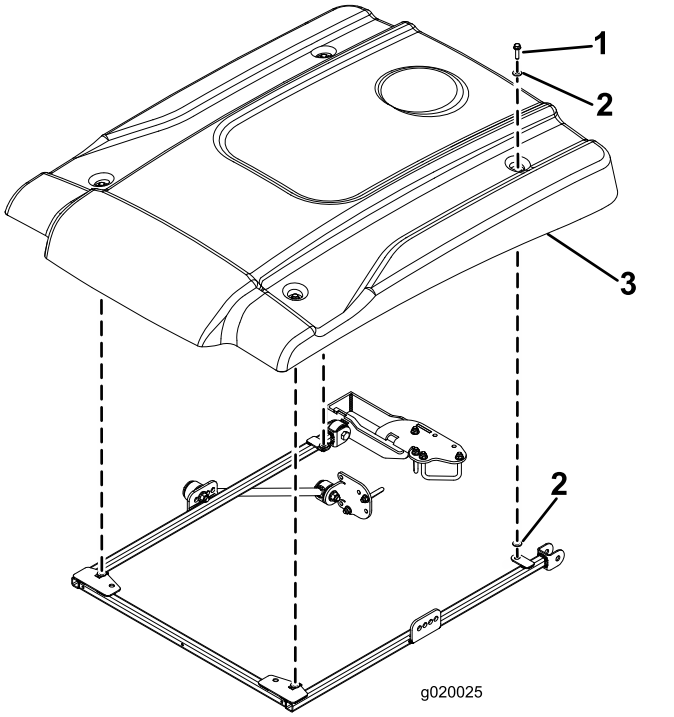

Kuva 10

1. Laippakantapultti (5/16 × 1-1/4 tuumaa)
2. Pieni aluslaatta
3. Häikäisysuoja

16. Asenna häikäisysuojan kulmat löyhästi runkoon laippakantapultilla (5/16 × 1-1/4 tuumaa) ja kahdella pienellä aluslaatalla (Kuva 10). Aseta aluslaatta häikäisysuojan kumisen läpivientisuojuksen molemmille puolille.
17. Kiristä häikäisysuojan kiinnityspultit momenttiin 5–6 N·m.

    Tärkeää: **Älä kiristä kiinnityspultteja liikaa, ettei häikäisysuojaan tule halkeamia.**

Häikäisysuojan asennus

Groundsmaster 360- tai 7200 -koneet

1. Jotta runko kohdistuisi oikein, kiinnitä sen kohdistuspalkki häikäisysuojan rungon

takapuolella oleviin kiinnityskielekkeisiin kahdella laippakantapultilla (5/16 × 1-1/4 tuumaa) kuvan mukaisesti (Kuva 11).

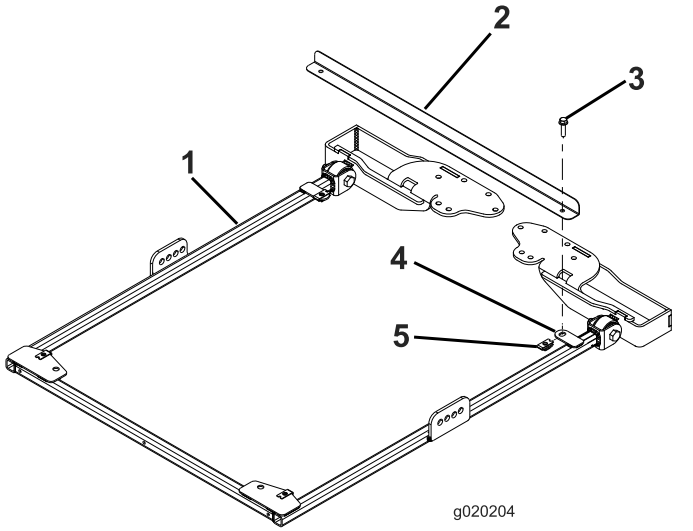

g020204

Kuva 11

1. Häikäisysuojan runko
2. Rungon kohdistuspalkki
3. Laippakantapultti (5/16 × 1¼ tuumaa)
4. Kiinnityskieleke
5. Kiinnikemutteri

2. Kun turvakaari on yläasennossa, irrota sokat ja kaksi tappia (Kuva 12).

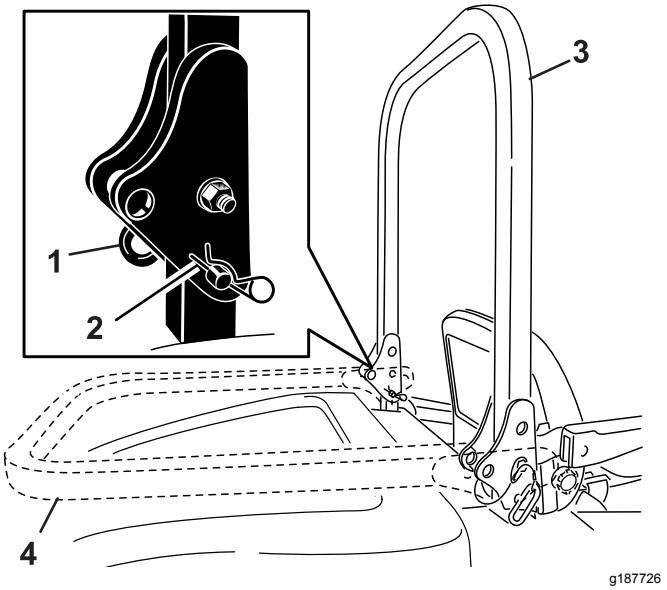

g187726

Kuva 12

1. Tappi
2. Sokka
3. Turvakaari (yläasennossa)
4. Turvakaari (ala-asennossa)

3. Aseta aluslaatta (13/16 × 1-1/2 tuumaa) kunkin pulttiin (3/4 × 4 tuumaa) kuvan mukaisesti (Kuva 13).

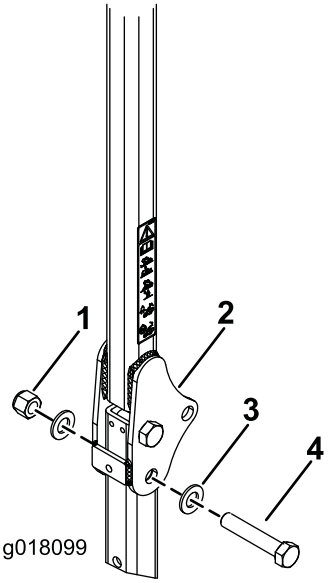

g018099

Kuva 13

1. Mutteri (3/4 tuumaa)
2. Turvakaari
3. Aluslaatta (13/16 × 1-1/2 tuumaa)
4. Pultti (3/4 × 4 tuumaa)

4. Asenna pultit aluslaattoineen aukkoihin, joista tapit irrotettiin (Kuva 13).
5. Asenna kuhunkin pulttiin toinen aluslaatta ja kiinnitä muttereilla (3/4 tuumaa) kuvan mukaisesti (Kuva 13). Kiristä mutterit momenttiin 323–396 N m.
6. Kiristä kaatumissuojausjärjestelmän saranapultti (Kuva 13) momenttiin 91–113 N·m, etteivät turvakaari ja häikäisysuoja pomppisi.
7. Asenna kannatin löyhästi kannattimien kiinnikkeiden toisiin aukkoihin häikäisysuojan rungon kummallekin puolelle pultilla (1/2 × 2-1/2 tuumaa), aluslaatalla (1/2 tuumaa) ja laippamutterilla (1/2 tuumaa) kuvan mukaisesti (Kuva 14).

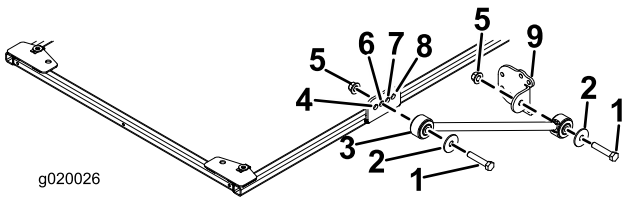

g020026

Kuva 14

1. Pultti (1/2 × 2-1/2 tuumaa)
2. Aluslaatta (1/2 tuumaa)
3. Kannatin
4. Etuaukko
5. Laippamutteri (1/2 tuumaa)
6. Toinen aukko
7. Kolmas aukko
8. Taka-aukko
9. Kannattimen kiinnike

8. Asenna kannattimen kiinnike löyhästi kuhunkin kannattimeen pultilla (1/2 × 2-1/2 tuumaa),

aluslaatalla (1/2 tuumaa) ja laippamutterilla (1/2 tuumaa) kuvan mukaisesti (Kuva 14).

9. Sijoita kaatumissuojausjärjestelmän asennuskannattimet ajoyksikön turvakaaren päälle (Kuva 15).

   Huomaa: Varmista, että turvakaari on keskellä kaatumissuojausjärjestelmän asennuskannattimia.

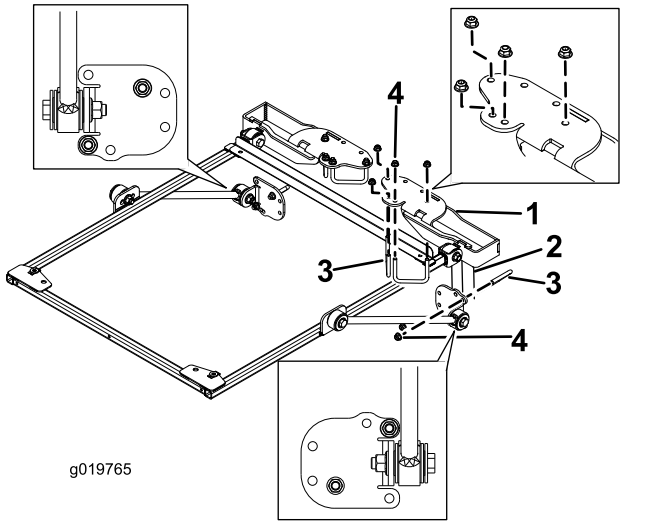

Kuva 15

1. Kaatumissuojausjärjestelmän asennuskannatin
2. Turvakaaren pylväs
3. U-pultti (2-3/4 tuumaa)
4. Laippamutteri (⅜ tuumaa)

10. Asenna kannattimet turvakaaren päälle kuvassa näkyviin kiinnitysaukkoihin (Kuva 15) kahdella U-pultilla (2-3/4 tuumaa) ja neljällä laippamutterilla.
11. Asenna kannattimien kiinnikkeet löyhästi turvakaaren pylväisiin kuvassa näkyviin kiinnitysaukkoihin (Kuva 15) U-pultilla (2-3/4 tuumaa) ja kahdella laippamutterilla.
12. Siirrä kannattimen kiinnikettä turvakaaren pylväitä pitkin ylös tai alas, kunnes häikäisysuojan runko on alustan suuntainen. Varmista vesivaa'alla, että runko on vaakasuorassa maahan nähden. Kiristä sitten U-pulttien laippamutterit, joilla asennuskannattimet on kiinnitetty pylväisiin.

    Huomaa: Jos säätövaraa tarvitaan lisää, käytä kannattimen kiinnikkeen etu- tai taka-asennusaukkoja.
13. Kiristä kaikki muut laippamutterit seuraavasti:
    - Kiristä laippamutterit (3/8 tuumaa) momenttiin 41–55 N·m.
    - Kiristä laippamutterit (1/2 tuumaa) momenttiin 113–141 N m.
14. Irrota laippakantapultit, joilla rungon kohdistuspalkki on kiinnitetty runkoon, ja irrota kohdistuspalkki. Säilytä pultit häikäisysuojan asennusta varten.
15. Kohdista asennusaukot ja aseta häikäisysuoja runkoon kuvan mukaisesti (Kuva 16).

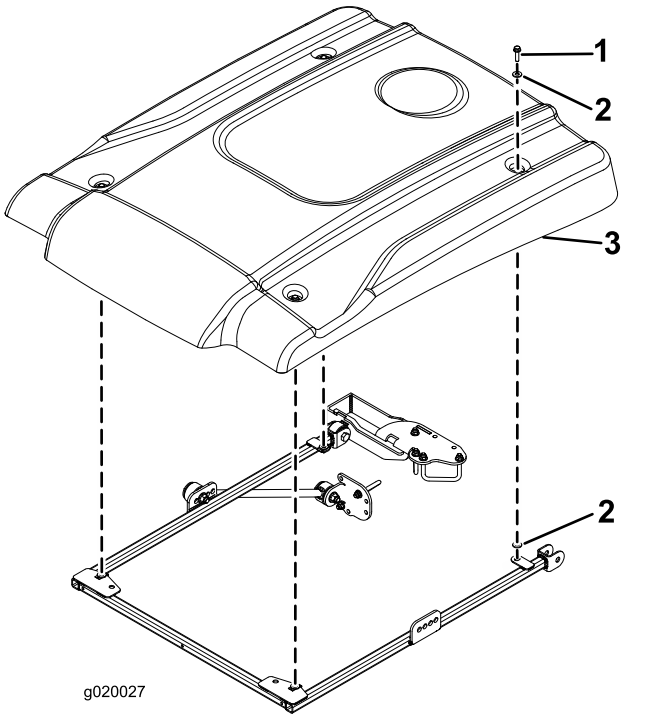

Kuva 16

1. Laippakantapultti (5/16 × 1-1/4 tuumaa)
2. Pieni aluslaatta
3. Häikäisysuoja

16. Asenna häikäisysuojan kulmat löyhästi runkoon laippakantapultilla (5/16 × 1-1/4 tuumaa) ja kahdella pienellä aluslaatalla (Kuva 16). Aseta aluslaatta häikäisysuojan kumisen läpivientisuojuksen molemmille puolille.
17. Kiristä häikäisysuojan kiinnityspultit momenttiin 5–6 N·m.

    Tärkeää: **Älä kiristä kiinnityspultteja liikaa, ettei häikäisysuojaan tule halkeamia.**

Häikäisysuojan asennus

Groundsmaster 4000 -kone tai Reelmaster 3555/3575 -koneet

1. Jotta runko kohdistuisi oikein, kiinnitä sen kohdistuspalkki häikäisysuojan rungon takapuolella oleviin kiinnityskielekkeisiin kahdella laippakantapultilla (5/16 × 1-1/4 tuumaa) kuvan mukaisesti (Kuva 17).

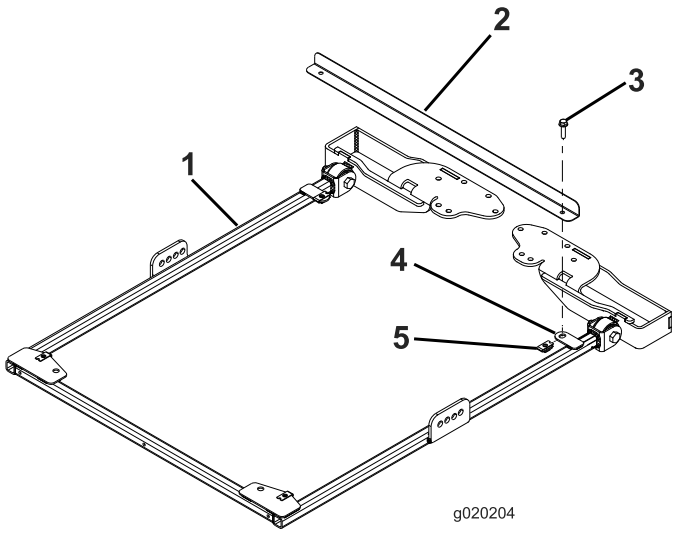

Kuva 17

1. Häikäisysuojan runko
2. Rungon kohdistuspalkki
3. Laippakantapultti (5/16 × 1¼ tuumaa)
4. Kiinnityskieleke
5. Kiinnikemutteri

2. Mallit 03820 ja 03821: siirry vaiheeseen 7. Kaikki muut mallit: kun turvakaari on yläasennossa, irrota sokat ja kaksi tappia (Kuva 18).

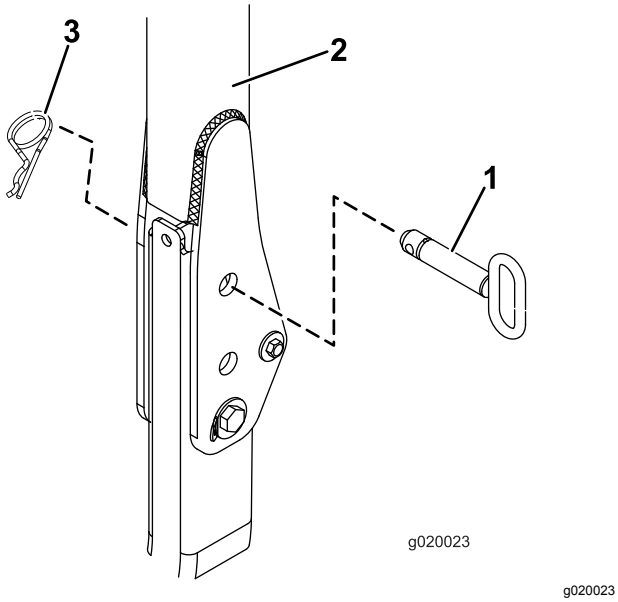

Kuva 18

1. Tappi
2. Turvakaari
3. Sokka

3. Aseta aluslaatta (13/16 × 1-1/2 tuumaa) kunkin pulttiin (3/4 × 4 tuumaa) kuvan mukaisesti (Kuva 19).

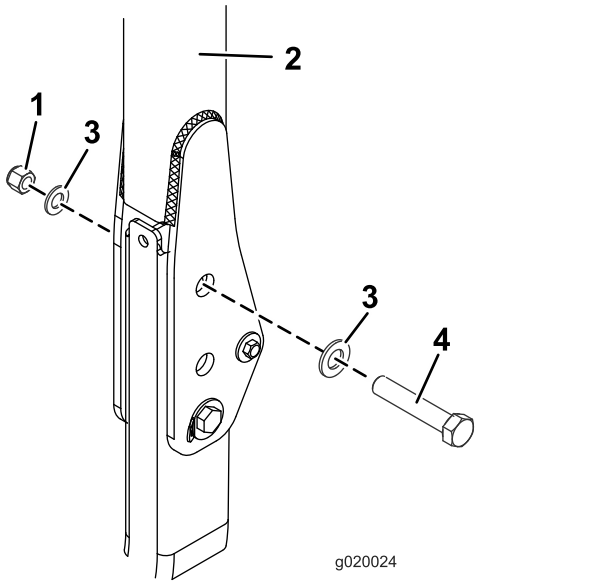

Kuva 19

1. Mutteri (3/4 tuumaa)
2. Turvakaari
3. Aluslaatta (13/16 × 1-1/2 tuumaa)
4. Pultti (3/4 × 4 tuumaa)

4. Asenna pultit aluslaattoineen aukkoihin, joista tapit irrotettiin (Kuva 19).
5. Asenna kuhunkin pulttiin toinen aluslaatta ja kiinnitä mutterilla (3/4 tuumaa) kuvan mukaisesti (Kuva 19). Kiristä mutterit momenttiin 323–396 N m.
6. Kiristä kaatumissuojausjärjestelmän saranapultti (Kuva 19) momenttiin 91–113 N·m, etteivät turvakaari ja häikäisysuoja pomppisi.
7. Asenna kannatin löyhästi häikäisysuojan kummankin puolen kannattimien kiinnikkeisiin seuraavalla tavalla:
   - Mallit 03820, 03821, 30604, 30605, 30608 ja 30609: asenna kannatin löyhästi kannattimien kiinnikkeiden **taka-aukkoihin** häikäisysuojan rungon kummallekin puolelle pultilla (1/2 × 2-1/2 tuumaa), aluslaatalla (1/2 tuumaa) ja laippamutterilla (1/2 tuumaa) kuvan mukaisesti (Kuva 20).
   - Mallit 30446, 30446N, 30447 ja 30447N: asenna kannatin löyhästi kannattimien kiinnikkeiden **toisiin** aukkoihin häikäisysuojan rungon kummallekin puolelle pultilla (1/2 × 2-1/2 tuumaa), aluslaatalla (1/2 tuumaa) ja laippamutterilla (1/2 tuumaa) kuvan mukaisesti (Kuva 21).

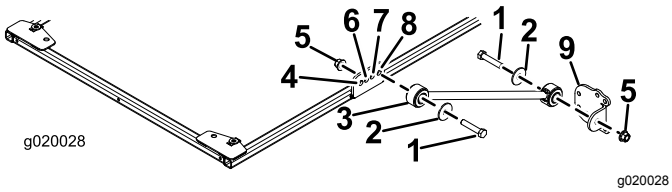

Kuva 20

Mallit 03820, 03821, 30604, 30605, 30608 ja 30609

1. Pultti (1/2 × 2-1/2 tuumaa)
2. Aluslaatta (1/2 tuumaa)
3. Kannatin
4. Etuaukko
5. Laippamutteri (1/2 tuumaa)
6. Toinen aukko
7. Kolmas aukko
8. Taka-aukko
9. Kannattimen kiinnike

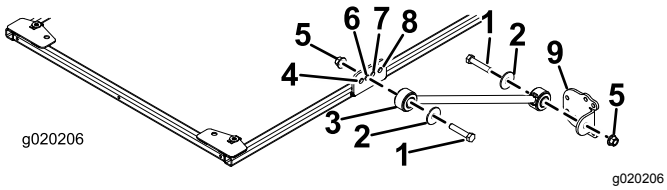

Kuva 21

Mallit 30446, 30446N, 30447 ja 30447N

1. Pultti (1/2 × 2-1/2 tuumaa)
2. Aluslaatta (1/2 tuumaa)
3. Kannatin
4. Etuaukko
5. Laippamutteri (1/2 tuumaa)
6. Toinen aukko
7. Kolmas aukko
8. Taka-aukko
9. Kannattimen kiinnike

8. Asenna kannattimen kiinnike löyhästi kuhunkin kannattimeen pultilla (1/2 × 2-1/2 tuumaa), aluslaatalla (1/2 tuumaa) ja laippamutterilla (1/2 tuumaa) kuvan mukaisesti (Kuva 20).
9. Sijoita kaatumissuojausjärjestelmän asennuskannattimet ajoyksikön turvakaaren päälle (Kuva 22). Varmista, että turvakaari on keskellä kaatumissuojausjärjestelmän asennuskannattimia.

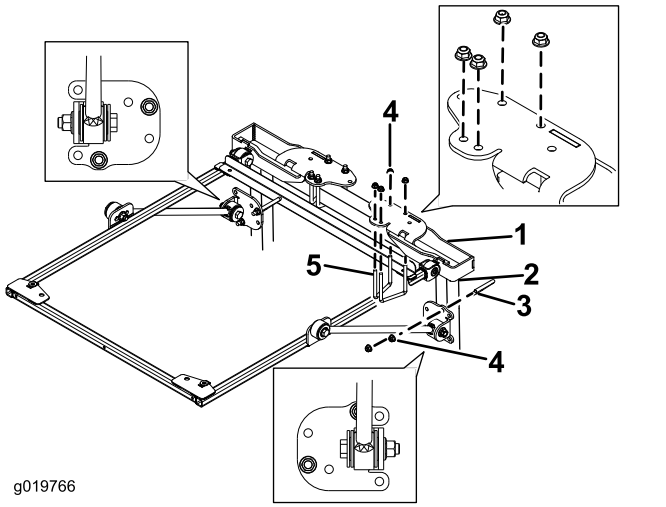

Kuva 22

1. Kaatumissuojausjärjestelmän asennuskannatin
2. Turvakaaren pylväs
3. U-pultti (4 tuumaa)
4. Laippamutteri (3/8 tuumaa)
5. U-pultti (2-3/4 tuumaa)

10. Asenna kaatumissuojausjärjestelmän asennuskannattimet turvakaaren päälle kuvassa näkyviin kiinnitysaukkoihin (Kuva 22) kahdella U-pultilla (2-3/4 tuumaa) ja neljällä laippamutterilla.
11. Asenna kannattimien kiinnikkeet löyhästi turvakaaren pylväisiin kuvassa näkyviin kiinnitysaukkoihin (Kuva 22) U-pultilla (4 tuumaa) ja kahdella laippamutterilla.
12. Siirrä kannattimen kiinnikettä turvakaaren pylväitä pitkin ylös tai alas, kunnes häikäisysuojan runko on alustan suuntainen.

    Huomaa: Varmista vesivaa'alla, että runko on vaakasuorassa maahan nähden.

    Huomaa: Jos säätövaraa tarvitaan lisää, käytä kannattimen kiinnikkeen etuasennussaukkoja.
13. Kiristä U-pulttien laippamutterit, joilla asennuskannattimet on kiinnitetty pylväisiin.
14. Kiristä kaikki muut laippamutterit seuraavasti:
    - Kiristä laippamutterit (3/8 tuumaa) momenttiin 41–55 N·m.
    - Kiristä laippamutterit (1/2 tuumaa) momenttiin 113–141 N m.
15. Irrota laippakantapultit, joilla rungon kohdistuspalkki on kiinnitetty runkoon, ja irrota kohdistuspalkki.
16. Kohdista asennusaukot ja aseta häikäisysuoja runkoon kuvan mukaisesti (Kuva 23).

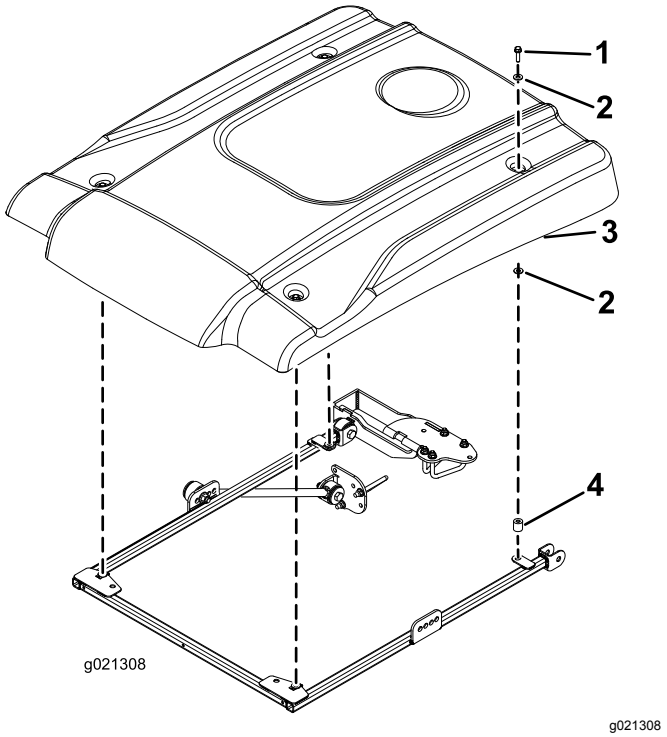

Kuva 23

1. Laippakantapultti (5/16 × 2-1/4 tuumaa)
2. Pieni aluslaatta
3. Häikäisysuoja
4. Välikappale

17. Asenna häikäisysuojan kulmat löyhästi runkoon laippakantapultilla (5/16 × 2-1/4 tuumaa), kahdella pienellä aluslaatalla ja välikappaleella (Kuva 23). Aseta aluslaatta häikäisysuojan kumisen läpivientisuojuksen molemmille puolille. Aseta välikappale alemman pienen aluslaatan ja rungon väliin.
18. Kiristä häikäisysuojan kiinnityspultit momenttiin 5–6 N·m.

   Tärkeää: **Älä kiristä kiinnityspultteja liikaa, ettei häikäisysuojaan tule halkeamia.**

Häikäisysuojan asennus

Groundsmaster 4500/4700 -koneet tai Reelmaster 6700/7000 -koneet

Tärkeää: **Groundsmaster-malleihin 4500 ja 4700, joiden sarjanumero on 400000001 tai korkeampi, tarvitaan asennussarja (osanro 136-1830).**

1. Jotta runko kohdistuisi oikein, kiinnitä sen kohdistuspalkki häikäisysuojan rungon takapuolella oleviin kiinnityskielekkeisiin kahdella laippakantapultilla (5/16 × 1-1/4 tuumaa) kuvan mukaisesti (Kuva 24).

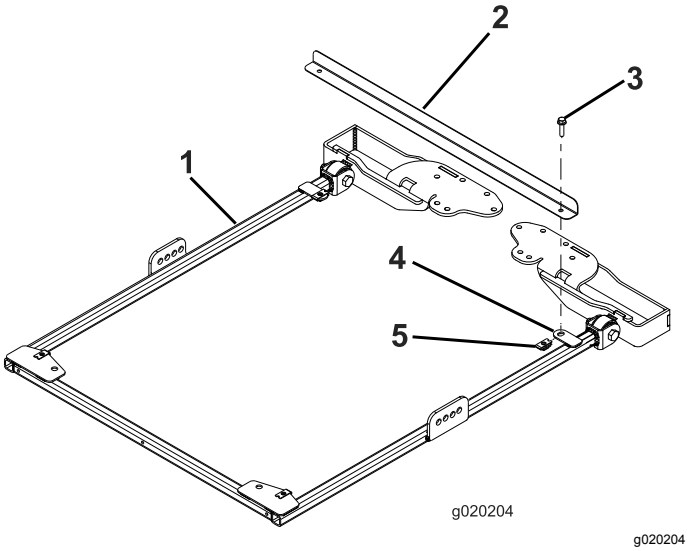

Kuva 24

1. Häikäisysuojan runko
2. Rungon kohdistuspalkki
3. Laippakantapultti (5/16 × 1¼ tuumaa)
4. Kiinnityskieleke
5. Kiinnikemutteri

2. Jatka alla olevalla tavalla Groundsmaster 4500/4700 -koneissa, joiden sarjanumero on 400000001 tai korkeampi. Jatka kaikissa muissa koneissa vaiheeseen 3.

   A. Kun turvakaari on yläasennossa, irrota sokka ja tappi.

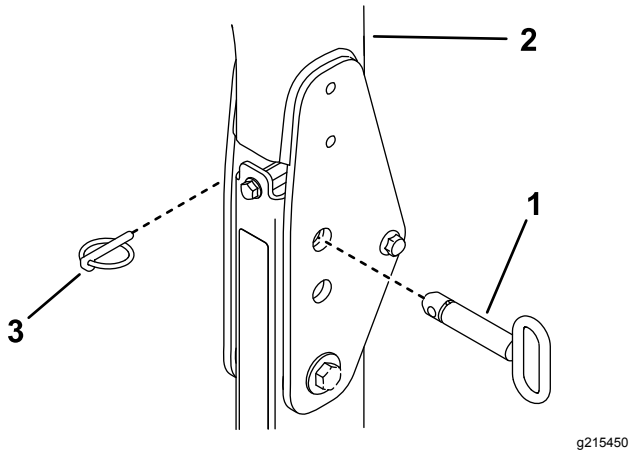

Kuva 25

1. Sokka
2. Turvakaari
3. Tappi

   B. Aseta aluslaatta (13/16 × 1-1/2 tuumaa) kunkin pulttiin (3/4 × 4 tuumaa) kuvan mukaisesti (Kuva 26).

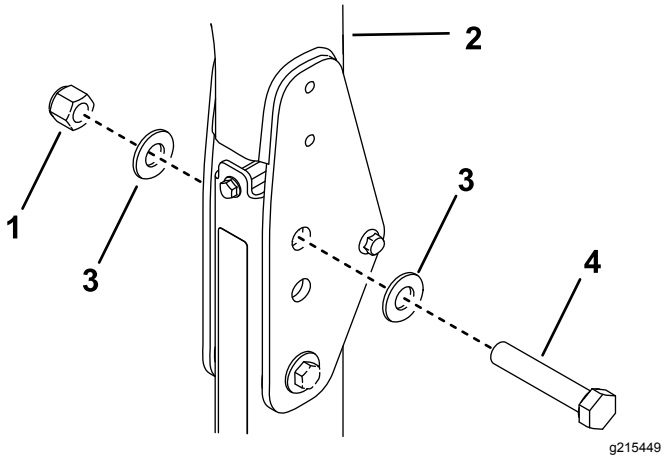

Kuva 26

1. Mutteri (3/4 tuumaa)
2. Turvakaari
3. Aluslaatta (13/16 × 1-1/2 tuumaa)
4. Pultti (3/4 × 4 tuumaa)

C. Asenna pultit aluslaattoineen aukkoihin, joista tapit irrotettiin (Kuva 26).

D. Asenna kuhunkin pulttiin toinen aluslaatta ja kiinnitä mutterilla (3/4 tuumaa) kuvan mukaisesti (Kuva 26).

E. Kiristä kaatumissuojausjärjestelmän saranapultti momenttiin 91–113 N·m, etteivät turvakaari ja häikäisysuoja pomppisi.

3. Asenna kannatin löyhästi kannattimien kiinnikkeiden toisiin aukkoihin häikäisysuojan rungon kummallekin puolelle pultilla (1/2 × 2-1/2 tuumaa), aluslaatalla (1/2 tuumaa) ja laippamutterilla (1/2 tuumaa) kuvan mukaisesti (Kuva 27).

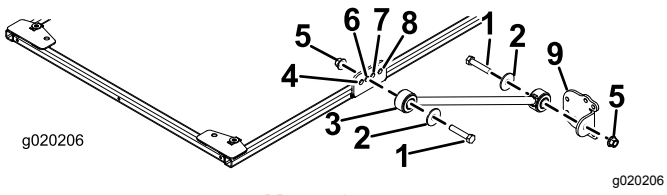

Kuva 27

1. Pultti (1/2 × 2-1/2 tuumaa)
2. Aluslaatta (1/2 tuumaa)
3. Kannatin
4. Etuaukko
5. Laippamutteri (1/2 tuumaa)
6. Toinen aukko
7. Kolmas aukko
8. Taka-aukko
9. Kannattimen kiinnike

4. Asenna kannattimen kiinnike löyhästi kuhunkin kannattimeen pultilla (1/2 × 2-1/2 tuumaa), aluslaatalla (1/2 tuumaa) ja laippamutterilla (1/2 tuumaa) kuvan mukaisesti (Kuva 27).

5. Sijoita kaatumissuojausjärjestelmän asennuskannattimet ajoyksikön turvakaaren päälle (Kuva 28). Varmista, että turvakaari on keskellä kaatumissuojausjärjestelmän asennuskannattimia.

Huomaa: Käytä asennussarjan (osanro 136-1830) kaatumissuojausjärjestelmän asennuskannatinta Groundsmaster 4500/4700 -koneissa, joiden sarjanumero on 400000001 tai korkeampi.

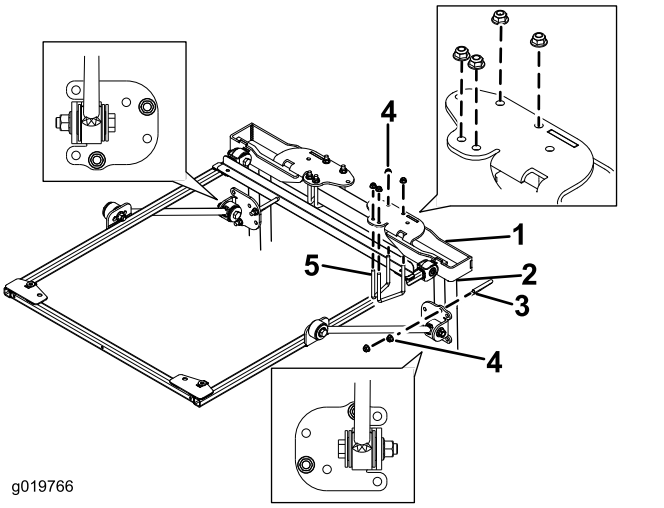

Kuva 28

1. Kaatumissuojausjärjestelmän asennuskannatin
2. Turvakaaren pylväs
3. U-pultti (4 tuumaa)
4. Laippamutteri (3/8 tuumaa)
5. U-pultti (2-3/4 tuumaa)

6. Asenna kaatumissuojausjärjestelmän asennuskannattimet turvakaaren päälle kuvassa näkyviin kiinnitysaukkoihin (Kuva 28) kahdella U-pultilla (2-3/4 tuumaa) ja neljällä laippamutterilla.

Huomaa: Käytä asennussarjan (osanro 136-1830) U-pulttia (3-½ × 5 tuumaa) Groundsmaster 4500/4700 -koneissa, joiden sarjanumero on 400000001 tai korkeampi.

7. Asenna kannattimien kiinnikkeet löyhästi turvakaaren pylväisiin kuvassa näkyviin kiinnitysaukkoihin (Kuva 28) U-pultilla (4 tuumaa) ja kahdella laippamutterilla.

Huomaa: Käytä asennussarjan (osanro 136-1830) U-pulttia (4-½ × 3 tuumaa) Groundsmaster 4500/4700 -koneissa, joiden sarjanumero on 400000001 tai korkeampi.

8. Siirrä kannattimen kiinnikettä turvakaaren pylväitä pitkin ylös tai alas, kunnes häikäisysuojan runko on alustan suuntainen.

Huomaa: Varmista vesivaa'alla, että runko on vaakasuorassa maahan nähden.

Huomaa: Jos säätövaraa tarvitaan lisää, käytä kannattimen kiinnikkeen etu- tai taka-asennusaukkoja.

9. Kiristä U-pulttien laippamutterit, joilla asennuskannattimet on kiinnitetty pylväisiin.
10. Kiristä kaikki muut laippamutterit seuraavasti:
    - Kiristä laippamutterit (3/8 tuumaa) momenttiin 41–55 N·m.
    - Kiristä laippamutterit (1/2 tuumaa) momenttiin 113–141 N m.
11. Irrota laippakantapultit, joilla rungon kohdistuspalkki on kiinnitetty runkoon, ja irrota kohdistuspalkki. Säilytä pultit häikäisysuojan asennusta varten.
12. Kohdista asennusaukot ja aseta häikäisysuoja runkoon kuvan mukaisesti (Kuva 29).

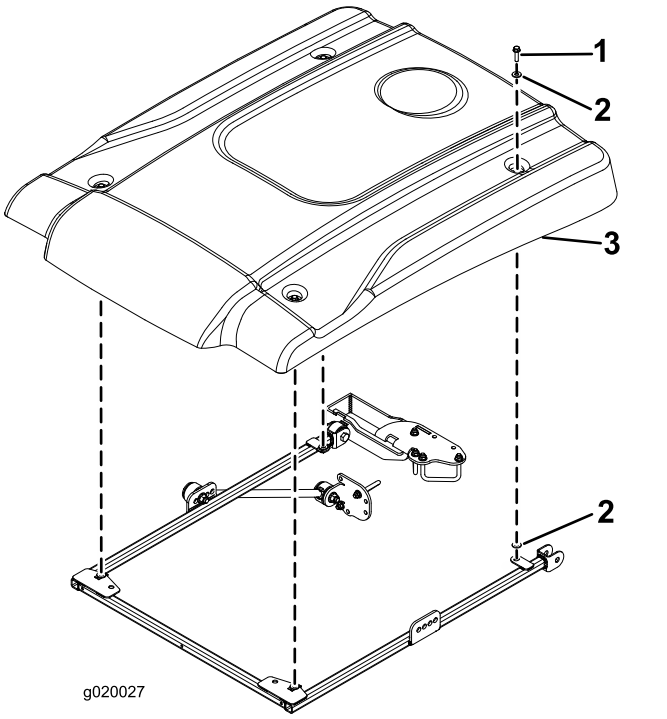

g020027

Kuva 29

1. Laippakantapultti (5/16 × 2-1/4 tuumaa)
2. Pieni aluslaatta
3. Häikäisysuoja

13. Asenna häikäisysuojan kulmat löyhästi runkoon laippakantapultilla (5/16 × 2-1/4 tuumaa) ja kahdella pienellä aluslaatalla (Kuva 29). Aseta aluslaatta häikäisysuojan kumisen läpivientisuojuksen molemmille puolille.
14. Kiristä häikäisysuojan kiinnityspultit momenttiin 5–6 N·m.

Tärkeää: **Älä kiristä kiinnityspultteja liikaa, ettei häikäisysuojaan tule halkeamia.**

Häikäisysuojan asennus

Reelmaster 5010 -kone tai Groundsmaster 4300 -kone

1. Jotta runko kohdistuisi oikein, kiinnitä sen kohdistuspalkki häikäisysuojan rungon takapuolella oleviin kiinnityskielekkeisiin kahdella laippakantapultilla (5/16 × 1-1/4 tuumaa) kuvan mukaisesti (Kuva 30).

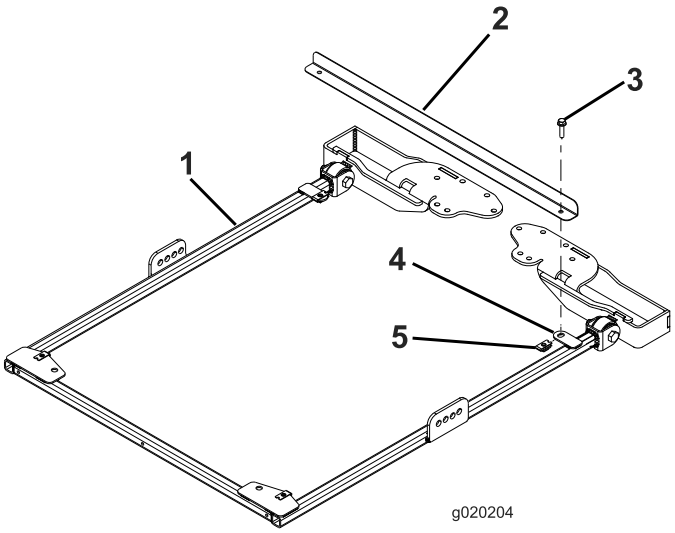

g020204

Kuva 30

1. Häikäisysuojan runko
2. Rungon kohdistuspalkki
3. Laippakantapultti (5/16 × 1¼ tuumaa)
4. Kiinnityskieleke
5. Kiinnikemutteri

2. Asenna kannatin löyhästi kannattimien kiinnikkeiden toisiin aukkoihin häikäisysuojan rungon kummallekin puolelle pultilla (1/2 × 2-1/2 tuumaa), aluslaatalla (1/2 tuumaa) ja laippamutterilla (1/2 tuumaa) kuvan mukaisesti (Kuva 31).

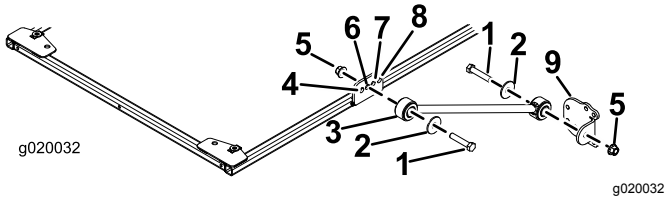

g020032

Kuva 31

1. Pultti (1/2 × 2-1/2 tuumaa)
2. Aluslaatta (1/2 tuumaa)
3. Kannatin
4. Etuaukko
5. Laippamutteri (1/2 tuumaa)
6. Toinen aukko
7. Kolmas aukko
8. Taka-aukko
9. Kannattimen kiinnike

3. Asenna kannattimen kiinnike löyhästi kuhunkin kannattimeen pultilla (1/2 × 2-1/2 tuumaa),

aluslaatalla (1/2 tuumaa) ja laippamutterilla (1/2 tuumaa) kuvan mukaisesti (Kuva 31).

4. Sijoita kaatumissuojausjärjestelmän asennuskannattimet ajoyksikön turvakaaren päälle (Kuva 32). Varmista, että turvakaari on keskellä kaatumissuojausjärjestelmän asennuskannattimia.

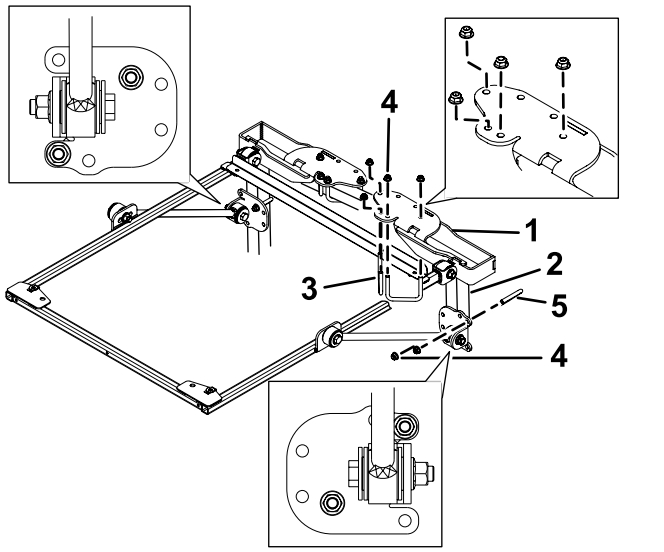

Kuva 32

1. Kaatumissuojausjärjestelmän asennuskannatin
2. Turvakaaren pylväs
3. U-pultti (2-3/4 tuumaa)
4. Laippamutteri (3/8 tuumaa)
5. U-pultti (4 tuumaa)

5. Asenna kaatumissuojausjärjestelmän asennuskannattimet turvakaaren päälle kuvassa näkyviin kiinnitysaukkoihin (Kuva 32) kahdella U-pultilla (2-3/4 tuumaa) ja neljällä laippamutterilla.
6. Asenna kannattimien kiinnikkeet löyhästi turvakaaren pylväisiin kuvassa näkyviin kiinnitysaukkoihin (Kuva 32) U-pultilla (4 tuumaa) ja kahdella laippamutterilla.
7. Siirrä kannattimen kiinnikkeitä turvakaaren pylväitä pitkin ylös tai alas, kunnes häikäisysuojan runko on alustan suuntainen.

   Huomaa: Varmista vesivaa'alla, että runko on vaakasuorassa maahan nähden.

   Huomaa: Jos säätövaraa tarvitaan lisää, käytä kannattimen kiinnikkeen etu- tai taka-asennusaukkoja.
8. Kiristä U-pulttien laippamutterit, joilla asennuskannattimet on kiinnitetty pylväisiin.
9. Kiristä kaikki muut laippamutterit seuraavasti:
   - Kiristä laippamutterit (3/8 tuumaa) momenttiin 41–55 N·m.
   - Kiristä laippamutterit (1/2 tuumaa) momenttiin 113–141 N m.
10. Irrota laippakantapultit, joilla rungon kohdistuspalkki on kiinnitetty runkoon, ja irrota kohdistuspalkki. Säilytä pultit häikäisysuojan asennusta varten.
11. Kohdista asennusaukot ja aseta häikäisysuoja runkoon kuvan mukaisesti (Kuva 33).

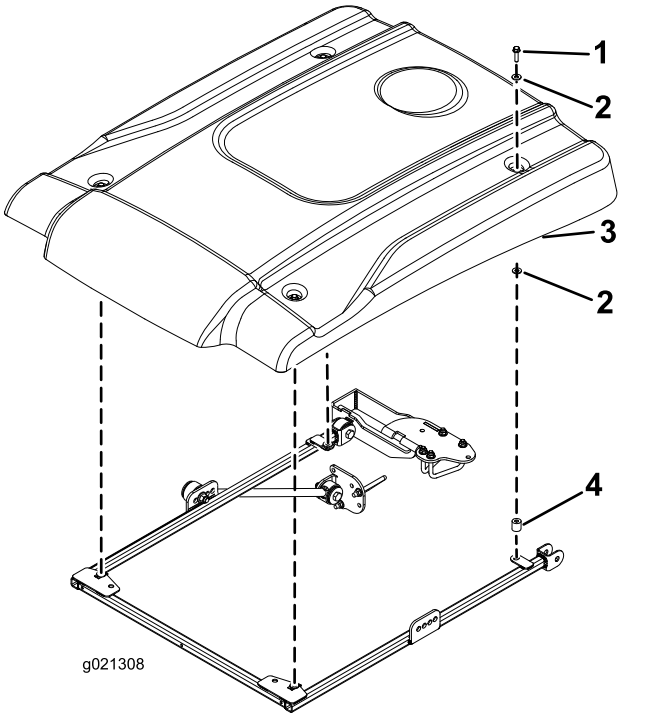

Kuva 33

1. Laippakantapultti (5/16 × 2-1/4 tuumaa)
2. Pieni aluslaatta
3. Häikäisysuoja
4. Välikappale

12. Asenna häikäisysuojan kulmat löyhästi runkoon laippakantapultilla (5/16 × 2-1/4 tuumaa), kahdella pienellä aluslaatalla ja välikappaleella (Kuva 33). Aseta aluslaatta häikäisysuojan kumisen läpivientisuojuksen molemmille puolille.
13. Kiristä häikäisysuojan kiinnityspultit momenttiin 5–6 N·m.

    Tärkeää: **Älä kiristä kiinnityspultteja liikaa, ettei häikäisysuojaan tule halkeamia.**

Häikäisysuojan asennus

Reelmaster 3100/3550 -koneet tai Groundsmaster 3500/3505 -koneet

(Vain alkaen sarjanumerosta 400000000)

1. Jotta runko kohdistuisi oikein, kiinnitä sen kohdistuspalkki häikäisysuojan rungon takapuolella oleviin kiinnityskielekkeisiin kahdella laippakantapultilla (5/16 × 1-1/4 tuumaa) kuvan mukaisesti (Kuva 34).

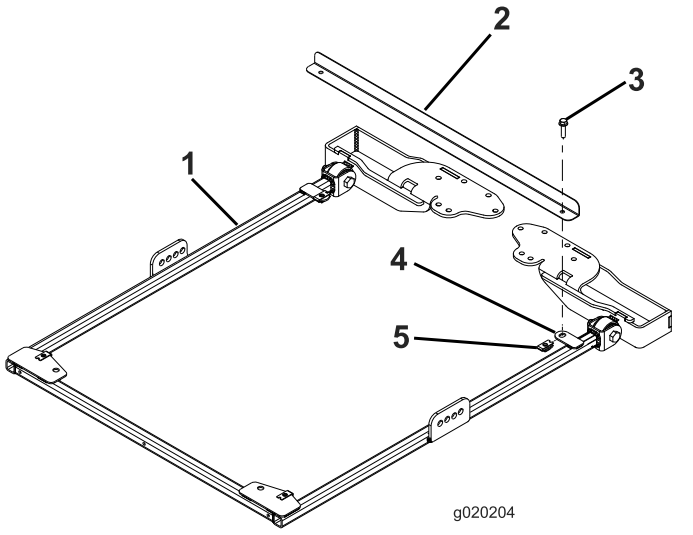

g020204

Kuva 34

1. Häikäisysuojan runko
2. Rungon kohdistuspalkki
3. Laippakantapultti (5/16 × 1¼ tuumaa)
4. Kiinnityskieleke
5. Kiinnikemutteri

2. Asenna kannatin löyhästi kannattimien kiinnikkeiden kolmansiin aukkoihin häikäisysuojan rungon kummallekin puolelle pultilla (1/2 × 2-1/2 tuumaa), aluslaatalla (1/2 tuumaa) ja laippamutterilla (1/2 tuumaa) kuvan mukaisesti (Kuva 35).

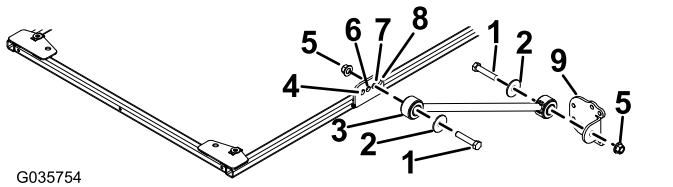

g035754

Kuva 35

1. Pultti (1/2 × 2-1/2 tuumaa)
2. Aluslaatta (1/2 tuumaa)
3. Kannatin
4. Etuaukko
5. Laippamutteri (1/2 tuumaa)
6. Toinen aukko
7. Kolmas aukko
8. Taka-aukko
9. Kannattimen kiinnike

3. Asenna kannattimen kiinnike löyhästi kuhunkin kannattimeen pultilla (1/2 × 2-1/2 tuumaa), aluslaatalla (1/2 tuumaa) ja laippamutterilla (1/2 tuumaa) kuvan mukaisesti (Kuva 35).
4. Sijoita kaatumissuojausjärjestelmän asennuskannattimet ajoyksikön turvakaaren päälle (Kuva 36). Varmista, että turvakaari on keskellä kaatumissuojausjärjestelmän asennuskannattimia.

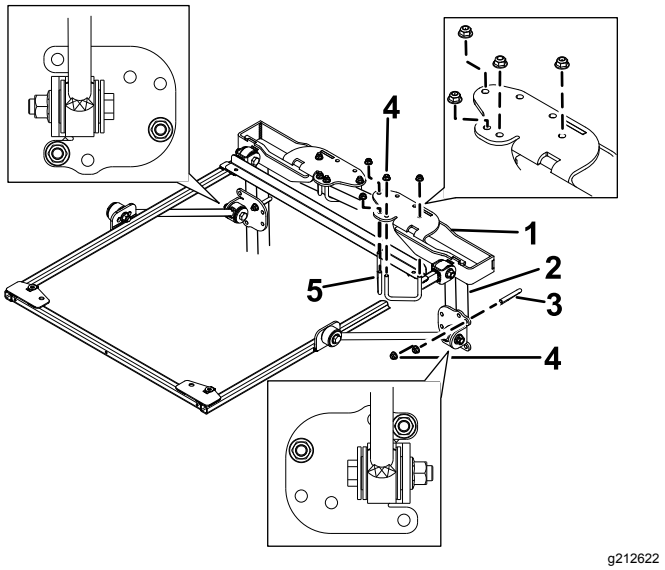

Kuva 36

1. Kaatumissuojausjärjestelmän asennuskannatin
2. Turvakaaren pylväs
3. U-pultti (4 tuumaa)
4. Laippamutteri (3/8 tuumaa)
5. U-pultti (2-3/4 tuumaa)

5. Asenna kaatumissuojausjärjestelmän asennuskannattimet turvakaaren päälle kuvassa näkyviin kiinnitysaukkoihin (Kuva 36) kahdella U-pultilla (2-3/4 tuumaa) ja neljällä laippamutterilla.
6. Asenna kannattimien kiinnikkeet löyhästi turvakaaren pylväisiin kuvassa näkyviin kiinnitysaukkoihin (Kuva 36) U-pultilla (4 tuumaa) ja kahdella laippamutterilla.
7. Siirrä kannattimen kiinnikettä turvakaaren pylväitä pitkin ylös tai alas, kunnes häikäisysuojan runko on alustan suuntainen.

   Huomaa: Varmista vesivaa'alla, että runko on vaakasuorassa maahan nähden.

   Huomaa: Jos säätövaraa tarvitaan lisää, käytä kannattimen kiinnikkeen etu- tai taka-asennusaukkoja.
8. Kiristä U-pulttien laippamutterit, joilla asennuskannattimet on kiinnitetty pylväisiin.
9. Kiristä kaikki muut laippamutterit seuraavasti:
   - Kiristä laippamutterit (3/8 tuumaa) momenttiin 41–55 N·m.
   - Kiristä laippamutterit (1/2 tuumaa) momenttiin 113–141 N m.
10. Irrota laippakantapultit, joilla rungon kohdistuspalkki on kiinnitetty runkoon, ja irrota

kohdistuspalkki. Säilytä pultit häikäisysuojan asennusta varten.

11. Kohdista asennusaukot ja aseta häikäisysuoja runkoon kuvan mukaisesti (Kuva 37).

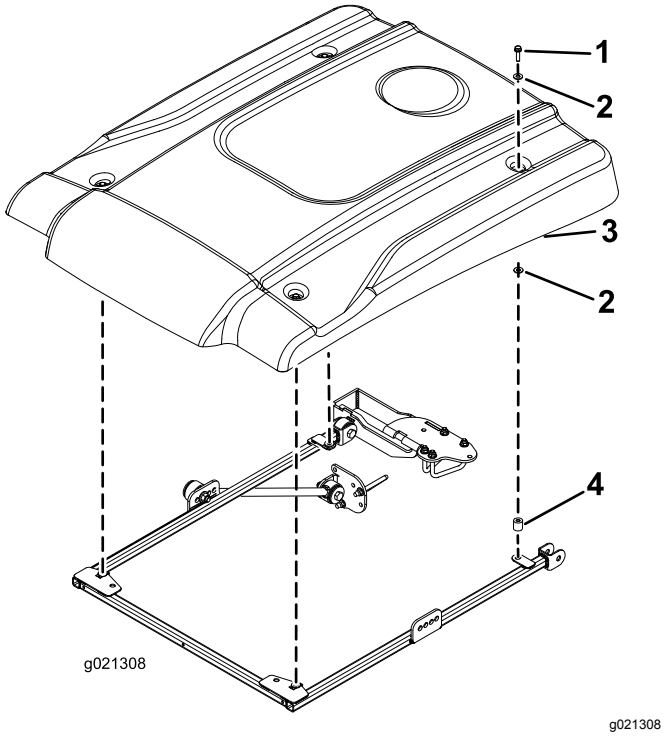

Kuva 37

1. Laippakantapultti (5/16 × 1-1/4 tuumaa)
2. Pieni aluslaatta
3. Häikäisysuoja
4. Välikappale

12. Asenna häikäisysuojan kulmat löyhästi runkoon laippakantapultilla (5/16 × 1-1/4 tuumaa), kahdella pienellä aluslaatalla ja välikappaleella (Kuva 37). Aseta aluslaatta häikäisysuojan kumisen läpivientisuojuksen molemmille puolille.
13. Kiristä häikäisysuojan kiinnityspultit momenttiin 5–6 N·m.

   Tärkeää: **Älä kiristä kiinnityspultteja liikaa, ettei häikäisysuojaan tule halkeamia.**

Käyttö

Koneen kuljetus

Kun konetta kuljetetaan, häikäisysuoja on sidottava turvalliseen kohtaan koneeseen häikäisysuojan rungon etupuolella (häikäisysuojan alla) olevista kahdesta aukosta, ettei se nouse ilmavirrassa (Kuva 38).

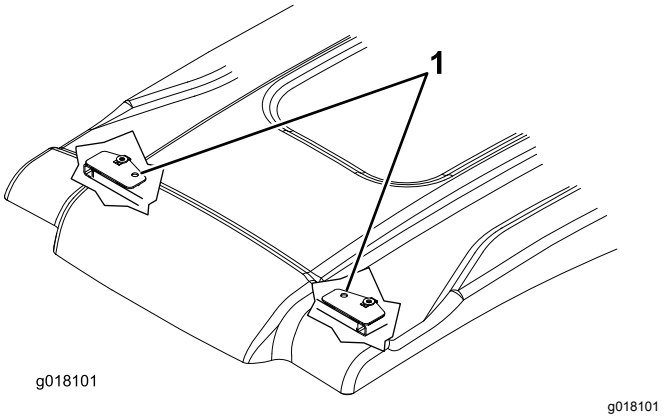

Kuva 38

1. Kiinnitysaukot

Kunnossapito

Kiinnitystarvikkeiden tarkistus ja kiristys

Tarkista ja kiristä kiinnitystarvikkeet kahdeksan käyttötunnin jälkeen. Tarkasta ja kiristä kiinnitystarvikkeet ajoittain.

Häikäisysuojan puhdistus

Puhdista miedolla saippualla tai pesuaineella. Irrota kiinni jäänyt lika tai muut roskat paljain käsin, pehmeällä liinalla tai sienellä.

Huomaa: Jotkin puhdistusaineet tai liinat voivat naarmuttaa tai vahingoittaa häikäisysuojan pintaa. Kokeile puhdistusainetta tai liinaa ensin huomaamattomalla alueella.



Count on it.