Form No. 3408-256 Rev D

Wit of rood universeel zonnescherm

Groundsmaster® en Reelmaster® tractie-eenheden

Modelnr.: 30349

Modelnr.: 30552

Installatie-instructies

WAARSCHUWING

CALIFORNIË
Proposition 65 Waarschuwing

Dit product bevat een of meerdere chemische stoffen waarvan de staat Californië weet dat ze kanker, geboorteafwijkingen of schade aan de voortplantingsorganen veroorzaakt.

Veiligheid

Algemene

Hoewel risicobeheersing en ongevallenpreventie deels afhankelijk zijn van het ontwerp en de constructie van het voertuig, zijn eerdergenoemde factoren ook afhankelijk van de oplettendheid, zorgvuldigheid en een goede instructie van het personeel dat is belast met gebruik, transport, onderhoud en opslag van het voertuig. Onjuist gebruik of onderhoud van de machine kan lichamelijk of dodelijk letsel veroorzaken. Om het risico op lichamelijk of dodelijk letsel te verminderen, moet u zich aan de volgende veiligheidsinstructies houden.

Vóór het gebruik

1. Lees eerst de *instructies voor de montage* van het zonnescherm en zorg dat u deze begrijpt.
2. Zorg ervoor dat alle veiligheidsschermen, veiligheidsvoorzieningen en stickers op hun plaats zitten. Als veiligheidsschermen, veiligheidsvoorzieningen of stickers defect, onleesbaar of beschadigd zijn, moet u deze herstellen of vervangen voordat u het voertuig gaat gebruiken.
3. U mag de rolbeugel in geen geval lassen, snijden, boren, aanpassen of verwijderen.
4. Draai losse moeren, bouten en schroeven vast zodat het veilig is om de machine te gebruiken.

Tijdens het gebruik

1. Wees uiterst voorzichtig als u werkt in de nabijheid van hekken en greppels of op hellingen.
2. Let goed op dat er voldoende ruimte boven de machine is (denk aan takken, deuropeningen, elektrische kabels) voordat u onder een object rijdt en zorg ervoor dat u dit niet raakt.
3. Bind het zonnescherm vast als u de machine gaat transporteren.
4. Draag gehoorbescherming als u een machine met een zonnescherm gebruikt.

Onderhoud en afstelling

1. Voordat u onderhoudswerkzaamheden aan de machine verricht of deze afstelt, moet u het werktuig neerlaten, de motor afzetten, de parkeerrem in werking stellen en het sleuteltje verwijderen.
2. Zorg ervoor dat alle moeren, bouten en schroeven goed zijn vastgedraaid zodat u veilig met de machine kunt werken.
3. Draag oogbescherming als u het zonnescherm gaat monteren.
4. Een beschadigd zonnescherm dient vervangen te worden. Niet herstellen of wijzigen.
5. Bij de montage van het zonnescherm of bij onderhoud moet u zorgen voor gepaste stutten, takels en krikken. Als het zonnescherm niet goed wordt ondersteund, bestaat de kans dat de machine in beweging komt of valt, waardoor lichamelijk letsel kan ontstaan.
6. Om de beste prestaties te verkrijgen en er zeker van te zijn dat het voertuig veilig kan worden gebruikt, moet u ter vervanging altijd originele onderdelen en accessoires van Toro aanschaffen. Gebruik ter vervanging nooit onderdelen en accessoires van andere fabrikanten, omdat dit gevaarlijk kan zijn. Dergelijke veranderingen kunnen ertoe leiden dat de garantie op het product van The Toro Company komt te vervallen.

© 2017—The Toro® Company
8111 Lyndale Avenue South
Bloomington, MN 55420

Registreer uw product op www.Toro.com. Vertaling van de oorspronkelijke tekst (NL)
Gedrukt in de VS
Alle rechten voorbehouden

Veiligheids- en instructiestickers

Het zonnescherm is voorzien van veiligheids- en instructiestickers. Als een sticker onleesbaar wordt of beschadigd raakt, moet u deze vervangen.



decal98-4387

98-4387

1. Waarschuwing – Draag gehoorbescherming.

Installatie

Losse onderdelen

Gebruik onderstaande lijst om te controleren of alle onderdelen zijn geleverd.

Omschrijving	Hoeveelheid	Gebruik
Geen onderdelen vereist	–	De machine gebruiksklaar maken.
Frame	1	Het zonnescherm op de Groundsmaster 5900 monteren.
Linkermontagebeugel van rolbeugel	1	
Rechtermontagebeugel van rolbeugel	1	
Steun	2	
Linkersteunbeugel	1	
Rechtersteunbeugel	1	
Linkersteunbeugel	1	
Rechtersteunbeugel	1	
Bout (½" x 2½")	4	
Grote ring	4	
Flensmoer (½")	4	
Bevestigingsbeugel rolbeugel	2	
U-bout (4")	6	
Flensmoer (⅜")	12	
Zonnescherm	1	
Flenskopbout (5/16" x 1¼")	4	
Kleine ring	8	
Frame-uitlijningsbalk	1	

Omschrijving	Hoeveel-heid	Gebruik
Bout (¾" x 4")	2	Het zonnescherm op de Groundsmaster 3280 monteren.
Moer (¾")	2	
Ring (13/16" x 1½")	4	
Linkermontagebeugel van rolbeugel	1	
Rechtermontagebeugel van rolbeugel	1	
Steun	2	
Linkersteunbeugel	1	
Rechtersteunbeugel	1	
Bout (½" x 2½")	4	
Grote ring	4	
Flensmoer (½")	4	
U-bout (2¾")	6	
Flensmoer (⅜")	12	
Zonnescherm	1	
Flenskopbout (5/16" x 1¼")	4	
Kleine ring	8	
Frame-uitlijningsbalk	1	
Bout (¾" x 4")	2	Het zonnescherm monteren op een Groundsmaster 360- of 7200-machine.
Moer (¾")	2	
Ring (13/16" x 1½")	4	
Frame	1	
Linkermontagebeugel van rolbeugel	1	
Rechtermontagebeugel van rolbeugel	1	
Steun	2	
Linkersteunbeugel	1	
Rechtersteunbeugel	1	
Bout (½" x 2½")	4	
Grote ring	4	
Flensmoer (½")	4	
Montagebeugels van rolbeugel	2	
U-bout (2¾")	6	
Flensmoer (⅜")	12	
Zonnescherm	1	
Flenskopbout (5/16" x 1¼")	4	
Kleine ring	8	
Frame-uitlijningsbalk	1	

Omschrijving	Hoeveel-heid	Gebruik
Bout (¾" x 4")	2	Het zonnescherm monteren op de Groundsmaster 4000-machine of de Reelmaster 3555- en 3575-machine.
Moer (¾")	2	
Ring (13/16" x 1½")	4	
Frame	1	
Linkermontagebeugel van rolbeugel	1	
Rechtermontagebeugel van rolbeugel	1	
Steun	2	
Linkersteunbeugel	1	
Rechtersteunbeugel	1	
Bout (½" x 2½")	4	
Grote ring	4	
Flensmoer (½")	4	
Montagebeugels van rolbeugel	2	
U-bout (2¾")	4	
U-bout (4")	2	
Flensmoer (⅜")	12	
Zonnescherm	1	
Flenskopbout (5/16" x 1¼")	2	
Flenskopbout (5/16" x 2¼")	4	
Kleine ring	8	
Afstandsstuk	4	
Frame-uitlijningsbalk	1	
Bout (¾" x 4")	2	Het zonnescherm monteren op de Groundsmaster 4500- of 4700-machine of de Reelmaster 6700- en 7000-machine.
Moer (¾")	2	
Ring (13/16" x 1½")	4	
Frame	1	
Linkermontagebeugel van rolbeugel	1	
Rechtermontagebeugel van rolbeugel	1	
Linkermontagebeugel van rolbeugel (van set 136-1830)	1	
Rechtermontagebeugel van rolbeugel (van set 136-1830)	1	
Steun	2	
Linkersteunbeugel	1	
Rechtersteunbeugel	1	
Bout (½" x 2½")	4	
Grote ring	4	
Flensmoer (½")	4	
Montagebeugels van rolbeugel	2	
U-bout (2¾")	4	
U-bout (4")	2	
U-bout (3½" x 5" - bij set 136-1830 geleverd)	4	
U-bout (4½" x 3" - bij set 136-1830 geleverd)	4	
Flensmoer (⅜")	12	
Zonnescherm	1	
Flenskopbout (5/16" x 1¼")	4	
Kleine ring	8	
Frame-uitlijningsbalk	1	

Omschrijving	Hoeveel-heid	Gebruik
Frame	1	Het zonnescherm monteren op de Reelmaster 5010-machine of de Groundsmaster 4300-machine.
Linkermontagebeugel van rolbeugel	1	
Rechtermontagebeugel van rolbeugel	1	
Steun	2	
Linkersteunbeugel	1	
Rechtersteunbeugel	1	
Bout (½" x 2½")	4	
Grote ring	4	
Flensmoer (½")	4	
Montagebeugels van rolbeugel	2	
U-bout (2¾")	6	
Flensmoer (⅜")	12	
Zonnescherm	1	
Flenskopbout (5/16" x 1¼")	4	
Kleine ring	8	
Frame-uitlijningsbalk	1	
Frame	1	Het zonnescherm monteren op de Reelmaster 3100- of 3550-machine of de Groundsmaster 3500- en 3505-machine.
Linkermontagebeugel van rolbeugel	1	
Rechtermontagebeugel van rolbeugel	1	
Steun	2	
Linkersteunbeugel	1	
Rechtersteunbeugel	1	
Bout (½" x 2½")	4	
Grote ring	4	
Flensmoer (½")	4	
U-bout (2¾")	4	
Flensmoer (⅜")	12	
Zonnescherm	1	
Flenskopbout (5/16" x 1¼")	4	
Kleine ring	8	
Frame-uitlijningsbalk	1	
U-bout (4")	2	

De machine gebruiksklaar maken

1. Parkeer de machine op een horizontaal oppervlak.
2. Laat de maai-eenheden neer en stel de parkeerrem in werking.
3. Zet de motor af en haal het sleuteltje uit het contact.

Het zonnescherm monteren

Groundsmaster 5900

1. Om het frame goed te kunnen uitlijnen, moet u de frame-uitlijningsbalk bevestigen aan de montagelippen achteraan het zonneschermframe. Gebruik hiervoor 2 flenskopbouten (5/16" x 1¼") zoals wordt afgebeeld in Figuur 1.

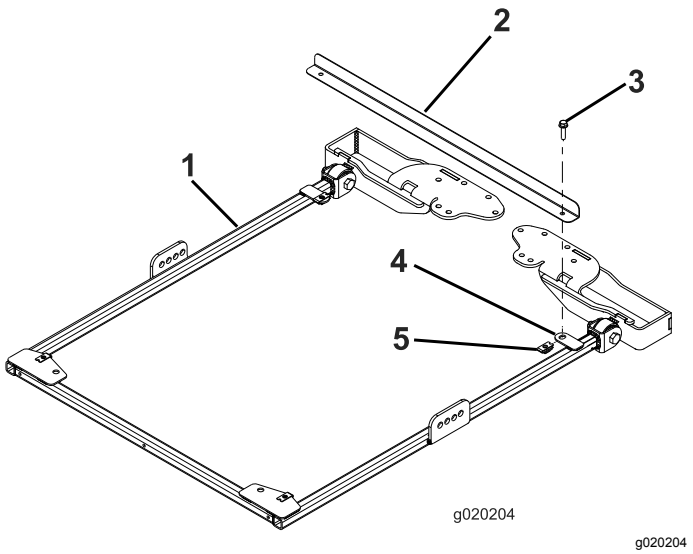

Figuur 1

1. Zonneschermframe
2. Frame-uitlijningsbalk
3. Flenskopbout (5/16" x 1¼")
4. Montagelip
5. Borgmoer

2. Monteer aan beide zijden van het zonneschermframe losjes een steun in het tweede gat van de steunbeugel. Gebruik een bout (½" x 2½"), een ring (½") en een flensmoer (½") zoals getoond in Figuur 2.

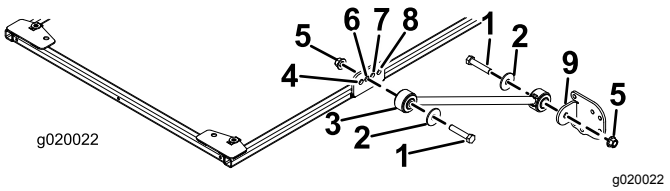

Figuur 2

1. Bout (½" x 2½")
2. Ring (½")
3. Steun
4. Opening aan voorkant
5. Flensmoer (½")
6. Tweede gat
7. Derde gat
8. Opening aan achterkant
9. Steunbeugel

3. Monteer losjes een steunbeugel aan de steunen; gebruik hiervoor een bout (½" x 2½"), een ring (½") en een flensmoer (½"); zie Figuur 2.

4. Plaats de montagebeugels bovenop de rolbeugel van de tractie-eenheid (Figuur 3).

   Opmerking: Zorg ervoor dat de rolbeugel gecentreerd is in de montagebeugels.

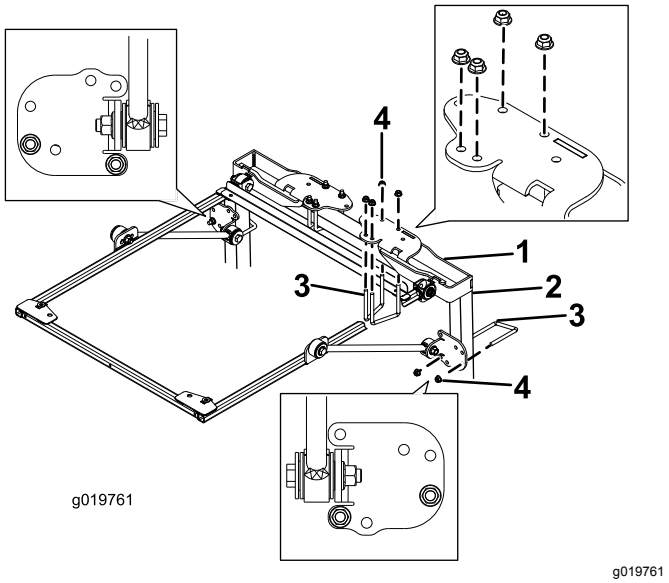

Figuur 3

1. Montagebeugel van rolbeugel
2. Rolbeugelstang
3. U-bout (4")
4. Flensmoer (⅜")

5. Gebruik de bevestigingsgaten in Figuur 3 om de montagebeugels bovenaan de rolbeugel te monteren met 2 U-bouten (4") en 4 flensmoeren.
6. Gebruik de bevestigingsgaten in Figuur 3 om de steunbeugels losjes op de rolbeugelstangen te monteren met een U-bout (4") en 2 flensmoeren.
7. Beweeg de steunbeugel naar boven of beneden op de verticale rolbeugelstangen tot het zonneschermframe parallel loopt met de grond.

   Opmerking: Gebruik een waterpas om te controleren of het frame parallel loopt met de grond.

   Opmerking: Gebruik de voorste of achterste bevestigingsgaten in de steunbeugel als u een groter verstelbereik nodig hebt.
8. Draai de flensmoeren van de U-bouten vast om de montagebeugels aan de stangen vast te maken.
9. Draai de overige flensmoeren als volgt vast:
   - Draai de flensmoeren (⅜") vast met een torsie van 41 à 55 N·m.
   - Draai de flensmoeren (½") vast met een torsie van 113 à 141 N·m.
10. Verwijder de flenskopbouten waarmee de frame-uitlijningsbalk aan het frame bevestigd

is en neem de uitlijningsbalk weg. Bewaar de bouten om het zonnescherm te monteren.

11. Bij het uitlijnen van de bevestigingsgaten dient u het zonnescherm op het frame te plaatsen zoals wordt getoond in Figuur 4.

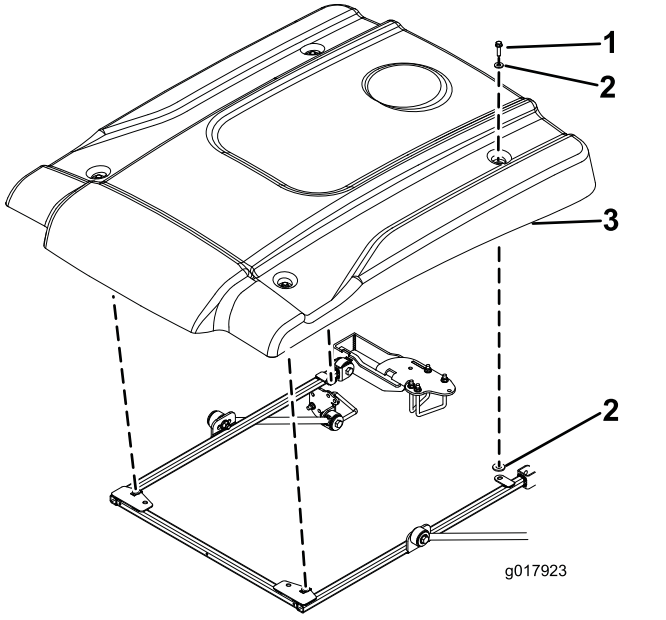

g017923

Figuur 4

1. Flenskopbout (5/16" x 1¼")
2. Kleine ring
3. Zonnescherm

12. Bevestig de hoeken van het zonnescherm losjes op het frame met een flenskopbout (5/16" x 1¼") en 2 kleine ringen (Figuur 4).

   Opmerking: Plaats een ring aan elke zijde van de rubberen pakking van het zonnescherm.

13. Draai de bevestigingsbouten van het zonnescherm vast met een torsie van 5 tot 6 N·m.

   Belangrijk: **Draai de bevestigingsbouten niet te vast; het zonnescherm zou kunnen barsten.**

Het zonnescherm monteren

Groundsmaster 3280

1. Om het frame goed te kunnen uitlijnen, moet u de frame-uitlijningsbalk bevestigen aan de montagelippen achteraan het zonneschermframe. Gebruik hiervoor 2 flenskopbouten (5/16" x 1¼") zoals wordt afgebeeld in Figuur 5.

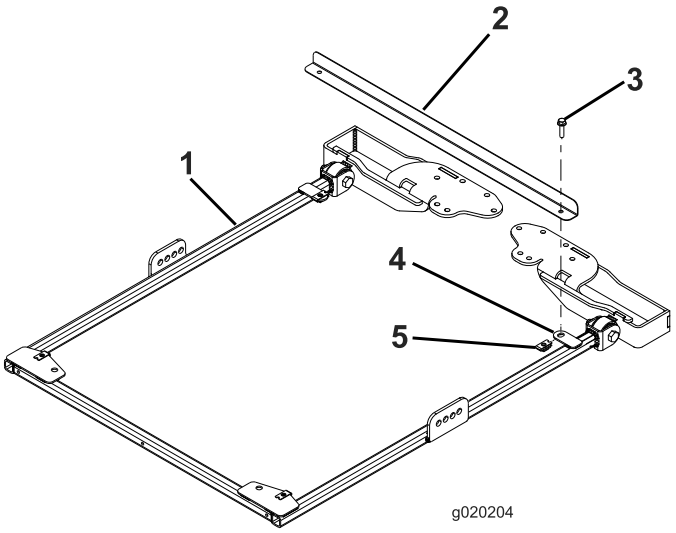

g020204

Figuur 5

1. Zonneschermframe
2. Frame-uitlijningsbalk
3. Flenskopbout (5/16" x 1¼")
4. Montagelip
5. Borgmoer

2. Zet de rolbeugel overeind en verwijder de haarspeldveren en de 2 pennen (Figuur 6).

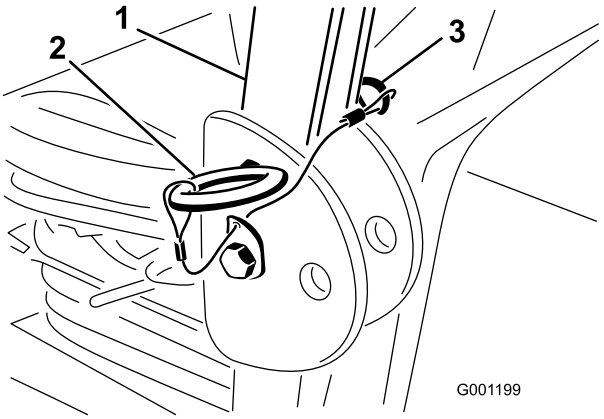

g001199

Figuur 6

1. Rolbeugel
2. Pen
3. R-pen

3. Breng een ring (13/16" x 1½") aan op de bouten (¾" x 4"); zie Figuur 7.

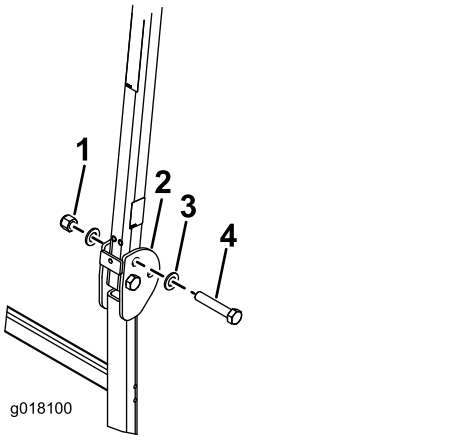

g018100

Figuur 7

1. Moer (¾")
2. Rolbeugel
3. Ring (13/16" x 1½")
4. Bout (¾" x 4")

4. Steek de bouten en ringen in de gaten waar u de pennen uit hebt genomen (Figuur 7).
5. Monteer nog een ring op elke bout en bevestig met de moeren (¾"); zie Figuur 7. Draai de moeren vast met een torsie van 323 tot 396 N·m.
6. Draai de scharnierbout van de rolbeugel (Figuur 7) vast tot 91-113 N·m om te voorkomen dat de rolbeugel en het zonnescherm stuiteren.
7. Monteer aan beide zijden van het zonneschermframe losjes een steun in het tweede gat van de steunbeugel. Gebruik een bout (½" x 2½"), een ring (½") en een flensmoer (½") zoals getoond in Figuur 8.

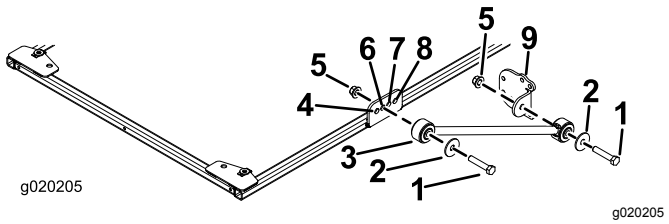

g020205

Figuur 8

1. Bout (½" x 2½")
2. Ring (½")
3. Steun
4. Opening aan voorkant
5. Flensmoer (½")
6. Tweede gat
7. Derde gat
8. Opening aan achterkant
9. Steunbeugel

8. Monteer losjes een steunbeugel aan de steunen; gebruik hiervoor een bout (½" x 2½"), een ring (½") en een flensmoer (½"); zie Figuur 8.
9. Plaats de montagebeugels bovenop de rolbeugel van de tractie-eenheid (Figuur 9).

   Opmerking: Zorg ervoor dat de rolbeugel gecentreerd is in de montagebeugels van de rolbeugel.

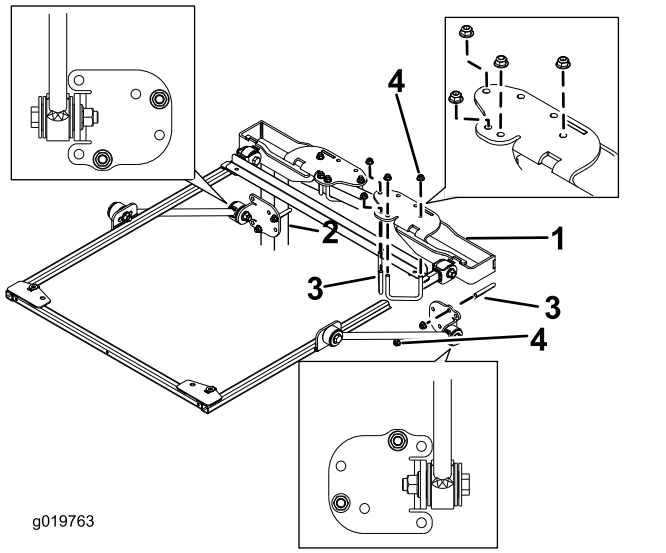

g019763

Figuur 9

1. Montagebeugel van rolbeugel
2. Rolbeugelstang
3. U-bout (2¾")
4. Flensmoer (⅜")

10. Gebruik de bevestigingsgaten in Figuur 9 om de montagebeugels bovenaan de rolbeugel te monteren met 2 U-bouten (2¾") en 4 flensmoeren.
11. Gebruik de bevestigingsgaten in Figuur 9 om de steunbeugels losjes op de rolbeugelstangen te monteren met een U-bout (23¾") en 2 flensmoeren.
12. Beweeg de steunbeugel naar boven of beneden op de verticale rolbeugelstangen tot het zonneschermframe parallel loopt met de grond. Draai vervolgens de flensmoeren van de U-bouten vast om de bevestigingsbeugels aan de stangen vast te maken.

    Opmerking: Gebruik een waterpas om te controleren of het frame parallel loopt met de grond.

    Opmerking: Gebruik de voorste of achterste bevestigingsgaten in de steunbeugel als u een groter verstelbereik nodig hebt.
13. Draai de overige flensmoeren als volgt vast:
    - Draai de flensmoeren (⅜") vast met een torsie van 41 à 55 N·m.
    - Draai de flensmoeren (½") vast met een torsie van 113 à 141 N·m.

14. Verwijder de flenskopbouten waarmee de frame-uitlijningsbalk aan het frame bevestigd is en neem de uitlijningsbalk weg. Bewaar de bouten om het zonnescherm te monteren.
15. Bij het uitlijnen van de bevestigingsgaten dient u het zonnescherm op het frame te plaatsen zoals wordt getoond in Figuur 10.

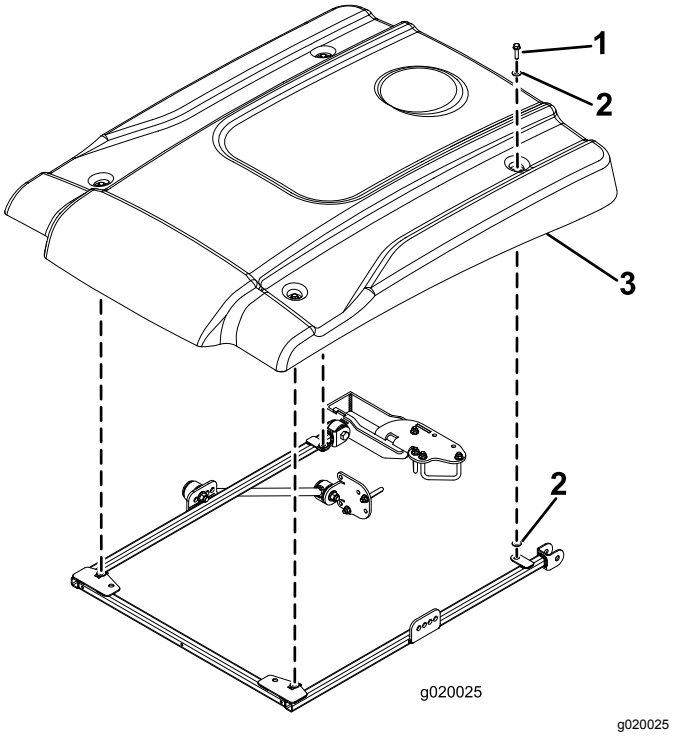

g020025

Figuur 10

1. Flenskopbout (5/16" x 1¼")
2. Kleine ring
3. Zonnescherm

16. Bevestig de hoeken van het zonnescherm losjes op het frame met een flenskopbout (5/16" x 1¼") en 2 kleine ringen (Figuur 10). Plaats een ring aan elke zijde van de rubberen pakking van het zonnescherm.
17. Draai de bevestigingsbouten van het zonnescherm vast met een torsie van 5 tot 6 N·m.

   Belangrijk: **Draai de bevestigingsbouten niet te vast; het zonnescherm zou kunnen barsten.**

Het zonnescherm monteren

Groundsmaster 360- en 7200-machines

1. Om het frame goed te kunnen uitlijnen, moet u de frame-uitlijningsbalk bevestigen aan de montagelippen achteraan het zonneschermframe. Gebruik hiervoor 2 flenskopbouten (5/16" x 1¼") zoals wordt afgebeeld in Figuur 11.

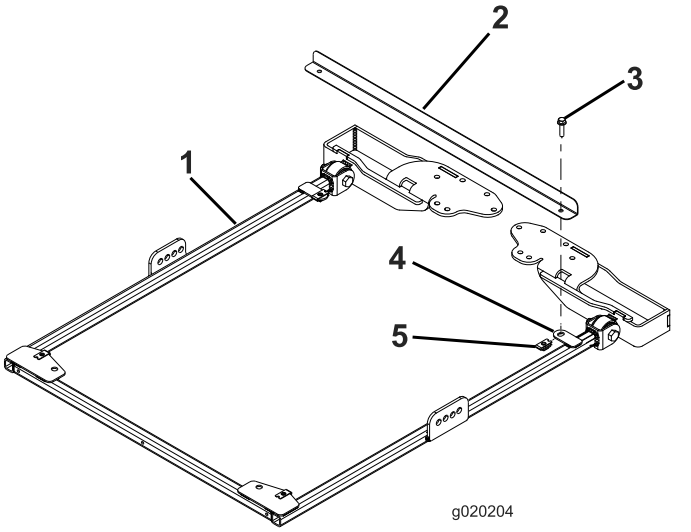

g020204

Figuur 11

1. Zonneschermframe
2. Frame-uitlijningsbalk
3. Flenskopbout (5/16" x 1¼")
4. Montagelip
5. Borgmoer

2. Zet de rolbeugel overeind en verwijder de haarspeldveren en de 2 pennen (Figuur 12).

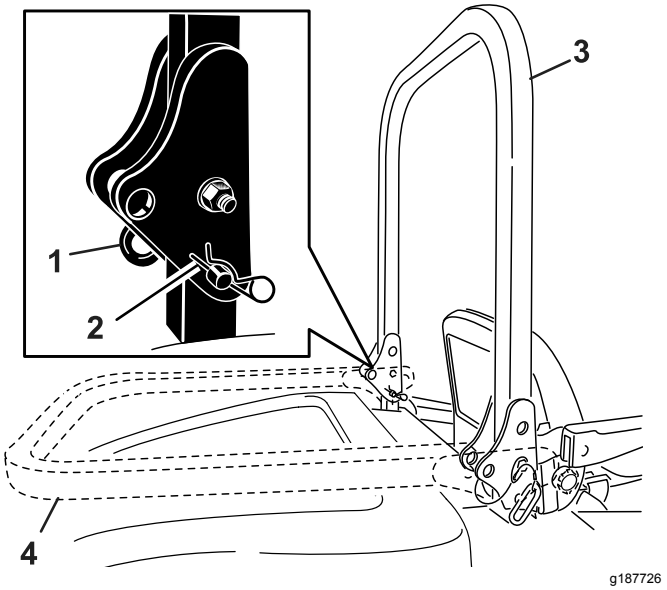

Figuur 12

1. Pen
2. R-pen
3. Rolbeugel (omhooggeklapt)
4. Rolbeugel (omlaaggeklapt)

3. Breng een ring (13/16" x 1½") aan op de bouten (¾" x 4"); zie Figuur 13.

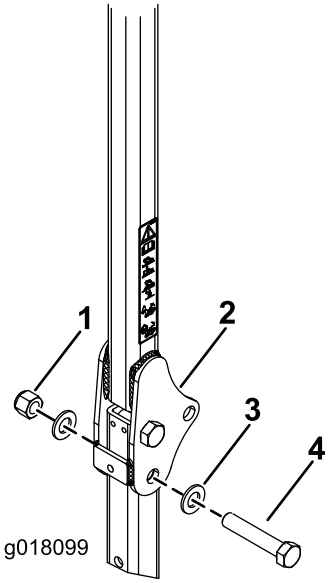

g018099

Figuur 13

1. Moer (¾")
2. Rolbeugel
3. Ring (13/16" x 1½")
4. Bout (¾" x 4")

4. Steek de bouten en ringen in de gaten waar u de pennen uit hebt genomen (Figuur 13).
5. Monteer nog een ring op elke bout en bevestig met de moeren (¾"); zie Figuur 13. Draai de moeren vast met een torsie van 323 tot 396 N·m.
6. Draai de scharnierbout van de rolbeugel (Figuur 13) vast tot 91-113 N·m om te voorkomen dat de rolbeugel en het zonnescherm stuiteren.
7. Monteer aan beide zijden van het zonneschermframe losjes een steun in het tweede gat van de steunbeugel. Gebruik een bout (½" x 2½"), een ring (½") en een flensmoer (½") zoals getoond in Figuur 14.

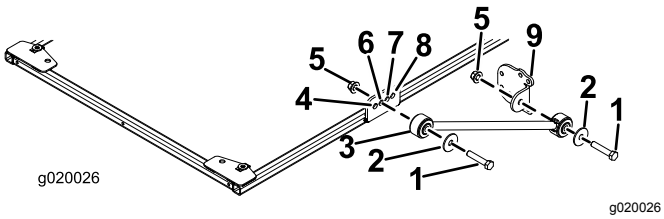

g020026

Figuur 14

1. Bout (½" x 2½")
2. Ring (½")
3. Steun
4. Opening aan voorkant
5. Flensmoer (½")
6. Tweede gat
7. Derde gat
8. Opening aan achterkant
9. Steunbeugel

8. Monteer losjes een steunbeugel aan de steunen; gebruik hiervoor een bout (½" x 2½"), een ring (½") en een flensmoer (½"); zie Figuur 14.
9. Plaats de montagebeugels bovenop de rolbeugel van de tractie-eenheid (Figuur 15).

Opmerking: Zorg ervoor dat de rolbeugel gecentreerd is in de montagebeugels van de rolbeugel.

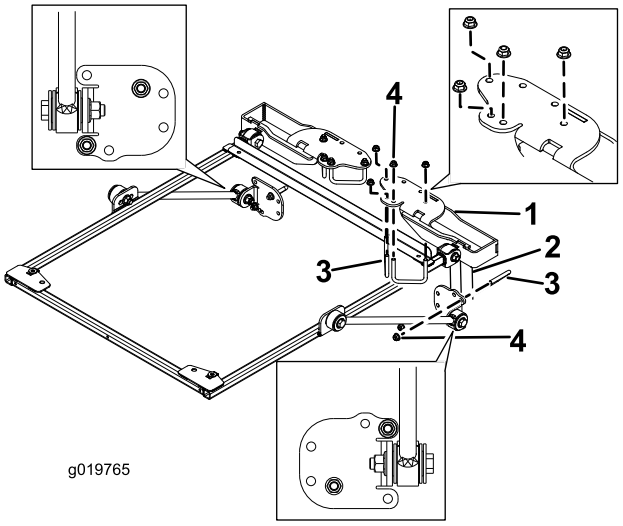

g019765

Figuur 15

1. Montagebeugel van rolbeugel
2. Rolbeugelstang
3. U-bout (2¾")
4. Flensmoer (⅜")

10. Gebruik de bevestigingsgaten in Figuur 15 om de beugels bovenaan de rolbeugel te monteren met 2 U-bouten (2¾") en 4 flensmoeren.
11. Gebruik de bevestigingsgaten in Figuur 15 om de steunbeugels losjes op de rolbeugelstangen te monteren met een U-bout (2¾") en 2 flensmoeren.
12. Beweeg de steunbeugel naar boven of beneden op de verticale rolbeugelstangen tot het zonneschermframe parallel loopt met de grond. Gebruik een waterpas om te controleren of het frame parallel loopt met de grond. Draai vervolgens de flensmoeren van de U-bouten vast om de bevestigingsbeugels aan de stangen vast te maken.

   Opmerking: Gebruik de voorste of achterste bevestigingsgaten in de steunbeugel als u een groter verstelbereik nodig hebt.
13. Draai de overige flensmoeren als volgt vast:
    - Draai de flensmoeren (⅜") vast met een torsie van 41 à 55 N·m.
    - Draai de flensmoeren (½") vast met een torsie van 113 à 141 N·m.
14. Verwijder de flenskopbouten waarmee de frame-uitlijningsbalk aan het frame bevestigd is en neem de uitlijningsbalk weg. Bewaar de bouten om het zonnescherm te monteren.

15. Bij het uitlijnen van de bevestigingsgaten dient u het zonnescherm op het frame te plaatsen zoals wordt getoond in Figuur 16.

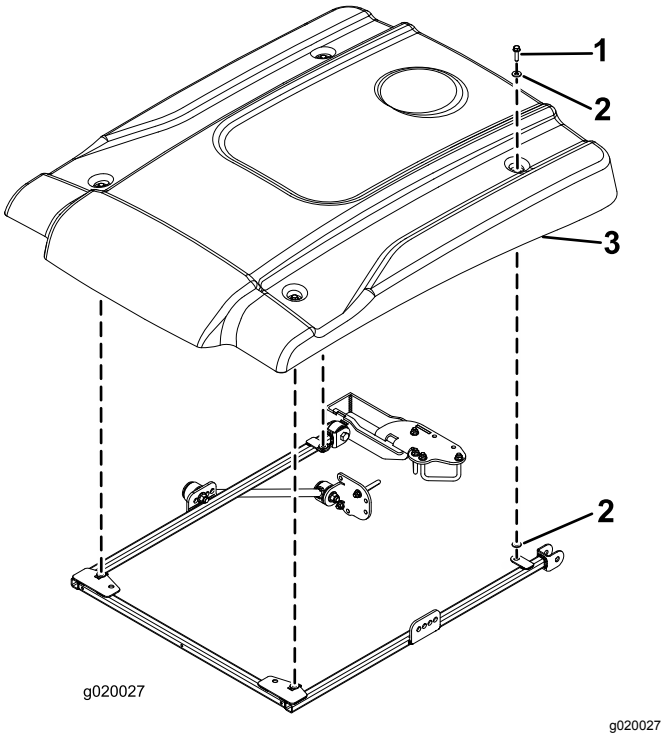

Figuur 16

1. Flenskopbout (5/16" x 1¼")
2. Kleine ring
3. Zonnescherm

16. Bevestig de hoeken van het zonnescherm losjes op het frame met een flenskopbout (5/16" x 1¼") en 2 kleine ringen (Figuur 16). Plaats een ring aan elke zijde van de rubberen pakking van het zonnescherm.
17. Draai de bevestigingsbouten van het zonnescherm vast met een torsie van 5 tot 6 N·m.

   Belangrijk: **Draai de bevestigingsbouten niet te vast; het zonnescherm zou kunnen barsten.**

Het zonnescherm monteren

Groundsmaster 4000-machine of Reelmaster 3555- of 3575-machine

1. Om het frame goed te kunnen uitlijnen, moet u de frame-uitlijningsbalk bevestigen aan de montagelippen achteraan het zonneschermframe. Gebruik hiervoor 2 flenskopbouten (5/16" x 1¼") zoals wordt afgebeeld in Figuur 17.

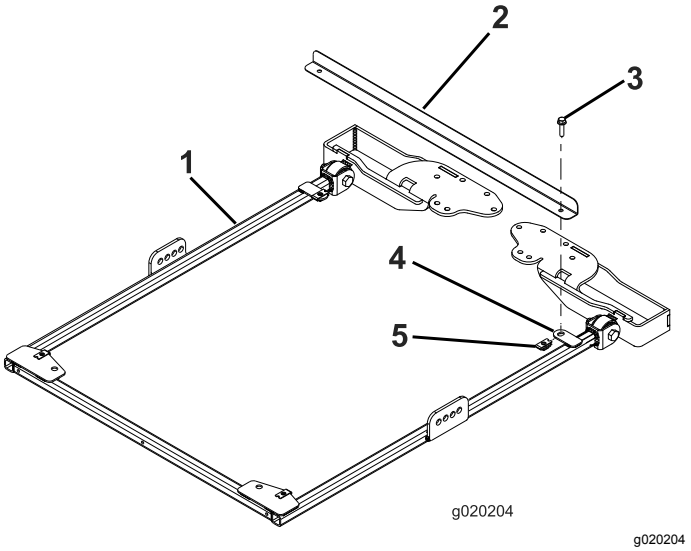

Figuur 17

1. Zonneschermframe
2. Frame-uitlijningsbalk
3. Flenskopbout (5/16" x 1¼")
4. Montagelip
5. Borgmoer

2. Ga voor modellen 03820 en 03821 naar stap 7. Voor alle andere modellen: zet de rolbeugel overeind en verwijder de haarspeldveren en de 2 pennen (Figuur 18).

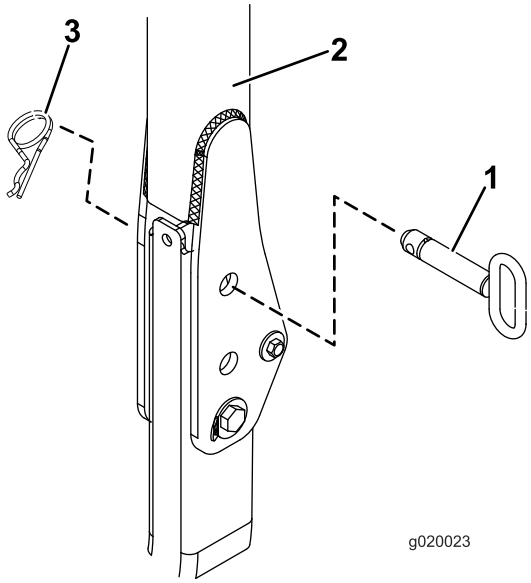

Figuur 18

1. Pen
2. Rolbeugel
3. R-pen

3. Breng een ring (13/16" x 1½") aan op de bouten (¾" x 4"); zie Figuur 19.

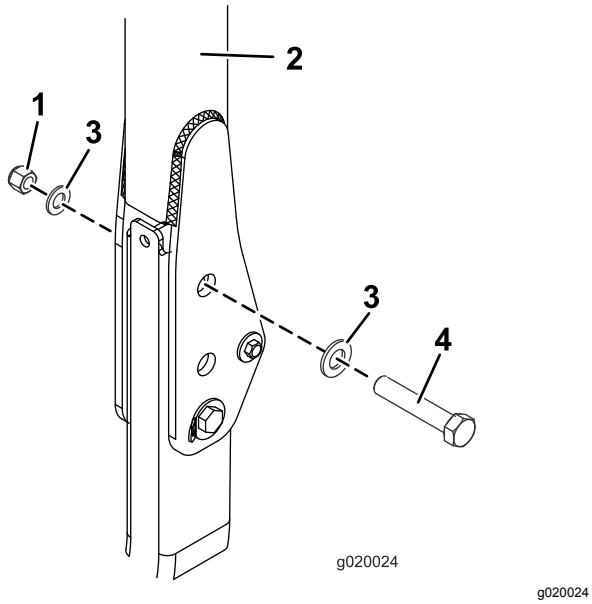

Figuur 19

1. Moer (¾")
2. Rolbeugel
3. Ring (13/16" x 1½")
4. Bout (¾" x 4")

4. Steek de bouten en ringen in de gaten waar u de pennen uit hebt genomen (Figuur 19).
5. Monteer nog een ring op elke bout en bevestig met een moer (¾"); zie Figuur 19. Draai de moeren vast met een torsie van 323 tot 396 N·m.
6. Draai de scharnierbout van de rolbeugel (Figuur 19) vast tot 91-113 N·m om te voorkomen dat de rolbeugel en het zonnescherm stuiteren.
7. Monteer aan elke zijde van het frame van het zonnescherm losjes een steun aan de steunbeugel. Ga als volgt te werk:
   - Voor modellen 03820, 03821, 30604, 30605, 30608 en 30609 monteert u aan elke zijde van het zonneschermframe losjes een steun in het **achterste** gat van de steunbeugel. Gebruik een bout (½" x 2½"), een ring (½") en een flensmoer (½") zoals in Figuur 20.
   - Voor modellen 30446, 30446N, 30447 en 30447N monteert u aan elke zijde van het zonneschermframe losjes een steun in het **tweede** gat van de steunbeugel. Gebruik een bout (½" x 2½"), een ring (½") en een flensmoer (½") zoals in Figuur 21.

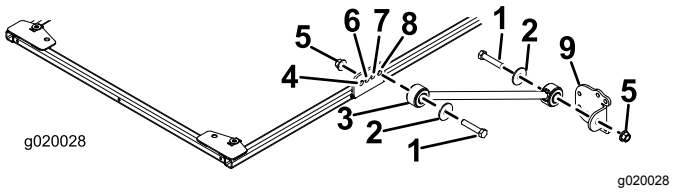

Figuur 20

Modellen 03820, 03821, 30604, 30605, 30608 en 30609

1. Bout (½" x 2½")
2. Ring (½")
3. Steun
4. Opening aan voorkant
5. Flensmoer (½")
6. Tweede gat
7. Derde gat
8. Opening aan achterkant
9. Steunbeugel

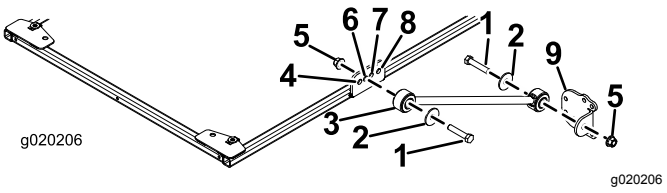

Figuur 21

Modellen 30446, 30446N, 30447 en 30447N

1. Bout (½" x 2½")
2. Ring (½")
3. Steun
4. Opening aan voorkant
5. Flensmoer (½")
6. Tweede gat
7. Derde gat
8. Opening aan achterkant
9. Steunbeugel

8. Monteer losjes een steunbeugel aan de steunen; gebruik hiervoor een bout (½" x 2½"), een ring (½") en een flensmoer (½"); zie Figuur 20.
9. Plaats de montagebeugels bovenop de rolbeugel van de tractie-eenheid (Figuur 22).

Zorg ervoor dat de rolbeugel gecentreerd is in de montagebeugels van de rolbeugel.

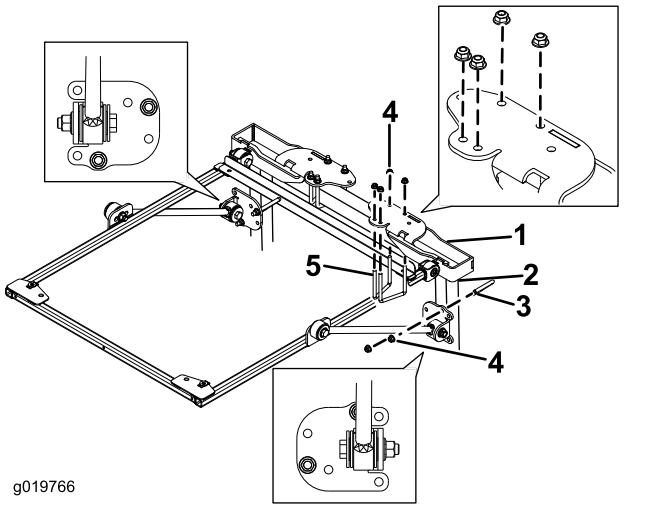

Figuur 22

1. Montagebeugel van rolbeugel
2. Rolbeugelstang
3. U-bout (4")
4. Flensmoer (⅜")
5. U-bout (2¾")

10. Gebruik de bevestigingsgaten in Figuur 22 om de montagebeugels bovenaan de rolbeugel te monteren met 2 U-bouten (2¾") en 4 flensmoeren.
11. Gebruik de bevestigingsgaten in Figuur 22 om de steunbeugels losjes op de rolbeugelstangen te monteren met een U-bout (4") en 2 flensmoeren.
12. Beweeg de steunbeugel naar boven of beneden op de verticale rolbeugelstangen tot het zonneschermframe parallel loopt met de grond.

    Opmerking: Gebruik een waterpas om te controleren of het frame parallel loopt met de grond.

    Opmerking: Gebruik de voorste bevestigingsgaten in de steunbeugel als u een groter verstelbereik nodig hebt.
13. Draai de flensmoeren van de U-bouten vast om de montagebeugels aan de stangen vast te maken.
14. Draai de overige flensmoeren als volgt vast:
    - Draai de flensmoeren (⅜") vast met een torsie van 41 à 55 N·m.
    - Draai de flensmoeren (½") vast met een torsie van 113 à 141 N·m.
15. Verwijder de flenskopbouten waarmee de frame-uitlijningsbalk aan het frame bevestigd is en neem de uitlijningsbalk weg.
16. Bij het uitlijnen van de bevestigingsgaten dient u het zonnescherm op het frame te plaatsen zoals wordt getoond in Figuur 23.

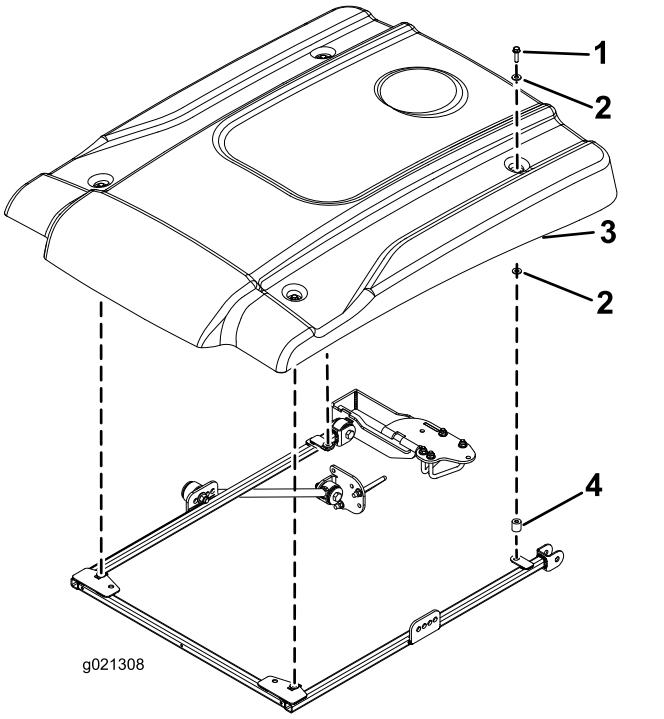

Figuur 23

1. Flenskopbout (5/16" x 2¼")
2. Kleine ring
3. Zonnescherm
4. Afstandsstuk

17. Bevestig de hoeken van het zonnescherm losjes op het frame met een flenskopbout (5/16" x 2¼"), 2 kleine ringen en een afstandsstuk (Figuur 23). Plaats een ring aan elke zijde van de rubberen pakking van het zonnescherm. Plaats het afstandsstuk tussen de onderste kleine ring en het frame.
18. Draai de bevestigingsbouten van het zonnescherm vast met een torsie van 5 tot 6 N·m.

    Belangrijk: **Draai de bevestigingsbouten niet te vast; het zonnescherm zou kunnen barsten.**

Het zonnescherm monteren

Groundsmaster 4500- en 4700-machine of Reelmaster 6700- of 7000-machine

Belangrijk: **Montageset (onderdeelnr. 136-1830) is vereist voor Groundsmaster 4500 en 4700 met een serienummer vanaf 400000001.**

1. Om het frame goed te kunnen uitlijnen, moet u de frame-uitlijningsbalk bevestigen aan de montagelippen achteraan het zonneschermframe. Gebruik hiervoor 2 flenskopbouten (5/16" x 1¼") zoals wordt afgebeeld in Figuur 24.

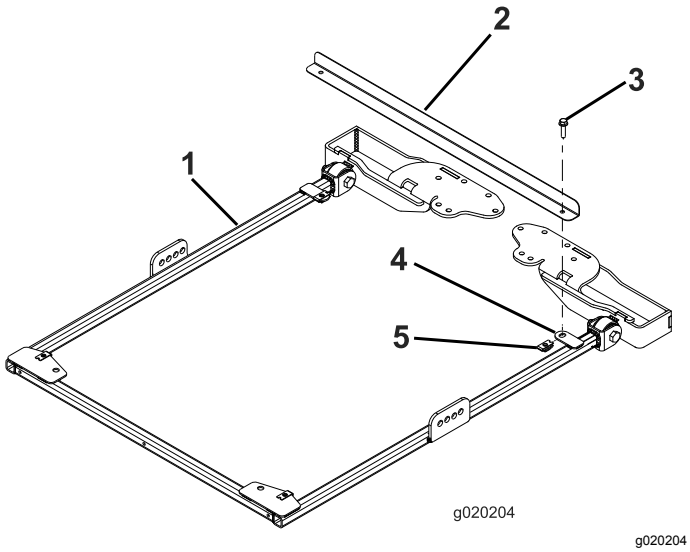

Figuur 24

1. Zonneschermframe
2. Frame-uitlijningsbalk
3. Flenskopbout (5/16" x 1¼")
4. Montagelip
5. Borgmoer

2. Voor Groundsmaster 4500- en 4700-machines met serienummer vanaf 400000001 gaat u als volgt te werk; voor alle andere machines gaat u verder naar stap 3.

   A. Zet de rolbeugel overeind en verwijder de borgpen en de pen.

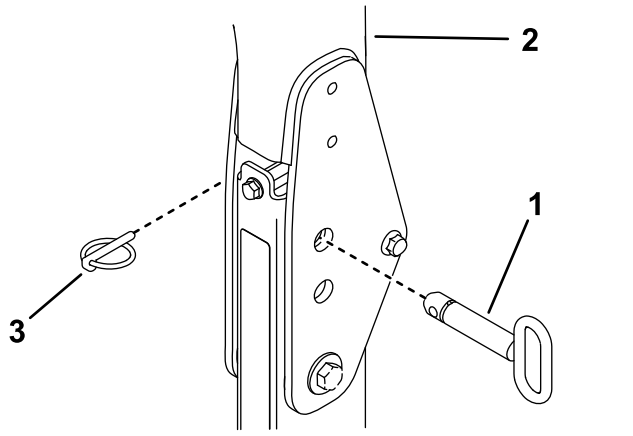

Figuur 25

1. Borgpen
2. Rolbeugel
3. Pen

   B. Breng een ring (13/16" x 1½") aan op de bouten (¾" x 4"); zie Figuur 26.

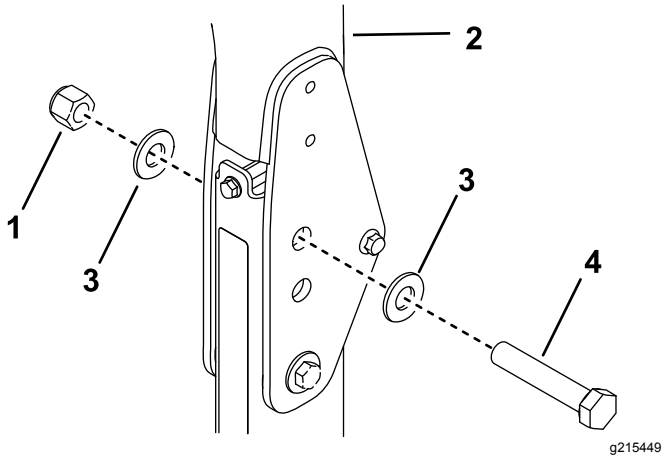

Figuur 26

1. Moer (¾")
2. Rolbeugel
3. Ring (13/16" x 1½")
4. Bout (¾" x 4")

   C. Steek de bouten en ringen in de gaten waar u de pennen uit hebt genomen (Figuur 26).

   D. Monteer nog een ring op elke bout en bevestig met een moer (¾"); zie Figuur 26.

   E. Draai de scharnierbout van de rolbeugel vast tot 91-113 N·m om te voorkomen dat de rolbeugel en het zonnescherm stuiteren.

3. Monteer aan beide zijden van het zonneschermframe losjes een steun in het tweede gat van de steunbeugel. Gebruik een bout (½" x 2½"), een ring (½") en een flensmoer (½") zoals getoond in Figuur 27.

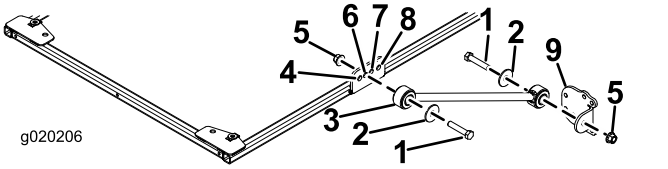

Figuur 27

1. Bout (½" x 2½")
2. Ring (½")
3. Steun
4. Opening aan voorkant
5. Flensmoer (½")
6. Tweede gat
7. Derde gat
8. Opening aan achterkant
9. Steunbeugel

4. Monteer losjes een steunbeugel aan de steunen; gebruik hiervoor een bout (½" x 2½"), een ring (½") en een flensmoer (½"); zie Figuur 27.

5. Plaats de montagebeugels bovenop de rolbeugel van de tractie-eenheid (Figuur 28). Zorg ervoor dat de rolbeugel gecentreerd is in de montagebeugels van de rolbeugel.

   Opmerking: Gebruik de montagebeugel van de rolbeugel uit de montageset (onderdeelnr. 136-1830) voor Groundsmaster 4500- en

4700-machines met serienummer vanaf 400000001.

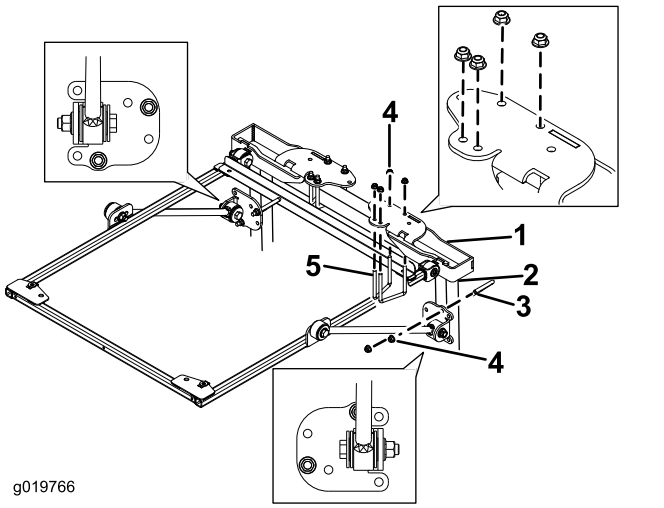

Figuur 28

1. Montagebeugel van rolbeugel
2. Rolbeugelstang
3. U-bout (4")
4. Flensmoer (⅜")
5. U-bout (2¾")

6. Gebruik de bevestigingsgaten in Figuur 28 om de montagebeugels bovenaan de rolbeugel te monteren met 2 U-bouten (2¾") en 4 flensmoeren.

   Opmerking: Gebruik de U-bout (3½" x 5") van de montageset (onderdeelnr. 136-1830) voor Groundsmaster 4500- en 4700-machines met serienummer vanaf 400000001.

7. Gebruik de bevestigingsgaten in Figuur 28 om de steunbeugels losjes op de rolbeugelstangen te monteren met een U-bout (4") en 2 flensmoeren.

   Opmerking: Gebruik de U-bout (4½" x 3") van de montageset (onderdeelnr. 136-1830) voor Groundsmaster 4500- en 4700-machines met serienummer vanaf 400000001.

8. Beweeg de steunbeugel naar boven of beneden op de verticale rolbeugelstangen tot het zonneschermframe parallel loopt met de grond.

   Opmerking: Gebruik een waterpas om te controleren of het frame parallel loopt met de grond.

   Opmerking: Gebruik de voorste of achterste bevestigingsgaten in de steunbeugel als u een groter verstelbereik nodig hebt.

9. Draai de flensmoeren van de U-bouten vast om de montagebeugels aan de stangen vast te maken.

10. Draai de overige flensmoeren als volgt vast:
    - Draai de flensmoeren (⅜") vast met een torsie van 41 à 55 N·m.
    - Draai de flensmoeren (½") vast met een torsie van 113 à 141 N·m.

11. Verwijder de flenskopbouten waarmee de frame-uitlijningsbalk aan het frame bevestigd is en neem de uitlijningsbalk weg. Bewaar de bouten om het zonnescherm te monteren.

12. Bij het uitlijnen van de bevestigingsgaten dient u het zonnescherm op het frame te plaatsen zoals wordt getoond in Figuur 29.

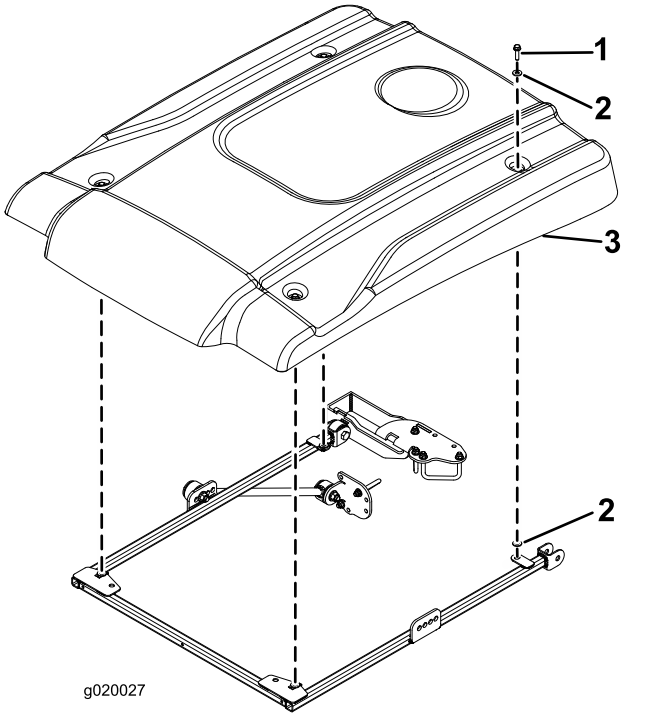

Figuur 29

1. Flenskopbout (5/16" x 2¼")
2. Kleine ring
3. Zonnescherm

13. Bevestig de hoeken van het zonnescherm losjes op het frame met een flenskopbout (5/16" x 2¼") en 2 kleine ringen (Figuur 29). Plaats een ring aan elke zijde van de rubberen pakking van het zonnescherm.

14. Draai de bevestigingsbouten van het zonnescherm vast met een torsie van 5 tot 6 N·m.

    Belangrijk: **Draai de bevestigingsbouten niet te vast; het zonnescherm zou kunnen barsten.**

Het zonnescherm monteren

Reelmaster 5010-machine of Groundsmaster 4300-machine

1. Om het frame goed te kunnen uitlijnen, moet u de frame-uitlijningsbalk bevestigen aan de montagelippen achteraan het zonneschermframe. Gebruik hiervoor 2 flenskopbouten (5/16" x 1¼") zoals wordt afgebeeld in Figuur 30.

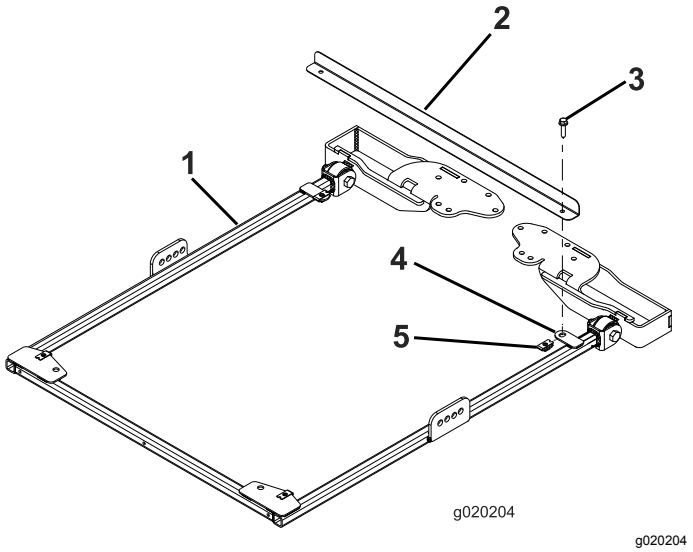

Figuur 30

1. Zonneschermframe
2. Frame-uitlijningsbalk
3. Flenskopbout (5/16" x 1¼")
4. Montagelip
5. Borgmoer

2. Monteer aan beide zijden van het zonneschermframe losjes een steun in het tweede gat van de steunbeugel. Gebruik een bout (½" x 2½"), een ring (½") en een flensmoer (½") zoals getoond in Figuur 31.

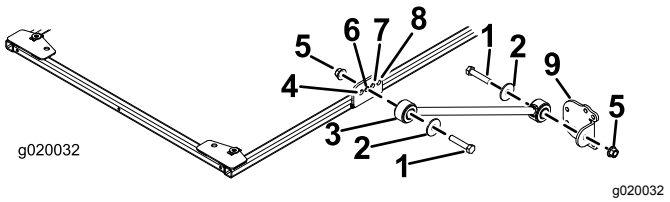

Figuur 31

1. Bout (½" x 2½")
2. Ring (½")
3. Steun
4. Opening aan voorkant
5. Flensmoer (½")
6. Tweede gat
7. Derde gat
8. Opening aan achterkant
9. Steunbeugel

3. Monteer losjes een steunbeugel aan de steunen; gebruik hiervoor een bout (½" x 2½"), een ring (½") en een flensmoer (½"); zie Figuur 31.
4. Plaats de montagebeugels bovenop de rolbeugel van de tractie-eenheid (Figuur 32). Zorg ervoor dat de rolbeugel gecentreerd is in de montagebeugels van de rolbeugel.

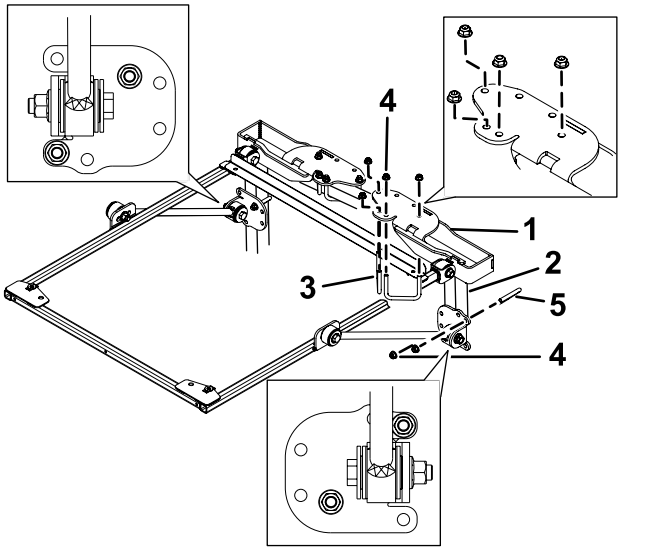

Figuur 32

1. Montagebeugel van rolbeugel
2. Rolbeugelstang
3. U-bout (2¾")
4. Flensmoer (⅜")
5. U-bout (4")

5. Gebruik de bevestigingsgaten in Figuur 32 om de montagebeugels bovenaan de rolbeugel te monteren met 2 U-bouten (2¾") en 4 flensmoeren.
6. Gebruik de bevestigingsgaten in Figuur 32 om de steunbeugels losjes op de rolbeugelstangen te monteren met een U-bout (4") en 2 flensmoeren.
7. Beweeg de steunbeugels naar boven of beneden op de verticale rolbeugelstangen tot het zonneschermframe parallel loopt met de grond.

   Opmerking: Gebruik een waterpas om te controleren of het frame parallel loopt met de grond.

   Opmerking: Gebruik de voorste of achterste bevestigingsgaten in de steunbeugel als u een groter verstelbereik nodig hebt.
8. Draai de flensmoeren van de U-bouten vast om de montagebeugels aan de stangen vast te maken.
9. Draai de overige flensmoeren als volgt vast:

- Draai de flensmoeren (⅜") vast met een torsie van 41 à 55 N·m.
- Draai de flensmoeren (½") vast met een torsie van 113 à 141 N·m.

10. Verwijder de flenskopbouten waarmee de frame-uitlijningsbalk aan het frame bevestigd is en neem de uitlijningsbalk weg. Bewaar de bouten om het zonnescherm te monteren.
11. Bij het uitlijnen van de bevestigingsgaten dient u het zonnescherm op het frame te plaatsen zoals wordt getoond in Figuur 33.

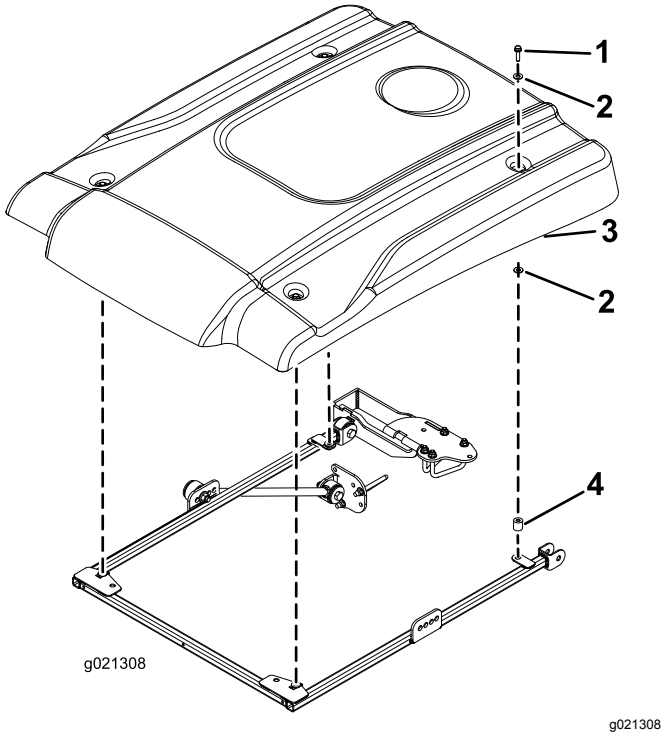

Figuur 33

1. Flenskopbout (5/16" x 2¼")
2. Kleine ring
3. Zonnescherm
4. Afstandsstuk

12. Bevestig de hoeken van het zonnescherm losjes op het frame met een flenskopbout (5/16" x 2¼"), 2 kleine ringen en een afstandsstuk (Figuur 33). Plaats een ring aan elke zijde van de rubberen pakking van het zonnescherm.
13. Draai de bevestigingsbouten van het zonnescherm vast met een torsie van 5 tot 6 N·m.

Belangrijk: **Draai de bevestigingsbouten niet te vast; het zonnescherm zou kunnen barsten.**

Het zonnescherm monteren

Reelmaster 3100- en 3550-machine of Groundsmaster 3500- of 3505-machine

(Alleen vanaf serienummer 400000000)

1. Om het frame goed te kunnen uitlijnen, moet u de frame-uitlijningsbalk bevestigen aan de montagelippen achteraan het zonneschermframe. Gebruik hiervoor 2 flenskopbouten (5/16" x 1¼") zoals wordt afgebeeld in Figuur 34.

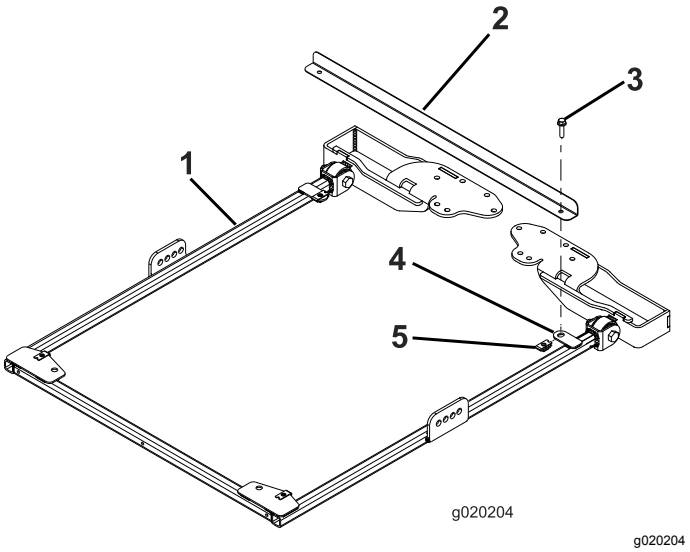

Figuur 34

1. Zonneschermframe
2. Frame-uitlijningsbalk
3. Flenskopbout (5/16" x 1¼")
4. Montagelip
5. Borgmoer

2. Monteer aan beide zijden van het zonneschermframe losjes een steun in het derde gat van de steunbeugel. Gebruik een bout (½" x 2½"), een ring (½") en een flensmoer (½") zoals getoond in Figuur 35.

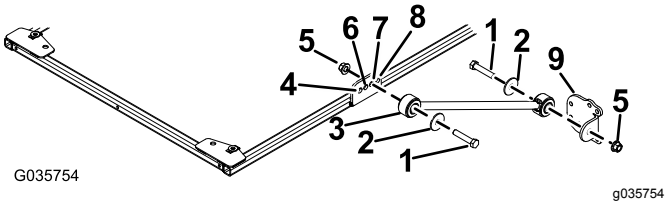

Figuur 35

1. Bout (½" x 2½")
2. Ring (½")
3. Steun
4. Opening aan voorkant
5. Flensmoer (½")
6. Tweede gat
7. Derde gat
8. Opening aan achterkant
9. Steunbeugel

3. Monteer losjes een steunbeugel aan de steunen; gebruik hiervoor een bout (½" x 2½"), een ring (½") en een flensmoer (½"); zie Figuur 35.
4. Plaats de montagebeugels bovenop de rolbeugel van de tractie-eenheid (Figuur 36). Zorg ervoor dat de rolbeugel gecentreerd is in de montagebeugels van de rolbeugel.

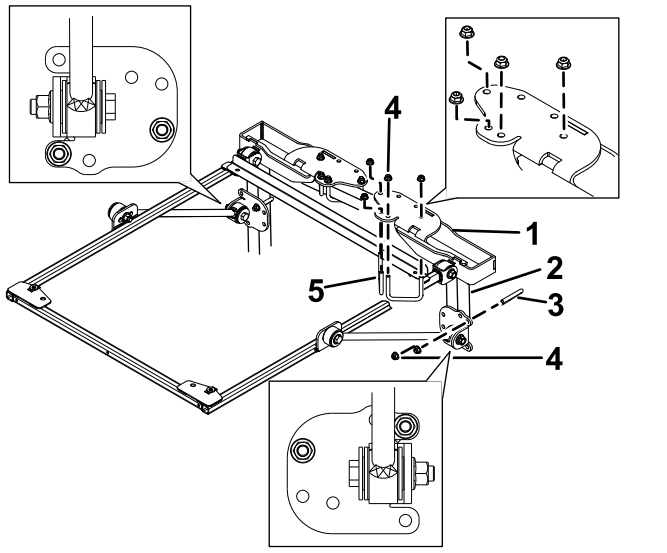

Figuur 36

1. Montagebeugel van rolbeugel
2. Rolbeugelstang
3. U-bout (4")
4. Flensmoer (⅜")
5. U-bout (2¾")

5. Gebruik de bevestigingsgaten in Figuur 36 om de montagebeugels bovenaan de rolbeugel te monteren met 2 U-bouten (2¾") en 4 flensmoeren.
6. Gebruik de bevestigingsgaten in Figuur 36 om de steunbeugels losjes op de rolbeugelstangen te monteren met een U-bout (4") en 2 flensmoeren.
7. Beweeg de steunbeugel naar boven of beneden op de verticale rolbeugelstangen tot het zonneschermframe parallel loopt met de grond.

   Opmerking: Gebruik een waterpas om te controleren of het frame parallel loopt met de grond.

   Opmerking: Gebruik de voorste of achterste bevestigingsgaten in de steunbeugel als u een groter verstelbereik nodig hebt.
8. Draai de flensmoeren van de U-bouten vast om de montagebeugels aan de stangen vast te maken.
9. Draai de overige flensmoeren als volgt vast:
   - Draai de flensmoeren (⅜") vast met een torsie van 41 à 55 N·m.
   - Draai de flensmoeren (½") vast met een torsie van 113 à 141 N·m.
10. Verwijder de flenskopbouten waarmee de frame-uitlijningsbalk aan het frame bevestigd is en neem de uitlijningsbalk weg. Bewaar de bouten om het zonnescherm te monteren.
11. Bij het uitlijnen van de bevestigingsgaten dient u het zonnescherm op het frame te plaatsen zoals wordt getoond in Figuur 37.

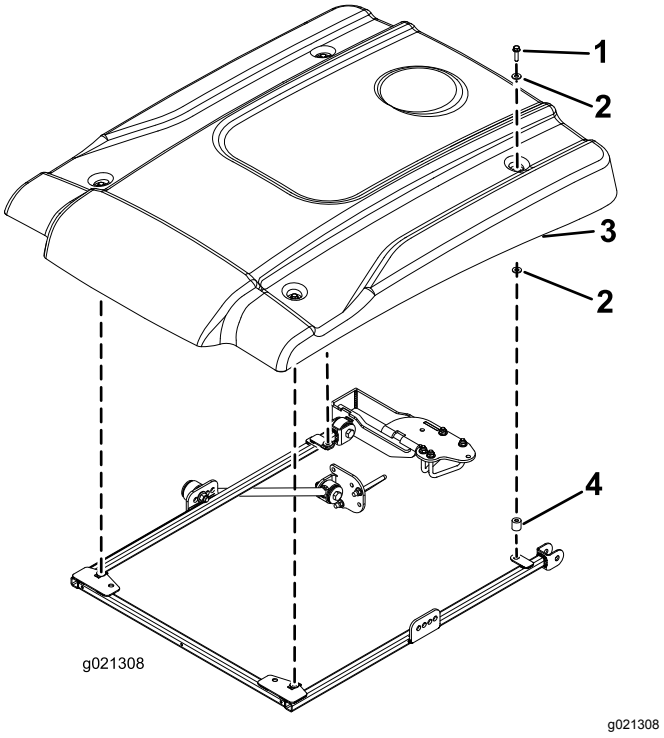

Figuur 37

1. Flenskopbout (5/16" x 1¼")
2. Kleine ring
3. Zonnescherm
4. Afstandsstuk

12. Bevestig de hoeken van het zonnescherm losjes op het frame met een flenskopbout (5/16" x 1-¼") en 2 kleine ringen en een afstandsstuk (Figuur 37). Plaats een ring aan elke zijde van de rubberen pakking van het zonnescherm.
13. Draai de bevestigingsbouten van het zonnescherm vast met een torsie van 5 tot 6 N·m.

    Belangrijk: **Draai de bevestigingsbouten niet te vast; het zonnescherm zou kunnen barsten.**

Gebruiksaanwijzing

De machine transporteren

Als u de machine gaat transporteren, dient u het zonneschermframe met de 2 gaten vooraan (onder het zonnescherm) op een veilige plaats aan de machine vast te maken zodat het niet opvliegt (Figuur 38).

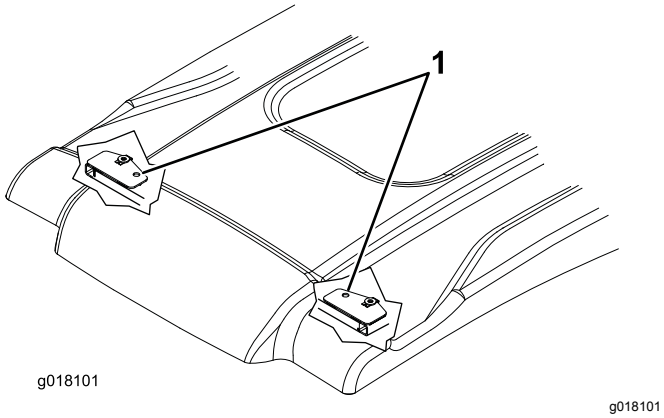

Figuur 38

1. Bevestigingsgaten

Onderhoud

Het bevestigingsmateriaal controleren en vastdraaien.

Na 8 bedrijfsuren het bevestigingsmateriaal controleren en vastdraaien. Daarna regelmatig controleren en vastdraaien.

Het zonnescherm reinigen

Wassen met milde zeep of reinigingsmiddel. Verwijder aangekoekt vuil of ander vreemd materiaal met de blote hand, een zachte doek of een spons.

Opmerking: Sommige reinigingsmiddelen of doeken kunnen het oppervlak van het zonnescherm krassen of beschadigen. Probeer het reinigingsmiddel of de doek op een onopvallende plaats.



Count on it.