Form No. 3408-252 Rev D

Vit eller röd universalsolskärm

Traktorenheterna Groundsmaster® och Reelmaster®

Modellnr 30349

Modellnr 30552

Monteringsanvisningar

VARNING

KALIFORNIEN
Proposition 65 Varning

Den här produkten innehåller en eller flera kemikalier som av den amerikanska delstaten Kalifornien anses orsaka cancer, fosterskador och andra fortplantningsskador.

Säkerhet

Allmänt

Riskkontroll och förebyggande av olyckor har delvis samband med maskinens konstruktion och inställningar, men beror även på uppmärksamhet, ansvarskänsla och utbildning hos den personal som använder, transporterar, underhåller och förvarar maskinen. Felaktigt bruk eller underhåll av maskinen kan leda till livshotande personskador. Följ nedanstående säkerhetsföreskrifter för att minska risken för personskador som kan innebära livsfara.

Före användning

1. Läs innehållet i *monteringsanvisningarna* innan du monterar solskärmen och kontrollera att du har förstått allt.
2. Håll alla skydd, skyddsanordningar och dekaler på plats. Om något skydd, någon säkerhetsanordning eller dekal är trasig, oläslig eller skadad ska denna repareras eller bytas ut innan maskinen används.
3. Försök inte att svetsa, skära i, borra eller på annat sätt ändra eller ta bort störtbågen.
4. Dra åt eventuella lösa muttrar, bultar eller skruvar för att säkerställa att maskinen är säker att köra.

Under körning

1. Var mycket försiktig när du arbetar nära staket, diken och på sluttningar.
2. Var mycket uppmärksam på utrymmen ovanför dig (dvs. grenar, dörrar, elektriska sladdar) innan du kör under ett föremål och vidrör dem inte.
3. Fäll ned solskärmen och fäst den väl när maskinen ska transporteras.
4. Använd hörselskydd när du kör alla maskiner med en solskärm.

Underhåll och service

1. Sänk redskapet, stäng av motorn, koppla in parkeringsbromsen och ta ut nyckeln innan maskinen servas eller justeras.
2. Se till att maskinen är säker att köra genom att dra åt alla muttrar, bultar och skruvar.
3. Använd ögonskydd när du installerar solskärmen.
4. Byt ut skadade solskärmar. De får inte repareras eller modifieras.
5. Använd rätt typ av stöd, hissverksanordningar och domkrafter när du ska montera solskärmen eller utföra service. Om solskärmen inte stöttas upp korrekt kan den flytta sig eller falla ned, vilket kan leda till personskador.
6. Köp alltid Toro-originalreservdelar och -tillbehör för att säkerställa optimal prestanda och säkerhet. Det kan medföra fara att använda reservdelar och tillbehör från andra tillverkare. Sådan användning kan göra att garantin från Toro upphör att gälla.

© 2017—The Toro® Company
8111 Lyndale Avenue South
Bloomington, MN 55420

Registrera din produkt på www.Toro.com.

CE

Översättning av originalet (SV)
Tryckt i USA
Med ensamrätt

3408-252 D

Säkerhets- och instruktionsdekaler

Det finns dekaler med säkerhetsanvisningar och instruktioner på solskärmen. Om någon av dekalerna blir oläslig eller skadas ska en ny dekal monteras.



decal98-4387

98-4387

1. Varning – bär hörselskydd.

Montering

Lösa delar

Använd diagrammet nedan för att kontrollera att alla delar finns med.

Beskrivning	Antal	Användning
Inga delar krävs	–	Förbereda maskinen.
Ramanordning	1	Montera solskärmen på Groundsmaster 5900.
Vänster monteringsfäste till vältskydd	1	
Höger monteringsfäste till vältskydd	1	
Stag	2	
Vänster stag till fäste	1	
Höger stag till fäste	1	
Vänster stag till fäste	1	
Höger stag till fäste	1	
Skruv (½ x 2½")	4	
Stor bricka	4	
Flänsmutter (½")	4	
Monteringsfäste till vältskydd	2	
U-bult (4 tum)	6	
Flänsmutter (⅜")	12	
Solskärm	1	
Flänsskruv (5/16 x 1¼")	4	
Liten bricka	8	
Raminriktningsstång	1	

Beskrivning	Antal	Användning
Skruv (¾ x 4")	2	
Mutter (¾")	2	
Bricka (13/16 x 1½")	4	
Vänster monteringsfäste till vältskydd	1	
Höger monteringsfäste till vältskydd	1	
Stag	2	
Vänster stag till fäste	1	
Höger stag till fäste	1	
Skruv (½ x 2½")	4	Montera solskärmen på Groundsmaster 3280.
Stor bricka	4	
Flänsmutter (½")	4	
U-bult (2 3/4 tum)	6	
Flänsmutter (⅜")	12	
Solskärm	1	
Flänsskruv (5/16 x 1¼")	4	
Liten bricka	8	
Raminriktningsstång	1	
Skruv (¾ x 4")	2	
Mutter (¾")	2	
Bricka (13/16 x 1½")	4	
Ramanordning	1	
Vänster monteringsfäste till vältskydd	1	
Höger monteringsfäste till vältskydd	1	
Stag	2	
Vänster stag till fäste	1	
Höger stag till fäste	1	
Skruv (½ x 2½")	4	Montera solskärmen på Groundsmaster 360 eller 7200.
Stor bricka	4	
Flänsmutter (½")	4	
Monteringsfästen till vältskydd	2	
U-bult (2 3/4 tum)	6	
Flänsmutter (⅜")	12	
Solskärm	1	
Flänsskruv (5/16 x 1¼")	4	
Liten bricka	8	
Raminriktningsstång	1	

Beskrivning	Antal	Användning
Skruv (¾ x 4")	2	Montera solskärmen på Groundsmaster 4000 eller Reelmaster 3555 och 3575.
Mutter (¾")	2	
Bricka (13/16 x 1½")	4	
Ramanordning	1	
Vänster monteringsfäste till vältskydd	1	
Höger monteringsfäste till vältskydd	1	
Stag	2	
Vänster stag till fäste	1	
Höger stag till fäste	1	
Skruv (½ x 2½")	4	
Stor bricka	4	
Flänsmutter (½")	4	
Monteringsfästen till vältskydd	2	
U-bult (2 3/4 tum)	4	
U-bult (4")	2	
Flänsmutter (⅜")	12	
Solskärm	1	
Flänsskruv (5/16 x 1¼")	2	
Flänsskruv (5/16 x 2¼")	4	
Liten bricka	8	
Distansbricka	4	
Raminriktningsstång	1	
Skruv (¾ x 4")	2	Montera solskärmen på Groundsmaster 4500 och 4700 eller Reelmaster 6700 och 7000.
Mutter (¾")	2	
Bricka (13/16 x 1½")	4	
Ramanordning	1	
Vänster monteringsfäste till vältskydd	1	
Höger monteringsfäste till vältskydd	1	
Vänster monteringsfäste till vältskydd (från satsen 136–1830)	1	
Höger monteringsfäste till vältskydd (från satsen 136–1830)	1	
Stag	2	
Vänster stag till fäste	1	
Höger stag till fäste	1	
Skruv (½ x 2½")	4	
Stor bricka	4	
Flänsmutter (½")	4	
Monteringsfästen till vältskydd	2	
U-bult (2 3/4 tum)	4	
U-bult (4")	2	
U-bult (3 1/2 × 5 tum från satsen 136-1830)	4	
U-bult (4 1/2 × 3 tum från satsen 136-1830)	4	
Flänsmutter (⅜")	12	
Solskärm	1	
Flänsskruv (5/16 x 1¼")	4	
Liten bricka	8	
Raminriktningsstång	1	

Beskrivning	Antal	Användning
Ramanordning	1	Montera solskärmen på Reelmaster 5010 eller Groundsmaster 4300.
Vänster monteringsfäste till vältskydd	1	
Höger monteringsfäste till vältskydd	1	
Stag	2	
Vänster stag till fäste	1	
Höger stag till fäste	1	
Skruv (½ x 2½")	4	
Stor bricka	4	
Flänsmutter (½")	4	
Monteringsfästen till vältskydd	2	
U-bult (2 3/4 tum)	6	
Flänsmutter (⅜")	12	
Solskärm	1	
Flänsskruv (5/16 x 1¼")	4	
Liten bricka	8	
Raminriktningsstång	1	
Ramanordning	1	Montera solskärmen på Groundsmaster 3100 och 3550 eller Reelmaster 3500 och 3505.
Vänster monteringsfäste till vältskydd	1	
Höger monteringsfäste till vältskydd	1	
Stag	2	
Vänster stag till fäste	1	
Höger stag till fäste	1	
Skruv (½ x 2½")	4	
Stor bricka	4	
Flänsmutter (½")	4	
U-bult (2 3/4 tum)	4	
Flänsmutter (⅜")	12	
Solskärm	1	
Flänsskruv (5/16 x 1¼")	4	
Liten bricka	8	
Raminriktningsstång	1	
U-bult (4")	2	

Förbereda maskinen

1. Parkera maskinen på en plan yta.
2. Sänk ned klippenheterna och koppla in parkeringsbromsen.
3. Stäng av motorn och ta ut nyckeln.

Montera solskärmen

Groundsmaster 5900

1. Raminriktningsstången ska fästas på monteringstapparna på den bakre delen av solskärmens ram med två flänsskruvar (5/16 × 1 1/4 tum) enligt Figur 1 så att ramen riktas in på rätt sätt.

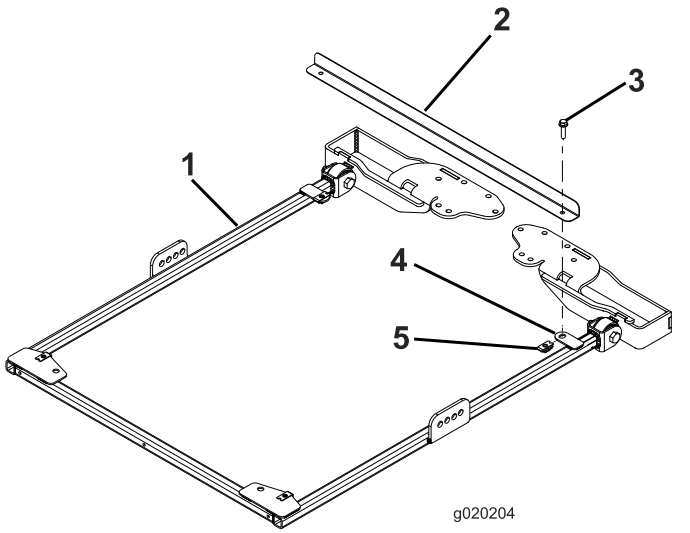

Figur 1

1. Solskärmsram
2. Raminriktningsstång
3. Flänsskruv (5/16 x 1¼")
4. Monteringstapp
5. Fästmutter

2. Fäst ett stag löst på båda sidorna om solskärmsramen i staget till fästets andra hål med en skruv (½ × 2½"), en bricka (½") och en flänsmutter (½") enligt Figur 2.

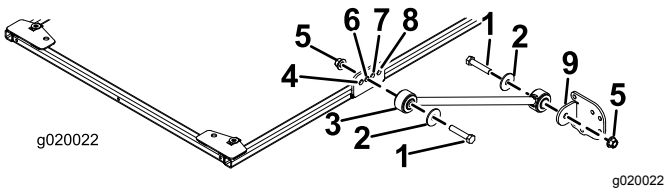

Figur 2

1. Skruv (½ x 2½")
2. Bricka (½")
3. Stag
4. Främre hålet
5. Flänsmutter (½")
6. Andra hålet
7. Tredje hålet
8. Bakre hålet
9. Stag till fäste

3. Fäst ett stag till fästet löst på varje stag med en skruv (½ × 2½"), en bricka (½") och en flänsmutter (½") enligt Figur 2.

4. Sätt monteringsfästena till vältskyddet på traktorenhetens störtbåge (Figur 3).

   Obs: Kontrollera att störtbågen sitter mitt på monteringsfästena.

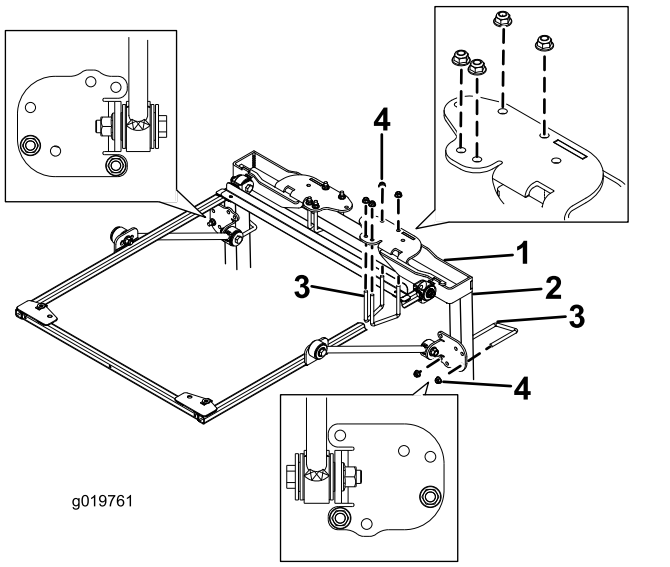

Figur 3

1. Monteringsfäste till vältskydd
2. Störtbågsstolpe
3. U-bult (4")
4. Flänsmutter (⅜")

5. Använd monteringshålen som visas i Figur 3 och montera vältskyddets fästen ovanpå störtbågen med två U-bultar (4 tum) och fyra flänsmuttrar.
6. Använd monteringshålen som visas i Figur 3 och fäst stagen till fästena löst på störtbågsstolparna med en U-bult (4 tum) och två flänsmuttrar.
7. Flytta staget till fästena upp eller ned på de vertikala störtbågsstolparna tills solskärmsramen sitter parallellt med golvet.

   Obs: Kontrollera att ramen sitter parallellt med marken med ett vattenpass.

   Obs: Använd de främre och bakre monteringshålen på staget till fästena om det krävs mer justerbarhet.
8. Dra åt U-bultens flänsmuttrar så att monteringsfästena fästs på stolparna.
9. Dra åt alla kvarvarande flänsmuttrar enligt nedan.
   - Dra åt flänsmuttrarna (⅜") till 41–55 N·m.
   - Dra åt flänsmuttrarna (½") till 113–141 N·m.
10. Ta bort flänsskruvarna som fäster raminriktningsstången på ramen och ta bort inriktningsstången. Spara skruvarna till monteringen av solskärmen.
11. Sätt solskärmen på ramen i enlighet med Figur 4 och rikta samtidigt in monteringshålen.

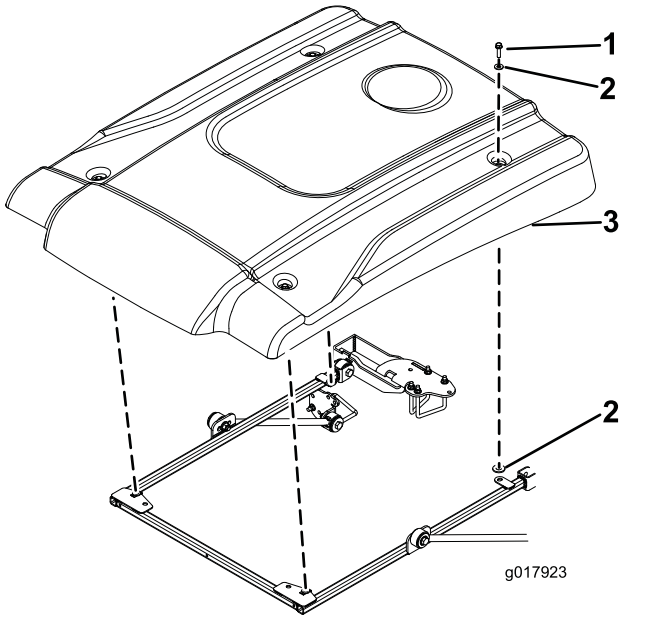

Figur 4

1. Flänsskruv (5/16 x 1¼")
2. Liten bricka
3. Solskärm

12. Montera solskärmens hörn löst på ramen med en flänsskruv (5/16 × 1¼") och två små brickor (Figur 4).

    Obs: Placera en bricka på var sida om solskärmens gummihylsa.

13. Dra åt solskärmens fästskruvar till 5–6 N·m.

    Viktigt: **Dra inte åt monteringsskruvarna för hårt eftersom solskärmen då kan spricka.**

Montera solskärmen

Groundsmaster 3280

1. Raminriktningsstången ska fästas på monteringstapparna på den bakre delen av solskärmens ram med två flänsskruvar (5/16 × 1 1/4 tum) enligt Figur 5 så att ramen riktas in på rätt sätt.

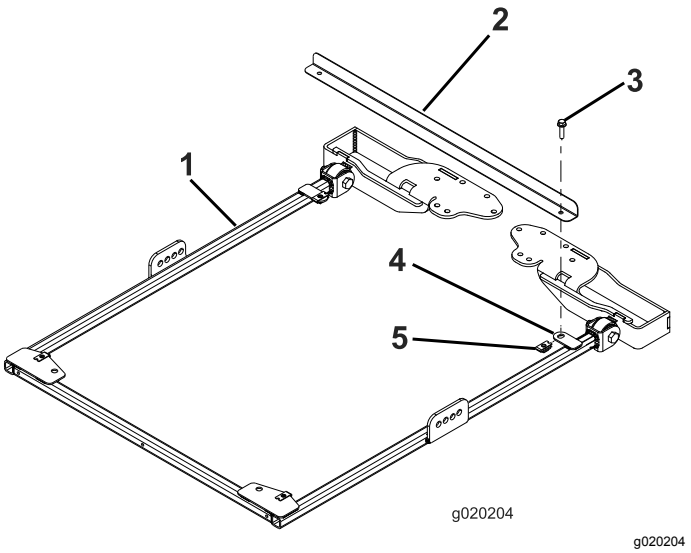

Figur 5

1. Solskärmsram
2. Raminriktningsstång
3. Flänsskruv (5/16 x 1¼")
4. Monteringstapp
5. Fästmutter

2. Ta bort hårnålssprintarna och de två tapparna när störtbågen är i det övre läget (Figur 6).

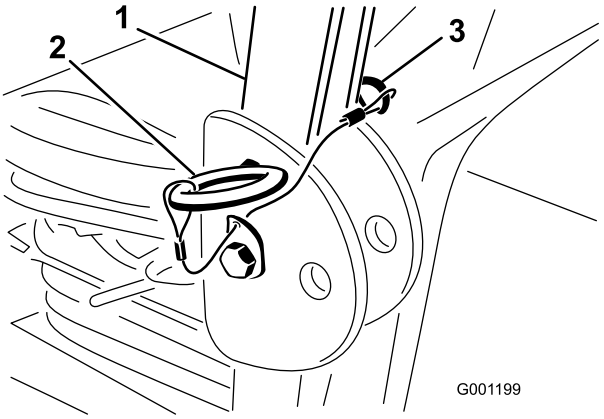

Figur 6

1. Störtbåge
2. Tapp
3. Hårnålssprint

3. Sätt en bricka (13/16 × 1½") på varje skruv (3/4 × 4") enligt Figur 7.

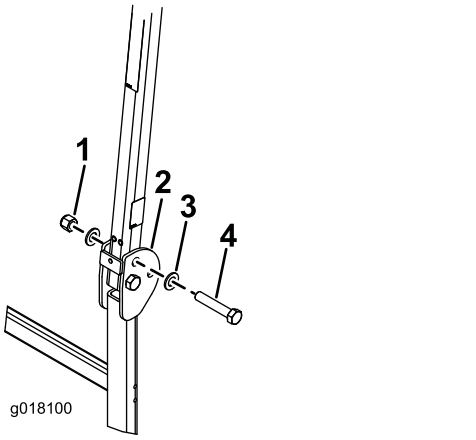

g018100

Figur 7

1. Mutter (¾")
2. Störtbåge
3. Bricka (13/16 × 1½")
4. Skruv (¾")

4. Montera skruvarna och brickorna i hålen som stiften togs bort från (Figur 7).
5. Montera en till bricka på varje skruv och fäst med muttrar (¾") enligt Figur 7. Dra åt muttrarna till 323–396 N·m.
6. Dra åt vältskyddets axelbult (Figur 7) till 91–113 N·m så att störtbågen och solskärmen inte hoppar.
7. Fäst ett stag löst på båda sidorna om solskärmsramen i staget till fästets andra hål med en skruv (½ × 2½"), en bricka (½") och en flänsmutter (½") enligt Figur 8.

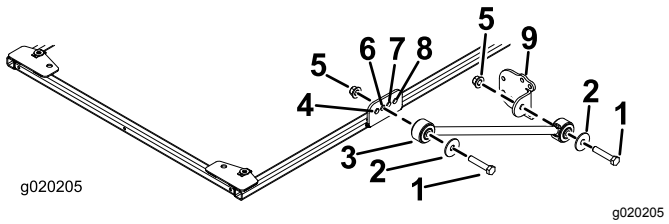

g020205

Figur 8

1. Skruv (½ x 2½")
2. Bricka (½")
3. Stag
4. Främre hålet
5. Flänsmutter (½")
6. Andra hålet
7. Tredje hålet
8. Bakre hålet
9. Stag till fäste

8. Fäst ett stag till fästet löst på varje stag med en skruv (½ × 2½"), en bricka (½") och en flänsmutter (½") enligt Figur 8.
9. Sätt monteringsfästena till vältskyddet på traktorenhetens störtbåge (Figur 9).

   Obs: Kontrollera att störtbågen sitter mitt på monteringsfästena till vältskyddet.

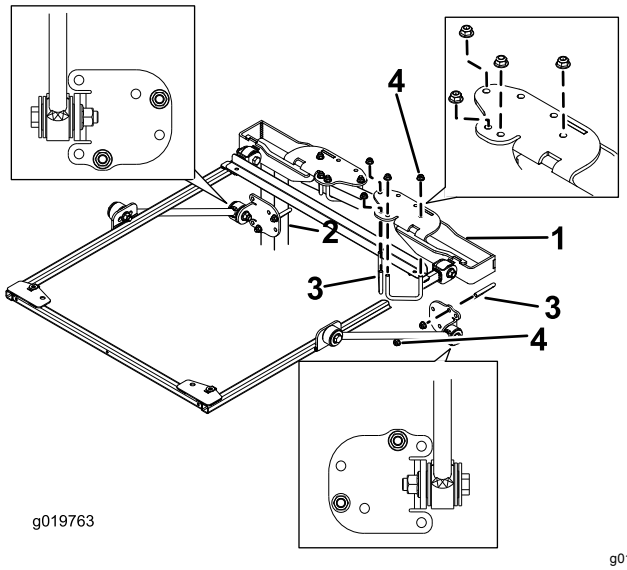

g019763

Figur 9

1. Monteringsfäste till vältskydd
2. Störtbågsstolpe
3. U-bult (2 3/4 tum)
4. Flänsmutter (3/8 tum)

10. Använd monteringshålen som visas i Figur 9 och montera vältskyddets fästen ovanpå störtbågen med två U-bultar (2 3/4 tum) och fyra flänsmuttrar.
11. Använd monteringshålen som visas i Figur 9 och fäst stagen till fästena löst på störtbågsstolparna med en U-bult (2 3/4 tum) och två flänsmuttrar.
12. Flytta stagen till fästena upp eller ned på de vertikala störtbågsstolparna tills solskärmsramen sitter parallellt med marken. Dra sedan åt U-bultens flänsmuttrar så att monteringsfästena fästs på stolparna.

    Obs: Kontrollera att ramen sitter parallellt med marken med ett vattenpass.

    Obs: Använd de främre och bakre monteringshålen på staget till fästena om du behöver mer justerbarhet.
13. Dra åt alla kvarvarande flänsmuttrar enligt nedan.
    - Dra åt flänsmuttrarna (⅜") till 41–55 N·m.
    - Dra åt flänsmuttrarna (½") till 113–141 N·m.
14. Ta bort flänsskruvarna som fäster raminriktningsstången på ramen och ta bort inriktningsstången. Spara skruvarna till monteringen av solskärmen.

15. Sätt solskärmen på ramen i enlighet med Figur 10 och rikta samtidigt in monteringshålen.

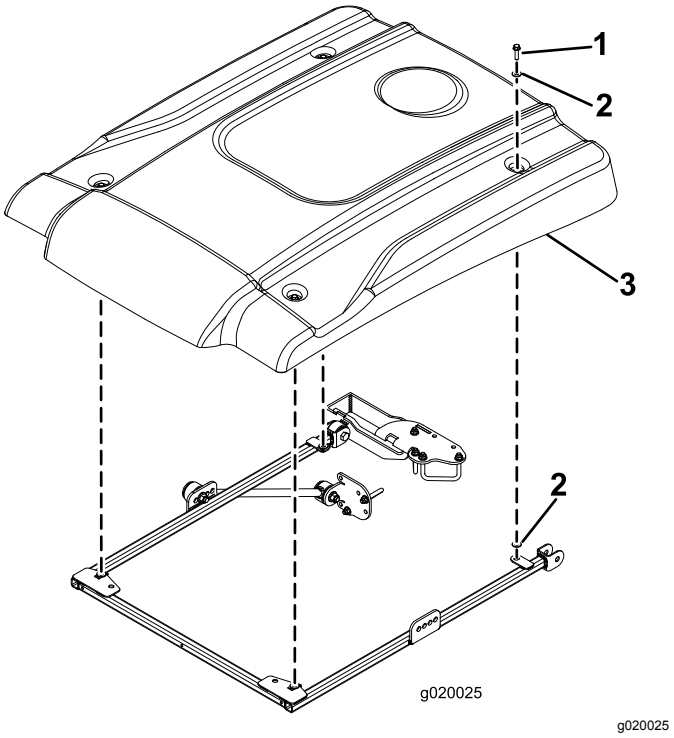

g020025

Figur 10

1. Flänsskruv (5/16 x 1¼")
2. Liten bricka
3. Solskärm

16. Montera solskärmens hörn löst på ramen med en flänsskruv (5/16 × 1¼") och två små brickor (Figur 10). Placera en bricka på var sida om solskärmens gummihylsa.
17. Dra åt solskärmens fästskruvar till 5–6 N·m.

Viktigt: **Dra inte åt monteringsskruvarna för hårt eftersom solskärmen då kan spricka.**

Montera solskärmen

Groundsmaster 360 eller 7200

1. Raminriktningsstången ska fästas på monteringstapparna på den bakre delen av solskärmens ram med två flänsskruvar (5/16 × 1 1/4 tum) enligt Figur 11 så att ramen riktas in på rätt sätt.

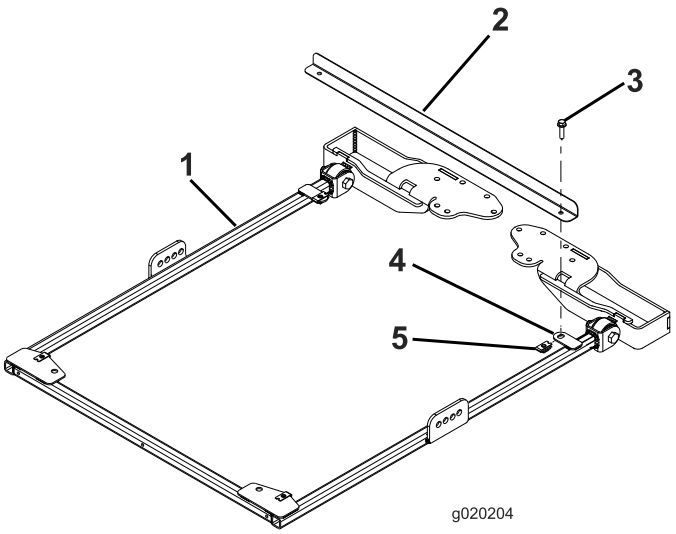

g020204

Figur 11

1. Solskärmsram
2. Raminriktningsstång
3. Flänsskruv (5/16 x 1¼")
4. Monteringstapp
5. Fästmutter

2. Ta bort hårnålssprintarna och de två tapparna när störtbågen är i det övre läget (Figur 12).

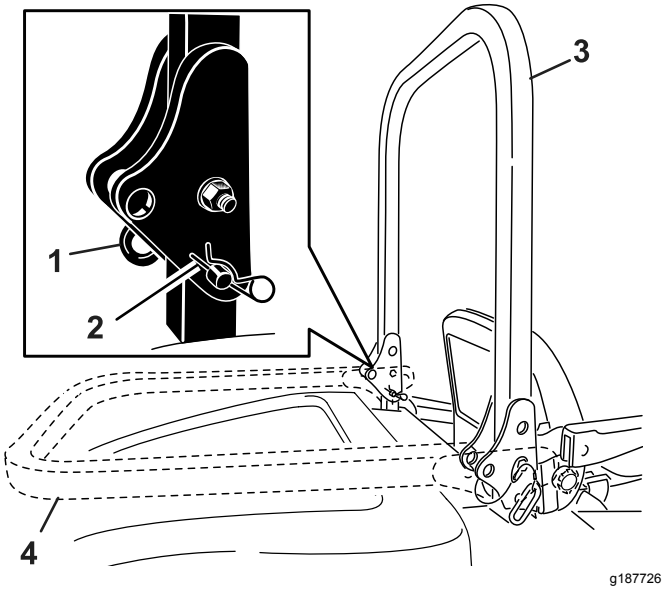

Figur 12

1. Tapp
2. Hårnålssprint
3. Störtbåge (upphöjt läge)
4. Störtbåge (nedsänkt läge)

3. Sätt en bricka (13/16 × 1½") på varje skruv (3/4 × 4") enligt Figur 13.

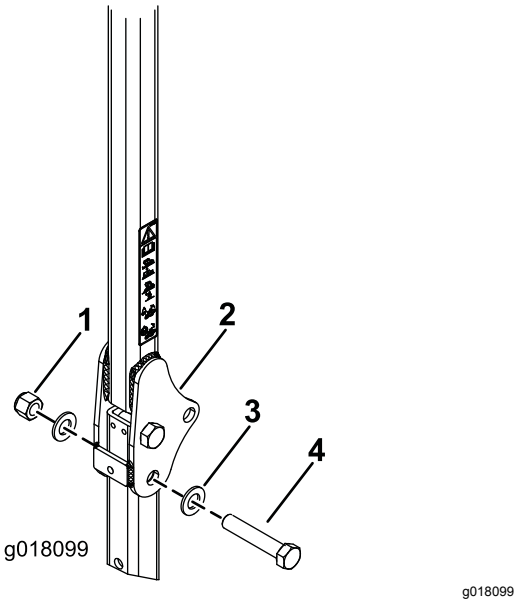

Figur 13

1. Mutter (¾")
2. Störtbåge
3. Bricka (13/16 × 1½")
4. Skruv (¾")

4. Montera skruvarna och brickorna i hålen som stiften togs bort från (Figur 13).
5. Montera en till bricka på varje skruv och fäst med muttrar (¾") enligt Figur 13. Dra åt muttrarna till 323–396 N·m.
6. Dra åt vältskyddets axelbult (Figur 13) till 91–113 N·m så att störtbågen och solskärmen inte hoppar.
7. Fäst ett stag löst på båda sidorna om solskärmsramen i staget till fästets andra hål med en skruv (½ × 2½"), en bricka (½") och en flänsmutter (½") enligt Figur 14.

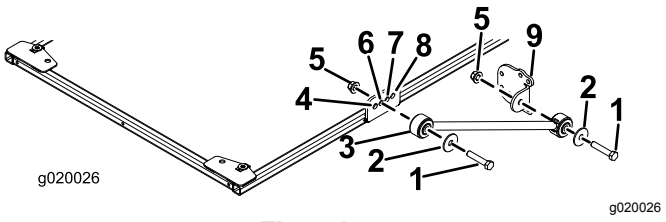

Figur 14

1. Skruv (½ x 2½")
2. Bricka (½")
3. Stag
4. Främre hålet
5. Flänsmutter (½")
6. Andra hålet
7. Tredje hålet
8. Bakre hålet
9. Stag till fäste

8. Fäst ett stag till fästet löst på varje stag med en skruv (½ × 2½"), en bricka (½") och en flänsmutter (½") enligt Figur 14.
9. Sätt monteringsfästena till vältskyddet på traktorenhetens störtbåge (Figur 15).

   Obs: Kontrollera att störtbågen sitter mitt på monteringsfästena till vältskyddet.

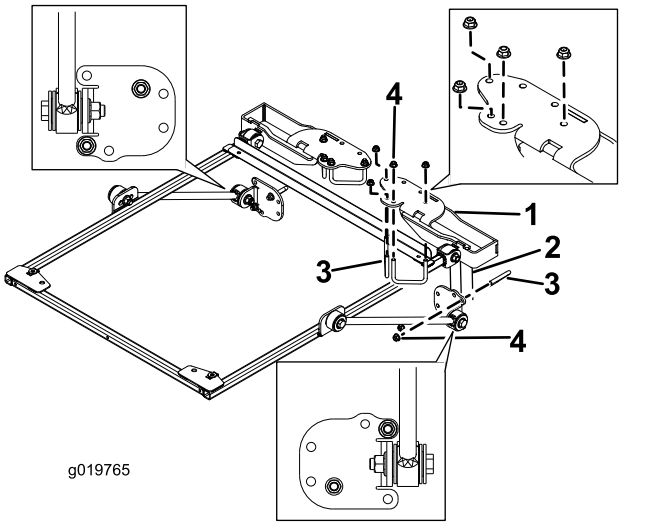

Figur 15

1. Monteringsfäste till vältskydd
2. Störtbågsstolpe
3. U-bult (2 3/4 tum)
4. Flänsmutter (3/8 tum)

10. Använd monteringshålen som visas i Figur 15 och montera fästena ovanpå störtbågen med två U-bultar (2 3/4 tum) och fyra flänsmuttrar.
11. Använd monteringshålen som visas i Figur 15 och fäst stagen till fästena löst på störtbågsstolparna med en U-bult (2 3/4 tum) och två flänsmuttrar.
12. Flytta stagen till fästena upp eller ned på de vertikala störtbågsstolparna tills solskärmsramen sitter parallellt med golvet. Kontrollera att ramen sitter parallellt med marken med ett vattenpass. Dra sedan åt U-bultens flänsmuttrar så att monteringsfästena fästs på stolparna.

    Obs: Använd de främre och bakre monteringshålen på staget till fästena om du behöver mer justerbarhet.
13. Dra åt alla kvarvarande flänsmuttrar enligt nedan.
    - Dra åt flänsmuttrarna (⅜") till 41–55 N·m.
    - Dra åt flänsmuttrarna (½") till 113–141 N·m.
14. Ta bort flänsskruvarna som fäster raminriktningsstången på ramen och ta bort inriktningsstången. Spara skruvarna till monteringen av solskärmen.

15. Sätt solskärmen på ramen i enlighet med Figur 16 och rikta samtidigt in monteringshålen.

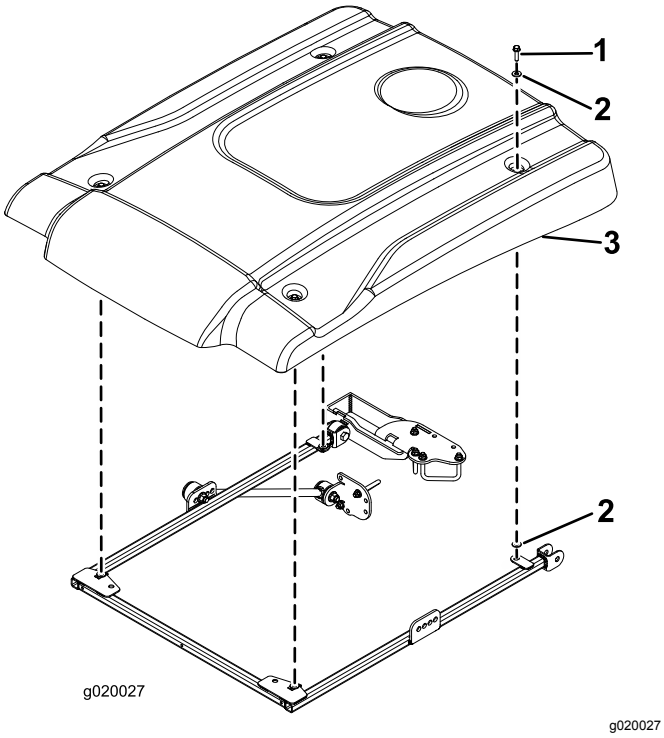

Figur 16

1. Flänsskruv (5/16 x 1¼")
2. Liten bricka
3. Solskärm

16. Montera solskärmens hörn löst på ramen med en flänsskruv (5/16 × 1¼") och två små brickor (Figur 16). Placera en bricka på var sida om solskärmens gummihylsa.
17. Dra åt solskärmens fästskruvar till 5–6 N·m.

   Viktigt: **Dra inte åt monteringsskruvarna för hårt eftersom solskärmen då kan spricka.**

Montera solskärmen

Groundsmaster 4000 eller Reelmaster 3555 och 3575

1. Raminriktningsstången ska fästas på monteringstapparna på den bakre delen av solskärmens ram med två flänsskruvar (5/16 × 1 1/4 tum) enligt Figur 17 så att ramen riktas in på rätt sätt.

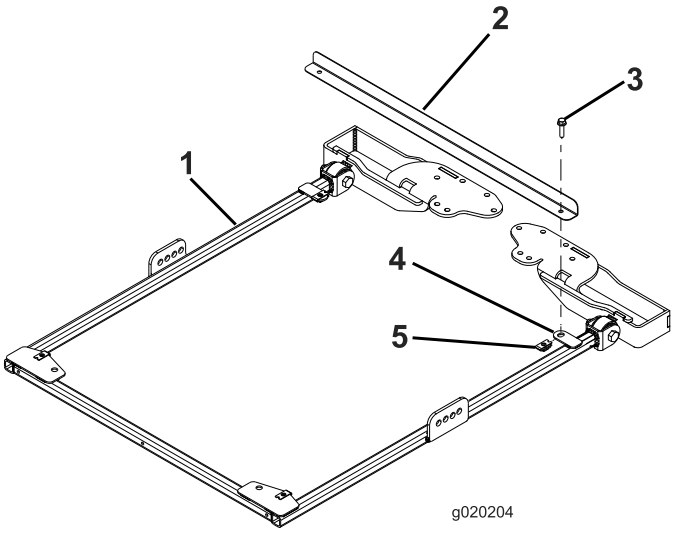

Figur 17

1. Solskärmsram
2. Raminriktningsstång
3. Flänsskruv (5/16 x 1¼")
4. Monteringstapp
5. Fästmutter

2. Gå till steg 7 för modell 03820 och 03821. För andra modeller tar du bort hårnålssprintarna och de två tapparna när störtbågen är i det övre läget (Figur 18).

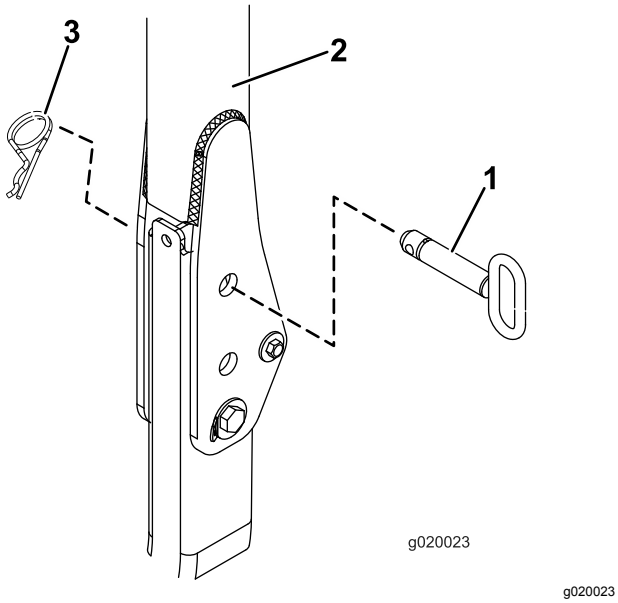

Figur 18

1. Tapp
2. Störtbåge
3. Hårnålssprint

3. Sätt en bricka (13/16 × 1½") på varje skruv (3/4 × 4") enligt Figur 19.

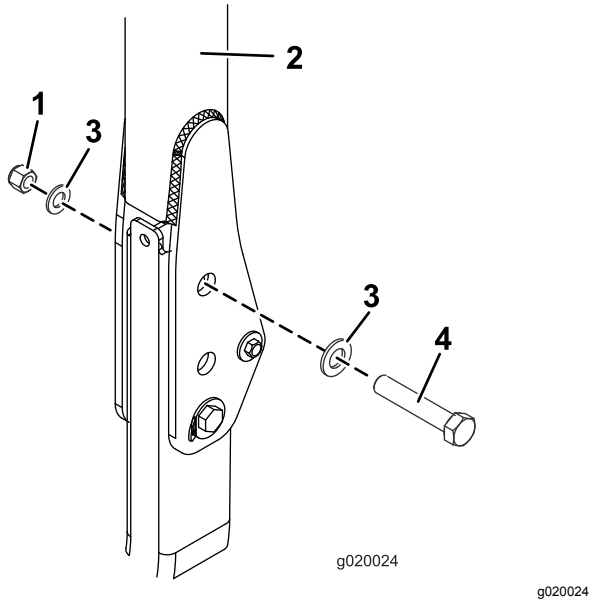

Figur 19

1. Mutter (¾")
2. Störtbåge
3. Bricka (13/16 × 1½")
4. Skruv (¾")

4. Montera skruvarna och brickorna i hålen som stiften togs bort från (Figur 19).
5. Montera en till bricka på varje skruv och fäst med en mutter (¾") enligt Figur 19. Dra åt muttrarna till 323–396 N·m.
6. Dra åt vältskyddets axelbult (Figur 19) till 91–113 N·m så att störtbågen och solskärmen inte hoppar.
7. Fäst ett stag löst på stagen till fästena på båda sidorna på solskärmsramen på följande sätt:
   - Fäst ett stag löst på båda sidorna om solskärmsramen i stagen till fästenas **bakre** hål för modellerna 03820, 03821, 30604, 30605, 30608 och 30609 med en skruv (½ × 2½"), en bricka (½") och en flänsmutter (½") enligt Figur 20.
   - Fäst ett stag löst på båda sidorna om solskärmsramen i stagen till fästenas**andra hål** för modellerna 30446, 30446N, 30447 och 30447N med en skruv (½ × 2½"), en bricka (½") och en flänsmutter (½") enligt Figur 21.

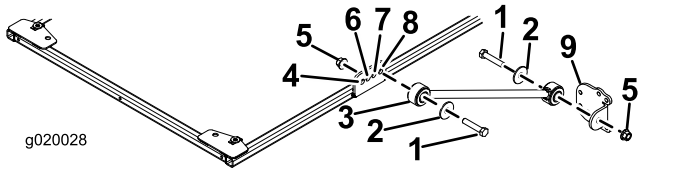

Figur 20

Modeller: 03820, 03821, 30604, 30605, 30608 och 30609.

1. Skruv (½ x 2½")
2. Bricka (½")
3. Stag
4. Främre hålet
5. Flänsmutter (½")
6. Andra hålet
7. Tredje hålet
8. Bakre hålet
9. Stag till fäste

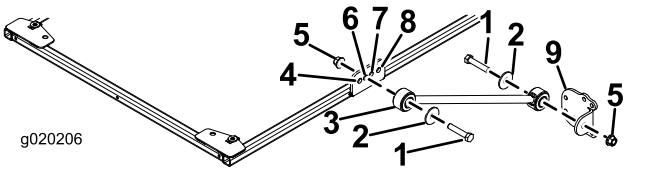

Figur 21

Modellerna 30446, 30446N, 30447 och 30447N

1. Skruv (½ x 2½")
2. Bricka (½")
3. Stag
4. Främre hålet
5. Flänsmutter (½")
6. Andra hålet
7. Tredje hålet
8. Bakre hålet
9. Stag till fäste

8. Fäst ett stag till fästet löst på varje stag med en skruv (½ × 2½"), en bricka (½") och en flänsmutter (½") enligt Figur 20.
9. Sätt monteringsfästena till vältskyddet på traktorenhetens störtbåge (Figur 22). Kontrollera

att störtbågen sitter mitt på monteringsfästena till vältskyddet.

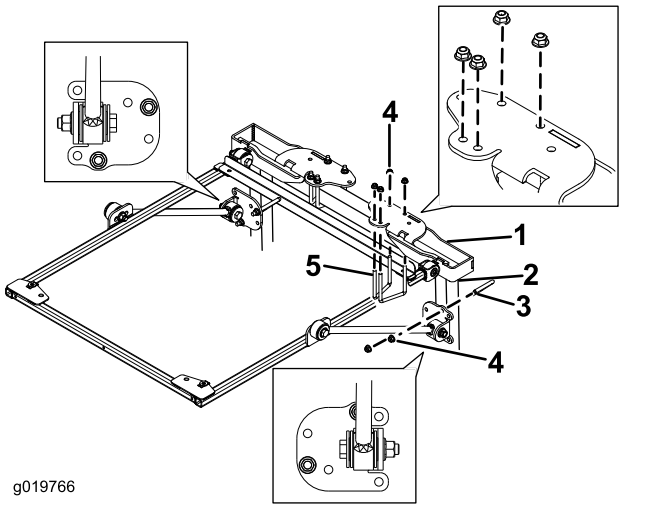

Figur 22

1. Monteringsfäste till vältskydd
2. Störtbågsstolpe
3. U-bult (4")
4. Flänsmutter (⅜")
5. U-bult (2 3/4 tum)

10. Använd monteringshålen som visas i Figur 22 och montera vältskyddets fästen ovanpå störtbågen med två U-bultar (2 3/4 tum) och fyra flänsmuttrar.
11. Använd monteringshålen som visas i Figur 22 och fäst stagen till fästena löst på störtbågsstolparna med en U-bult (4 tum) och två flänsmuttrar.
12. Flytta staget till fästena upp eller ned på de vertikala störtbågsstolparna tills solskärmsramen sitter parallellt med golvet.

    Obs: Kontrollera att ramen sitter parallellt med marken med ett vattenpass.

    Obs: Använd de främre monteringshålen på stagen till fästet om du behöver mer justeringsbarhet.
13. Dra åt U-bultens flänsmuttrar så att monteringsfästena fästs på stolparna.
14. Dra åt alla kvarvarande flänsmuttrar enligt nedan.
    - Dra åt flänsmuttrarna (⅜") till 41–55 N·m.
    - Dra åt flänsmuttrarna (½") till 113–141 N·m.
15. Ta bort flänsskruvarna som fäster raminriktningsstången på ramen och ta bort inriktningsstången.
16. Sätt solskärmen på ramen i enlighet med Figur 23 och rikta samtidigt in monteringshålen.

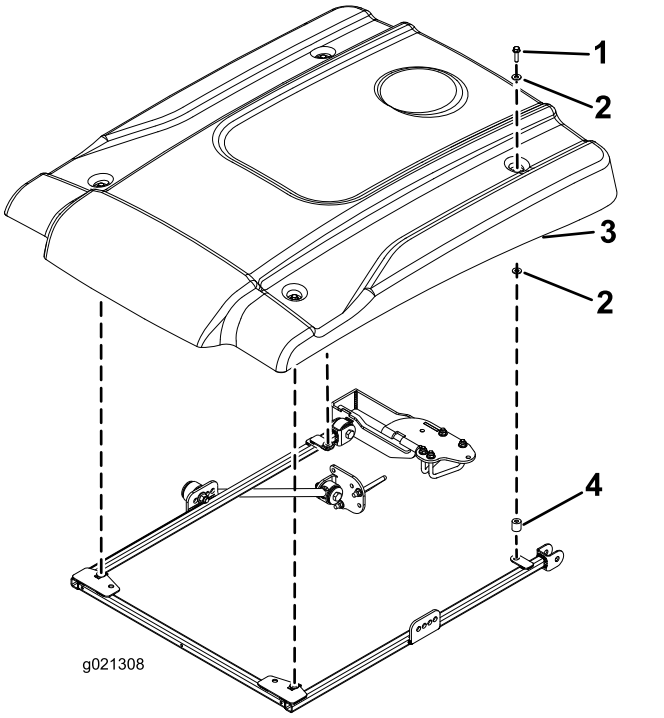

Figur 23

1. Flänsskruv (5/16 x 2¼")
2. Liten bricka
3. Solskärm
4. Distansbricka

17. Montera solskärmens hörn löst på ramen med en flänsskruv (5/16 × 2¼"), två små brickor och en distansbricka (Figur 23). Placera en bricka på var sida om solskärmens gummihylsa. Placera distansbrickan mellan den nedre lilla brickan och ramen.
18. Dra åt solskärmens fästskruvar till 5–6 N·m.

    Viktigt: **Dra inte åt monteringsskruvarna för hårt eftersom solskärmen då kan spricka.**

Montera solskärmen

Groundsmaster 4500 och 4700 eller Reelmaster 6700 och 7000

Viktigt: **Monteringssatsen (artikelnr 136-1830) krävs för Groundsmaster 4500 och 4700 med serienummer 400000001 och högre.**

1. Raminriktningsstången ska fästas på monteringstapparna på den bakre delen av solskärmens ram med två flänsskruvar (5/16 × 1 1/4 tum) enligt Figur 24 så att ramen riktas in på rätt sätt.

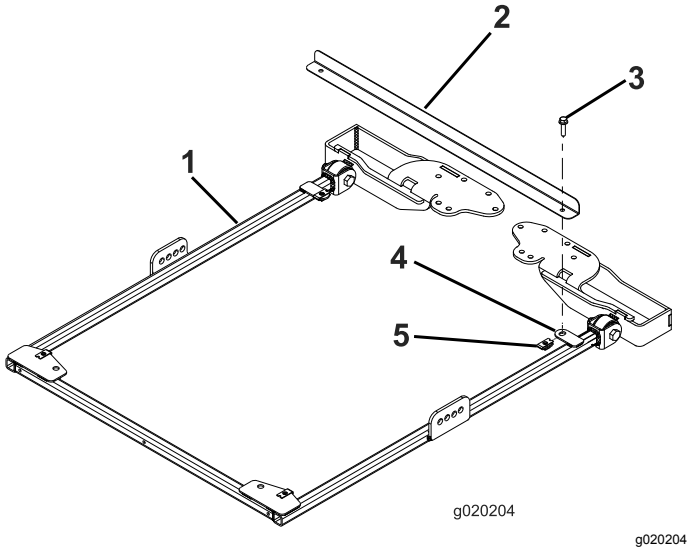

Figur 24

1. Solskärmsram
2. Raminriktningsstång
3. Flänsskruv (5/16 x 1¼")
4. Monteringstapp
5. Fästmutter

2. Fortsätt enligt nedanstående för Groundsmaster 4500 och 4700 med serienummer 400000001 och högre. Gå vidare till steg 3 för alla andra maskiner.

   A. Ta bort hårnålssprinten och tappen när störtbågen är i det övre läget

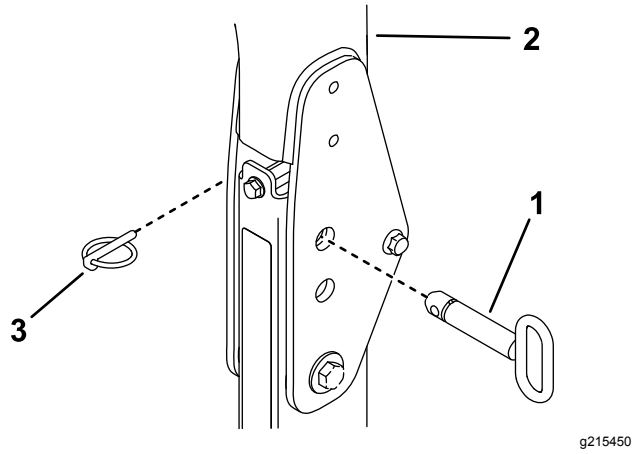

Figur 25

1. Hårnålssprint
2. Störtbåge
3. Tapp

   B. Sätt en bricka (13/16 × 1½") på varje skruv (3/4 × 4") enligt Figur 26.

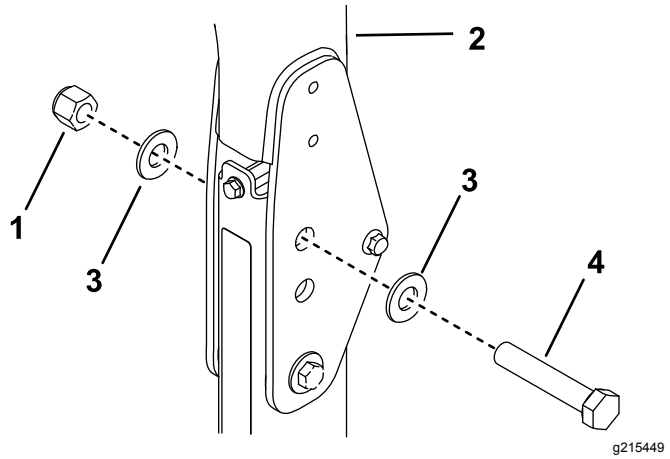

Figur 26

1. Mutter (¾")
2. Störtbåge
3. Bricka (13/16 × 1½")
4. Skruv (¾")

   C. Montera skruvarna och brickorna i hålen som stiften togs bort från (Figur 26).

   D. Montera en till bricka på varje skruv och fäst med en mutter (3/4 tum) enligt Figur 26.

   E. Dra åt vältskyddets axelbult till 91–113 N·m så att störtbågen och solskärmen inte hoppar.

3. Fäst ett stag löst på båda sidorna om solskärmsramen i staget till fästets andra hål med en skruv (½ × 2½"), en bricka (½") och en flänsmutter (½") enligt Figur 27.

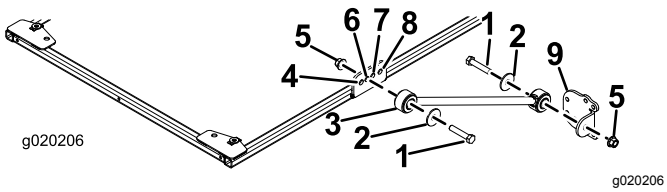

Figur 27

1. Skruv (½ x 2½")
2. Bricka (½")
3. Stag
4. Främre hålet
5. Flänsmutter (½")
6. Andra hålet
7. Tredje hålet
8. Bakre hålet
9. Stag till fäste

4. Fäst ett stag till fästet löst på varje stag med en skruv (½ × 2½"), en bricka (½") och en flänsmutter (½") enligt Figur 27.
5. Sätt monteringsfästena till vältskyddet på traktorenhetens störtbåge (Figur 28). Kontrollera att störtbågen sitter mitt på monteringsfästena till vältskyddet.

   Obs: Använd vältskyddsmonteringsfästet från monteringssatsen (artikelnr 136-1830) för Groundsmaster 4500 och 4700 med serienummer 400000001 och högre.

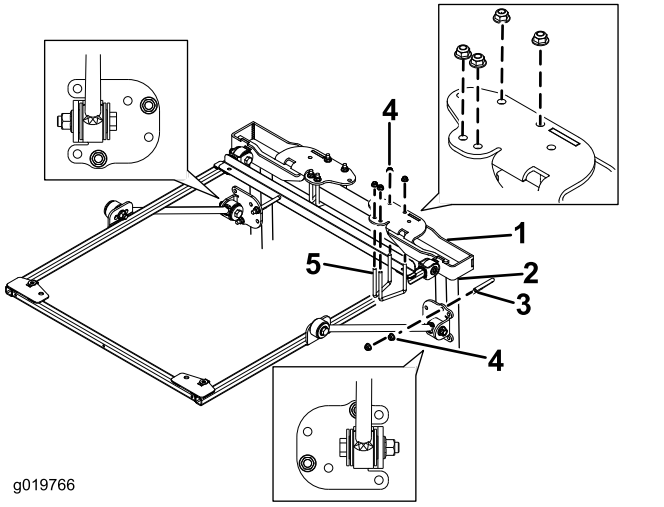

Figur 28

1. Monteringsfäste till vältskydd
2. Störtbågsstolpe
3. U-bult (4")
4. Flänsmutter (⅜")
5. U-bult (2 3/4 tum)

6. Använd monteringshålen som visas i Figur 28 och montera vältskyddets fästen ovanpå störtbågen med två U-bultar (2 3/4 tum) och fyra flänsmuttrar.

   Obs: Använd U-bulten (3 ½ × 5 tum) från monteringssatsen (artikelnr 136-1830) för Groundsmaster 4500 och 4700 med serienummer 400000001 och högre.

7. Använd monteringshålen som visas i Figur 28 och fäst stagen till fästena löst på störtbågsstolparna med en U-bult (4 tum) och två flänsmuttrar.

   Obs: Använd U-bulten (4 ½ × 3 tum) från monteringssatsen (artikelnr 136-1830) för Groundsmaster 4500 och 4700 med serienummer 400000001 och högre.

8. Flytta staget till fästena upp eller ned på de vertikala störtbågsstolparna tills solskärmsramen sitter parallellt med golvet.

   Obs: Kontrollera att ramen sitter parallellt med marken med ett vattenpass.

   Obs: Använd de främre och bakre monteringshålen på staget till fästena om det krävs mer justerbarhet.

9. Dra åt U-bultens flänsmuttrar så att monteringsfästena fästs på stolparna.
10. Dra åt alla kvarvarande flänsmuttrar enligt nedan.
    - Dra åt flänsmuttrarna (⅜") till 41–55 N·m.
    - Dra åt flänsmuttrarna (½") till 113–141 N·m.
11. Ta bort flänsskruvarna som fäster raminriktningsstången på ramen och ta bort inriktningsstången. Spara skruvarna till monteringen av solskärmen.
12. Sätt solskärmen på ramen i enlighet med Figur 29 och rikta samtidigt in monteringshålen.

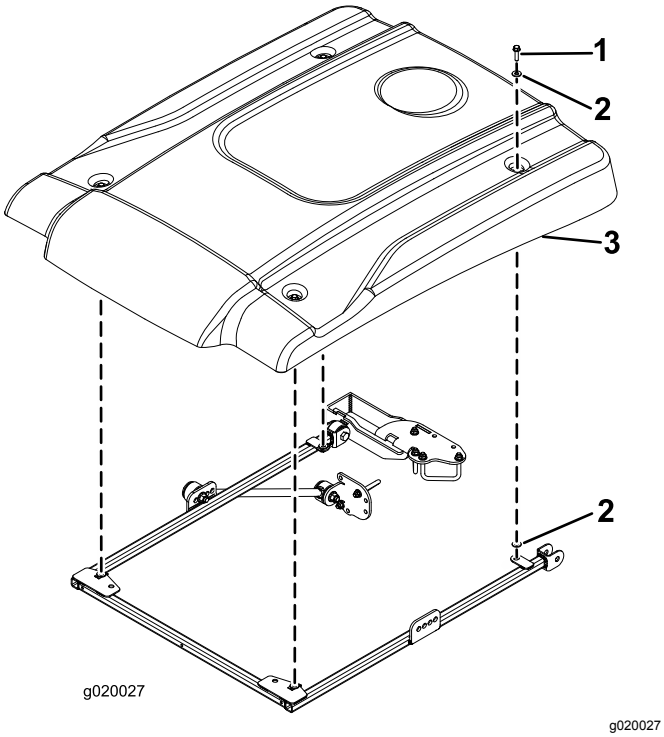

Figur 29

1. Flänsskruv (5/16 x 2¼")
2. Liten bricka
3. Solskärm

13. Montera solskärmens hörn löst på ramen med en flänsskruv (5/16 × 2¼") och två små brickor (Figur 29). Placera en bricka på var sida om solskärmens gummihylsa.
14. Dra åt solskärmens fästskruvar till 5–6 N·m.

Viktigt: **Dra inte åt monteringsskruvarna för hårt eftersom solskärmen då kan spricka.**

Montera solskärmen

Reelmaster 5010 eller Groundsmaster 4300

1. Raminriktningsstången ska fästas på monteringstapparna på den bakre delen av solskärmens ram med två flänsskruvar (5/16 × 1 1/4 tum) enligt Figur 30 så att ramen riktas in på rätt sätt.

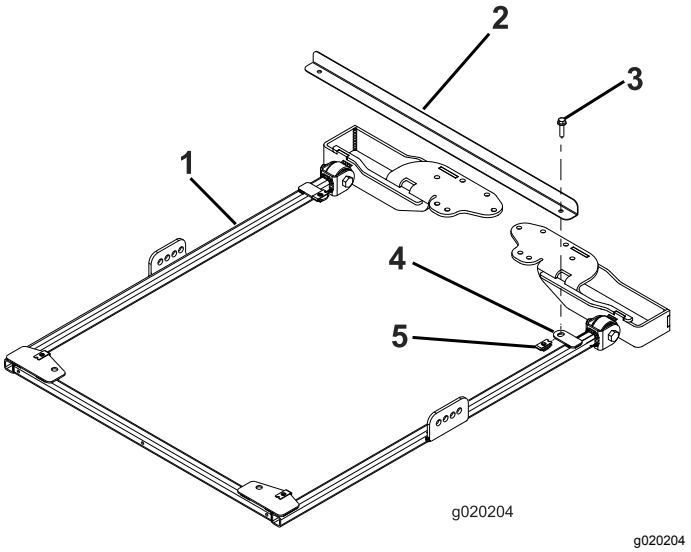

Figur 30

1. Solskärmsram
2. Raminriktningsstång
3. Flänsskruv (5/16 x 1¼")
4. Monteringstapp
5. Fästmutter

2. Fäst ett stag löst på båda sidorna om solskärmsramen i staget till fästets andra hål med en skruv (½ × 2½"), en bricka (½") och en flänsmutter (½") enligt Figur 31.

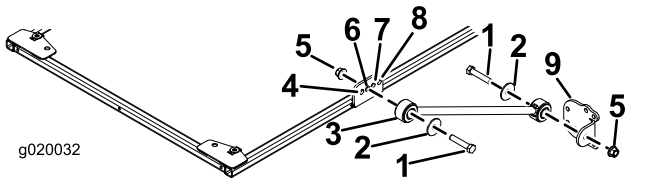

Figur 31

1. Skruv (½ x 2½")
2. Bricka (½")
3. Stag
4. Främre hålet
5. Flänsmutter (½")
6. Andra hålet
7. Tredje hålet
8. Bakre hålet
9. Stag till fäste

3. Fäst ett stag till fästet löst på varje stag med en skruv (½ × 2½"), en bricka (½") och en flänsmutter (½") enligt Figur 31.
4. Sätt monteringsfästena till vältskyddet på traktorenhetens störtbåge (Figur 32). Kontrollera

att störtbågen sitter mitt på monteringsfästena till vältskyddet.

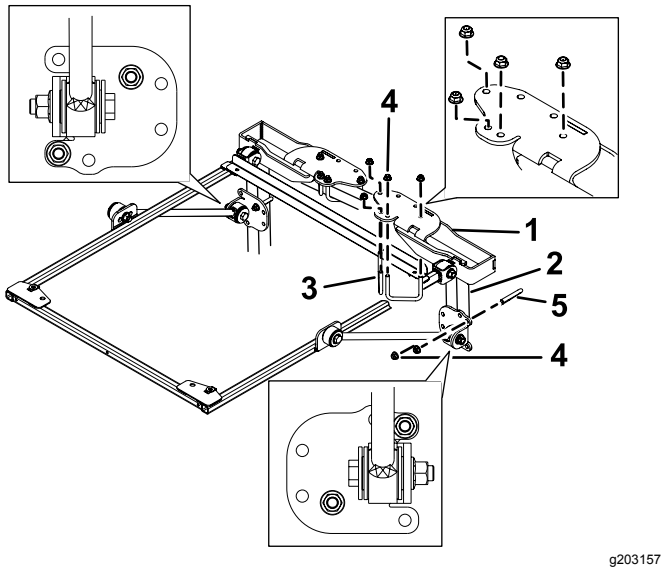

Figur 32

1. Monteringsfäste till vältskydd
2. Störtbågsstolpe
3. U-bult (2 3/4 tum)
4. Flänsmutter (3/8 tum)
5. U-bult (4 tum)

5. Använd monteringshålen som visas i Figur 32 och montera monteringsfästena till störtbågen ovanpå vältskyddet med två U-bultar (2 3/4 tum) och fyra flänsmuttrar.
6. Använd monteringshålen som visas i Figur 32 och fäst stagen till fästena löst på störtbågsstolparna med en U-bult (4 tum) och två flänsmuttrar.
7. Flytta stagen till fästena upp eller ned på de vertikala störtbågsstolparna tills solskärmsramen sitter parallellt med golvet.

   Obs: Kontrollera att ramen sitter parallellt med marken med ett vattenpass.

   Obs: Använd de främre och bakre monteringshålen på staget till fästena om det krävs mer justerbarhet.
8. Dra åt U-bultens flänsmuttrar så att monteringsfästena fästs på stolparna.
9. Dra åt alla kvarvarande flänsmuttrar enligt nedan.
   - Dra åt flänsmuttrarna (⅜") till 41–55 N·m.
   - Dra åt flänsmuttrarna (½") till 113–141 N·m.
10. Ta bort flänsskruvarna som fäster raminriktningsstången på ramen och ta bort inriktningsstången. Spara skruvarna till monteringen av solskärmen.
11. Sätt solskärmen på ramen i enlighet med Figur 33 och rikta samtidigt in monteringshålen.

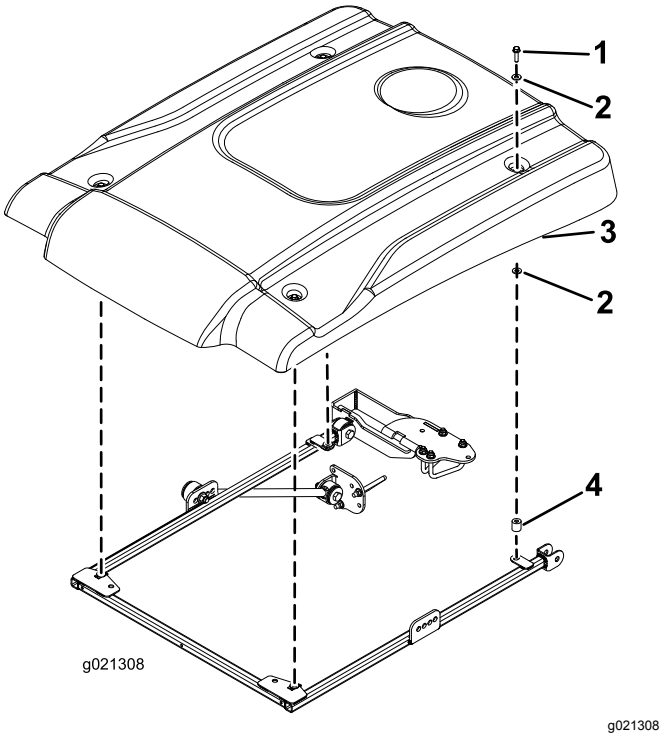

Figur 33

1. Flänsskruv (5/16 x 2¼")
2. Liten bricka
3. Solskärm
4. Distansbricka

12. Montera solskärmens hörn löst på ramen med en flänsskruv (5/16 × 2¼"), två små brickor och en distansbricka (Figur 33). Placera en bricka på var sida om solskärmens gummihylsa.
13. Dra åt solskärmens fästskruvar till 5–6 N·m.

Viktigt: **Dra inte åt monteringsskruvarna för hårt eftersom solskärmen då kan spricka.**

Montera solskärmen

Reelmaster 3100 och 3550 eller Groundsmaster 3500 och 3505

(Endast serienr 400000000 och högre)

1. Raminriktningsstången ska fästas på monteringstapparna på den bakre delen av solskärmens ram med två flänsskruvar (5/16 × 1 1/4 tum) enligt Figur 34 så att ramen riktas in på rätt sätt.

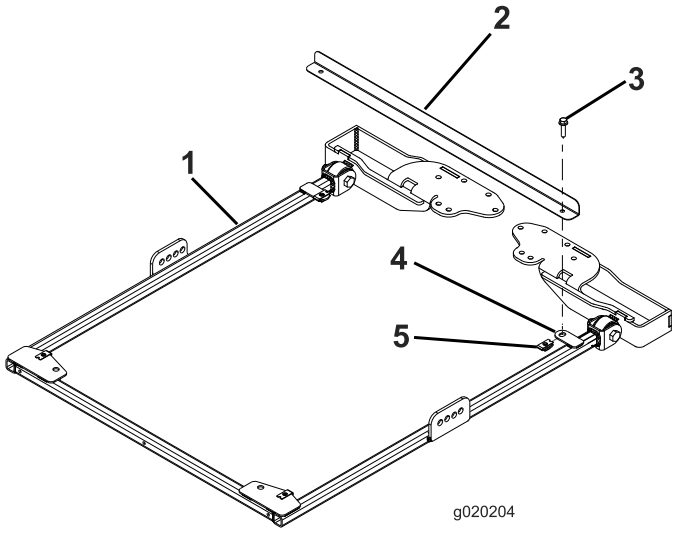

g020204

Figur 34

1. Solskärmsram
2. Raminriktningsstång
3. Flänsskruv (5/16 x 1¼")
4. Monteringstapp
5. Fästmutter

2. Fäst ett stag löst på båda sidorna om solskärmens ram i staget till fästets tredje hål med en skruv (½ × 2½"), en bricka (½") och en flänsmutter (½") enligt Figur 35.

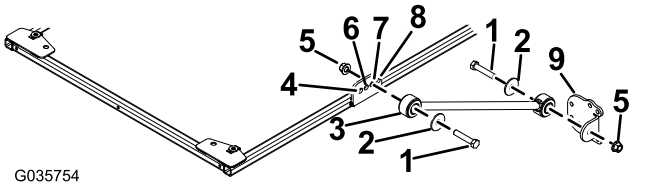

g035754

Figur 35

1. Skruv (½ x 2½")
2. Bricka (½")
3. Stag
4. Främre hålet
5. Flänsmutter (½")
6. Andra hålet
7. Tredje hålet
8. Bakre hålet
9. Stag till fäste

3. Fäst ett stag till fästet löst på varje stag med en skruv (½ × 2½"), en bricka (½") och en flänsmutter (½") enligt Figur 35.

4. Sätt monteringsfästena till vältskyddet på traktorenhetens störtbåge (Figur 36). Kontrollera att störtbågen sitter mitt på monteringsfästena till vältskyddet.

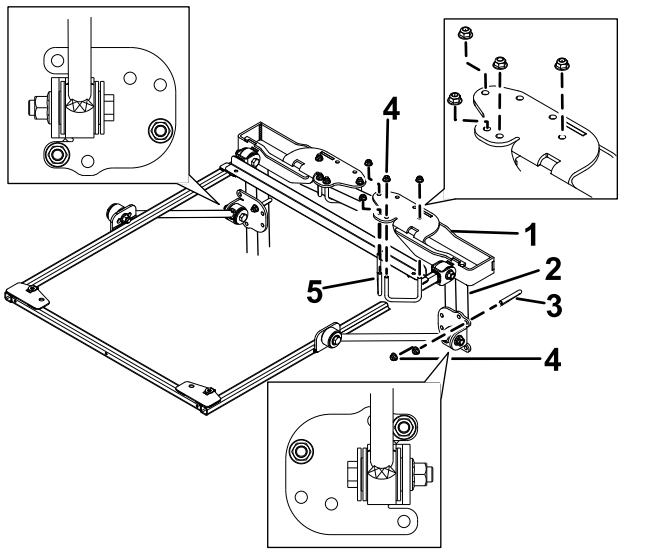

Figur 36

1. Monteringsfäste till vältskydd
2. Störtbågsstolpe
3. U-bult (4")
4. Flänsmutter (⅜")
5. U-bult (2 3/4 tum)

5. Använd monteringshålen som visas i Figur 36 och montera vältskyddets fästen ovanpå störtbågen med två U-bultar (2 3/4 tum) och fyra flänsmuttrar.
6. Använd monteringshålen som visas i Figur 36 och fäst stagen till fästena löst på störtbågsstolparna med en U-bult (4 tum) och två flänsmuttrar.
7. Flytta staget till fästena upp eller ned på de vertikala störtbågsstolparna tills solskärmsramen sitter parallellt med golvet.

   Obs: Kontrollera att ramen sitter parallellt med marken med ett vattenpass.

   Obs: Använd de främre och bakre monteringshålen på staget till fästena om det krävs mer justerbarhet.
8. Dra åt U-bultens flänsmuttrar så att monteringsfästena fästs på stolparna
9. Dra åt alla kvarvarande flänsmuttrar enligt nedan.
   - Dra åt flänsmuttrarna (⅜") till 41–55 N·m.
   - Dra åt flänsmuttrarna (½") till 113–141 N·m.
10. Ta bort flänsskruvarna som fäster raminriktningsstången på ramen och ta bort inriktningsstången. Spara skruvarna till monteringen av solskärmen.

11. Sätt solskärmen på ramen i enlighet med Figur 37 och rikta samtidigt in monteringshålen.

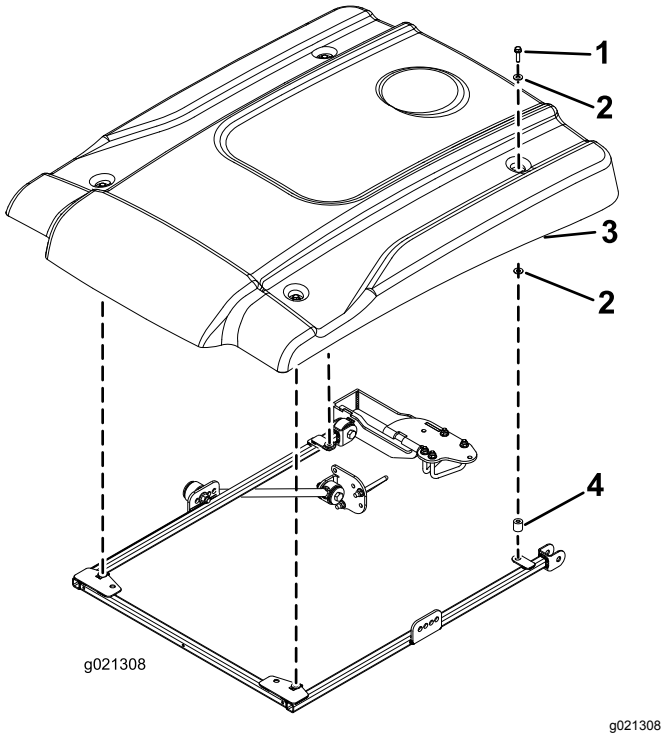

Figur 37

1. Flänsskruv (5/16 x 1¼")
2. Liten bricka
3. Solskärm
4. Distansbricka

12. Montera solskärmens hörn löst på ramen med en flänsskruv (5/16 × 1 1/4 tum), två små brickor och en distansbricka (Figur 37). Placera en bricka på var sida om solskärmens gummihylsa.
13. Dra åt solskärmens fästskruvar till 5–6 N·m.

   Viktigt: **Dra inte åt monteringsskruvarna för hårt eftersom solskärmen då kan spricka.**

Körning

Transportera maskinen

Använd de två hålen på solskärmsramens framsida (under solskärmen) för att binda fast solskärmen när du transporterar maskinen så att den inte blåser upp i vinden (Figur 38).

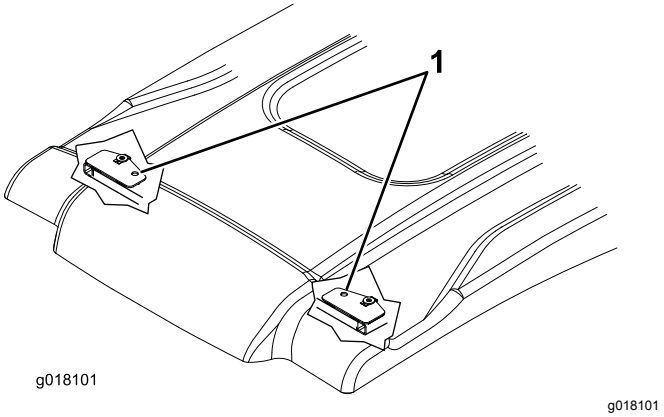

Figur 38

1. Fästhål

Underhåll

Kontrollera och dra åt fästelementen

Kontrollera och dra åt fästelementen efter åtta timmars bruk. Inspektera fästelementen och dra åt dem regelbundet.

Rengöra solskärmen

Använd händerna, en mjuk trasa eller svamp och tvätta med en mild tvål eller ett milt rengöringsmedel för att lossa eller ta bort eventuell smuts som fastnat eller andra främmande partiklar.

Obs: Vissa rengöringsmedel och trasor kan repa eller påverka ytan på solskärmen. Testa rengöringsmedlet eller trasan på ett ställe som inte syns så väl.



Count on it.