Form No. 3408-254 Rev D

Toldo universal branco ou vermelho

Unidades de tração Groundsmaster® e Reelmaster®

Modelo nº 30349

Modelo nº 30552

Instruções de instalação

AVISO

CALIFÓRNIA
Proposição 65 Aviso

É do conhecimento do Estado da Califórnia que um ou vários produtos químicos deste produto podem provocar cancro, defeitos congénitos ou outros problemas reprodutivos.

Segurança

Geral

Muito embora o controlo de situações de risco e a prevenção de acidentes dependam da conceção e configuração do equipamento, estes fatores dependem também da consciência, do cuidado e da formação adequada do pessoal envolvido na operação, transporte, manutenção e armazenagem do equipamento. O uso e manutenção impróprios desta máquina podem resultar em ferimentos ou morte. Para reduzir o risco de ferimentos ou morte, respeite estas instruções de segurança.

Antes da utilização

1. Analise e compreenda o conteúdo das *instruções de instalação* antes de instalar o toldo.
2. Mantenha todos os resguardos, dispositivos de segurança e autocolantes na sua posição correta. Se um resguardo, dispositivo de segurança ou autocolante apresentar defeito, se encontrar ilegível ou danificado, repare-o ou substitua-o antes de utilizar a máquina.
3. Não solde, corte, perfure, modifique nem remova a barra de segurança, seja de que forma for.
4. Proceda também ao aperto de porcas ou parafusos soltos, para assegurar que a máquina se encontra em condições de operação seguras.

Durante a utilização

1. Tenha extremo cuidado ao trabalhar perto de vedações, valas ou inclinações.
2. Verifique o espaço superior existente (ou seja, ramos, ombreiras, fios elétricos) antes de conduzir a máquina para debaixo de quaisquer objetos e tente evitar o contacto.
3. Prenda a estrutura do toldo durante o transporte da máquina.
4. Deverá utilizar proteções para os ouvidos quando utilizar qualquer máquina com toldo.

Manutenção e assistência

1. Antes de realizar assistência ou fazer ajustes, desça o acessório, desligue o motor, engate o travão de estacionamento e retire a chave.
2. Certifique-se de que a máquina se encontra em condições seguras de operação, mantendo todas as porcas e os parafusos apertados.
3. Ao trabalhar na instalação do toldo, utilize proteção ocular.
4. Substitua um toldo danificado. Não efetue nenhuma reparação ou revisão.
5. Ao instalar o toldo ou efetuar assistência, utilize os suportes, guinchos e macacos corretos. Se o toldo não estiver apoiado corretamente, pode mover-se ou cair e ferir alguém.
6. Para garantir o máximo desempenho e segurança, adquira sempre peças sobressalentes e acessórios genuínos da Toro. A utilização de peças sobressalentes e acessórios produzidos por outros fabricantes pode ser perigosa. Tais alterações podem invalidar a garantia de produto prestada pela The Toro Company.

© 2017—The Toro® Company
8111 Lyndale Avenue South
Bloomington, MN 55420

Registe o seu produto em www.Toro.com.

CE

Tradução do original (PT)
Impresso nos E.U.A.
Todos os direitos reservados

3408-254 D

Autocolantes de segurança e de instruções

Estão colados autocolantes de segurança e instruções no toldo. Se algum autocolante ficar ilegível ou danificado, coloque um novo autocolante.



decal98-4387

98-4387

1. Aviso – utilize proteções para os ouvidos.

Instalação

Peças soltas

Utilize a tabela abaixo para verificar se todas as peças foram enviadas.

Descrição	Quanti-dade	Utilização
Nenhuma peça necessária	–	Preparação da máquina.
Conjunto da estrutura	1	Instalação do toldo na Groundsmaster 5900.
Suporte de montagem do ROPS esquerdo	1	
Suporte de montagem do ROPS direito	1	
Cinta	2	
Suporte de cinta esquerdo	1	
Suporte de cinta direito	1	
Suporte de cinta esquerdo	1	
Suporte de cinta direito	1	
Parafuso (½ pol. x 2½ pol.)	4	
Anilha grande	4	
Porca flangeada (½")	4	
Suporte de montagem do ROPS	2	
Cavilha em U (4 pol.)	6	
Porca flangeada (⅜ pol.)	12	
Toldo	1	
Parafuso de cabeça flangeada (5/16 pol. x 1¼ pol.)	4	
Anilha pequena	8	
Barra de alinhamento da estrutura	1	

Descrição	Quanti-dade	Utilização
Parafuso (¾ pol. x 4 pol.)	2	Instalação do toldo na Groundsmaster 3280.
Porca (¾ pol.)	2	
Anilha (13/16 pol. x 1½ pol.)	4	
Suporte de montagem do ROPS esquerdo	1	
Suporte de montagem do ROPS direito	1	
Cinta	2	
Suporte de cinta esquerdo	1	
Suporte de cinta direito	1	
Parafuso (½ pol. x 2½ pol.)	4	
Anilha grande	4	
Porca flangeada (½")	4	
Cavilha em U (2¾ pol.)	6	
Porca flangeada (⅜ pol.)	12	
Toldo	1	
Parafuso de cabeça flangeada (5/16 pol. x 1¼ pol.)	4	
Anilha pequena	8	
Barra de alinhamento da estrutura	1	
Parafuso (¾ pol. x 4 pol.)	2	Instale o toldo nas máquinas Groundsmaster 360 ou 7200.
Porca (¾ pol.)	2	
Anilha (13/16 pol. x 1½ pol.)	4	
Conjunto da estrutura	1	
Suporte de montagem do ROPS esquerdo	1	
Suporte de montagem do ROPS direito	1	
Cinta	2	
Suporte de cinta esquerdo	1	
Suporte de cinta direito	1	
Parafuso (½ pol. x 2½ pol.)	4	
Anilha grande	4	
Porca flangeada (½")	4	
Suportes de montagem do ROPS	2	
Cavilha em U (2¾ pol.)	6	
Porca flangeada (⅜ pol.)	12	
Toldo	1	
Parafuso de cabeça flangeada (5/16 pol. x 1¼ pol.)	4	
Anilha pequena	8	
Barra de alinhamento da estrutura	1	

Descrição	Quanti-dade	Utilização
Parafuso (¾ pol. x 4 pol.)	2	Instale o toldo na máquina Groundsmaster 4000 ou máquinas Reelmaster 3555 e 3575.
Porca (¾ pol.)	2	
Anilha (13/16 pol. x 1½ pol.)	4	
Conjunto da estrutura	1	
Suporte de montagem do ROPS esquerdo	1	
Suporte de montagem do ROPS direito	1	
Cinta	2	
Suporte de cinta esquerdo	1	
Suporte de cinta direito	1	
Parafuso (½ pol. x 2½ pol.)	4	
Anilha grande	4	
Porca flangeada (½")	4	
Suportes de montagem do ROPS	2	
Cavilha em U (2¾ pol.)	4	
Cavilha em U (4 pol.)	2	
Porca flangeada (⅜ pol.)	12	
Toldo	1	
Parafuso de cabeça flangeada (5/16 pol. x 1¼ pol.)	2	
Parafuso de cabeça flangeada (5/16 pol. x 2¼ pol.)	4	
Anilha pequena	8	
Espaçador	4	
Barra de alinhamento da estrutura	1	

Descrição	Quanti-dade	Utilização
Parafuso (¾ pol. x 4 pol.)	2	Instale o toldo nas máquinas Groundsmaster 4500 e 4700 ou máquinas Reelmaster 6700 e 7000.
Porca (¾ pol.)	2	
Anilha (13/16 pol. x 1½ pol.)	4	
Conjunto da estrutura	1	
Suporte de montagem do ROPS esquerdo	1	
Suporte de montagem do ROPS direito	1	
Suporte de montagem do ROPS esquerdo (do kit 136-1830)	1	
Suporte de montagem do ROPS direito (do kit 136-1830)	1	
Cinta	2	
Suporte de cinta esquerdo	1	
Suporte de cinta direito	1	
Parafuso (½ pol. x 2½ pol.)	4	
Anilha grande	4	
Porca flangeada (½")	4	
Suportes de montagem do ROPS	2	
Cavilha em U (2¾ pol.)	4	
Cavilha em U (4 pol.)	2	
Cavilha em U (3½ pol. x 5 pol. – do kit 136-1830)	4	
Cavilha em U (4½ pol. x 3 pol. – do kit 136-1830)	4	
Porca flangeada (3/8 pol.)	12	
Toldo	1	
Parafuso de cabeça flangeada (5/16 pol. x 1¼ pol.)	4	
Anilha pequena	8	
Barra de alinhamento da estrutura	1	
Conjunto da estrutura	1	Instale o toldo na máquina Reelmaster 5010 ou Groundsmaster 4300.
Suporte de montagem do ROPS esquerdo	1	
Suporte de montagem do ROPS direito	1	
Cinta	2	
Suporte de cinta esquerdo	1	
Suporte de cinta direito	1	
Parafuso (½ pol. x 2½ pol.)	4	
Anilha grande	4	
Porca flangeada (½")	4	
Suportes de montagem do ROPS	2	
Cavilha em U (2¾ pol.)	6	
Porca flangeada (⅜ pol.)	12	
Toldo	1	
Parafuso de cabeça flangeada (5/16 pol. x 1¼ pol.)	4	
Anilha pequena	8	
Barra de alinhamento da estrutura	1	

Descrição	Quanti-dade	Utilização
Conjunto da estrutura	1	Instale o toldo nas máquinas Reelmaster 3100 e 3550 ou máquinas Groundsmaster 3500 e 3505.
Suporte de montagem do ROPS esquerdo	1	
Suporte de montagem do ROPS direito	1	
Cinta	2	
Suporte de cinta esquerdo	1	
Suporte de cinta direito	1	
Parafuso (½ pol. x 2½ pol.)	4	
Anilha grande	4	
Porca flangeada (½")	4	
Cavilha em U (2¾ pol.)	4	
Porca flangeada (3/8 pol.)	12	
Toldo	1	
Parafuso de cabeça flangeada (5/16 pol. x 1¼ pol.)	4	
Anilha pequena	8	
Barra de alinhamento da estrutura	1	
Cavilha em U (4 pol.)	2	

Preparação da máquina

1. Estacione a máquina numa superfície plana.
2. Desça as unidades de corte e engate o travão de estacionamento.
3. Desligue o motor e retire a chave.

Instalação do toldo

Máquina Groundsmaster 5900

1. Para alinhar corretamente a estrutura, a barra de alinhamento da estrutura tem de estar instalada nas patilhas de montagem na traseira da estrutura de toldo com dois parafusos de cabeça flangeada (5/16 pol. x 1¼ pol.) como se mostra na Figura 1.

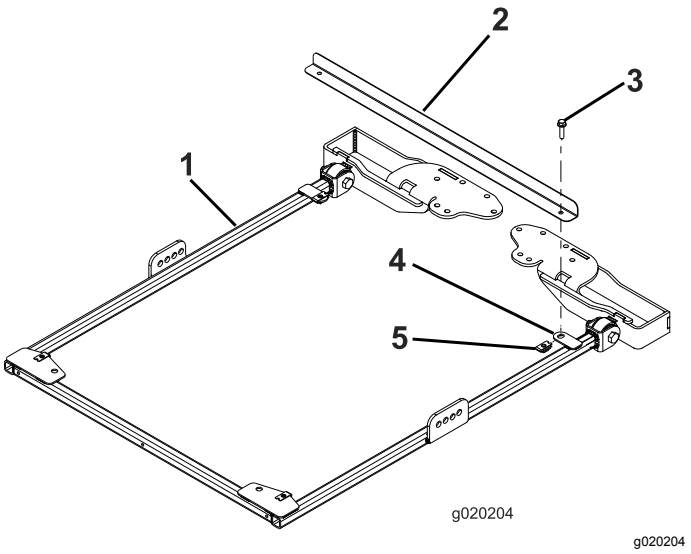

g020204

Figura 1

1. Estrutura do toldo
2. Barra de alinhamento da estrutura
3. Parafuso de cabeça flangeada (5/16 pol. x 1¼ pol.)
4. Patilha de montagem
5. Porca de retenção

2. Em cada lado da estrutura do toldo, monte sem apertar completamente uma cinta no segundo furo do suporte de cinta usando um parafuso (½ pol. x 2½ pol.), anilha (½ pol.) e porca flangeada (½ pol.), como se mostra na Figura 2.

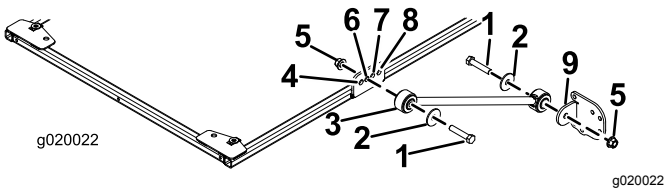

Figura 2

1. Parafuso (½ pol. x 2½ pol.)
2. Anilha (½ pol.)
3. Cinta
4. Furo da frente
5. Porca flangeada (½ pol.)
6. Segundo furo
7. Terceiro furo
8. Furo de trás
9. Suporte de cinta

3. Instale sem apertar completamente um suporte de cinta em cada cinta usando um parafuso (½ pol. x 2½ pol.), anilha (½ pol.) e uma porca flangeada (½ pol.), como se mostra na Figura 2.
4. Posicione os suportes de montagem do ROPS na parte superior da barra de segurança da unidade de tração (Figura 3).

   Nota: Certifique-se de que a barra de segurança está centrada nos suportes de montagem.

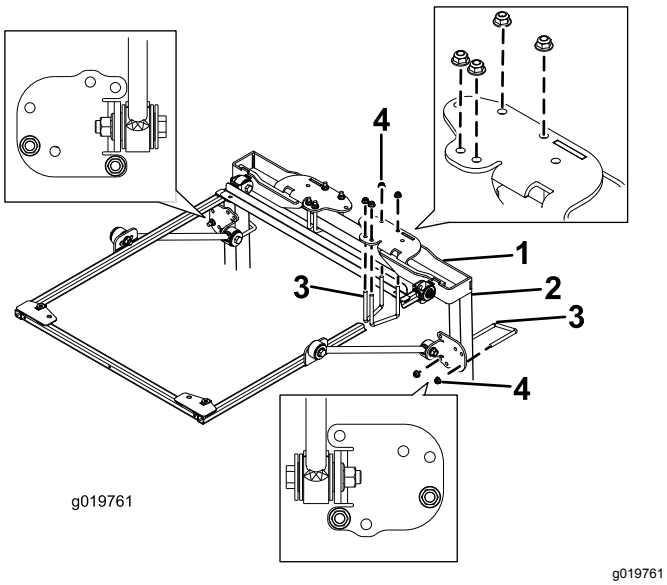

Figura 3

1. Suporte de montagem do ROPS
2. Coluna da barra de segurança
3. Cavilha em U (4 pol.)
4. Porca flangeada (⅜ pol.)

5. Utilizando os furos de montagem mostrados na Figura 3, monte cada suporte de montagem do ROPS na parte superior da barra de segurança com 2 cavilhas em U (4 pol.) e 4 porcas flangeadas.
6. Utilizando os furos de montagem mostrados na Figura 3, monte sem apertar completamente cada um dos suportes de cinta às colunas da barra de segurança com uma cavilha em U (4 pol.) e duas porcas flangeadas.
7. Mova o suporte de cinta para cima ou para baixo, nas colunas verticais da barra de segurança até que a estrutura do toldo esteja nivelada com o solo.

   Nota: Utilize um nível para se certificar de que a estrutura está nivelada com o solo.

   Nota: Utilize os furos de montagem frontais ou traseiros no suporte de cinta, se for necessário maior ajuste.
8. Aperte as porcas flangeadas da cavilha em U, prendendo os suportes de montagem nas colunas.
9. Aperte todas as porcas flangeadas restantes da seguinte forma:
   - Aperte as porcas flangeadas (⅜ pol.) com uma força de 41 a 55 N·m.
   - Aperte as porcas flangeadas (½ pol.) com uma força de 113 a 141 N·m.
10. Remova os parafusos de cabeça flangeada que prendem a barra de alinhamento da estrutura à estrutura e retire a barra de alinhamento. Guarde os parafusos para a montagem do toldo.
11. Ao alinhar os furos de montagem, posicione o toldo na estrutura como se mostra na Figura 4.

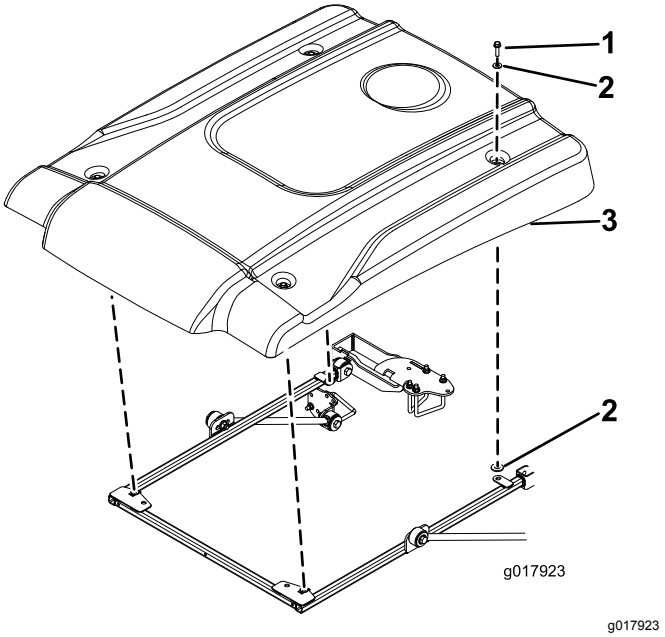

Figura 4

1. Parafuso de cabeça flangeada (5/16 pol. x 1¼ pol.)
2. Anilha pequena
3. Toldo

12. Monte, sem apertar completamente, cada canto do toldo na estrutura com um parafuso de cabeça flangeada (5/16 pol. x 1¼ pol.) e duas anilhas pequenas (Figura 4).

    Nota: Posicione uma anilha em cada lado do olhal de borracha do toldo.

13. Aperte os parafusos de montagem do para-sol com uma força de 5 a 6 N·m.

    Importante: **Não aperte demasiado os parafusos de montagem, uma vez que o toldo pode rachar.**

Instalação do toldo

Máquina Groundsmaster 3280

1. Para alinhar corretamente a estrutura, a barra de alinhamento da estrutura tem de estar instalada nas patilhas de montagem na traseira da estrutura de toldo com dois parafusos de cabeça flangeada (5/16 pol. x 1¼ pol.) como se mostra na Figura 5.

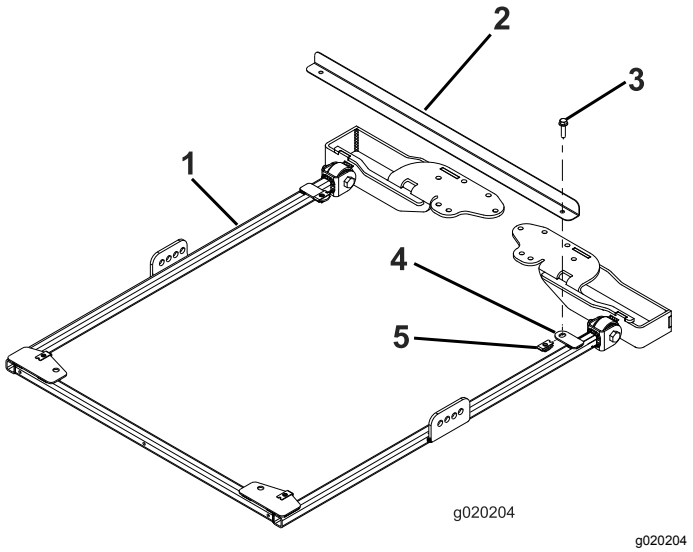

g020204

Figura 5

1. Estrutura do toldo
2. Barra de alinhamento da estrutura
3. Parafuso de cabeça flangeada (5/16 pol. x 1¼ pol.)
4. Patilha de montagem
5. Porca de retenção

2. Com a barra de segurança na posição elevada, retire os pernos de gancho e os dois pinos (Figura 6).

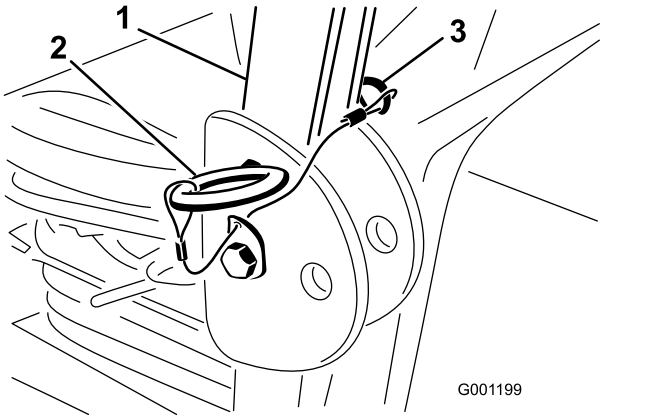

g001199

Figura 6

1. Barra de segurança
2. Pino
3. Perno de gancho

3. Insira uma anilha (13/16 pol. x 1½ pol.) em cada parafuso (¾ pol. x 4 pol.), como se mostra na Figura 7.

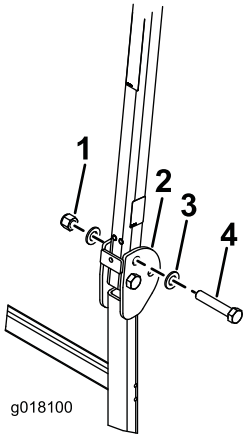

g018100

Figura 7

1. Porca (¾ pol.)
2. Barra de segurança
3. Anilha (13/16 pol. x 1½ pol.)
4. Parafuso (¾ pol. x 4 pol.)

4. Nos furos de onde removeu os pinos, instale os parafusos e as anilhas (Figura 7).
5. Instale outra anilha em cada parafuso e prenda com porcas de ¾ pol., como se mostra na Figura 7. Aperte as porcas com uma força de 323 a 396 N·m.
6. Aperte o parafuso da articulação ROPS (Figura 7) com 91 a 113 N·m para evitar qualquer oscilação da barra de segurança e toldo.
7. Em cada lado da estrutura do toldo, monte sem apertar completamente uma cinta no segundo furo do suporte de cinta usando um parafuso (½ pol. x 2½ pol.), anilha (½ pol.) e porca flangeada (½ pol.), como se mostra na Figura 8.

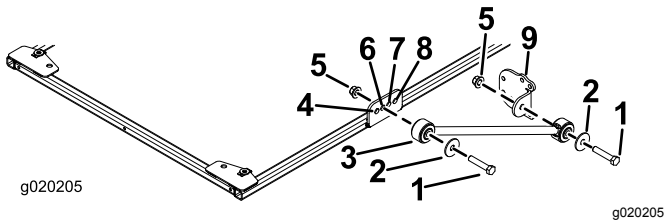

Figura 8

1. Parafuso (½ pol. x 2½ pol.)
2. Anilha (½ pol.)
3. Cinta
4. Furo da frente
5. Porca flangeada (½ pol.)
6. Segundo furo
7. Terceiro furo
8. Furo de trás
9. Suporte de cinta

8. Instale sem apertar completamente um suporte de cinta em cada cinta usando um parafuso (½ pol. x 2½ pol.), anilha (½ pol.) e uma porca flangeada (½ pol.), como se mostra na Figura 8.
9. Posicione os suportes de montagem do ROPS na parte superior da barra de segurança da unidade de tração (Figura 9).

   Nota: Certifique-se de que a barra de segurança está centrada nos suportes de montagem do ROPS.

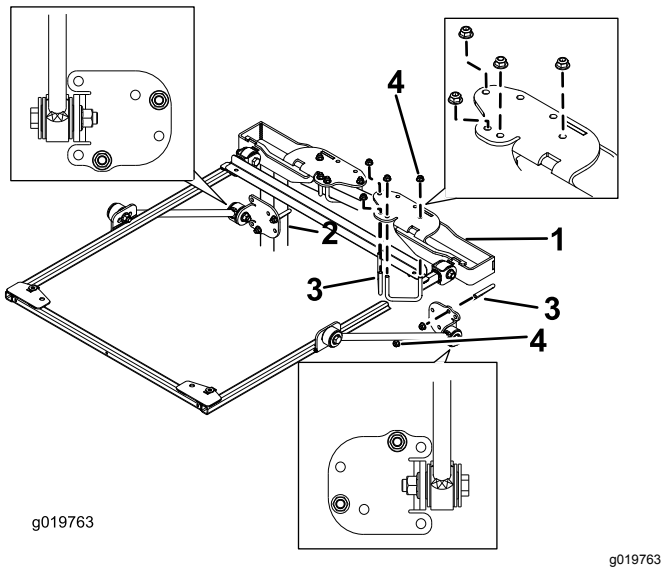

Figura 9

1. Suporte de montagem do ROPS
2. Coluna da barra de segurança
3. Cavilha em U (2¾ pol.)
4. Porca flangeada (⅜ pol.)

10. Utilizando os furos de montagem mostrados na Figura 9, monte cada suporte de montagem do ROPS na parte superior da barra de segurança com 2 cavilhas em U (2¾ pol.) e 4 porcas flangeadas.
11. Utilizando os furos de montagem mostrados na Figura 9, monte sem apertar completamente cada um dos suportes de cinta às colunas da barra de segurança com uma cavilha em U (2¾ pol.) e duas porcas flangeadas.
12. Mova o suporte de cinta para cima ou para baixo, nas colunas verticais da barra de segurança até que a estrutura do toldo esteja nivelada com o solo. Em seguida, aperte as porcas flangeadas da cavilha em U, prendendo os suportes de montagem nas colunas.

    Nota: Utilize um nível para se certificar de que a estrutura está nivelada com o solo.

    Nota: Utilize os furos de montagem frontais ou traseiros, no suporte de cinta, se for necessário maior ajuste.
13. Aperte todas as porcas flangeadas restantes da seguinte forma:
    - Aperte as porcas flangeadas (⅜ pol.) com uma força de 41 a 55 N·m.
    - Aperte as porcas flangeadas (½ pol.) com uma força de 113 a 141 N·m.
14. Remova os parafusos de cabeça flangeada que prendem a barra de alinhamento da estrutura à estrutura e retire a barra de alinhamento. Guarde os parafusos para a montagem do toldo.
15. Ao alinhar os furos de montagem, posicione o toldo na estrutura como se mostra na Figura 10.

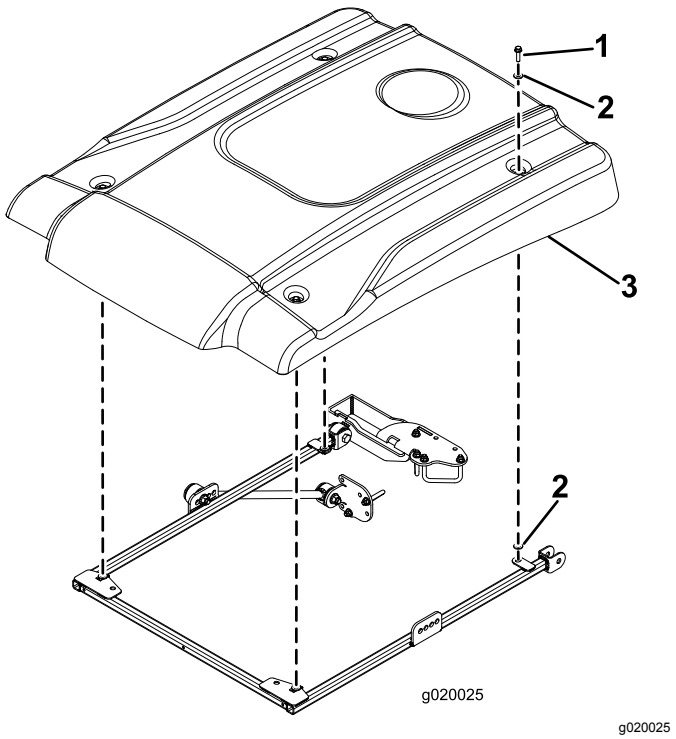

Figura 10

1. Parafuso de cabeça flangeada (5/16 pol. x 1¼ pol.)
2. Anilha pequena
3. Toldo

16. Monte, sem apertar completamente, cada canto do toldo na estrutura com um parafuso de cabeça flangeada (5/16 pol. x 1¼ pol.) e duas anilhas pequenas (Figura 10). Posicione uma anilha em cada lado do olhal de borracha do toldo.

17. Aperte os parafusos de montagem do toldo com uma força de 5 a 6 N·m.

    Importante: **Não aperte demasiado os parafusos de montagem, uma vez que o toldo pode rachar.**

Instalação do toldo

Máquinas Groundsmaster 360 ou 7200

1. Para alinhar corretamente a estrutura, a barra de alinhamento da estrutura tem de estar instalada nas patilhas de montagem na traseira da estrutura de toldo com dois parafusos de cabeça flangeada (5/16 pol. x 1¼ pol.) como se mostra na Figura 11.

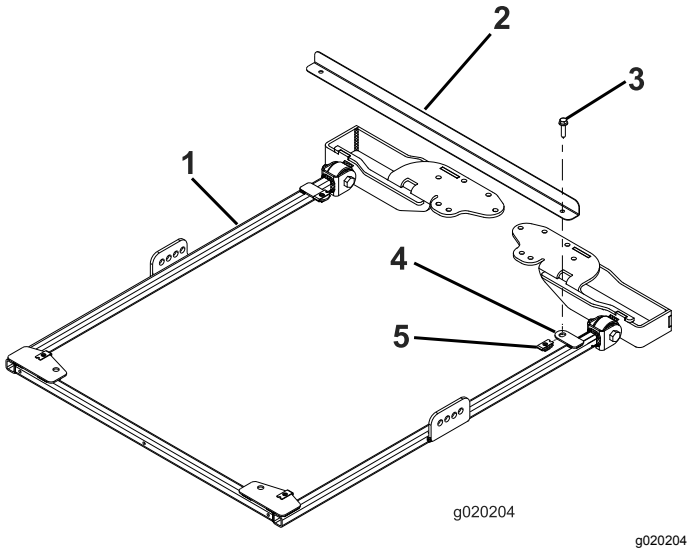

Figura 11

1. Estrutura do toldo
2. Barra de alinhamento da estrutura
3. Parafuso de cabeça flangeada (5/16 pol. x 1¼ pol.)
4. Patilha de montagem
5. Porca de retenção

2. Com a barra de segurança na posição elevada, retire os pernos de gancho e os dois pinos (Figura 12).

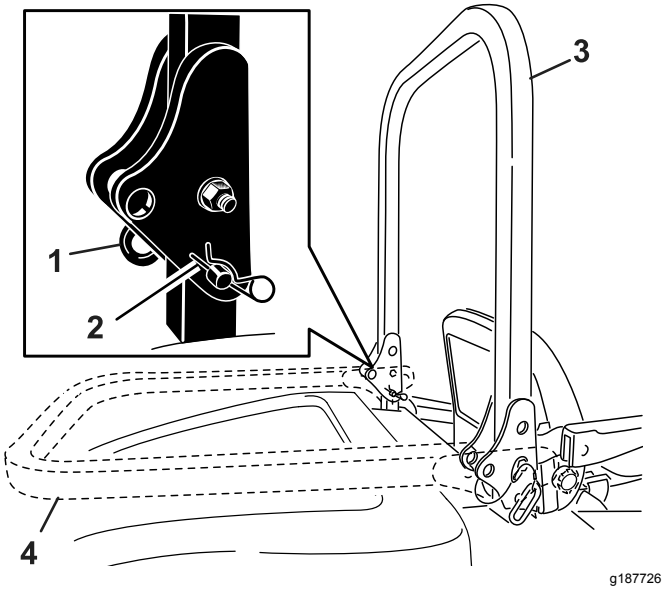

Figura 12

1. Pino
2. Perno de gancho
3. Barra de segurança (posição elevada)
4. Barra de segurança (posição descida)

3. Insira uma anilha (13/16 pol. x 1½ pol.) em cada parafuso (¾ pol. x 4 pol.) como se mostra na Figura 13.

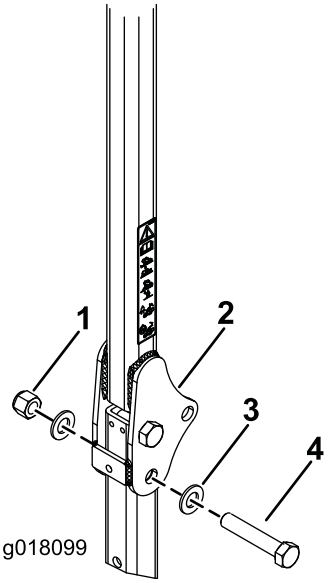

Figura 13

1. Porca (¾ pol.)
2. Barra de segurança
3. Anilha (13/16 pol. x 1½ pol.)
4. Parafuso (¾ pol. x 4 pol.)

4. Nos furos de onde removeu os pinos, instale os parafusos e as anilhas (Figura 13).

5. Instale outra anilha em cada parafuso e prenda com porcas de ¾ pol., como se mostra na

Figura 13. Aperte as porcas com uma força de 323 a 396 N·m.

6. Aperte o parafuso da articulação ROPS (Figura 13) com 91 a 113 N·m para evitar qualquer oscilação da barra de segurança e toldo.
7. Em cada lado da estrutura do toldo, monte sem apertar completamente uma cinta no segundo furo do suporte de cinta usando um parafuso (½ pol. x 2½ pol.), anilha (½ pol.) e porca flangeada (½ pol.), como se mostra na Figura 14.

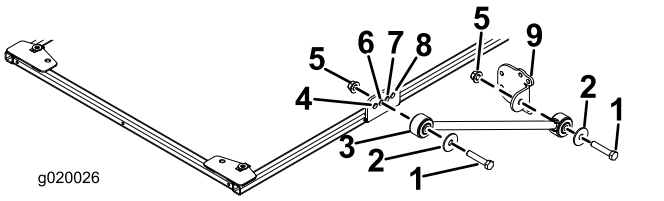

Figura 14

1. Parafuso (½ pol. x 2½ pol.)
2. Anilha (½ pol.)
3. Cinta
4. Furo da frente
5. Porca flangeada (½ pol.)
6. Segundo furo
7. Terceiro furo
8. Furo de trás
9. Suporte de cinta

8. Instale sem apertar completamente um suporte de cinta em cada cinta usando um parafuso (½ pol. x 2½ pol.), anilha (½ pol.) e uma porca flangeada (½ pol.), como se mostra na Figura 14.
9. Posicione os suportes de montagem do ROPS na parte superior da barra de segurança da unidade de tração (Figura 15).

   Nota: Certifique-se de que a barra de segurança está centrada nos suportes de montagem do ROPS.

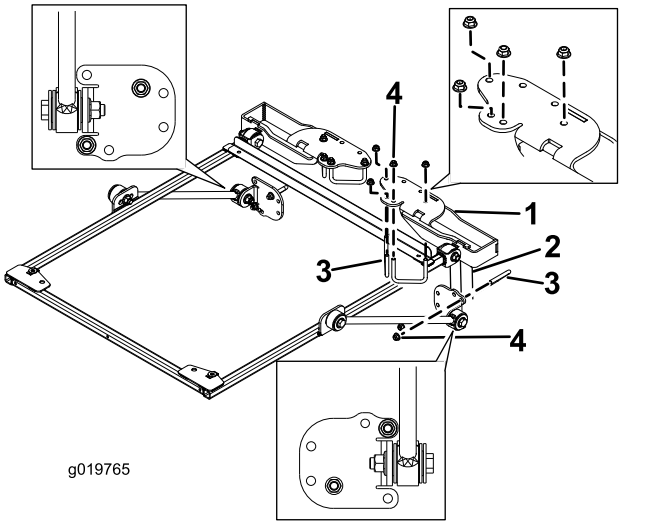

Figura 15

1. Suporte de montagem do ROPS
2. Coluna da barra de segurança
3. Cavilha em U (2¾ pol.)
4. Porca flangeada (⅜ pol.)

10. Utilizando os furos de montagem mostrados na Figura 15, monte cada suporte na parte superior da barra de segurança com 2 cavilhas em U (2¾ pol.) e 4 porcas flangeadas.
11. Utilizando os furos de montagem mostrados na Figura 15, monte sem apertar completamente cada um dos suportes de cinta às colunas da barra de segurança com uma cavilha em U (2¾ pol.) e duas porcas flangeadas.
12. Mova o suporte de cinta para cima ou para baixo, nas colunas verticais da barra de segurança até que a estrutura do toldo esteja nivelada com o solo. Utilize um nível para se certificar de que a estrutura está nivelada com o solo. Em seguida, aperte as porcas flangeadas da cavilha em U, prendendo os suportes de montagem nas colunas.

    Nota: Utilize os furos de montagem frontais ou traseiros, no suporte de cinta, se for necessário maior ajuste.
13. Aperte todas as porcas flangeadas restantes da seguinte forma:
    - Aperte as porcas flangeadas (⅜ pol.) com uma força de 41 a 55 N·m.
    - Aperte as porcas flangeadas (½ pol.) com uma força de 113 a 141 N·m.
14. Remova os parafusos de cabeça flangeada que prendem a barra de alinhamento da estrutura à estrutura e retire a barra de alinhamento. Guarde os parafusos para a montagem do toldo.

15. Ao alinhar os furos de montagem, posicione o toldo na estrutura como se mostra na Figura 16.

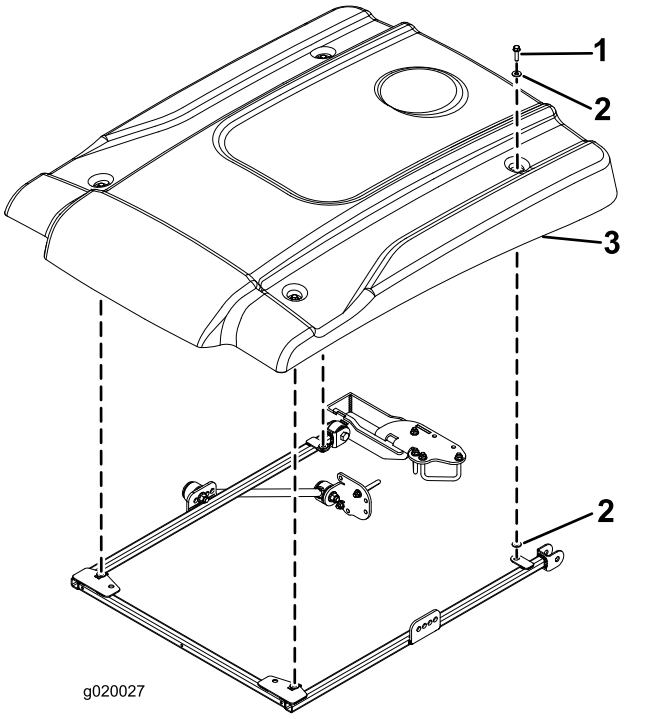

g020027

Figura 16

1. Parafuso de cabeça flangeada (5/16 pol. x 1¼ pol.)
2. Anilha pequena
3. Toldo

16. Monte, sem apertar completamente, cada canto do toldo na estrutura com um parafuso de cabeça flangeada (5/16 pol. x 1¼ pol.) e duas anilhas pequenas (Figura 16). Posicione uma anilha em cada lado do olhal de borracha do toldo.
17. Aperte os parafusos de montagem do toldo com uma força de 5 a 6 N·m.

   Importante: **Não aperte demasiado os parafusos de montagem, uma vez que o toldo pode rachar.**

Instalação do toldo

Máquina Groundsmaster 4000 ou máquinas Reelmaster 3555 e 3575

1. Para alinhar corretamente a estrutura, a barra de alinhamento da estrutura tem de estar instalada nas patilhas de montagem na traseira da estrutura de toldo com dois parafusos de cabeça flangeada (5/16 pol. x 1¼ pol.) como se mostra na Figura 17.

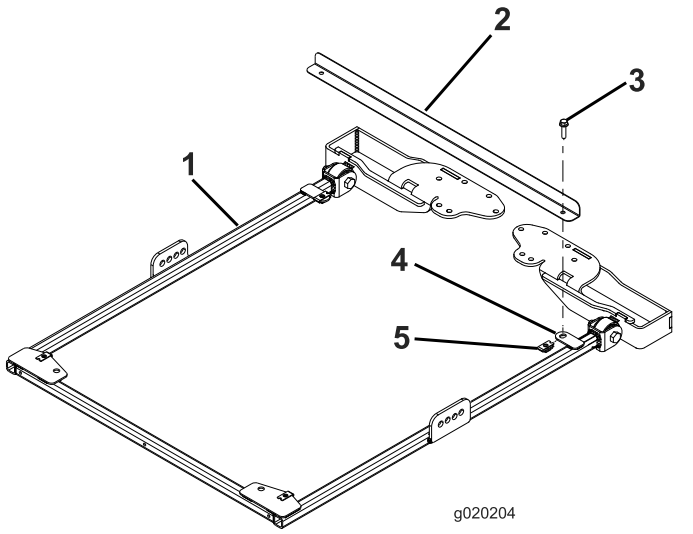

g020204

Figura 17

1. Estrutura do toldo
2. Barra de alinhamento da estrutura
3. Parafuso de cabeça flangeada (5/16 pol. x 1¼ pol.)
4. Patilha de montagem
5. Porca de retenção

2. Para modelos 03820 e 03821, salte para o passo 7. Para todos os outros modelos, com a barra de segurança na posição elevada, retire os pernos de gancho e os dois pinos (Figura 18).

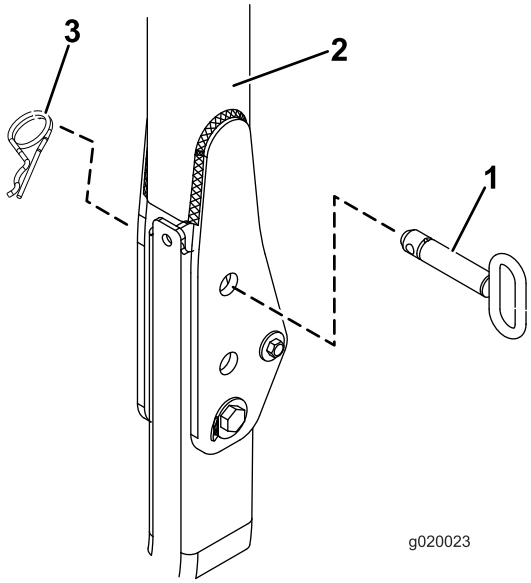

g020023

Figura 18

1. Pino
2. Barra de segurança
3. Perno de gancho

3. Insira uma anilha (13/16 pol. x 1½ pol.) em cada parafuso (¾ pol. x 4 pol.), como se mostra na Figura 19.

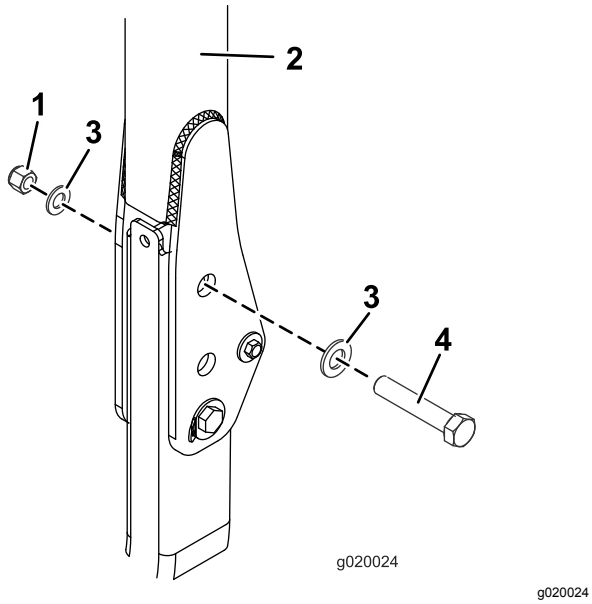

Figura 19

1. Porca (¾ pol.)
2. Barra de segurança
3. Anilha (13/16 pol. x 1½ pol.)
4. Parafuso (¾ pol. x 4 pol.)

4. Nos furos de onde removeu os pinos, instale os parafusos e as anilhas (Figura 19).
5. Instale outra anilha em cada parafuso e prenda com porcas de ¾ pol. como se mostra na (Figura 19). Aperte as porcas com uma força de 323 a 396 N·m.
6. Aperte o parafuso da articulação ROPS (Figura 19) com 91 a 113 N·m para evitar qualquer oscilação da barra de segurança e toldo.
7. Em cada lado da estrutura do toldo, monte, sem apertar completamente, uma cinta no suporte de cinta, da seguinte forma:
   - Para os Modelos 03820, 03821, 30604, 30605, 30608 e 30609 em cada lado da estrutura do toldo, monte sem apertar completamente uma cinta no furo **traseiro** do suporte de cinta com um parafuso (½ pol. x 2½ pol.), anilha (½ pol.) e porca flangeada (½ pol.), como se mostra na Figura 20.
   - Para os modelos 30446, 30446N, 30447 e 30447N em cada lado da estrutura do toldo, monte sem apertar completamente uma cinta no **segundo** furo do suporte de cinta com um parafuso (½ pol. x 2½ pol.), anilha (½ pol.) e porca flangeada (½ pol.), como se mostra na Figura 21.

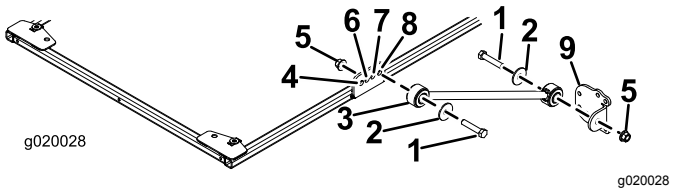

Figura 20

Modelos 03820, 03821, 30604, 30605, 30608 e 30609

1. Parafuso (½ pol. x 2½ pol.)
2. Anilha (½ pol.)
3. Cinta
4. Furo da frente
5. Porca flangeada (½ pol.)
6. Segundo furo
7. Terceiro furo
8. Furo de trás
9. Suporte de cinta

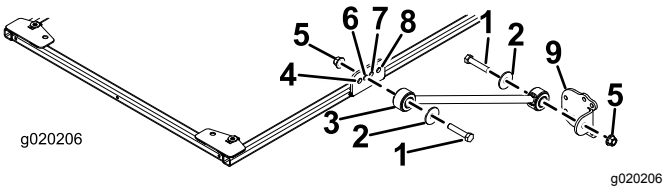

Figura 21

Modelos 30446, 30446N, 30447 e 30447N

1. Parafuso (½ pol. x 2½ pol.)
2. Anilha (½ pol.)
3. Cinta
4. Furo da frente
5. Porca flangeada (½ pol.)
6. Segundo furo
7. Terceiro furo
8. Furo de trás
9. Suporte de cinta

8. Instale sem apertar completamente um suporte de cinta em cada cinta usando um parafuso (½ pol. x 2½ pol.), anilha (½ pol.) e uma porca flangeada (½ pol.), como se mostra na Figura 20.
9. Posicione os suportes de montagem do ROPS na parte superior da barra de segurança da unidade de tração (Figura 22). Certifique-se de

que a barra de segurança está centrada nos suportes de montagem do ROPS.

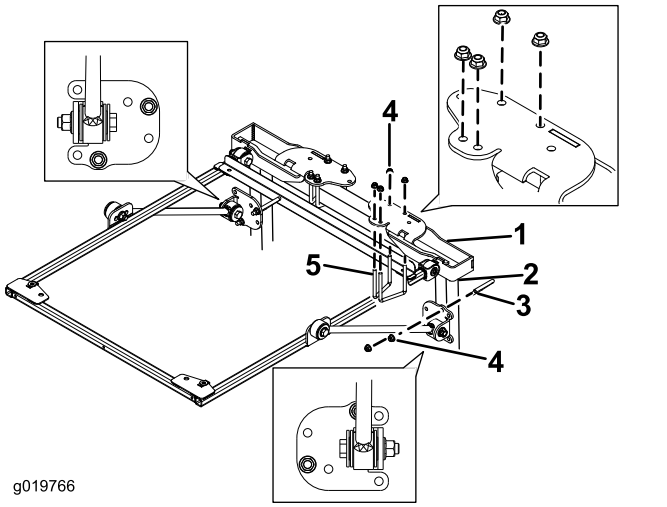

Figura 22

1. Suporte de montagem do ROPS
2. Coluna da barra de segurança
3. Cavilha em U (4 pol.)
4. Porca flangeada (⅜ pol.)
5. Cavilha em U (2¾ pol.)

10. Utilizando os furos de montagem mostrados na Figura 22, monte cada suporte na parte superior da barra de segurança com 2 cavilhas em U (2¾ pol.) e 4 porcas flangeadas.
11. Utilizando os furos de montagem mostrados na Figura 22, monte sem apertar completamente cada um dos suportes de cinta às colunas da barra de segurança com uma cavilha em U (4 pol.) e duas porcas flangeadas.
12. Mova o suporte de cinta para cima ou para baixo, nas colunas verticais da barra de segurança até que a estrutura do toldo esteja nivelada com o solo.

    Nota: Utilize um nível para se certificar de que a estrutura está nivelada com o solo.

    Nota: Utilize os furos de montagem frontais no suporte de cinta, se for necessário maior ajuste.
13. Aperte as porcas flangeadas da cavilha em U, prendendo os suportes de montagem nas colunas.
14. Aperte todas as porcas flangeadas restantes da seguinte forma:
    - Aperte as porcas flangeadas (⅜ pol.) com uma força de 41 a 55 N·m.
    - Aperte as porcas flangeadas (½ pol.) com uma força de 113 a 141 N·m.
15. Remova os parafusos de cabeça flangeada que prendem a barra de alinhamento da estrutura à estrutura e retire a barra de alinhamento.
16. Ao alinhar os furos de montagem, posicione o toldo na estrutura como se mostra na Figura 23.

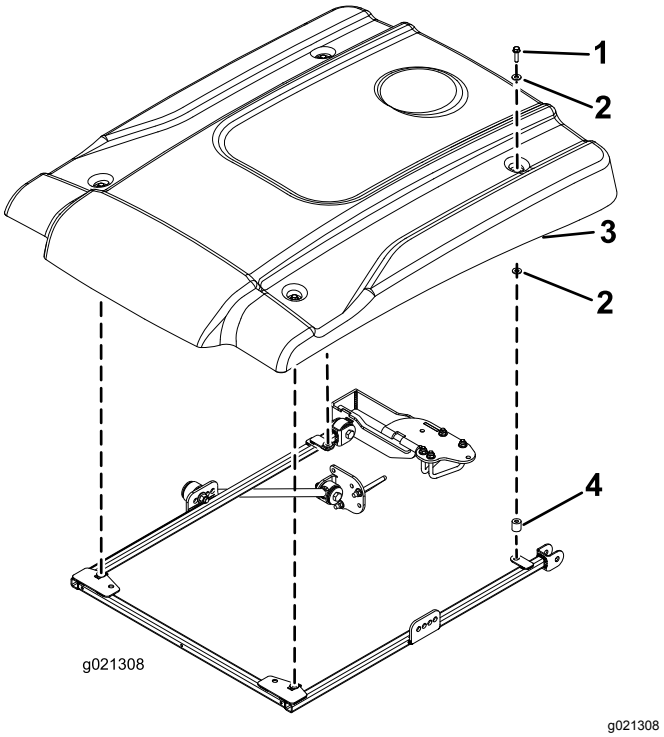

Figura 23

1. Parafuso de cabeça flangeada (5/16 pol. x 2¼ pol.)
2. Anilha pequena
3. Toldo
4. Espaçador

17. Monte, sem apertar completamente, cada canto do toldo na estrutura com um parafuso de cabeça flangeada (5/16 pol. x 2¼ pol.), duas anilhas pequenas e um espaçador (Figura 23). Posicione uma anilha em cada lado do olhal de borracha do toldo. Posicione o espaçador entre a pequena anilha inferior e a estrutura.
18. Aperte os parafusos de montagem do toldo com uma força de 5 a 6 N·m.

    Importante: **Não aperte demasiado os parafusos de montagem, uma vez que o toldo pode rachar.**

Instalação do toldo

Máquinas Groundsmaster 4500 e 4700 ou máquinas Reelmaster 6700 e 7000

Importante: **É necessário um kit de instalação (artigo n.º 136-1830) para os modelos Groundsmaster 4500 e 4700 com números de série igual ou superior a 400000001.**

1. Para alinhar corretamente a estrutura, a barra de alinhamento da estrutura tem de estar instalada nas patilhas de montagem na traseira da estrutura de toldo com dois parafusos de cabeça flangeada (5/16 pol. x 1¼ pol.) como se mostra na Figura 24.

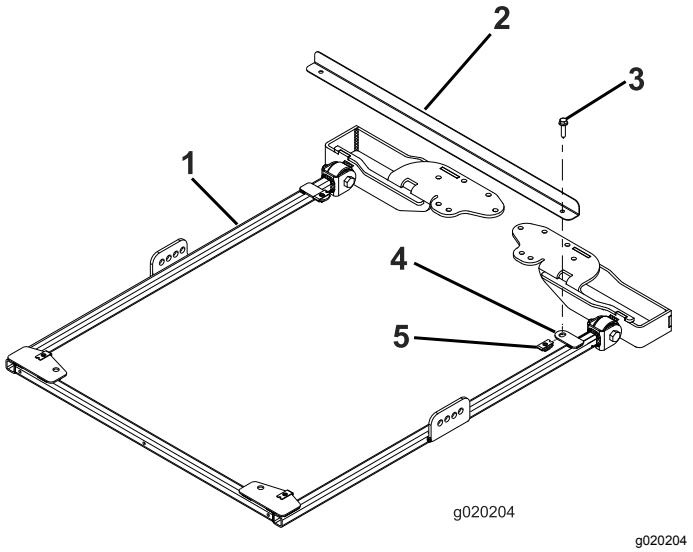

g020204

Figura 24

1. Estrutura do toldo
2. Barra de alinhamento da estrutura
3. Parafuso de cabeça flangeada (5/16 pol. x 1¼ pol.)
4. Patilha de montagem
5. Porca de retenção

2. Para máquinas Groundsmaster 4500 e 4700 com número de série 400000001 e superior, continue da seguinte forma; para todas as outras máquinas, passe para o passo 3.

   A. Com a barra de segurança na posição elevada, retire os pernos de gancho e o pino

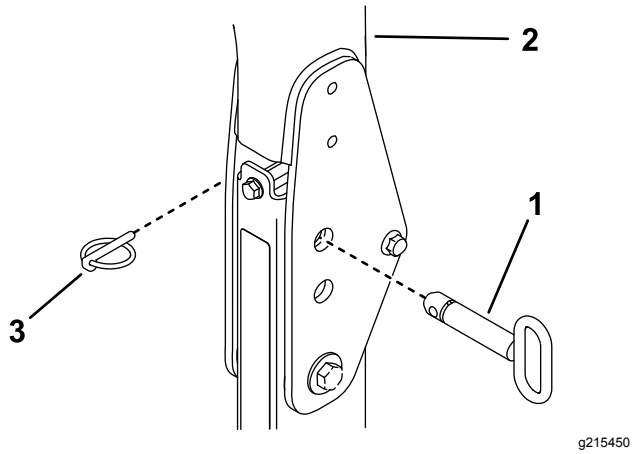

Figura 25

1. Perno de gancho
2. Barra de segurança
3. Pino

   B. Insira uma anilha (13/16 pol. x 1½ pol.) em cada parafuso (¾ pol. x 4 pol.), como se mostra na Figura 26.

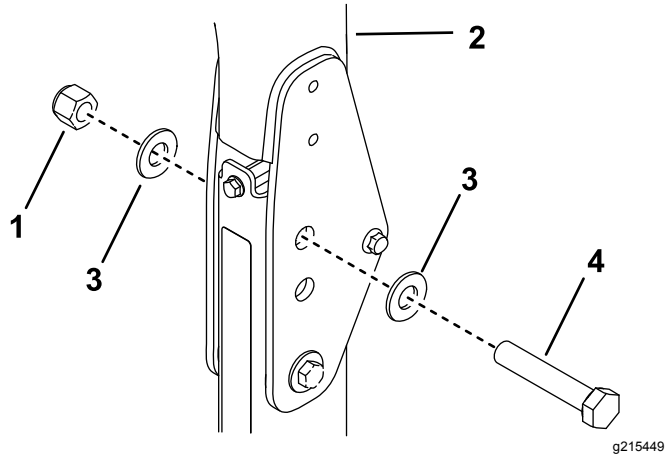

Figura 26

1. Porca (¾ pol.)
2. Barra de segurança
3. Anilha (13/16 pol. x 1½ pol.)
4. Parafuso (¾ pol. x 4 pol.)

   C. Nos furos de onde removeu os pinos, instale os parafusos e as anilhas (Figura 26).

   D. Instale outra anilha em cada parafuso e prenda com porcas de ¾ pol. como se mostra na Figura 26.

   E. Aperte o parafuso da articulação ROPS com 91 a 113 N·m para evitar qualquer oscilação da barra de segurança e toldo.

3. Em cada lado da estrutura do toldo, monte sem apertar completamente uma cinta no segundo furo do suporte de cinta usando um parafuso (½ pol. x 2½ pol.), anilha (½ pol.) e porca flangeada (½ pol.), como se mostra na Figura 27.

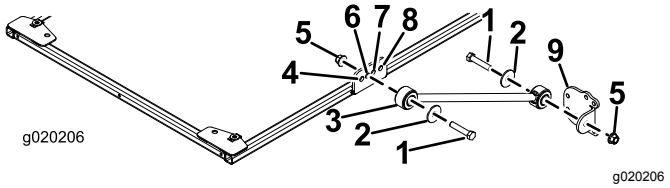

Figura 27

1. Parafuso (½ pol. x 2½ pol.)
2. Anilha (½ pol.)
3. Cinta
4. Furo da frente
5. Porca flangeada (½ pol.)
6. Segundo furo
7. Terceiro furo
8. Furo de trás
9. Suporte de cinta

4. Instale sem apertar completamente um suporte de cinta em cada cinta usando um parafuso (½ pol. x 2½ pol.), anilha (½ pol.) e uma porca

flangeada (½ pol.), como se mostra na Figura 27.

5. Posicione os suportes de montagem do ROPS na parte superior da barra de segurança da unidade de tração (Figura 28). Certifique-se de que a barra de segurança está centrada nos suportes de montagem do ROPS.

   Nota: Utilize o suporte de montagem do ROPS do kit de instalação (artigo n.º 136-1830) para as máquinas Groundsmaster 4500 e 4700 com número de série 400000001 e superiores.

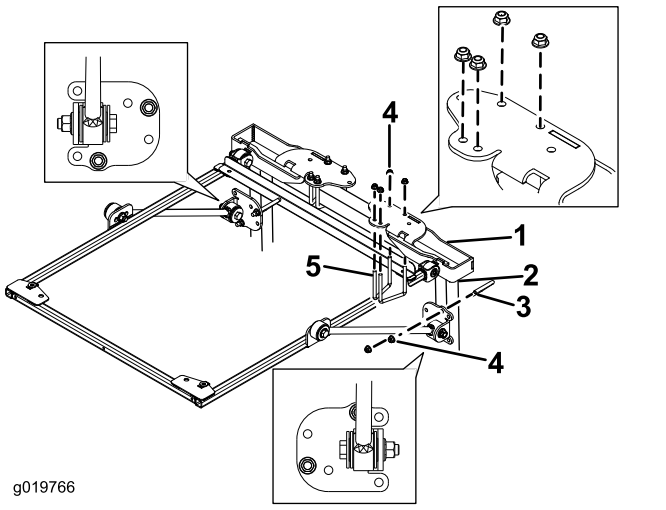

g019766

Figura 28

1. Suporte de montagem do ROPS
2. Coluna da barra de segurança
3. Cavilha em U (4 pol.)
4. Porca flangeada (⅜ pol.)
5. Cavilha em U (2¾ pol.)

6. Utilizando os furos de montagem mostrados na Figura 28, monte cada suporte de montagem do ROPS na parte superior da barra de segurança com 2 cavilhas em U (2¾ pol.) e 4 porcas flangeadas.

   Nota: Utilize a cavilha em U (3½ pol. x 5 pol.) do kit de instalação (artigo n.º 136-1830) para as máquinas Groundsmaster 4500 e 4700 com número de série 400000001 e superiores.

7. Utilizando os furos de montagem mostrados na Figura 28, monte sem apertar completamente cada um dos suportes de cinta às colunas da barra de segurança com uma cavilha em U (4 pol.) e duas porcas flangeadas.

   Nota: Utilize a cavilha em U (4½ pol. x 3 pol.) do kit de instalação (artigo n.º 136-1830) para as máquinas Groundsmaster 4500 e 4700 com número de série 400000001 e superiores.

8. Mova o suporte de cinta para cima ou para baixo, nas colunas verticais da barra de segurança até que a estrutura do toldo esteja nivelada com o solo.

   Nota: Utilize um nível para se certificar de que a estrutura está nivelada com o solo.

   Nota: Utilize os furos de montagem frontais ou traseiros no suporte de cinta, se for necessário maior ajuste.

9. Aperte as porcas flangeadas da cavilha em U, prendendo os suportes de montagem nas colunas.

10. Aperte todas as porcas flangeadas restantes da seguinte forma:
    - Aperte as porcas flangeadas (⅜ pol.) com uma força de 41 a 55 N·m.
    - Aperte as porcas flangeadas (½ pol.) com uma força de 113 a 141 N·m.

11. Remova os parafusos de cabeça flangeada que prendem a barra de alinhamento da estrutura à estrutura e retire a barra de alinhamento. Guarde os parafusos para a montagem do toldo.

12. Ao alinhar os furos de montagem, posicione o toldo na estrutura como se mostra na Figura 29.

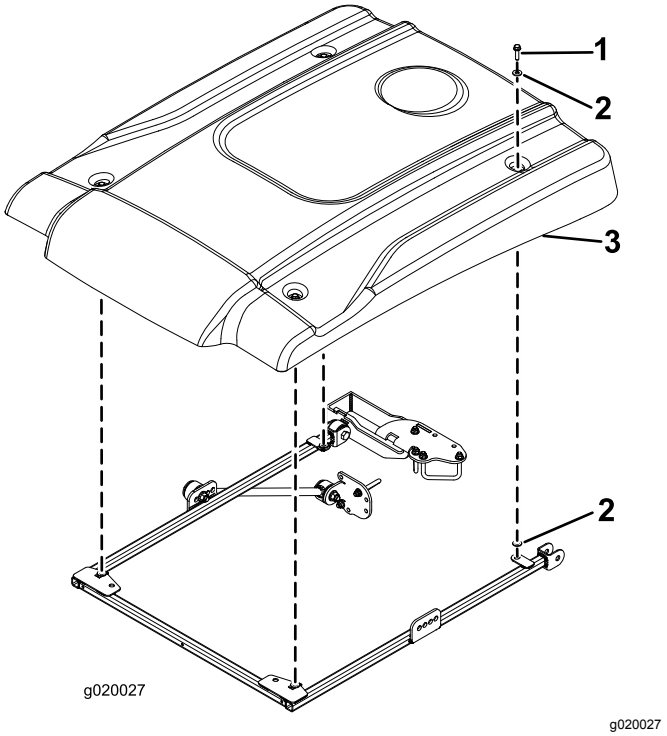

g020027

Figura 29

1. Parafuso de cabeça flangeada (5/16 pol. x 2¼ pol.)
2. Anilha pequena
3. Toldo

13. Monte, sem apertar completamente, cada canto do toldo na estrutura com um parafuso de

cabeça flangeada (5/16 pol. x 2¼ pol.) e duas anilhas pequenas (Figura 29). Posicione uma anilha em cada lado do olhal de borracha do toldo.

14. Aperte os parafusos de montagem do toldo com uma força de 5 a 6 N·m.

Importante: **Não aperte demasiado os parafusos de montagem, uma vez que o toldo pode rachar.**

Instalação do toldo

Máquina Reelmaster 5010 ou Groundsmaster 4300

1. Para alinhar corretamente a estrutura, a barra de alinhamento da estrutura tem de estar instalada nas patilhas de montagem na traseira da estrutura de toldo com dois parafusos de cabeça flangeada (5/16 pol. x 1¼ pol.) como se mostra na Figura 30.

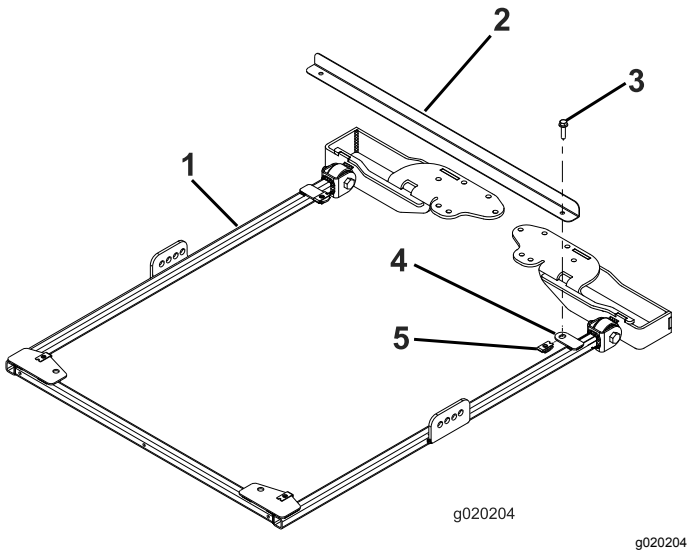

g020204

Figura 30

1. Estrutura do toldo
2. Barra de alinhamento da estrutura
3. Parafuso de cabeça flangeada (5/16 pol. x 1¼ pol.)
4. Patilha de montagem
5. Porca de retenção

2. Em cada lado da estrutura do toldo, monte sem apertar completamente uma cinta no segundo furo do suporte de cinta usando um parafuso (½ pol. x 2½ pol.), anilha (½ pol.) e porca flangeada (½ pol.), como se mostra na Figura 31.

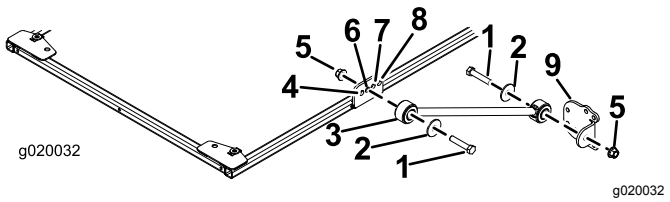

g020032

Figura 31

1. Parafuso (½ pol. x 2½ pol.)
2. Anilha (½ pol.)
3. Cinta
4. Furo da frente
5. Porca flangeada (½ pol.)
6. Segundo furo
7. Terceiro furo
8. Furo de trás
9. Suporte de cinta

3. Instale sem apertar completamente um suporte de cinta em cada cinta usando um parafuso (½ pol. x 2½ pol.), anilha (½ pol.) e uma porca flangeada (½ pol.), como se mostra na Figura 31.

4. Posicione os suportes de montagem do ROPS na parte superior da barra de segurança da unidade de tração (Figura 32). Certifique-se de que a barra de segurança está centrada nos suportes de montagem do ROPS.

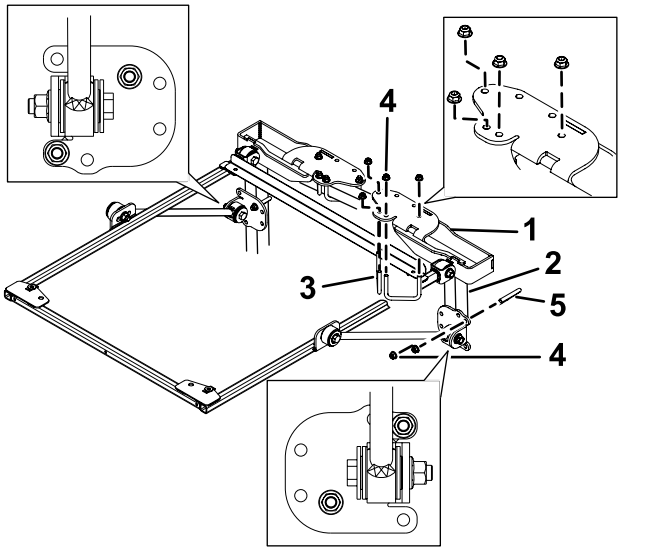

g203157

Figura 32

1. Suporte de montagem do ROPS
2. Coluna da barra de segurança
3. Cavilha em U (2¾ pol.)
4. Porca flangeada (⅜ pol.)
5. Cavilha em U (4 pol.)

5. Utilizando os furos de montagem mostrados na Figura 32, monte cada suporte de montagem do ROPS na parte superior da barra de segurança com 2 cavilhas em U (2¾ pol.) e 4 porcas flangeadas.

6. Utilizando os furos de montagem mostrados na Figura 32, monte sem apertar completamente

cada um dos suportes de cinta às colunas da barra de segurança com uma cavilha em U (4 pol.) e duas porcas flangeadas.

7. Mova o suporte de cinta para cima ou para baixo, nas colunas verticais da barra de segurança até que a estrutura do toldo esteja nivelada com o solo.

   Nota: Utilize um nível para se certificar de que a estrutura está nivelada com o solo.

   Nota: Utilize os furos de montagem frontais ou traseiros no suporte de cinta, se for necessário maior ajuste.

8. Aperte as porcas flangeadas da cavilha em U, prendendo os suportes de montagem nas colunas.

9. Aperte todas as porcas flangeadas restantes da seguinte forma:

   - Aperte as porcas flangeadas (⅜ pol.) com uma força de 41 a 55 N·m.
   - Aperte as porcas flangeadas (½ pol.) com uma força de 113 a 141 N·m.

10. Remova os parafusos de cabeça flangeada que prendem a barra de alinhamento da estrutura à estrutura e retire a barra de alinhamento. Guarde os parafusos para a montagem do toldo.

11. Ao alinhar os furos de montagem, posicione o toldo na estrutura como se mostra na Figura 33.

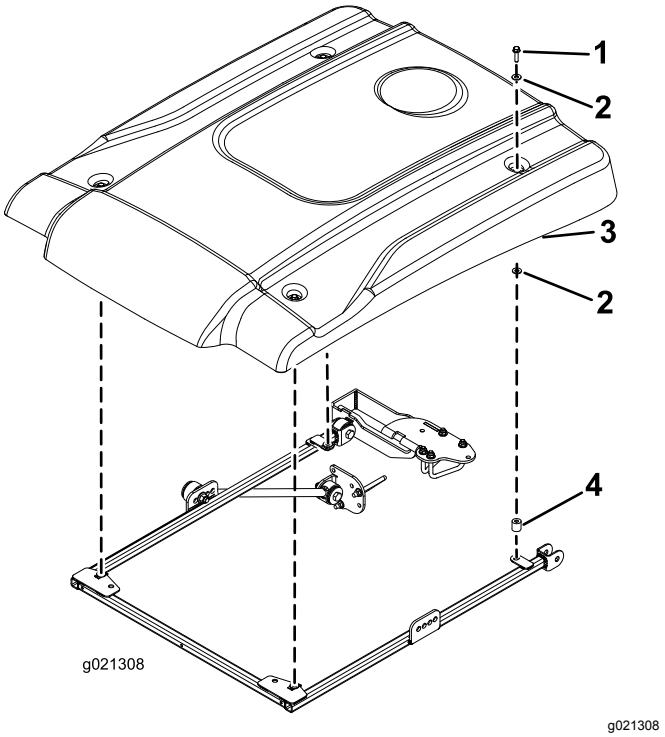

Figura 33

1. Parafuso de cabeça flangeada (5/16 pol. x 2¼ pol.)
2. Anilha pequena
3. Toldo
4. Espaçador

12. Monte, sem apertar completamente, cada canto do toldo na estrutura com um parafuso de cabeça flangeada (5/16 pol. x 2¼ pol.), duas anilhas pequenas e um espaçador (Figura 33). Posicione uma anilha em cada lado do olhal de borracha do toldo.

13. Aperte os parafusos de montagem do toldo com uma força de 5 a 6 N·m.

    Importante: **Não aperte demasiado os parafusos de montagem, uma vez que o toldo pode rachar.**

Instalação do toldo

Máquinas Reelmaster 3100 e 3550 ou máquinas Groundsmaster 3500 e 3505

(Apenas número de série 400000000 e superiores)

1. Para alinhar corretamente a estrutura, a barra de alinhamento da estrutura tem de estar instalada nas patilhas de montagem na traseira da estrutura de toldo com dois parafusos de cabeça flangeada (5/16 pol. x 1¼ pol.) como se mostra na Figura 34.

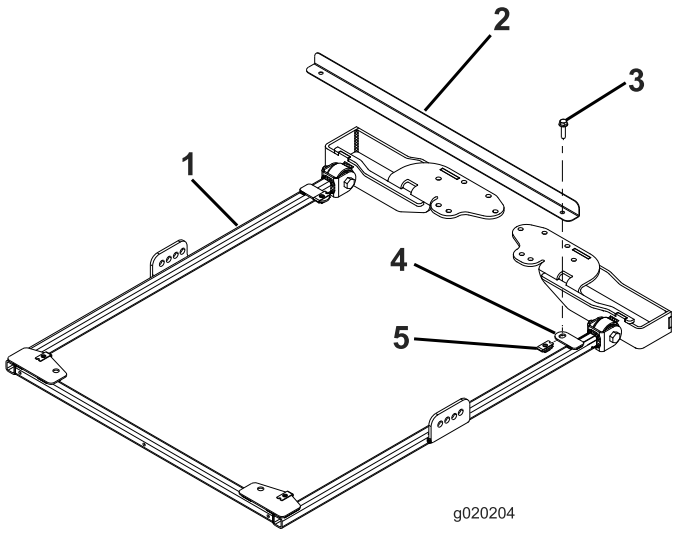

Figura 34

1. Estrutura do toldo
2. Barra de alinhamento da estrutura
3. Parafuso de cabeça flangeada (5/16 pol. x 1¼ pol.)
4. Patilha de montagem
5. Porca de retenção

2. Em cada lado da estrutura do toldo, monte sem apertar completamente uma cinta no terceiro furo do suporte de cinta usando um parafuso (½ pol. x 2½ pol.), anilha (½ pol.) e porca flangeada (½ pol.), como se mostra na Figura 35.

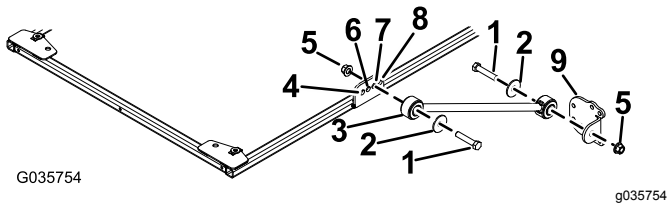

Figura 35

1. Parafuso (½ pol. x 2½ pol.)
2. Anilha (½ pol.)
3. Cinta
4. Furo da frente
5. Porca flangeada (½ pol.)
6. Segundo furo
7. Terceiro furo
8. Furo de trás
9. Suporte de cinta

3. Instale sem apertar completamente um suporte de cinta em cada cinta usando um parafuso (½ pol. x 2½ pol.), anilha (½ pol.) e uma porca flangeada (½ pol.), como se mostra na Figura 35.
4. Posicione os suportes de montagem do ROPS na parte superior da barra de segurança da unidade de tração (Figura 36). Certifique-se de que a barra de segurança está centrada nos suportes de montagem do ROPS.

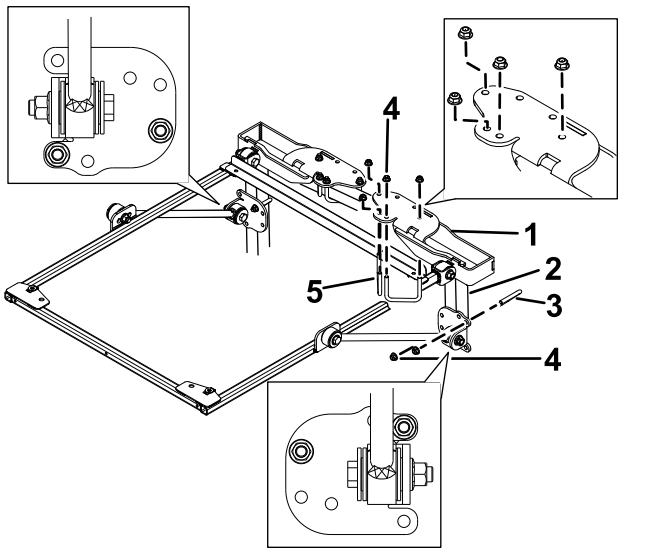

Figura 36

1. Suporte de montagem do ROPS
2. Coluna da barra de segurança
3. Cavilha em U (4 pol.)
4. Porca flangeada (⅜ pol.)
5. Cavilha em U (2¾ pol.)

5. Utilizando os furos de montagem mostrados na Figura 36, monte cada suporte de montagem do ROPS na parte superior da barra de segurança com 2 cavilhas em U (2¾ pol.) e 4 porcas flangeadas.
6. Utilizando os furos de montagem mostrados na Figura 36, monte sem apertar completamente cada um dos suportes de cinta às colunas da barra de segurança com uma cavilha em U (4 pol.) e duas porcas flangeadas.
7. Mova o suporte de cinta para cima ou para baixo, nas colunas verticais da barra de segurança até que a estrutura do toldo esteja nivelada com o solo.

   Nota: Utilize um nível para se certificar de que a estrutura está nivelada com o solo.

   Nota: Utilize os furos de montagem frontais ou traseiros no suporte de cinta, se for necessário maior ajuste.
8. Aperte as porcas flangeadas da cavilha em U, prendendo os suportes de montagem nas colunas.
9. Aperte todas as porcas flangeadas restantes da seguinte forma:
   - Aperte as porcas flangeadas (⅜ pol.) com uma força de 41 a 55 N·m.
   - Aperte as porcas flangeadas (½ pol.) com uma força de 113 a 141 N·m.

10. Remova os parafusos de cabeça flangeada que prendem a barra de alinhamento da estrutura à estrutura e retire a barra de alinhamento. Guarde os parafusos para a montagem do toldo.
11. Ao alinhar os furos de montagem, posicione o toldo na estrutura como se mostra na Figura 37.

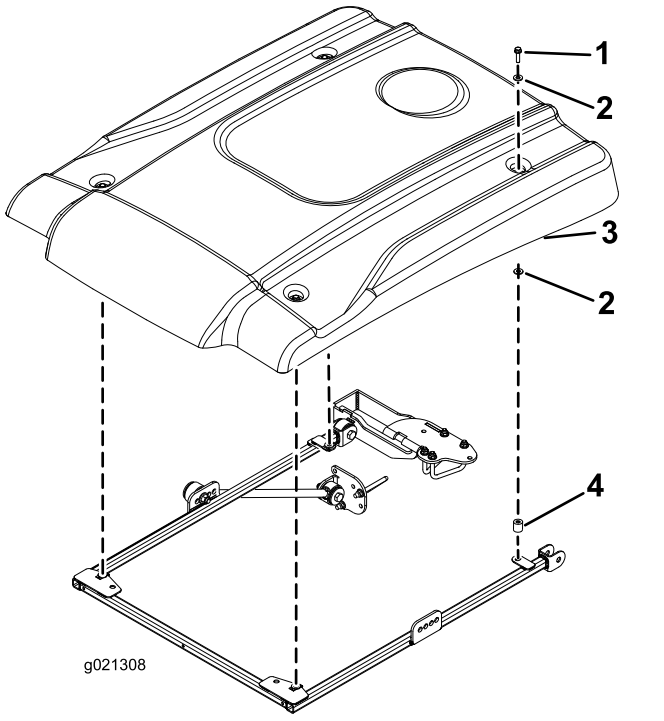

Figura 37

1. Parafuso de cabeça flangeada (5/16 pol. x 1¼ pol.)
2. Anilha pequena
3. Toldo
4. Espaçador

12. Monte, sem apertar completamente, cada canto do toldo na estrutura com um parafuso de cabeça flangeada (5/16 pol. x 1¼ pol.) e duas anilhas pequenas e um espaçador (Figura 37). Posicione uma anilha em cada lado do olhal de borracha do toldo.
13. Aperte os parafusos de montagem do toldo com uma força de 5 a 6 N·m.

   Importante: **Não aperte demasiado os parafusos de montagem, uma vez que o toldo pode rachar.**

Funcionamento

Transportar a máquina

Ao transportar a máquina, utilize os dois furos na frente da estrutura do toldo (debaixo do toldo), para fixar o toldo num local seguro na máquina e evitar que suba com o vento (Figura 38).

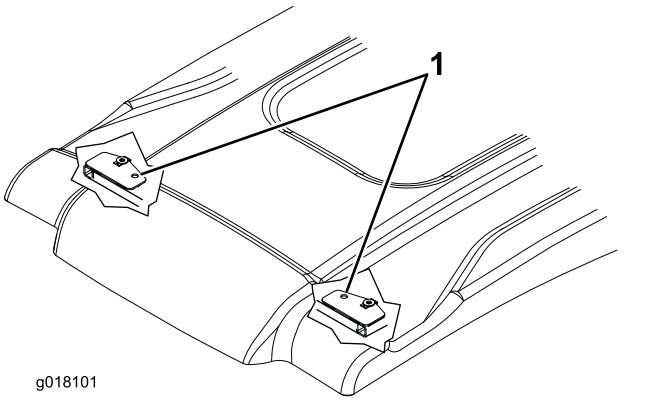

Figura 38

1. Furos de fixação

Manutenção

Verificar e apertar as ferragens

Verifique e aperte as ferragens de montagem após 8 horas de funcionamento. Inspecione e aperte as ferragens periodicamente.

Limpeza do toldo

Lave com detergente suave utilizando as mãos, pano macio ou esponja para libertar ou eliminar qualquer detrito agarrado ou outras partículas estranhas.

Nota: A utilização de alguns produtos de limpeza ou panos pode riscar ou degradar a superfície do toldo. Teste o produto de limpeza ou pano numa área oculta.