Form No. 3408-255 Rev D

Hvit eller rød universalsolskjerm

Groundsmaster® og Reelmaster® trekkenheter

Modellnr. 30349

Modellnr. 30552

Installasjonsveiledning

ADVARSEL

CALIFORNIA
Proposition 65-advarsel

Dette produktet inneholder et kjemikalie eller kjemikalier som delstaten California vet forårsaker kreft, fødselsdefekter eller forplantningsskade.

Sikkerhet

Generelt

Selv om forebygging og avverging av farer og ulykker delvis avhenger av hvordan maskinen er konstruert og utrustet, er det også avhengig av at personell som bruker, transporterer, vedlikeholder og lagrer maskinen er oppmerksomme, nøyaktige og har fått riktig opplæring. Feilaktig bruk og vedlikehold av maskinen kan føre til personskade eller dødsfall. For å redusere muligheten for skader eller dødsulykker, må du følge disse sikkerhetsinstruksjonene.

Før bruk

1. Gå gjennom og forstå innholdet i *monteringsinstruksjonene* før du monterer solskjermen.
2. Sørg for at alle verneplater, sikkerhetsinnretninger og merker er på plass. Hvis en verneplate, en sikkerhetsanordning eller et merke er defekt, uleselig eller skadet, må det repareres eller skiftes ut før arbeidet påbegynnes.
3. Ikke sveis, skjær, bor, endre eller fjern veltebøylen på noen måte.
4. Stram alle løse muttere, bolter eller skruer, slik at du er sikker på at maskinen er trygg å bruke.

Under bruk

1. Vær svært forsiktig når du arbeider nær gjerder, grøfter eller i bakker.
2. Kontroller nøye at du har klaring hvis du skal kjøre under objekter (for eksempel greiner, døråpninger, elektriske ledninger osv.), slik at du ikke kommer i kontakt med dem.
3. Fest solskjermrammen når du transporterer maskinen.
4. Bruk hørselsvern når du bruker en maskin med solskjerm.

Vedlikehold og service

1. Før du utfører vedlikehold eller foretar justeringer, senk tilbehøret, slå av motoren, sett på parkeringsbremsen og ta ut nøkkelen.
2. Kontroller at maskinen er trygg å bruke ved å holde alle muttere, bolter og skruer godt strammet.
3. Bruk vernebriller når du arbeider med montering av solskjerm.
4. Skift ut en skadet solskjerm. Ikke reparer.
5. Når du monterer solskjerm eller utfører vedlikehold, bruk korrekte støtter, vinsjer og jekker. Hvis solskjermen ikke støttes på riktig måte, kan den flytte på seg eller falle over ende, noe som kan føre til personskader.
6. For å sikre best mulig ytelse og sikkerhet, bør du bare kjøpe ekte reservedeler og tilbehør fra Toro. Det kan være farlig å bruke reservedeler og tilleggsutstyr som er laget av andre produsenter. Slike endringer kan gjøre garantien fra Toro ugyldig.

© 2017—The Toro® Company
8111 Lyndale Avenue South
Bloomington, MN 55420

Registrer ditt produkt på www.Toro.com.

CE

Oversettelse av originalen (NO)
Trykt i USA
Med enerett

3408-255 D

Sikkerhets- og instruksjonsmerker

Sikkerhets- og instruksjonsmerker er festet på solskjermen. Hvis noen av merkene blir uleselige eller skadet, setter du på et nytt merke.



decal98-4387

98-4387

1. Advarsel – bruk hørselvern.

Montering

Løse deler

Bruk diagrammet nedenfor som en sjekkliste for å kontrollere at alle delene er sendt.

Beskrivelse	Ant.	Bruk
Ingen deler er nødvendige	–	Klargjøre maskinen.
Rammeenhet	1	Monter solskjermen på Groundsmaster 5900-maskinen.
Venstre monteringsbrakett for veltebeskyttelse	1	
Høyre monteringsbrakett for veltebeskyttelse	1	
Avstiver	2	
Venstre avstiverbrakett	1	
Høyre avstiverbrakett	1	
Venstre avstiverbrakett	1	
Høyre avstiverbrakett	1	
Bolt (½ x 2½")	4	
Stor skive	4	
Flensmutter (½")	4	
Monteringsbrakett for veltebeskyttelse	2	
U-bolt (4 tommer)	6	
Flensmutter (⅜")	12	
Solskjerm	1	
Flenshodebolt (5/16 x 1 1/4 tomme)	4	
Liten skive	8	
Rammeinnrettingsstang	1	
Bolt (⅜ x 4")	2	Monter solskjermen på Groundsmaster 3280-maskinen.
Mutter (¾")	2	
Skive (13/16 x 1 1/2 tomme)	4	
Venstre monteringsbrakett for veltebeskyttelse	1	
Høyre monteringsbrakett for veltebeskyttelse	1	
Avstiver	2	
Venstre avstiverbrakett	1	
Høyre avstiverbrakett	1	
Bolt (½ x 2½")	4	
Stor skive	4	
Flensmutter (½")	4	
U-bolt (2 3/4 tomme)	6	
Flensmutter (⅜")	12	
Solskjerm	1	
Flenshodebolt (5/16 x 1 1/4 tomme)	4	
Liten skive	8	
Rammeinnrettingsstang	1	

Beskrivelse	Ant.	Bruk
Bolt (¾ x 4")	2	Monter solskjermen på Groundsmaster 360- eller 7200-maskinen.
Mutter (¾")	2	
Skive (13/16 x 1 1/2 tomme)	4	
Rammeenhet	1	
Venstre monteringsbrakett for veltebeskyttelse	1	
Høyre monteringsbrakett for veltebeskyttelse	1	
Avstiver	2	
Venstre avstiverbrakett	1	
Høyre avstiverbrakett	1	
Bolt (½ x 2½")	4	
Stor skive	4	
Flensmutter (½")	4	
Monteringsbraketter for veltebeskyttelse	2	
U-bolt (2 3/4 tomme)	6	
Flensmutter (⅜")	12	
Solskjerm	1	
Flenshodebolt (5/16 x 1 1/4 tomme)	4	
Liten skive	8	
Rammeinnrettingsstang	1	
Bolt (¾ x 4")	2	Monter solskjermen på Groundsmaster 4000-maskinen eller Reelmaster 3555- eller 3575-maskinene.
Mutter (¾")	2	
Skive (13/16 x 1 1/2 tomme)	4	
Rammeenhet	1	
Venstre monteringsbrakett for veltebeskyttelse	1	
Høyre monteringsbrakett for veltebeskyttelse	1	
Avstiver	2	
Venstre avstiverbrakett	1	
Høyre avstiverbrakett	1	
Bolt (½ x 2½")	4	
Stor skive	4	
Flensmutter (½")	4	
Monteringsbraketter for veltebeskyttelse	2	
U-bolt (2 3/4 tomme)	4	
U-bolt (4 tommer)	2	
Flensmutter (⅜")	12	
Solskjerm	1	
Flenshodeskrue (5/16 x 1¼")	2	
Flenshodeskrue (5/16 x 2¼")	4	
Liten skive	8	
Avstandsstykke	4	
Rammeinnrettingsstang	1	

Beskrivelse	Ant.	Bruk
Bolt (¾ x 4")	2	Monter solskjermen på Groundsmaster 4500- eller 4700-maskinene eller Reelmaster 6700- eller 7000-maskinene.
Mutter (¾")	2	
Skive (13/16 x 1 1/2 tomme)	4	
Rammeenhet	1	
Venstre monteringsbrakett for veltebeskyttelse	1	
Høyre monteringsbrakett for veltebeskyttelse	1	
Venstre monteringsbrakett for veltebeskyttelse (fra sett 136-1830)	1	
Høyre monteringsbrakett for veltebeskyttelse (fra sett 136-1830)	1	
Avstiver	2	
Venstre avstiverbrakett	1	
Høyre avstiverbrakett	1	
Bolt (½ x 2½")	4	
Stor skive	4	
Flensmutter (½")	4	
Monteringsbraketter for veltebeskyttelse	2	
U-bolt (2 3/4 tomme)	4	
U-bolt (4 tommer)	2	
U-bolt (3 1/2 x 5 tommer – fra sett 136-1830)	4	
U-bolt (4 1/2 x 3 tommer – fra sett 136-1830)	4	
Flensmutter (⅜")	12	
Solskjerm	1	
Flenshodebolt (5/16 x 1 1/4 tomme)	4	
Liten skive	8	
Rammeinnrettingsstang	1	
Rammeenhet	1	Monter solskjermen på Reelmaster 5010-maskinen eller Groundsmaster 4300-maskinen.
Venstre monteringsbrakett for veltebeskyttelse	1	
Høyre monteringsbrakett for veltebeskyttelse	1	
Avstiver	2	
Venstre avstiverbrakett	1	
Høyre avstiverbrakett	1	
Bolt (½ x 2½")	4	
Stor skive	4	
Flensmutter (½")	4	
Monteringsbraketter for veltebeskyttelse	2	
U-bolt (2 3/4 tomme)	6	
Flensmutter (⅜")	12	
Solskjerm	1	
Flenshodebolt (5/16 x 1 1/4 tomme)	4	
Liten skive	8	
Rammeinnrettingsstang	1	

Beskrivelse	Ant.	Bruk
Rammeenhet	1	Monter solskjermen på Reelmaster 3100- eller 3550-maskinene eller Groundsmaster 3500- eller 3505-maskinene.
Venstre monteringsbrakett for veltebeskyttelse	1	
Høyre monteringsbrakett for veltebeskyttelse	1	
Avstiver	2	
Venstre avstiverbrakett	1	
Høyre avstiverbrakett	1	
Bolt (½ x 2½")	4	
Stor skive	4	
Flensmutter (½")	4	
U-bolt (2 3/4 tomme)	4	
Flensmutter (⅜")	12	
Solskjerm	1	
Flenshodebolt (5/16 x 1 1/4 tomme)	4	
Liten skive	8	
Rammeinnrettingsstang	1	
U-bolt (4 tommer)	2	

Klargjøre maskinen

1. Parker maskinen på en jevn flate.
2. Senk klippeenhetene, og aktiver parkeringsbremsen.
3. Slå av motoren og ta ut nøkkelen.

Montere solskjermen

Groundsmaster 5900-maskin

1. For å innrette rammen korrekt må rammeinnrettingsstangen festes til monteringstappene bak på solskjermrammen med to flenshodebolter (5/16 x 1 1/4 tomme), som vist i Figur 1.

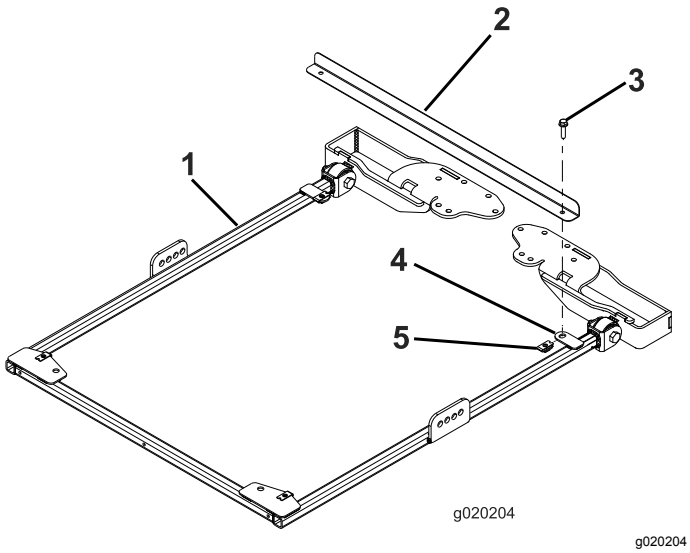

Figur 1

1. Solskjermramme
2. Rammeinnrettingsstang
3. Flenshodeskrue (5/16 x 1¼")
4. Monteringstapp
5. Holdemutter

2. Monter en avstiver løst til andre hull i avstiverbraketten på hver side av solskjermrammen med en bolt (1/2 x 2 1/2 tomme), skive (1/2 tomme) og flensmutter (1/2 tomme), som vist i Figur 2.

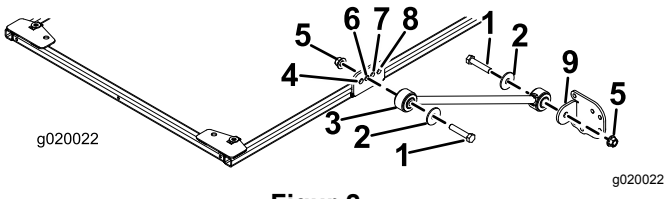

Figur 2

1. Bolt (1/2 x 2 1/2 tomme)
2. Skive (½ tomme)
3. Avstiver
4. Hull foran
5. Flensmutter (½ tomme)
6. Andre hull
7. Tredje hull
8. Hull bak
9. Avstiverbrakett

3. Monter en avstiverbrakett løst til hver avstiver med en bolt (1/2 x 2 1/2 tomme), skive (1/2 tomme) og flensmutter (1/2 tomme), som vist i Figur 2.

4. Plasser veltebeskyttelsens monteringsbraketter på toppen av trekkenhetens veltebøyle (Figur 3).

   Merk: Påse at veltebøylen er sentrert i monteringsbrakettene.

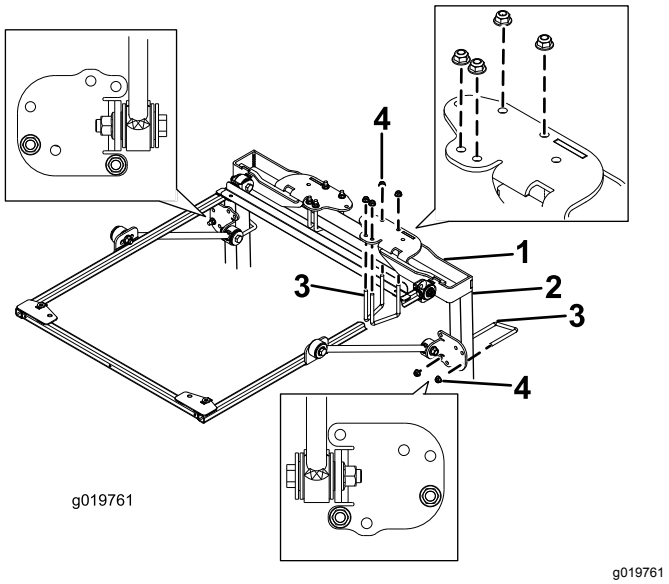

Figur 3

1. Monteringsbrakett for veltebeskyttelse
2. Veltebøylestolpe
3. U-bolt (4 tommer)
4. Flensmutter (3/8 tomme)

5. Bruk monteringshullene som vist i Figur 3, og monter hver av veltebeskyttelsens monteringsbraketter på toppen av veltebøylen med to U-bolter (4 tommer) og fire flensmuttere.
6. Bruk monteringshullene som vist i Figur 3, og fest hver avstiverbrakett løst til veltebøylestolpene med en U-bolt (4 tommer) og to flensmuttere.
7. Flytt avstiverbraketten opp eller ned på de vertikale veltebøylestolpene til solskjermrammen er parallell med bakken.

   Merk: Bruk et vaterpass for å påse at rammen er parallell med bakken.

   Merk: Bruk fremre eller bakre monteringshull i avstiverbraketten hvis det kreves mer justering.
8. Stram U-boltflensmutterne for å feste monteringsbrakettene til stolpene.
9. Stram alle gjenværende flensmuttere som følger:
   - Stram flensmutterne (3/8 tomme) til 41–55 N·m.
   - Stram flensmutterne (1/2 tomme) til 113–141 N·m.
10. Fjern flenshodeboltene som fester rammeinnrettingsstangen til rammen, og

fjern innrettingsstangen. Bruk boltene til å montere solskjermen.

11. Når du innretter monteringshullene, plasser solskjermen på rammen som vist i Figur 4.

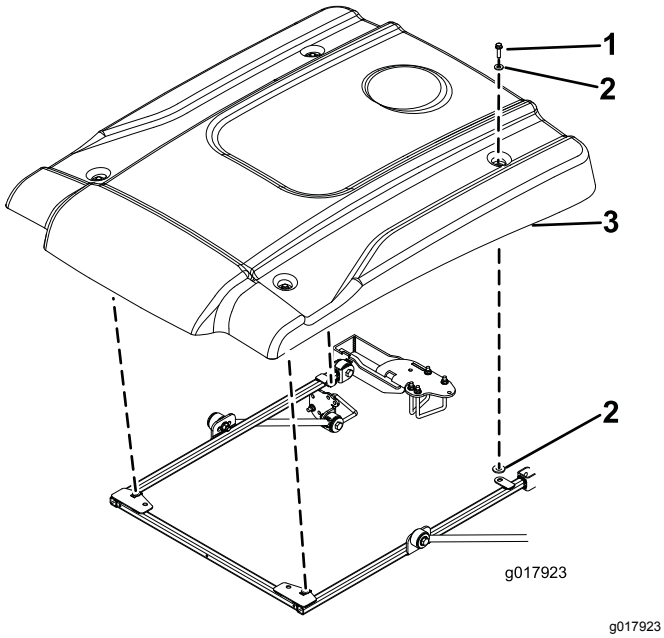

Figur 4

1. Flenshodeskrue (5/16 x 1¼")
2. Liten skive
3. Solskjerm

12. Monter hvert hjørne av solskjermen løst på rammen med en flenshodebolt (5/16 x 1 1/4 tomme) og to små skiver (Figur 4).

   Merk: Plasser en skive på hver side av solskjermens gummitetning.

13. Stram solskjermens monteringsbolter til 5–6 N·m.

   Viktig: **Ikke stram monteringsboltene for mye, da solskjermen kan sprekke.**

Montere solskjermen

Groundsmaster 3280-maskin

1. For å innrette rammen korrekt må rammeinnrettingsstangen festes til monteringstappene bak på solskjermrammen med to flenshodebolter (5/16 x 1 1/4 tomme), som vist i Figur 5.

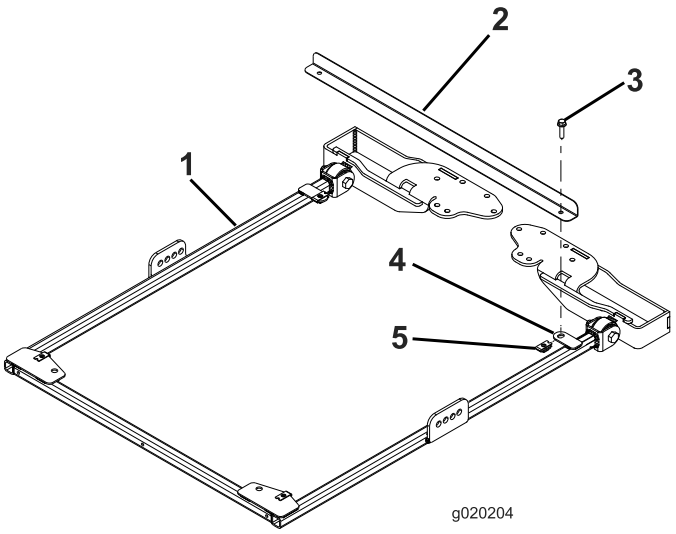

Figur 5

1. Solskjermramme
2. Rammeinnrettingsstang
3. Flenshodeskrue (5/16 x 1¼")
4. Monteringstapp
5. Holdemutter

2. Med veltebøylen i hevet stilling, fjern hårnålssplintene og de to pinnene (Figur 6).

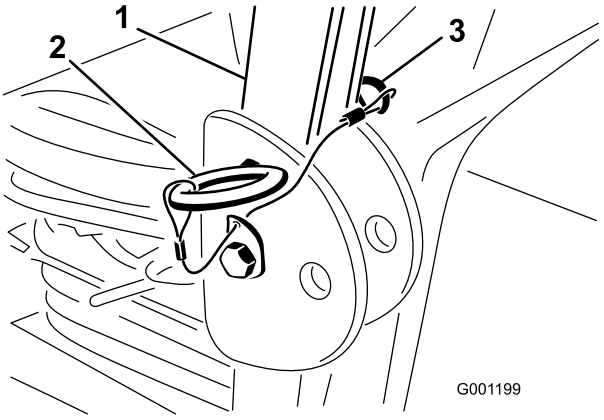

Figur 6

1. Veltebøyle
2. Pinne
3. Hårnålssplint

3. Sett en skive (13/16 x 1 1/2 tomme) på hver bolt (3/4 x 4 tommer), som vist i Figur 7.

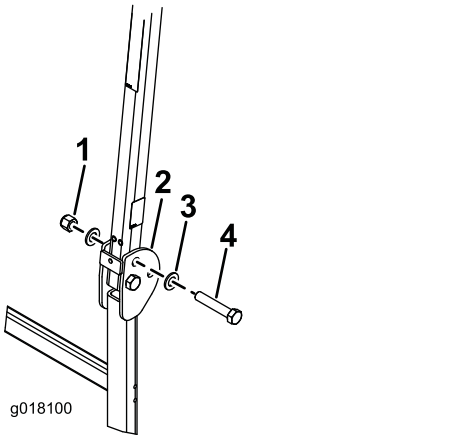

g018100

Figur 7

1. Mutter (¾")
2. Veltebøyle
3. Skive (13/16 x 1 1/2 tomme)
4. Bolt (¾ x 4")

4. I hullene pinnene ble fjernet fra, monterer du boltene og skivene (Figur 7).
5. Monter en ekstra skive på hver bolt og fest med muttere (¾"), som vist i Figur 7. Stram mutterne til 323–396 N·m.
6. Trekk til veltebeskyttelsens svingbolt (Figur 7) med et moment på 91–113 N·m for å unngå at veltebøylen og solskjermen hopper.
7. Monter en avstiver løst til andre hull i avstiverbraketten på hver side av solskjermrammen med en bolt (1/2 x 2 1/2 tomme), skive (1/2 tomme) og flensmutter (1/2 tomme), som vist i Figur 8.

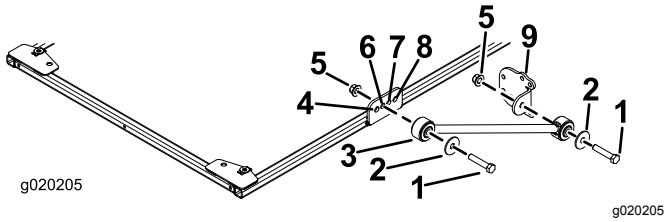

g020205

Figur 8

1. Bolt (1/2 x 2 1/2 tomme)
2. Skive (½ tomme)
3. Avstiver
4. Hull foran
5. Flensmutter (½ tomme)
6. Andre hull
7. Tredje hull
8. Hull bak
9. Avstiverbrakett

8. Monter en avstiverbrakett løst til hver avstiver med en bolt (1/2 x 2 1/2 tomme), skive (1/2 tomme) og flensmutter (1/2 tomme), som vist i Figur 8.
9. Plasser veltebeskyttelsens monteringsbraketter på toppen av trekkenhetens veltebøyle (Figur 9).

   Merk: Påse at veltebøylen er sentrert i veltebeskyttelsens monteringsbraketter.

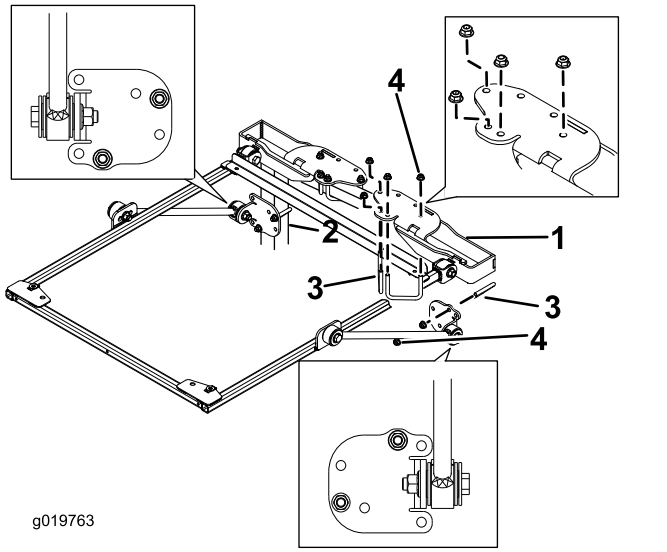

g019763

Figur 9

1. Monteringsbrakett for veltebeskyttelse
2. Veltebøylestolpe
3. U-bolt (2 3/4 tomme)
4. Flensmutter (3/8 tomme)

10. Bruk monteringshullene som vist i Figur 9, og monter hver av veltebeskyttelsens monteringsbraketter på toppen av veltebøylen med to U-bolter (2 3/4 tomme) og fire flensmuttere.
11. Bruk monteringshullene som vist i Figur 9, og fest hver avstiverbrakett løst til veltebøylestolpene med en U-bolt (2 3/4 tomme) og to flensmuttere.
12. Flytt avstiverbraketten opp eller ned på de vertikale veltebøylestolpene til solskjermrammen er parallell med bakken. Stram deretter U-boltflensmutrene for å feste monteringsbrakettene til stolpene.

    Merk: Bruk et vaterpass for å påse at rammen er parallell med bakken.

    Merk: Bruk fremre eller bakre monteringshull i avstiverbraketten hvis det kreves mer justering.
13. Stram alle gjenværende flensmuttere som følger:
    - Stram flensmutterne (3/8 tomme) til 41–55 N·m.
    - Stram flensmutterne (1/2 tomme) til 113–141 N·m.
14. Fjern flenshodeboltene som fester rammeinnrettingsstangen til rammen, og fjern innrettingsstangen. Bruk boltene til å montere solskjermen.

15. Når du innretter monteringshullene, plasser solskjermen på rammen som vist i Figur 10.

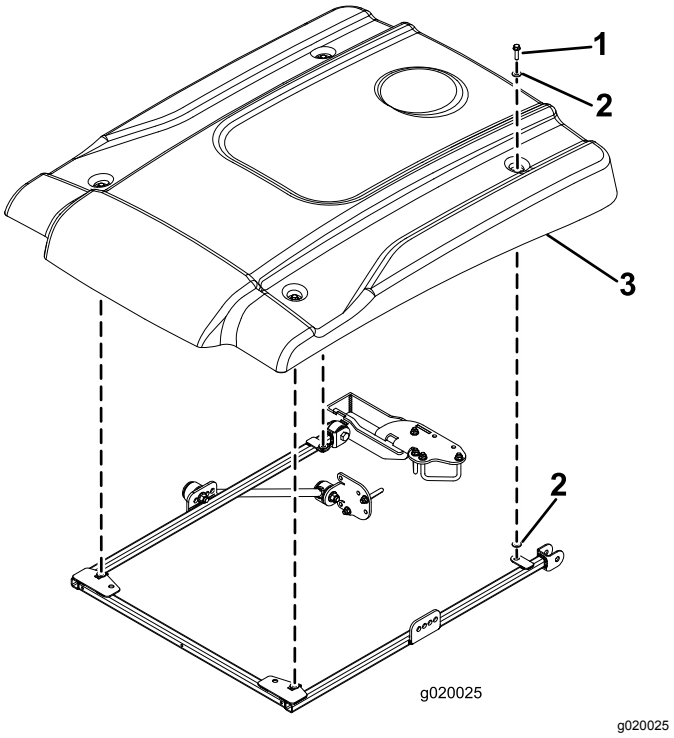

g020025

Figur 10

1. Flenshodeskrue (5/16 x 1¼")
2. Liten skive
3. Solskjerm

16. Monter hvert hjørne av solskjermen løst på rammen med en flenshodebolt (5/16 x 1 1/4 tomme) og to små skiver (Figur 10). Plasser en skive på hver side av solskjermens gummitetning når du monterer.
17. Stram solskjermens monteringsbolter til 5–6 N·m.

Viktig: **Ikke stram monteringsboltene for mye, da solskjermen kan sprekke.**

Montere solskjermen

Groundsmaster 360- eller 7200-maskiner

1. For å innrette rammen korrekt må rammeinnrettingsstangen festes til monteringstappene bak på solskjermrammen med to flenshodebolter (5/16 x 1 1/4 tomme), som vist i Figur 11.

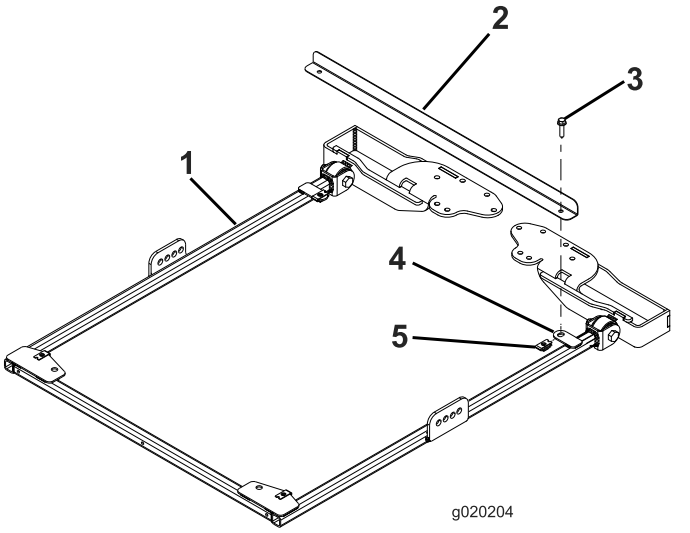

g020204

Figur 11

1. Solskjermramme
2. Rammeinnrettingsstang
3. Flenshodeskrue (5/16 x 1¼")
4. Monteringstapp
5. Holdemutter

2. Med veltebøylen i hevet stilling, fjern hårnålssplintene og de to pinnene (Figur 12).

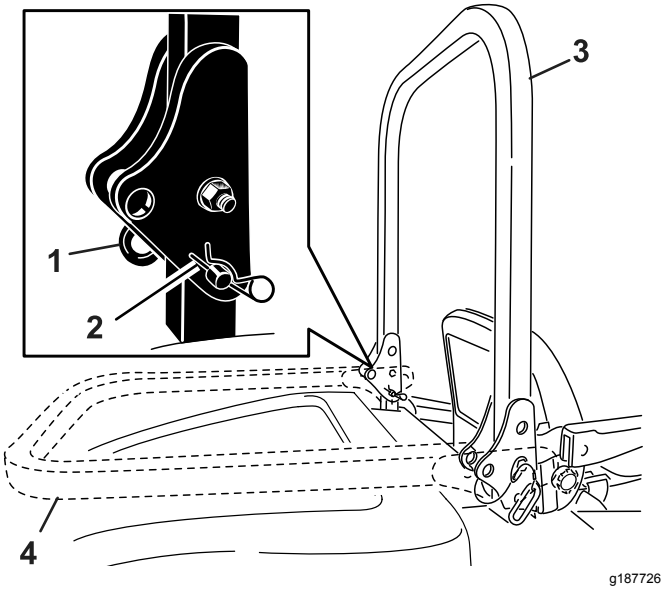

Figur 12

1. Pinne
2. Hårnålssplint
3. Veltebøyle (hevet stilling)
4. Veltebøyle (senket stilling)

3. Sett en skive (13/16 x 1 1/2 tomme) på hver bolt (3/4 x 4 tommer), som vist i Figur 13.

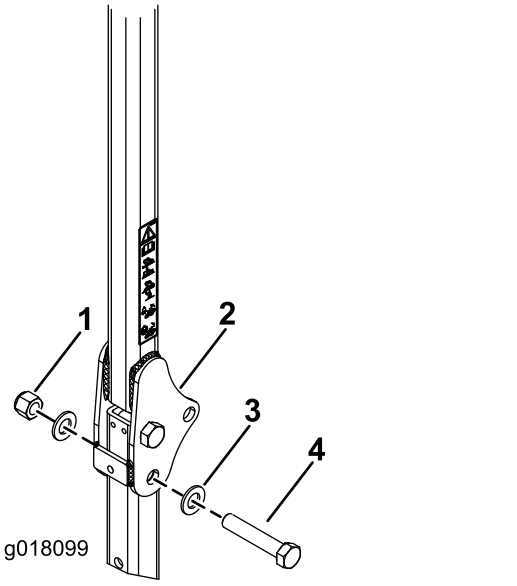

Figur 13

1. Mutter (¾")
2. Veltebøyle
3. Skive (13/16 x 1 1/2 tomme)
4. Bolt (¾ x 4")

4. I hullene pinnene ble fjernet fra, monterer du boltene og skivene (Figur 13).
5. Monter en ekstra skive på hver bolt og fest med muttere (¾"), som vist i Figur 13. Stram mutterne til 323–396 N·m.
6. Trekk til veltebeskyttelsens svingbolt (Figur 13) med et moment på 91–113 N·m for å unngå at veltebøylen og solskjermen hopper.
7. Monter en avstiver løst til andre hull i avstiverbraketten på hver side av solskjermrammen med en bolt (1/2 x 2 1/2 tomme), skive (1/2 tomme) og flensmutter (1/2 tomme), som vist i Figur 14.

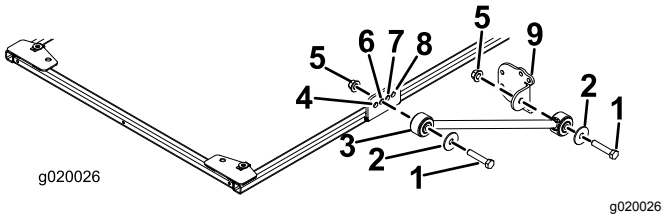

Figur 14

1. Bolt (1/2 x 2 1/2 tomme)
2. Skive (½ tomme)
3. Avstiver
4. Hull foran
5. Flensmutter (½ tomme)
6. Andre hull
7. Tredje hull
8. Hull bak
9. Avstiverbrakett

8. Monter en avstiverbrakett løst til hver avstiver med en bolt (1/2 x 2 1/2 tomme), skive (1/2 tomme) og flensmutter (1/2 tomme), som vist i Figur 14.
9. Plasser veltebeskyttelsens monteringsbraketter på toppen av trekkenhetens veltebøyle (Figur 15).

   Merk: Påse at veltebøylen er sentrert i veltebeskyttelsens monteringsbraketter.

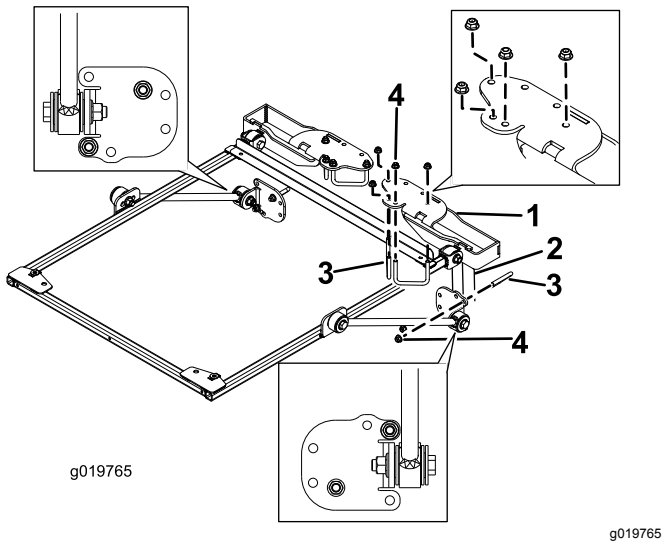

Figur 15

1. Monteringsbrakett for veltebeskyttelse
2. Veltebøylestolpe
3. U-bolt (2 3/4 tomme)
4. Flensmutter (3/8 tomme)

10. Bruk monteringshullene som vist i Figur 15, og monter hver brakett på toppen av

veltebøylen med to U-bolter (2 3/4 tomme) og fire flensmuttere.

11. Bruk monteringshullene som vist i Figur 15, og fest hver avstiverbrakett løst til veltebøylestolpene med en U-bolt (2 3/4 tomme) og to flensmuttere.
12. Flytt avstiverbraketten opp eller ned på de vertikale veltebøylestolpene til solskjermrammen er parallell med bakken. Bruk et vaterpass for å påse at rammen er parallell med bakken. Stram deretter U-boltflensmutrene for å feste monteringsbrakettene til stolpene.

    Merk: Bruk fremre eller bakre monteringshull i avstiverbraketten hvis det kreves mer justering.
13. Stram alle gjenværende flensmuttere som følger:
    - Stram flensmutterne (3/8 tomme) til 41–55 N·m.
    - Stram flensmutterne (1/2 tomme) til 113–141 N·m.
14. Fjern flenshodeboltene som fester rammeinnrettingsstangen til rammen, og fjern innrettingsstangen. Bruk boltene til å montere solskjermen.
15. Når du innretter monteringshullene, plasser solskjermen på rammen som vist i Figur 16.

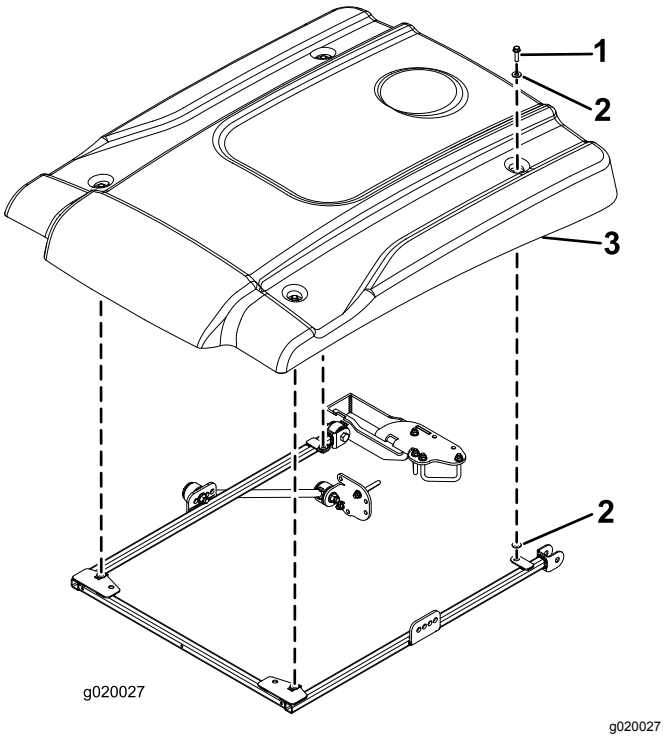

g020027

Figur 16

1. Flenshodeskrue (5/16 x 1¼")
2. Liten skive
3. Solskjerm

16. Monter hvert hjørne av solskjermen løst på rammen med en flenshodebolt (5/16 x 1 1/4 tomme) og to små skiver (Figur 16). Plasser en skive på hver side av solskjermens gummitetning når du monterer.
17. Stram solskjermens monteringsbolter til 5–6 N·m.

    Viktig: **Ikke stram monteringsboltene for mye, da solskjermen kan sprekke.**

Montere solskjermen

Groundsmaster 4000-maskin eller Reelmaster 3555- og 3575-maskiner

1. For å innrette rammen korrekt må rammeinnrettingsstangen festes til monteringstappene bak på solskjermrammen med to flenshodebolter (5/16 x 1 1/4 tomme), som vist i Figur 17.

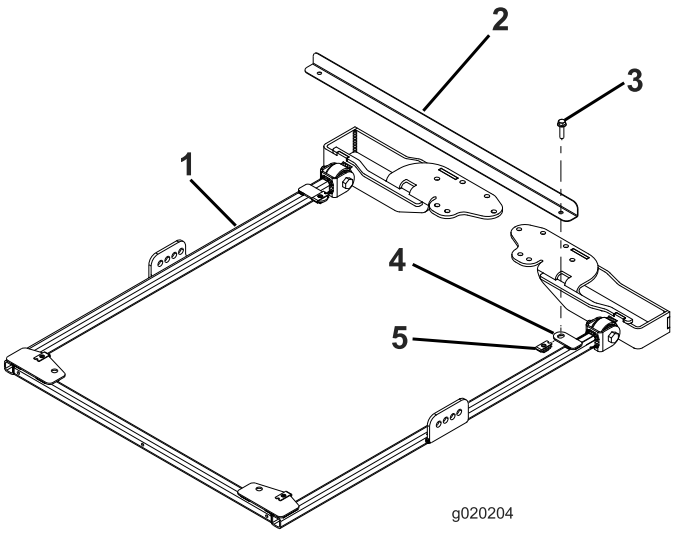

g020204

Figur 17

1. Solskjermramme
2. Rammeinnrettingsstang
3. Flenshodeskrue (5/16 x 1¼")
4. Monteringstapp
5. Holdemutter

2. For modell 03820 og 03821, hopp til trinn 7. For alle andre modeller: Med veltebøylen i hevet stilling, fjern hårnålssplintene og de to pinnene (Figur 18).

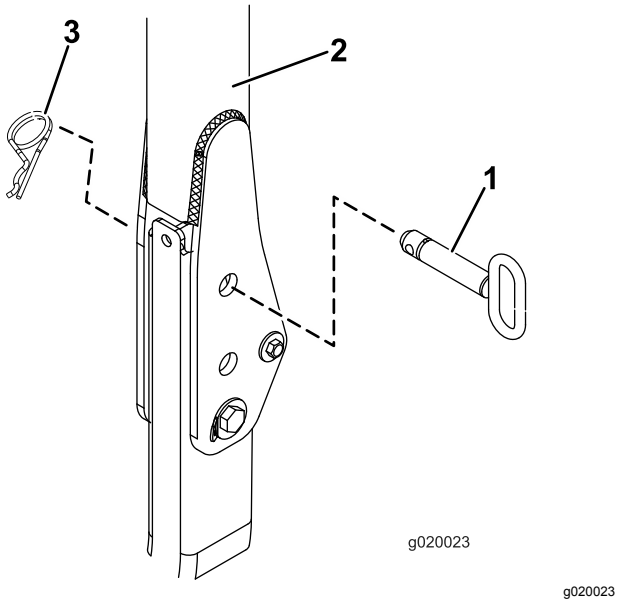

g020023

Figur 18

1. Pinne
2. Veltebøyle
3. Hårnålssplint

3. Sett en skive (13/16 x 1 1/2 tomme) på hver bolt (3/4 x 4 tommer), som vist i Figur 19.

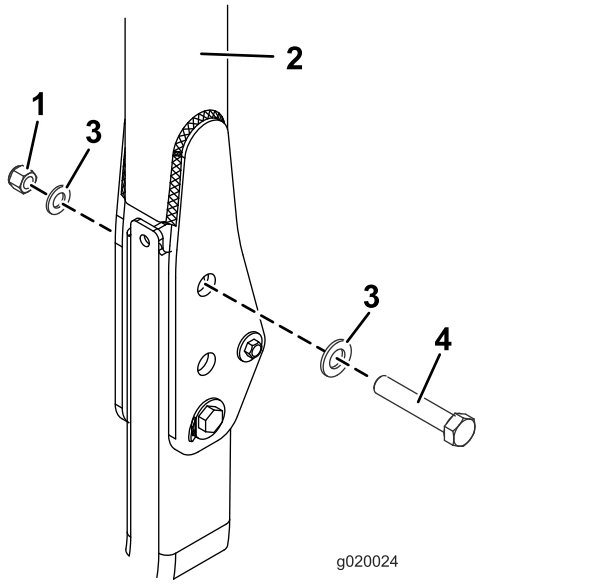

g020024

Figur 19

1. Mutter (¾")
2. Veltebøyle
3. Skive (13/16 x 1 1/2 tomme)
4. Bolt (¾ x 4")

4. I hullene pinnene ble fjernet fra, monterer du boltene og skivene (Figur 19).
5. Monter en ekstra skive på hver bolt og fest med mutter (¾"), som vist i Figur 19. Stram mutterne til 323–396 N·m.
6. Trekk til veltebeskyttelsens svingbolt (Figur 19) med et moment på 91–113 N·m for å unngå at veltebøylen og solskjermen hopper.
7. Monter en avstiver løst på avstiverbraketten på hver side av solskjermrammen som følger:
   - For modell 03820, 03821, 30604, 30605, 30608 og 30609: Monter en avstiver løst til **bakre** hull i avstiverbraketten på hver side av solskjermrammen med en bolt (1/2 x 2 1/2 tomme), skive (1/2 tomme) og flensmutter (1/2 tomme), som vist i Figur 20.
   - For modell 30446, 30446N, 30447 og 30447N: Monter en avstiver løst til **andre** hull i avstiverbraketten på hver side av solskjermrammen med en bolt (1/2 x 2 1/2 tomme), skive (1/2 tomme) og flensmutter (1/2 tomme), som vist i Figur 21.

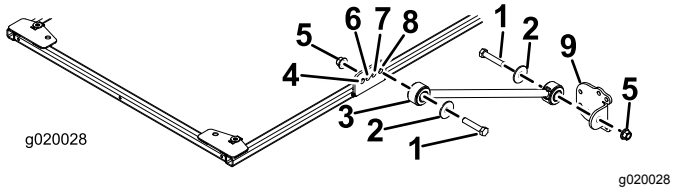

g020028

Figur 20

Modell 03820, 03821, 30604, 30605, 30608 og 30609

1. Bolt (½ x 2½")
2. Skive (½ tomme)
3. Avstiver
4. Hull foran
5. Flensmutter (½ tomme)
6. Andre hull
7. Tredje hull
8. Hull bak
9. Avstiverbrakett

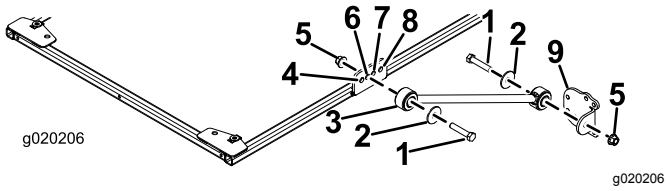

g020206

Figur 21

Modell 30446, 30446N, 30447 og 30447N

1. Bolt (½ x 2½")
2. Skive (½ tomme)
3. Avstiver
4. Hull foran
5. Flensmutter (½ tomme)
6. Andre hull
7. Tredje hull
8. Hull bak
9. Avstiverbrakett

8. Monter en avstiverbrakett løst til hver avstiver med en bolt (1/2 x 2 1/2 tomme), skive (1/2 tomme) og flensmutter (1/2 tomme), som vist i Figur 20.
9. Plasser veltebeskyttelsens monteringsbraketter på toppen av trekkenhetens veltebøyle

(Figur 22). Påse at veltebøylen er sentrert i veltebeskyttelsens monteringsbraketter.

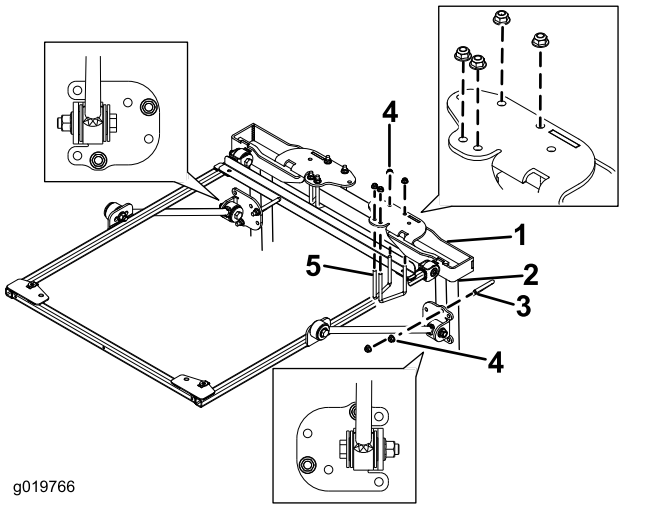

Figur 22

1. Monteringsbrakett for veltebeskyttelse
2. Veltebøylestolpe
3. U-bolt (4 tommer)
4. Flensmutter (3/8 tomme)
5. U-bolt (2 3/4 tomme)

10. Bruk monteringshullene som vist i Figur 22, og monter veltebeskyttelsens monteringsbraketter på toppen av veltebøylen med to U-bolter (2 3/4 tomme) og fire flensmuttere.
11. Bruk monteringshullene som vist i Figur 22, og fest hver avstiverbrakett løst til veltebøylestolpene med en U-bolt (4 tommer) og to flensmuttere.
12. Flytt avstiverbraketten opp eller ned på de vertikale veltebøylestolpene til solskjermrammen er parallell med bakken.

    Merk: Bruk et vaterpass for å påse at rammen er parallell med bakken.

    Merk: Bruk fremre monteringshull i avstiverbraketten hvis det kreves mer justering.
13. Stram U-boltflensmutterne for å feste monteringsbrakettene til stolpene.
14. Stram alle gjenværende flensmuttere som følger:
    - Stram flensmutterne (3/8 tomme) til 41–55 N·m.
    - Stram flensmutterne (½") til 113–141 N·m.
15. Fjern flenshodeboltene som fester rammeinnrettingsstangen til rammen, og fjern innrettingsstangen.
16. Når du innretter monteringshullene, plasser solskjermen på rammen som vist i Figur 23.

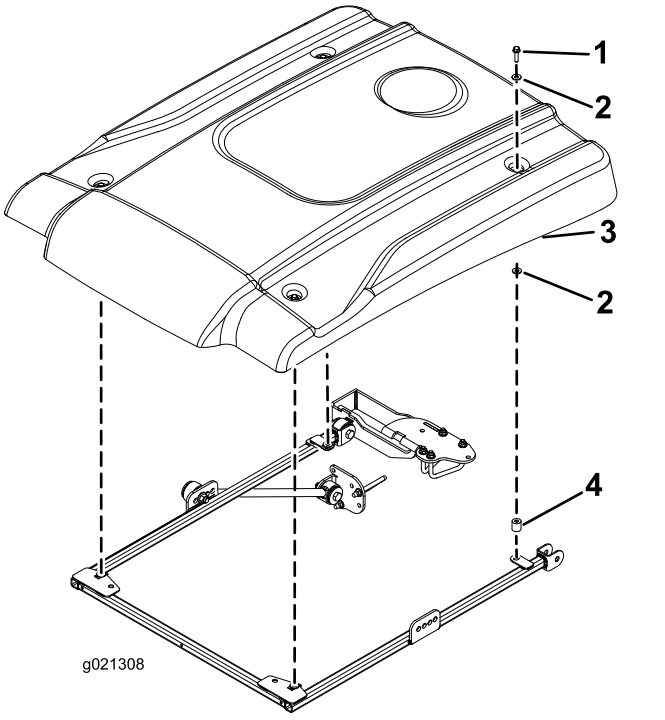

Figur 23

1. Flenshodeskrue (5/16 x 2¼")
2. Liten skive
3. Solskjerm
4. Avstandsstykke

17. Monter hvert hjørne av solskjermen løst på rammen med en flenshodebolt (5/16 x 2 1/4 tomme), to små skiver og et avstandsstykke (Figur 23). Plasser en skive på hver side av solskjermens gummitetning. Plasser avstandsstykkene mellom den lille skiven og rammen.
18. Stram solskjermens monteringsbolter til 5–6 N·m.

    Viktig: **Ikke stram monteringsboltene for mye, da solskjermen kan sprekke.**

Montere solskjermen

Groundsmaster 4500- og 4700-maskiner eller Reelmaster 6700- og 7000-maskiner

Viktig: **Monteringssettet (delenr. 136-1830) kreves for Groundsmaster 4500 og 4700 med serienummer 400000001 og høyere.**

1. For å innrette rammen korrekt må rammeinnrettingsstangen festes til monteringstappene bak på solskjermrammen med to flenshodebolter (5/16 x 1 1/4 tomme), som vist i Figur 24.

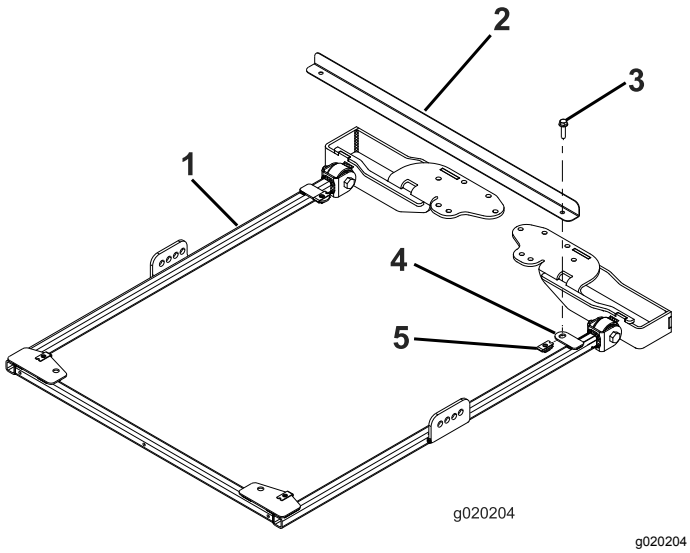

Figur 24

1. Solskjermramme
2. Rammeinnrettingsstang
3. Flenshodeskrue (5/16 x 1¼")
4. Monteringstapp
5. Holdemutter

2. For Groundsmaster 4500- og 4700-maskiner med serienummer 400000001 og høyere, fortsett som følger. For alle andre maskiner, gå videre til trinn 3.

   A. Med veltebøylen i hevet stilling, fjern hårnålssplinten og pinnen

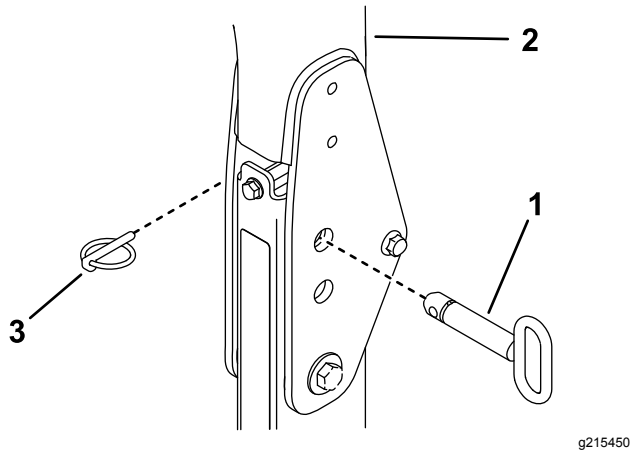

Figur 25

1. Hårnålssplint
2. Veltebøyle
3. Pinne

   B. Sett en skive (13/16 x 1 1/2 tomme) på hver bolt (3/4 x 4 tommer), som vist i Figur 26.

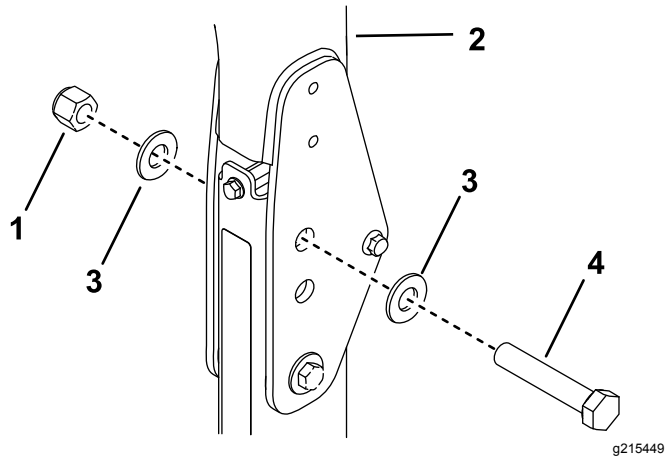

Figur 26

1. Mutter (¾")
2. Veltebøyle
3. Skive (13/16 x 1 1/2 tomme)
4. Bolt (¾ x 4")

   C. I hullene pinnene ble fjernet fra, monterer du boltene og skivene (Figur 26).

   D. Monter en ekstra skive på hver bolt og fest med mutter (3/4 tomme), som vist i Figur 26.

   E. Trekk til veltebeskyttelsens svingbolt med et moment på 91–113 N·m for å unngå at veltebøylen og solskjermen hopper.

3. Monter en avstiver løst til andre hull i avstiverbraketten på hver side av solskjermrammen med en bolt (1/2 x 2 1/2 tomme), skive (1/2 tomme) og flensmutter (1/2 tomme), som vist i Figur 27.

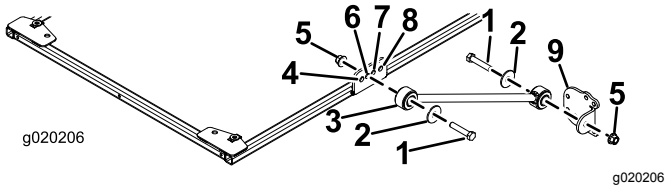

Figur 27

1. Bolt (1/2 x 2 1/2 tomme)
2. Skive (½ tomme)
3. Avstiver
4. Hull foran
5. Flensmutter (½ tomme)
6. Andre hull
7. Tredje hull
8. Hull bak
9. Avstiverbrakett

4. Monter en avstiverbrakett løst til hver avstiver med en bolt (1/2 x 2 1/2 tomme), skive (1/2 tomme) og flensmutter (1/2 tomme), som vist i Figur 27.
5. Plasser veltebeskyttelsens monteringsbraketter på toppen av trekkenhetens veltebøyle (Figur 28). Påse at veltebøylen er sentrert i veltebeskyttelsens monteringsbraketter.

   Merk: Bruk monteringsbraketten for veltebeskyttelse fra monteringssettet (delenr.

136-1830) for Groundsmaster 4500- og 4700-maskiner med serienummer 400000001 og høyere.

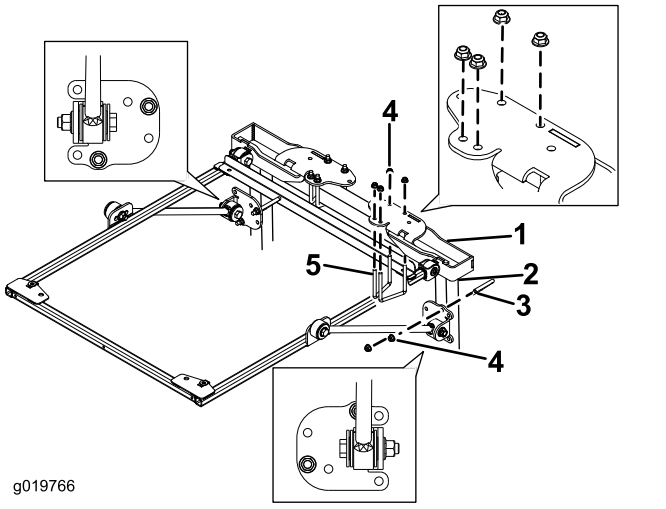

Figur 28

1. Monteringsbrakett for veltebeskyttelse
2. Veltebøylestolpe
3. U-bolt (4 tommer)
4. Flensmutter (3/8 tomme)
5. U-bolt (2 3/4 tomme)

6. Bruk monteringshullene som vist i Figur 28, og monter hver av veltebeskyttelsens monteringsbraketter på toppen av veltebøylen med to U-bolter (2 3/4 tomme) og fire flensmuttere.

   Merk: Bruk U-bolten (3½ x 5 tommer) fra monteringssettet (delenr. 136-1830) for Groundsmaster 4500- og 4700-maskiner med serienummer 400000001 og høyere.

7. Bruk monteringshullene som vist i Figur 28, og fest hver avstiverbrakett løst til veltebøylestolpene med en U-bolt (4 tommer) og to flensmuttere.

   Merk: Bruk U-bolten (4½ x 3 tommer) fra monteringssettet (delenr. 136-1830) for Groundsmaster 4500- og 4700-maskiner med serienummer 400000001 og høyere.

8. Flytt avstiverbraketten opp eller ned på de vertikale veltebøylestolpene til solskjermrammen er parallell med bakken.

   Merk: Bruk et vaterpass for å påse at rammen er parallell med bakken.

   Merk: Bruk fremre eller bakre monteringshull i avstiverbraketten hvis det kreves mer justering.

9. Stram U-boltflensmutterne for å feste monteringsbrakettene til stolpene.
10. Stram alle gjenværende flensmuttere som følger:
    - Stram flensmutterne (3/8 tomme) til 41–55 N·m.
    - Stram flensmutterne (1/2 tomme) til 113–141 N·m.
11. Fjern flenshodeboltene som fester rammeinnrettingsstangen til rammen, og fjern innrettingsstangen. Bruk boltene til å montere solskjermen.
12. Når du innretter monteringshullene, plasser solskjermen på rammen som vist i Figur 29.

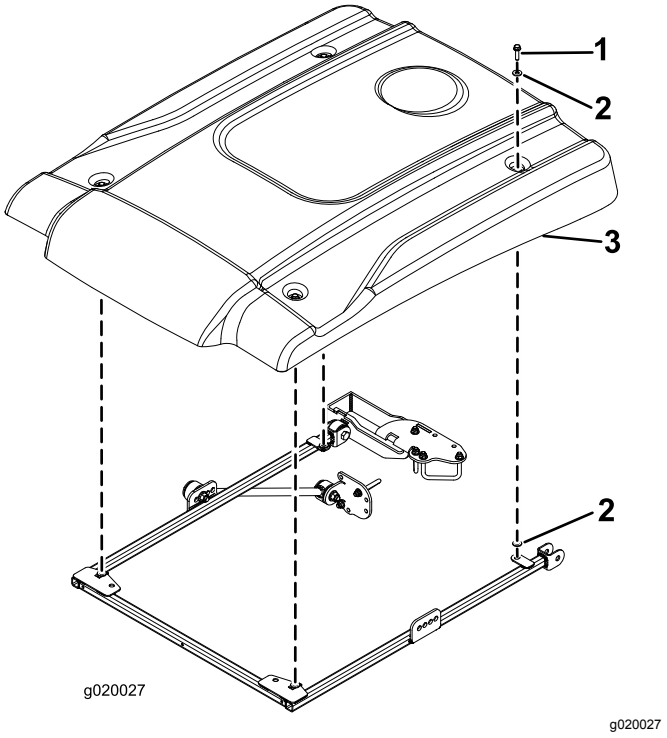

Figur 29

1. Flenshodeskrue (5/16 x 2¼")
2. Liten skive
3. Solskjerm

13. Monter hvert hjørne av solskjermen løst på rammen med en flenshodebolt (5/16 x 2 1/4 tomme) og to små skiver (Figur 29). Plasser en skive på hver side av solskjermens gummitetning når du monterer.
14. Stram solskjermens monteringsbolter til 5–6 N·m.

    Viktig: **Ikke stram monteringsboltene for mye, da solskjermen kan sprekke.**

Montere solskjermen

Reelmaster 5010-maskin eller Groundsmaster 4300-maskin

1. For å innrette rammen korrekt må rammeinnrettingsstangen festes til

monteringstappene bak på solskjermrammen med to flenshodebolter (5/16 x 1 1/4 tomme), som vist i Figur 30.

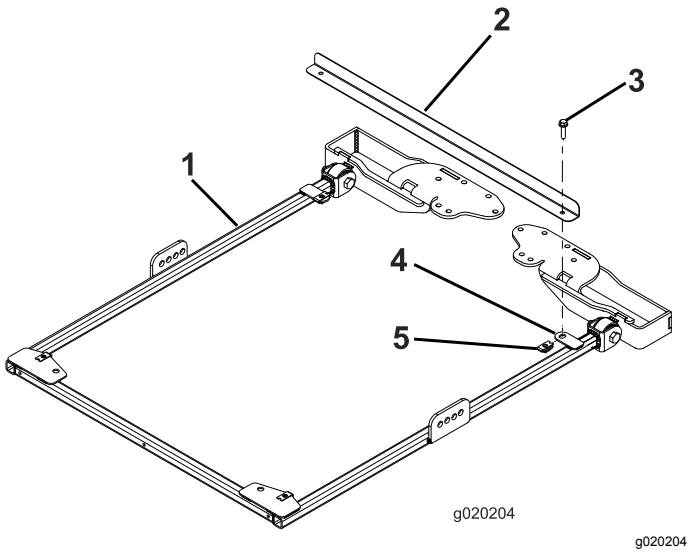

Figur 30

1. Solskjermramme
2. Rammeinnrettingsstang
3. Flenshodeskrue (5/16 x 1¼")
4. Monteringstapp
5. Holdemutter

2. Monter en avstiver løst til andre hull i avstiverbraketten på hver side av solskjermrammen med en bolt (1/2 x 2 1/2 tomme), skive (1/2 tomme) og flensmutter (1/2 tomme), som vist i Figur 31.

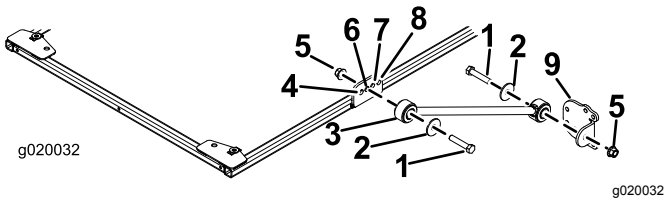

Figur 31

1. Bolt (1/2 x 2 1/2 tomme)
2. Skive (½ tomme)
3. Avstiver
4. Hull foran
5. Flensmutter (½ tomme)
6. Andre hull
7. Tredje hull
8. Hull bak
9. Avstiverbrakett

3. Monter en avstiverbrakett løst til hver avstiver med en bolt (1/2 x 2 1/2 tomme), skive (1/2 tomme) og flensmutter (1/2 tomme), som vist i Figur 31.
4. Plasser veltebeskyttelsens monteringsbraketter på toppen av trekkenhetens veltebøyle (Figur 32). Påse at veltebøylen er sentrert i veltebeskyttelsens monteringsbraketter.

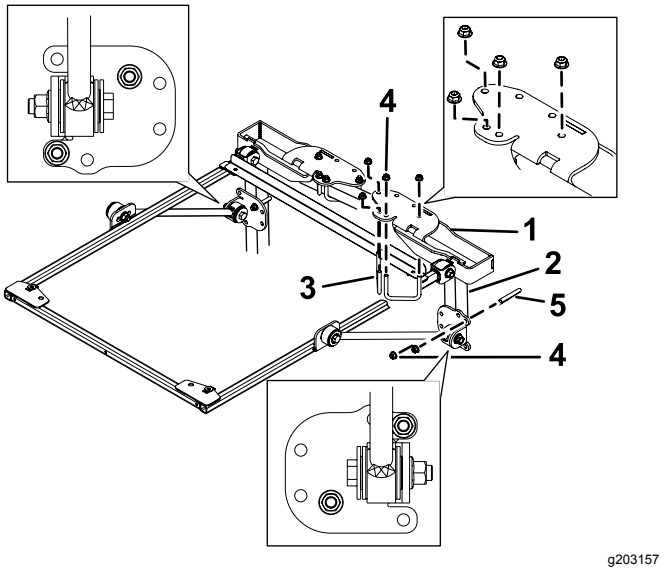

Figur 32

1. Monteringsbrakett for veltebeskyttelse
2. Veltebøylestolpe
3. U-bolt (2 3/4 tomme)
4. Flensmutter (3/8 tomme)
5. U-bolt (4 tommer)

5. Bruk monteringshullene som vist i Figur 32, og monter hver av veltebeskyttelsens monteringsbraketter på toppen av veltebøylen med to U-bolter (2 3/4 tomme) og fire flensmuttere.
6. Bruk monteringshullene som vist i Figur 32, og fest hver avstiverbrakett løst til veltebøylestolpene med en U-bolt (4 tommer) og to flensmuttere.
7. Flytt avstiverbrakettene opp eller ned på de vertikale veltebøylestolpene til solskjermrammen er parallell med bakken.

   Merk: Bruk et vaterpass for å påse at rammen er parallell med bakken.

   Merk: Bruk fremre eller bakre monteringshull i avstiverbraketten hvis det kreves mer justering.
8. Stram U-boltflensmutterne for å feste monteringsbrakettene til stolpene.
9. Stram alle gjenværende flensmuttere som følger:
   - Stram flensmutterne (⅜") til 41–55 N·m.
   - Stram flensmutterne (1/2 tomme) til 113–141 N·m.
10. Fjern flenshodeboltene som fester rammeinnrettingsstangen til rammen, og fjern innrettingsstangen. Bruk boltene til å montere solskjermen.

11. Når du innretter monteringshullene, plasser solskjermen på rammen som vist i Figur 33.

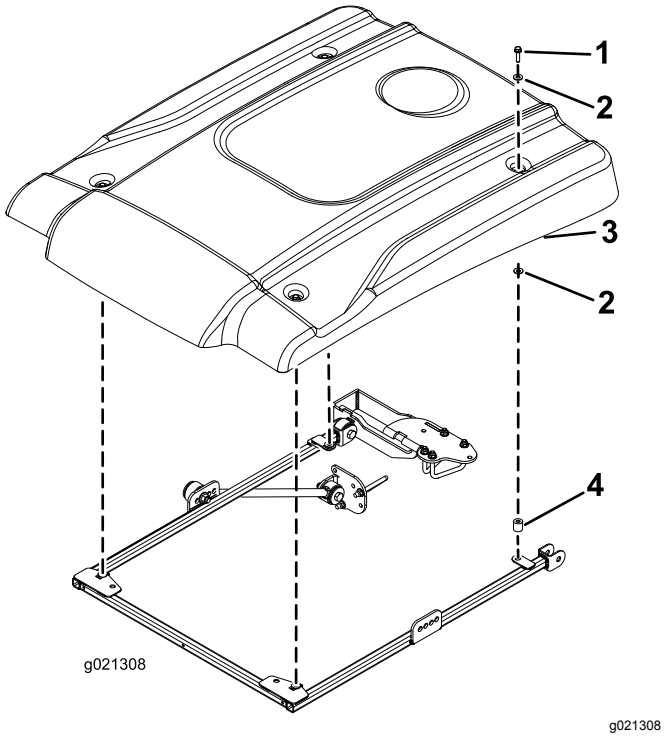

g021308

Figur 33

1. Flenshodeskrue (5/16 x 2¼")
2. Liten skive
3. Solskjerm
4. Avstandsstykke

12. Monter hvert hjørne av solskjermen løst på rammen med en flenshodebolt (5/16 x 2 1/4 tomme), to små skiver og et avstandsstykke (Figur 33). Plasser en skive på hver side av solskjermens gummitetning.
13. Stram solskjermens monteringsbolter til 5–6 N·m.

Viktig: **Ikke stram monteringsboltene for mye, da solskjermen kan sprekke.**

Montere solskjermen

Reelmaster 3100- og 3550-maskiner eller Groundsmaster 3500- og 3505-maskiner

(Kun serienummer 400000000 og høyere)

1. For å innrette rammen korrekt må rammeinnrettingsstangen festes til monteringstappene bak på solskjermrammen med to flenshodebolter (5/16 x 1 1/4 tomme), som vist i Figur 34.

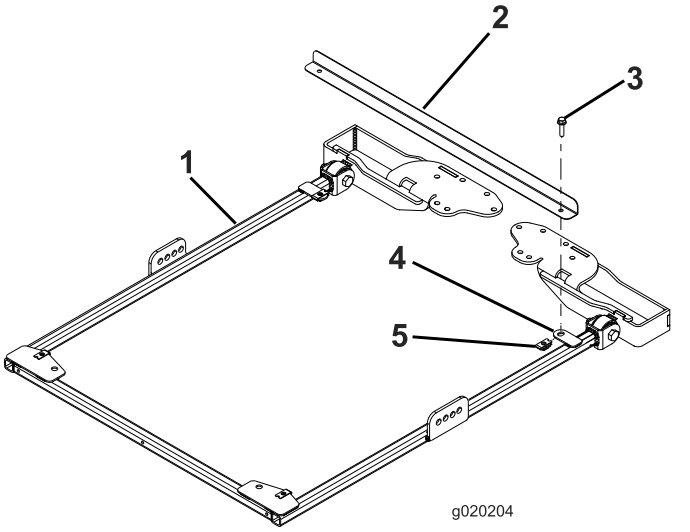

g020204

Figur 34

1. Solskjermramme
2. Rammeinnrettingsstang
3. Flenshodeskrue (5/16 x 1¼")
4. Monteringstapp
5. Holdemutter

2. Monter en avstiver løst til tredje hull i avstiverbraketten på hver side av solskjermrammen med en bolt (1/2 x 2 1/2 tomme), skive (1/2 tomme) og flensmutter (1/2 tomme), som vist i Figur 35.

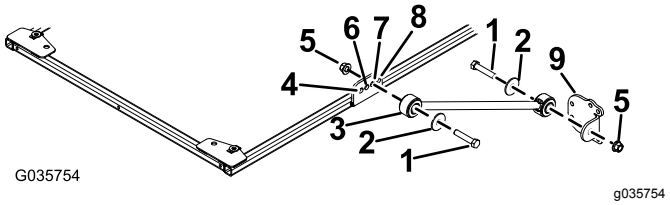

g035754

Figur 35

1. Bolt (½ x 2½")
2. Skive (½ tomme)
3. Avstiver
4. Hull foran
5. Flensmutter (½ tomme)
6. Andre hull
7. Tredje hull
8. Hull bak
9. Avstiverbrakett

3. Monter en avstiverbrakett løst til hver avstiver med en bolt (1/2 x 2 1/2 tomme), skive (1/2 tomme) og flensmutter (1/2 tomme), som vist i Figur 35.
4. Plasser veltebeskyttelsens monteringsbraketter på toppen av trekkenhetens veltebøyle

(Figur 36). Påse at veltebøylen er sentrert i veltebeskyttelsens monteringsbraketter.

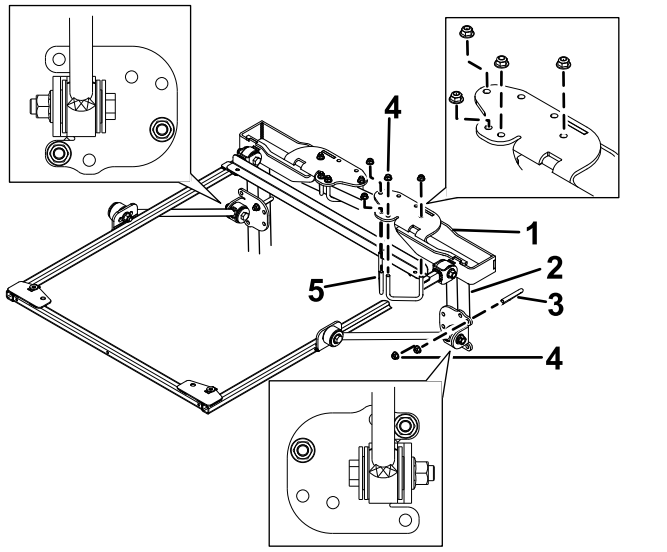

Figur 36

1. Monteringsbrakett for veltebeskyttelse
2. Veltebøylestolpe
3. U-bolt (4 tommer)
4. Flensmutter (3/8 tomme)
5. U-bolt (2 3/4 tomme)

5. Bruk monteringshullene som vist i Figur 36, og monter hver av veltebeskyttelsens monteringsbraketter på toppen av veltebøylen med to U-bolter (2 3/4 tomme) og fire flensmuttere.
6. Bruk monteringshullene som vist i Figur 36, og fest hver avstiverbrakett løst til veltebøylestolpene med en U-bolt (4 tommer) og to flensmuttere.
7. Flytt avstiverbraketten opp eller ned på de vertikale veltebøylestolpene til solskjermrammen er parallell med bakken.

   Merk: Bruk et vaterpass for å påse at rammen er parallell med bakken.

   Merk: Bruk fremre eller bakre monteringshull i avstiverbraketten hvis det kreves mer justering.
8. Stram U-boltflensmutterne for å feste monteringsbrakettene til stolpene
9. Stram alle gjenværende flensmuttere som følger:
   - Stram flensmutterne (3/8 tomme) til 41–55 N·m.
   - Stram flensmutterne (1/2 tomme) til 113–141 N·m.
10. Fjern flenshodeboltene som fester rammeinnrettingsstangen til rammen, og fjern innrettingsstangen. Bruk boltene til å montere solskjermen.
11. Når du innretter monteringshullene, plasser solskjermen på rammen som vist i Figur 37.

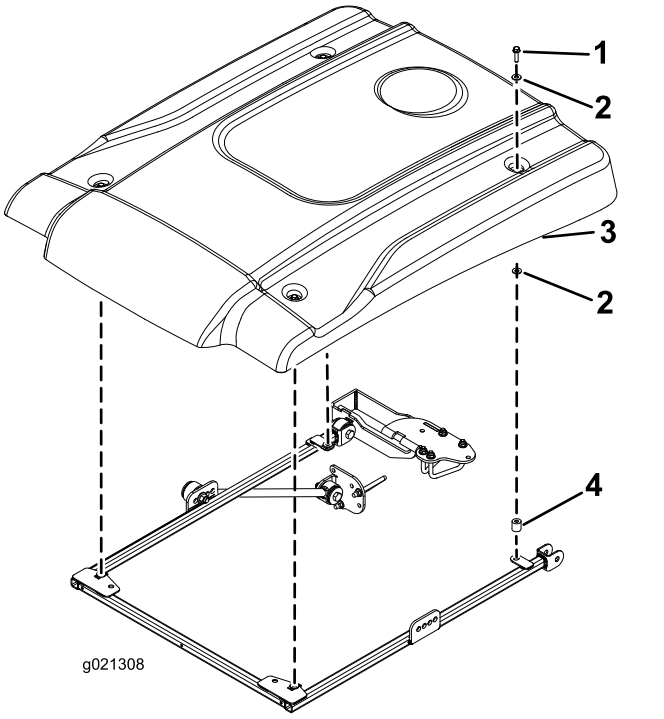

Figur 37

1. Flenshodeskrue (5/16 x 1¼")
2. Liten skive
3. Solskjerm
4. Avstandsstykke

12. Monter hvert hjørne av solskjermen løst på rammen med en flenshodebolt (5/16 x 1 1/4 tomme), to små skiver og et avstandsstykke (Figur 37). Plasser en skive på hver side av solskjermens gummitetning.
13. Stram solskjermens monteringsbolter til 5–6 N·m.

Viktig: **Ikke stram monteringsboltene for mye, da solskjermen kan sprekke.**

Bruk

Transportere maskinen

Når du transporterer maskinen, bruk de to hullene foran på solskjermrammen (under solskjermen) til å feste solskjermen til et sikkert sted på maskinen og hindre at den blåses opp av vinden (Figur 38).

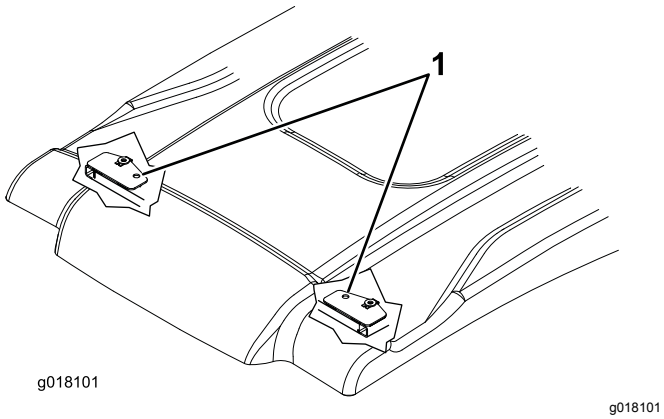

Figur 38

1. Festehull

Vedlikehold

Kontrollere og stramme deler

Kontroller og stram monteringsdelene etter åtte timers bruk. Undersøk og stram monteringsdelene periodevis.

Rengjøre solskjermen

Vask med en mild såpe eller rengjøringsmiddel med hendene, og bruk en myk klut eller svamp til å frigjøre eller fjerne materiale som sitter fast eller andre fremmedlegemer.

Merk: Bruk av noen rengjøringsmidler eller kluter kan ripe eller slipe overflaten til solskjermen. Test rengjøringsmiddelet på et område som er lite synlig.



Count on it.