Form No. 3408-253 Rev D

Белый или красный универсальный солнцезащитный навес

Тяговые блоки Groundsmaster® и Reelmaster®

Номер модели 30349

Номер модели 30552

Инструкции по монтажу

ПРЕДУПРЕЖДЕНИЕ

КАЛИФОРНИЯ
Положение 65, Предупреждение

Данное изделие содержит химические соединения, которые в штате Калифорния считаются причиной онкологических заболеваний, врожденных пороков и нарушения репродуктивной системы человека.

Техника безопасности

Общие сведения

Предотвращение опасных ситуаций и несчастных случаев частично обеспечено конструкцией и конфигурацией машины, но эти факторы зависят также от информированности, отношения к работе и профессиональной подготовки персонала, занимающегося эксплуатацией, транспортировкой, техническим обслуживанием и хранением машины. Нарушение правил эксплуатации или обслуживания данной машины может привести к травмированию, в том числе с летальным исходом. Для уменьшения вероятности травмирования или смертельных случаев выполняйте настоящие правила техники безопасности.

Подготовка к эксплуатации

1. Прежде чем устанавливать солнцезащитный навес, *прочтите и изучите инструкции* по монтажу.
2. Все щитки, защитные устройства и таблички должны находиться на своих местах. Перед эксплуатацией машины отремонтируйте или замените щитки, защитные устройства или таблички, имеющие дефекты или повреждения, а также таблички с нечитаемыми надписями.
3. Запрещается производить сварку, резку, сверление, изменение или удаление защитной дуги каким-либо способом.
4. Затяните все ослабленные гайки, болты и винты, чтобы обеспечить безопасное рабочее состояние машины.

Во время работы

1. Соблюдайте предельную осторожность при работе рядом с заборами, канавами или на склонах холмов.
2. Тщательно проверяйте верхний габарит перед проездом под нависающими объектами (например, ветками деревьев, дверными проемами, электрическими проводами), чтобы не задеть их.
3. Привязывайте раму солнцезащитного навеса при транспортировке машины.
4. Во время работы на машине с солнцезащитным навесом используйте средства защиты органов слуха.

Техническое обслуживание и ремонт

1. Перед обслуживанием или выполнением регулировок опустите навесное орудие, заглушите двигатель, включите стояночный тормоз и извлеките ключ.
2. Затяните все гайки, болты и винты, чтобы обеспечить безопасное рабочее состояние машины.
3. При установке солнцезащитного навеса используйте средства защиты органов зрения.
4. Замените поврежденный солнцезащитный навес. Ремонт или переделка не допускаются.
5. При установке или техобслуживании солнцезащитного навеса используйте

© 2017—The Toro® Company
8111 Lyndale Avenue South
Bloomington, MN 55420

Регистрация в www.Toro.com.

EAC

Перевод исходного документа (RU)
Отпечатано в США
Все права защищены

3408-253 D

надлежащие опоры, подъемные устройства или домкраты. При отсутствии надежной опоры солнцезащитный навес может сместиться или опрокинуться, что может стать причиной травмы.

6. Для обеспечения оптимальных рабочих характеристик и безопасности всегда приобретайте только оригинальные запасные части и принадлежности компании Toro. Использование запасных частей и принадлежностей, изготовленных другими производителями, может оказаться опасным. Такое использование может привести к аннулированию гарантии компании Toro.

Наклейки с правилами техники безопасности и инструкциями

Наклейки с правилами по технике безопасности или инструкциями прикреплены к солнцезащитному навесу. Если какая-либо из наклеек повреждена или ее надпись неразборчива, то такая наклейка подлежит замене.



decal98-4387

98-4387

1. Осторожно! Используйте средства защиты органов слуха.

Монтаж

Незакреплённые детали

Используя таблицу, представленную ниже, убедитесь в том, что все детали отгружены

Наименование	Количество	Использование
Детали не требуются	–	Подготовьте машину.
Рама в сборе	1	Установите солнцезащитный навес на машину Groundsmaster 5900.
Левый монтажный кронштейн ROPS	1	
Правый монтажный кронштейн ROPS	1	
Подпорка	2	
Левый кронштейн подпорки	1	
Правый кронштейн подпорки	1	
Левый кронштейн подпорки	1	
Правый кронштейн подпорки	1	
Болт (½ x 2½ дюйма)	4	
Большая шайба	4	
Фланцевая гайка (½ дюйма)	4	
Монтажный кронштейн ROPS	2	
U-образный болт (4 дюйма)	6	
Фланцевая гайка (3/8 дюйма)	12	
Солнцезащитный навес	1	
Болт с фланцевой головкой (5/16 x 1¼ дюйма)	4	
Малая шайба	8	
Планка выравнивания рамы	1	

Наименование	Количе-ство	Использование
Болт (¾ x 4 дюйма)	2	Установите солнцезащитный навес на машину Groundsmaster 3280.
Гайка (¾ дюйма)	2	
Шайба (13/16 x 1½ дюйма)	4	
Левый монтажный кронштейн ROPS	1	
Правый монтажный кронштейн ROPS	1	
Подпорка	2	
Левый кронштейн подпорки	1	
Правый кронштейн подпорки	1	
Болт (½ x 2½ дюйма)	4	
Большая шайба	4	
Фланцевая гайка (½ дюйма)	4	
U-образный болт (2¾ дюйма)	6	
Фланцевая гайка (3/8 дюйма)	12	
Солнцезащитный навес	1	
Болт с фланцевой головкой (5/16 x 1¼ дюйма)	4	
Малая шайба	8	
Планка выравнивания рамы	1	
Болт (¾ x 4 дюйма)	2	Установите солнцезащитный навес на машины Groundsmaster 360 или 7200.
Гайка (¾ дюйма)	2	
Шайба (13/16 x 1½ дюйма)	4	
Рама в сборе	1	
Левый монтажный кронштейн ROPS	1	
Правый монтажный кронштейн ROPS	1	
Подпорка	2	
Левый кронштейн подпорки	1	
Правый кронштейн подпорки	1	
Болт (½ x 2½ дюйма)	4	
Большая шайба	4	
Фланцевая гайка (½ дюйма)	4	
Монтажные кронштейны ROPS	2	
U-образный болт (2¾ дюйма)	6	
Фланцевая гайка (3/8 дюйма)	12	
Солнцезащитный навес	1	
Болт с фланцевой головкой (5/16 x 1¼ дюйма)	4	
Малая шайба	8	
Планка выравнивания рамы	1	

Наименование	Количе-ство	Использование
Болт (¾ x 4 дюйма)	2	Установите солнцезащитный навес на машину Groundsmaster 4000 или машины Reelmaster 3555 и 3575.
Гайка (¾ дюйма)	2	
Шайба (13/16 x 1½ дюйма)	4	
Рама в сборе	1	
Левый монтажный кронштейн ROPS	1	
Правый монтажный кронштейн ROPS	1	
Подпорка	2	
Левый кронштейн подпорки	1	
Правый кронштейн подпорки	1	
Болт (½ x 2½ дюйма)	4	
Большая шайба	4	
Фланцевая гайка (½ дюйма)	4	
Монтажные кронштейны ROPS	2	
U-образный болт (2¾ дюйма)	4	
U-образный болт (4 дюйма)	2	
Фланцевая гайка (3/8 дюйма)	12	
Солнцезащитный навес	1	
Болт с фланцевой головкой (5/16 x 1¼ дюйма)	2	
Болт с фланцевой головкой (5/16 x 2¼ дюйма)	4	
Малая шайба	8	
Проставка	4	
Планка выравнивания рамы	1	

Наименование	Количе-ство	Использование
Болт (¾ x 4 дюйма)	2	Установите солнцезащитный навес на машины Groundsmaster 4500 и 4700 или машины Reelmaster 6700 и 7000.
Гайка (¾ дюйма)	2	
Шайба (13/16 x 1½ дюйма)	4	
Рама в сборе	1	
Левый монтажный кронштейн ROPS	1	
Правый монтажный кронштейн ROPS	1	
Левый монтажный кронштейн ROPS (из комплекта 136-1830)	1	
Правый монтажный кронштейн ROPS (из комплекта 136-1830)	1	
Подпорка	2	
Левый кронштейн подпорки	1	
Правый кронштейн подпорки	1	
Болт (½ x 2½ дюйма)	4	
Большая шайба	4	
Фланцевая гайка (½ дюйма)	4	
Монтажные кронштейны ROPS	2	
U-образный болт (2¾ дюйма)	4	
U-образный болт (4 дюйма)	2	
U-образный болт (3½ x 5 дюймов – из комплекта 136-1830)	4	
U-образный болт (4½ x 3 дюйма – из комплекта 136-1830)	4	
Фланцевая гайка (3/8 дюйма)	12	
Солнцезащитный навес	1	
Болт с фланцевой головкой (5/16 x 1¼ дюйма)	4	
Малая шайба	8	
Планка выравнивания рамы	1	
Рама в сборе	1	Установите солнцезащитный навес на машину Reelmaster 5010 или машину Groundsmaster 4300.
Левый монтажный кронштейн ROPS	1	
Правый монтажный кронштейн ROPS	1	
Подпорка	2	
Левый кронштейн подпорки	1	
Правый кронштейн подпорки	1	
Болт (½ x 2½ дюйма)	4	
Большая шайба	4	
Фланцевая гайка (½ дюйма)	4	
Монтажные кронштейны ROPS	2	
U-образный болт (2¾ дюйма)	6	
Фланцевая гайка (3/8 дюйма)	12	
Солнцезащитный навес	1	
Болт с фланцевой головкой (5/16 x 1¼ дюйма)	4	
Малая шайба	8	
Планка выравнивания рамы	1	

Наименование	Количе-ство	Использование
Рама в сборе	1	Установите солнцезащитный навес на машины Reelmaster 3100 и 3550 или машины Groundsmaster 3500 и 3505.
Левый монтажный кронштейн ROPS	1	
Правый монтажный кронштейн ROPS	1	
Подпорка	2	
Левый кронштейн подпорки	1	
Правый кронштейн подпорки	1	
Болт (½ x 2½ дюйма)	4	
Большая шайба	4	
Фланцевая гайка (½ дюйма)	4	
U-образный болт (2¾ дюйма)	4	
Фланцевая гайка (3/8 дюйма)	12	
Солнцезащитный навес	1	
Болт с фланцевой головкой (5/16 x 1¼ дюйма)	4	
Малая шайба	8	
Планка выравнивания рамы	1	
U-образный болт (4 дюйма)	2	

Подготовка машины

1. Поставьте машину на горизонтальной поверхности.
2. Опустите режущие блоки и включите стояночный тормоз.
3. Выключите двигатель и извлеките ключ из замка зажигания.

Установка солнцезащитного навеса

Машина Groundsmaster 5900

1. Чтобы правильно выровнять раму, прикрепите планку выравнивания рамы к монтажным выступам в задней части рамы солнцезащитного навеса с помощью 2 болтов с фланцевыми головками (5/16 x 1¼ дюйма), как показано на Рисунок 1.

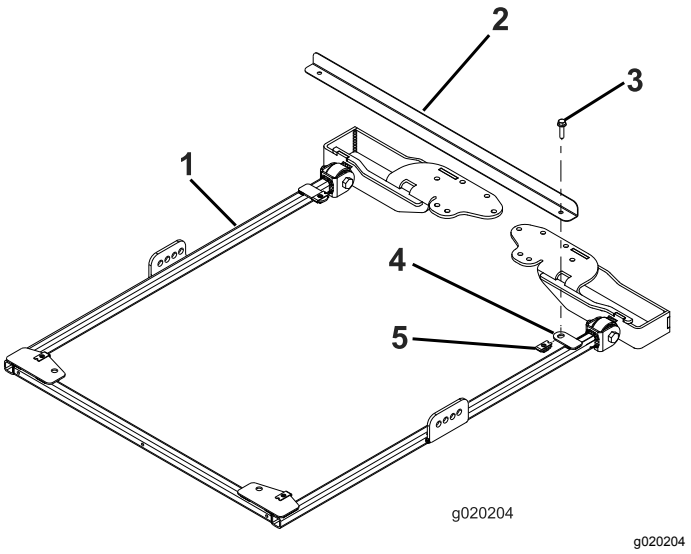

g020204

Рисунок 1

1. Рама солнцезащитного навеса
2. Планка выравнивания рамы
3. Болт с фланцевой головкой (5/16 x 1¼ дюйма)
4. Монтажный выступ
5. Стопорная гайка

2. С каждой стороны рамы солнцезащитного навеса прикрепите, не затягивая, подпорку ко второму отверстию кронштейна подпорки с помощью болта (½ x 2½ дюйма), шайбы (½ дюйма) и фланцевой гайки (½ дюйма), как показано на Рисунок 2.

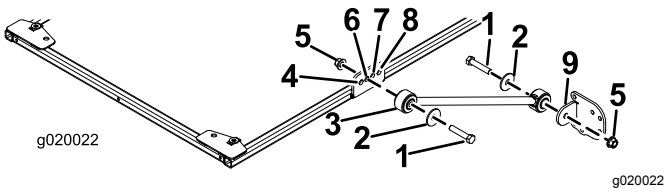

Рисунок 2

1. Болт (½ x 2½ дюйма)
2. Шайба (½ дюйма)
3. Подпорка
4. Переднее отверстие
5. Фланцевая гайка (½ дюйма)
6. Второе отверстие
7. Третье отверстие
8. Заднее отверстие
9. Кронштейн подпорки

3. Прикрепите, не затягивая, кронштейн подпорки к каждой подпорке с помощью болта (½ x 2½ дюйма), шайбы (½ дюйма) и фланцевой гайки (½ дюйма), как показано на Рисунок 2.
4. Установите монтажные кронштейны ROPS на верхнюю часть защитной дуги тягового блока (Рисунок 3).

   Примечание: Убедитесь в том, что защитная дуга находится в центральном положении в монтажных кронштейнах.

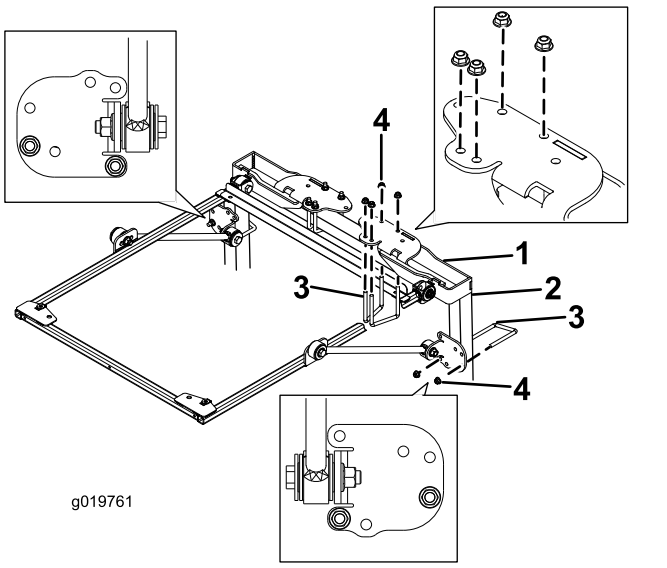

Рисунок 3

1. Монтажный кронштейн ROPS
2. Стойка защитной дуги
3. U-образный болт (4 дюйма)
4. Фланцевая гайка (3/8 дюйма)

5. Используя монтажные отверстия, показанные на Рисунок 3, прикрепите каждый монтажный кронштейн ROPS к верхней части защитной дуги с помощью 2 U-образных болтов (4 дюйма) и 4 фланцевых гаек.
6. Используя монтажные отверстия, показанные на Рисунок 3, прикрепите, не затягивая, каждый кронштейн подпорки к стойкам защитной дуги с помощью U-образного болта (4 дюйма) и 2 фланцевых гаек.
7. Переместите кронштейн подпорки вверх или вниз по вертикальным стойкам защитной дуги так, чтобы рама солнцезащитного навеса была расположена горизонтально над полом.

   Примечание: С помощью уровня убедитесь, что рама установлена параллельно земле.

   Примечание: Используйте передние или задние монтажные отверстия в кронштейне подпорки, если потребуется дополнительная возможность регулирования.
8. Затяните фланцевые гайки U-образных болтов, которые крепят монтажные кронштейны к стойкам.
9. Затяните остальные фланцевые гайки следующим образом:
   - Затяните фланцевые гайки (3/8 дюйма) с моментом от 41 до 55 Н·м.
   - Затяните фланцевые гайки (½ дюйма) с моментом от 113 до 141 Н·м.
10. Выверните болты с фланцевыми головками, которые крепят планку выравнивания рамы к раме, и снимите планку выравнивания. Сохраните болты для последующей установки солнцезащитного навеса.
11. Выравнивая монтажные отверстия, расположите солнцезащитный навес на раме, как показано на Рисунок 4.

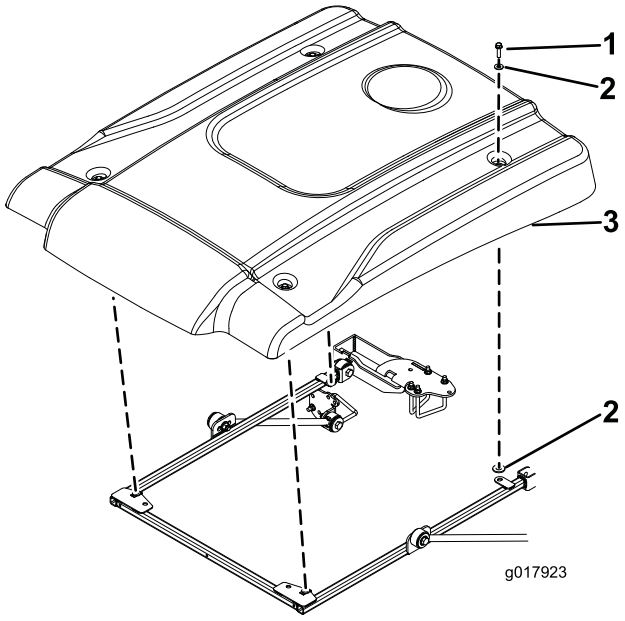

g017923

Рисунок 4

1. Болт с фланцевой головкой (5/16 x 1¼ дюйма)
2. Малая шайба
3. Солнцезащитный навес

12. Установите каждый угол солнцезащитного навеса на раму с помощью болта с фланцевой головкой (5/16 x 1¼ дюйма) и 2 малых шайб, не затягивая их (Рисунок 4).

    Примечание: Установите шайбу с каждой стороны резиновой втулки солнцезащитного навеса.

13. Затяните монтажные болты солнцезащитного навеса с моментом 5–6 Н·м.

    Внимание: **Чтобы избежать образования трещин в солнцезащитном навесе, не перетягивайте монтажные болты.**

Установка солнцезащитного навеса

Машина Groundsmaster 3280

1. Чтобы правильно выровнять раму, прикрепите планку выравнивания рамы к монтажным выступам в задней части рамы солнцезащитного навеса с помощью 2 болтов с фланцевыми головками (5/16 x 1¼ дюйма), как показано на Рисунок 5.

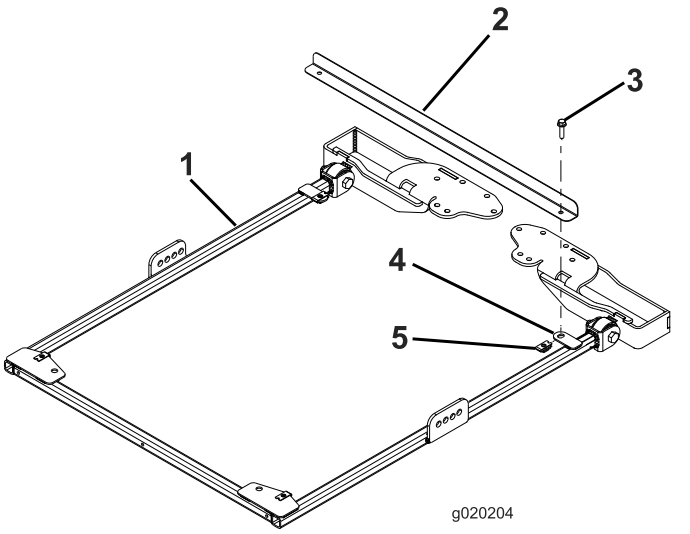

g020204

Рисунок 5

1. Рама солнцезащитного навеса
2. Планка выравнивания рамы
3. Болт с фланцевой головкой (5/16 x 1¼ дюйма)
4. Монтажный выступ
5. Стопорная гайка

2. Установите защитную дугу в поднятое положение, а затем удалите игольчатые шплинты и два штифта (Рисунок 6).

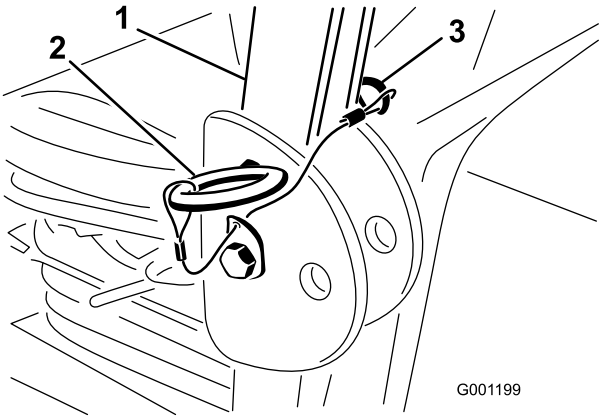

g001199

Рисунок 6

1. Защитная дуга
2. Штифт
3. Игольчатый шплинт

3. Установите шайбу (13/16 x 1½ дюйма) на каждый болт (¾ x 4 дюйма), как показано на Рисунок 7.

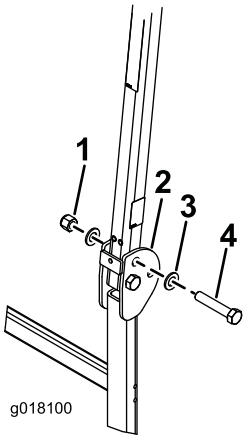

g018100

Рисунок 7

1. Гайка (¾ дюйма)
2. Защитная дуга
3. Шайба (13/16 x 1½ дюйма)
4. Болт (¾ x 4 дюйма)

4. В отверстия, из которых были извлечены штифты, установите болты с шайбами (Рисунок 7).
5. Установите еще по одной шайбе на каждый болт и закрепите с помощью гаек (¾ дюйма), как показано на Рисунок 7. Затяните гайки с моментом от 323 до 396 Н·м.
6. Затяните болт оси поворота конструкции ROPS (Рисунок 7) с моментом 91 – 113 Н·м, чтобы предотвратить любые вибрации защитной дуги и солнцезащитного навеса.
7. С каждой стороны рамы солнцезащитного навеса прикрепите, не затягивая, подпорку ко второму отверстию кронштейна подпорки с помощью болта (½ x 2½ дюйма), шайбы (½ дюйма) и фланцевой гайки (½ дюйма), как показано на Рисунок 8.

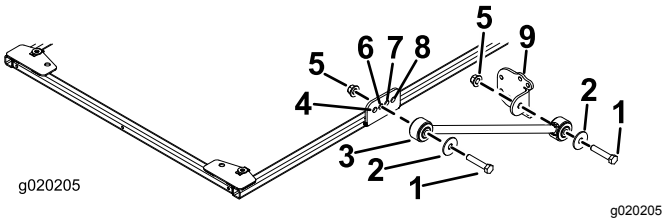

g020205

Рисунок 8

1. Болт (½ x 2½ дюйма)
2. Шайба (½ дюйма)
3. Подпорка
4. Переднее отверстие
5. Фланцевая гайка (½ дюйма)
6. Второе отверстие
7. Третье отверстие
8. Заднее отверстие
9. Кронштейн подпорки

8. Прикрепите, не затягивая, кронштейн подпорки к каждой подпорке с помощью болта (½ x 2½ дюйма), шайбы (½ дюйма) и фланцевой гайки (½ дюйма), как показано на Рисунок 8.
9. Установите монтажные кронштейны ROPS на верхнюю часть защитной дуги тягового блока (Рисунок 9).

   Примечание: Убедитесь в том, что защитная дуга находится в центральном положении в монтажных кронштейнах ROPS.

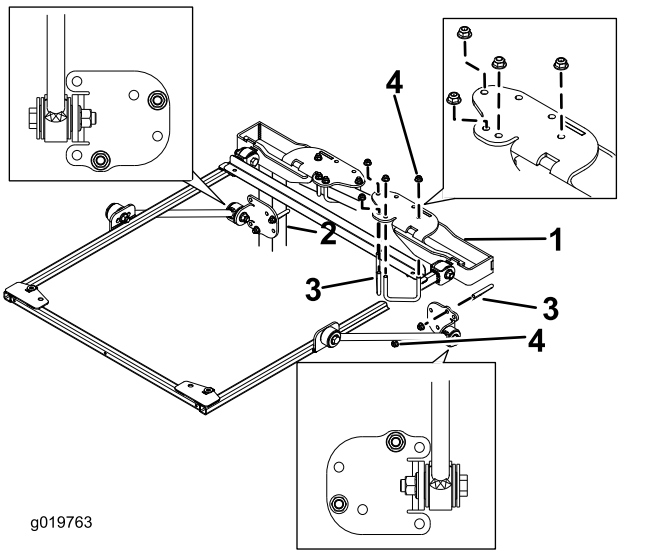

g019763

Рисунок 9

1. Монтажный кронштейн ROPS
2. Стойка защитной дуги
3. U-образный болт (2¾ дюйма)
4. Фланцевая гайка (3/8 дюйма)

10. Используя монтажные отверстия, показанные на Рисунок 9, прикрепите каждый монтажный кронштейн ROPS к верхней части защитной дуги с помощью 2 U-образных болтов (2¾ дюйма) и 4 фланцевых гаек.
11. Используя монтажные отверстия, показанные на Рисунок 9, прикрепите, не затягивая, каждый кронштейн подпорки к стойкам защитной дуги с помощью U-образного болта (2¾ дюйма) и 2 фланцевых гаек.
12. Переместите кронштейн подпорки вверх или вниз по вертикальным стойкам защитной дуги так, чтобы рама солнцезащитного навеса была расположена горизонтально над землей. Затем затяните фланцевые гайки U-образных болтов, которые крепят монтажные кронштейны к стойкам.

    Примечание: С помощью уровня убедитесь, что рама установлена параллельно земле.

    Примечание: Если потребуется дополнительная возможность регулировки,

используйте передние или задние монтажные отверстия в кронштейне подпорки.

13. Затяните остальные фланцевые гайки следующим образом:
    - Затяните фланцевые гайки (3/8 дюйма) с моментом от 41 до 55 Н·м.
    - Затяните фланцевые гайки (½ дюйма) с моментом от 113 до 141 Н·м.
14. Выверните болты с фланцевыми головками, которые крепят планку выравнивания рамы к раме, и снимите планку выравнивания. Сохраните болты для последующей установки солнцезащитного навеса.
15. Выравнивая монтажные отверстия, расположите солнцезащитный навес на раме, как показано на Рисунок 10.

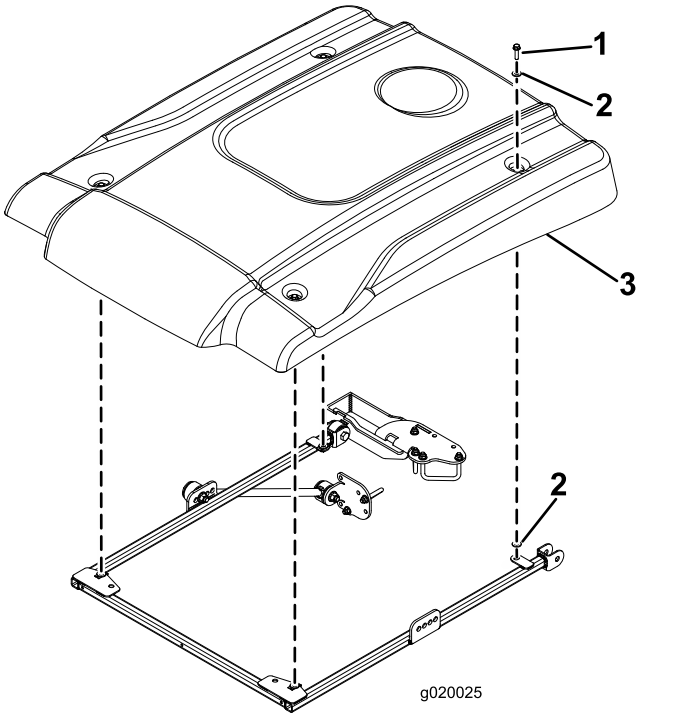

g020025

Рисунок 10

1. Болт с фланцевой головкой (5/16 x 1¼ дюйма)
2. Малая шайба
3. Солнцезащитный навес

16. Установите каждый угол солнцезащитного навеса на раму с помощью болта с фланцевой головкой (5/16 x 1¼ дюйма) и 2 малых шайб, не затягивая их (Рисунок 10). Установите шайбу с каждой стороны резиновой втулки солнцезащитного навеса.
17. Затяните монтажные болты солнцезащитного навеса с моментом 5–6 Н·м.

Внимание: **Чтобы избежать образования трещин в солнцезащитном навесе, не перетягивайте монтажные болты.**

Установка солнцезащитного навеса

Машины Groundsmaster 360 или 7200

1. Чтобы правильно выровнять раму, прикрепите планку выравнивания рамы к монтажным выступам в задней части рамы солнцезащитного навеса с помощью 2 болтов с фланцевыми головками (5/16 x 1¼ дюйма), как показано на Рисунок 11.

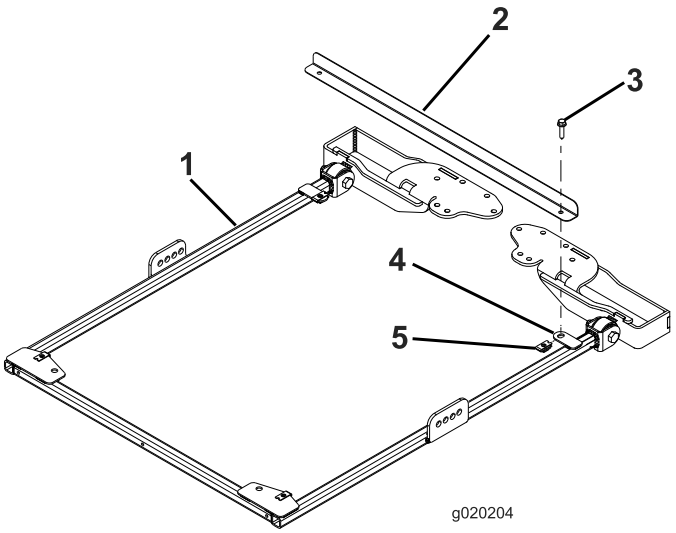

g020204

Рисунок 11

1. Рама солнцезащитного навеса
2. Планка выравнивания рамы
3. Болт с фланцевой головкой (5/16 x 1¼ дюйма)
4. Монтажный выступ
5. Стопорная гайка

2. Установите защитную дугу в поднятое положение, а затем снимите игольчатые шплинты и извлеките два штифта (Рисунок 12).

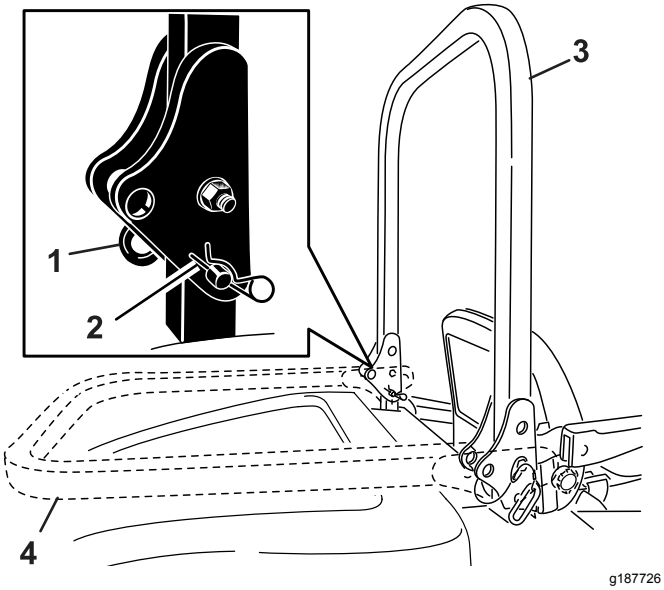

Рисунок 12

1. Штифт
2. Игольчатый шплинт
3. Защитная дуга (верхнее положение)
4. Защитная дуга (нижнее положение)

3. Установите шайбу (13/16 x 1½ дюйма) на каждый болт (¾ x 4 дюйма), как показано на Рисунок 13.

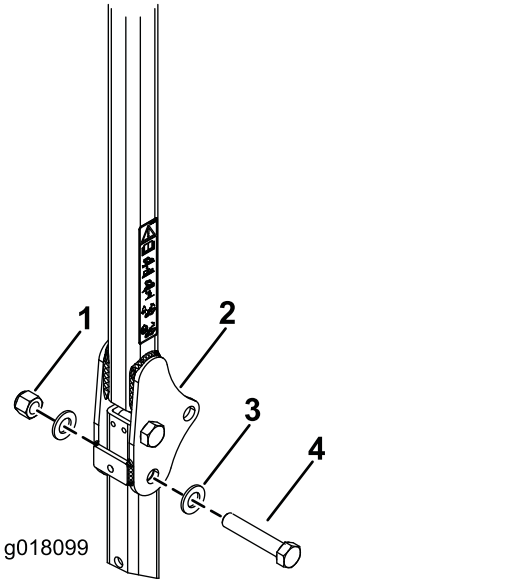

Рисунок 13

1. Гайка (¾ дюйма)
2. Защитная дуга
3. Шайба (13/16 x 1½ дюйма)
4. Болт (¾ x 4 дюйма)

4. В отверстия, из которых были извлечены штифты, установите болты с шайбами (Рисунок 13).
5. Установите еще по одной шайбе на каждый болт и закрепите с помощью гаек (¾ дюйма), как показано на Рисунок 13. Затяните гайки с моментом от 323 до 396 Н·м.
6. Затяните болт оси поворота конструкции ROPS (Рисунок 13) с моментом 91 – 113 Н·м, чтобы предотвратить любые вибрации защитной дуги и солнцезащитного навеса.
7. С каждой стороны рамы солнцезащитного навеса прикрепите, не затягивая, подпорку ко второму отверстию кронштейна подпорки с помощью болта (½ x 2½ дюйма), шайбы (½ дюйма) и фланцевой гайки (½ дюйма), как показано на Рисунок 14.

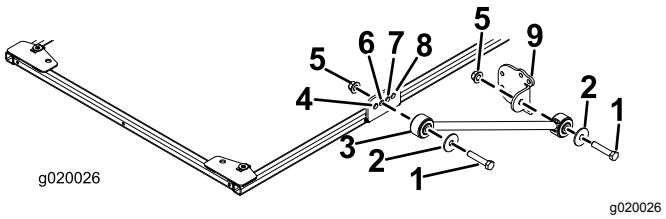

Рисунок 14

1. Болт (½ x 2½ дюйма)
2. Шайба (½ дюйма)
3. Подпорка
4. Переднее отверстие
5. Фланцевая гайка (½ дюйма)
6. Второе отверстие
7. Третье отверстие
8. Заднее отверстие
9. Кронштейн подпорки

8. Прикрепите, не затягивая, кронштейн подпорки к каждой подпорке с помощью болта (½ x 2½ дюйма), шайбы (½ дюйма) и фланцевой гайки (½ дюйма), как показано на Рисунок 14.
9. Установите монтажные кронштейны ROPS на верхнюю часть защитной дуги тягового блока (Рисунок 15).

   Примечание: Убедитесь в том, что защитная дуга находится в центральном положении в монтажных кронштейнах ROPS.

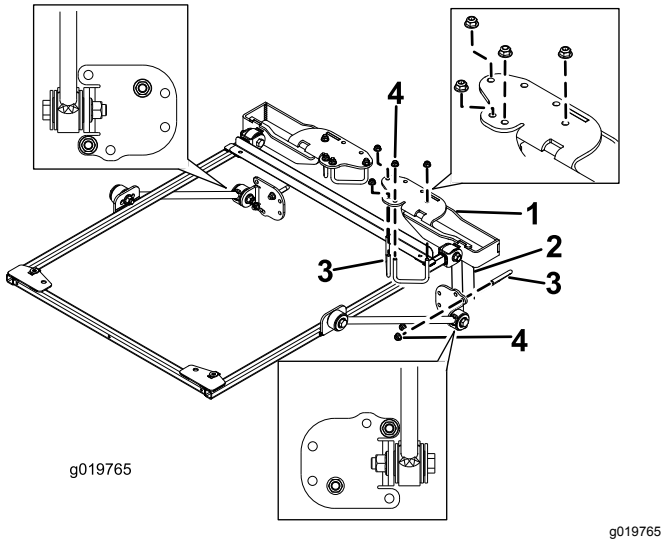

Рисунок 15

1. Монтажный кронштейн ROPS
2. Стойка защитной дуги
3. U-образный болт (2¾ дюйма)
4. Фланцевая гайка (3/8 дюйма)

10. Используя монтажные отверстия, показанные на Рисунок 15, прикрепите каждый монтажный кронштейн к верхней части защитной дуги с помощью 2 U-образных болтов (2¾ дюйма) и 4 фланцевых гаек.
11. Используя монтажные отверстия, показанные на Рисунок 15, прикрепите, не затягивая, каждый кронштейн подпорки к стойкам защитной дуги с помощью U-образного болта (2¾ дюйма) и 2 фланцевых гаек.
12. Переместите кронштейн подпорки вверх или вниз по вертикальным стойкам защитной дуги так, чтобы рама солнцезащитного навеса была расположена горизонтально над полом. С помощью уровня убедитесь, что рама установлена параллельно земле. Затем затяните фланцевые гайки U-образных болтов, которые крепят монтажные кронштейны к стойкам.

    Примечание: Если потребуется дополнительная возможность регулировки, используйте передние или задние монтажные отверстия в кронштейне подпорки.
13. Затяните остальные фланцевые гайки следующим образом:
    - Затяните фланцевые гайки (3/8 дюйма) с моментом от 41 до 55 Н·м.
    - Затяните фланцевые гайки (½ дюйма) с моментом от 113 до 141 Н·м.
14. Выверните болты с фланцевыми головками, которые крепят планку выравнивания рамы к раме, и снимите планку выравнивания. Сохраните болты для последующей установки солнцезащитного навеса.
15. Выравнивая монтажные отверстия, расположите солнцезащитный навес на раме, как показано на Рисунок 16.

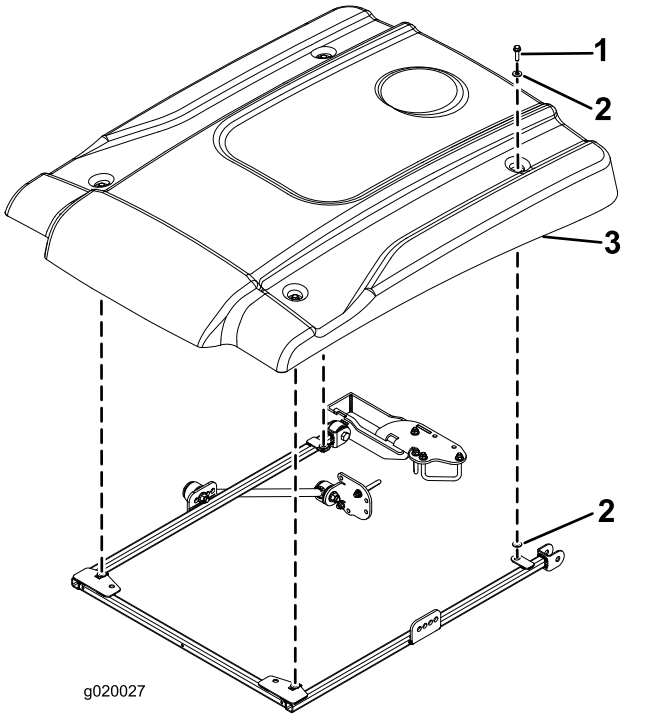

Рисунок 16

1. Болт с фланцевой головкой (5/16 x 1¼ дюйма)
2. Малая шайба
3. Солнцезащитный навес

16. Установите каждый угол солнцезащитного навеса на раму с помощью болта с фланцевой головкой (5/16 x 1¼ дюйма) и 2 малых шайб, не затягивая их (Рисунок 16). Установите шайбу с каждой стороны резиновой втулки солнцезащитного навеса.
17. Затяните монтажные болты солнцезащитного навеса с моментом 5–6 Н·м.

    Внимание: **Чтобы избежать образования трещин в солнцезащитном навесе, не перетягивайте монтажные болты.**

Установка солнцезащитного навеса

Машина Groundsmaster 4000 или машины Reelmaster 3555 и 3575

1. Чтобы правильно выровнять раму, прикрепите планку выравнивания рамы к

монтажным выступам в задней части рамы солнцезащитного навеса с помощью 2 болтов с фланцевыми головками (5/16 x 1¼ дюйма), как показано на Рисунок 17.

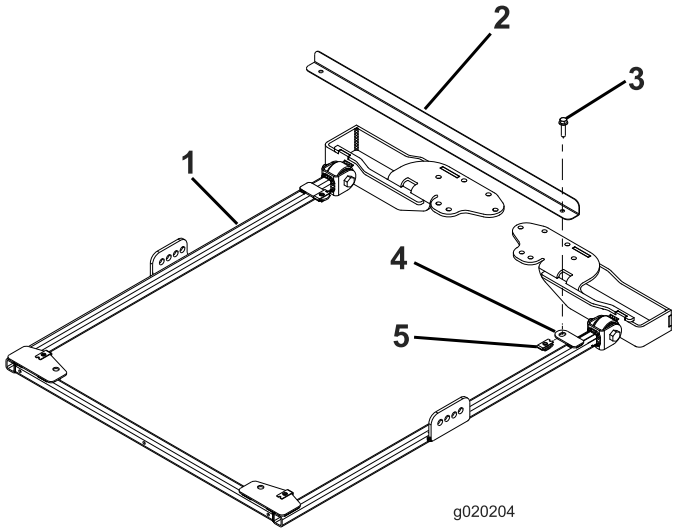

g020204

Рисунок 17

1. Рама солнцезащитного навеса
2. Планка выравнивания рамы
3. Болт с фланцевой головкой (5/16 x 1¼ дюйма)
4. Монтажный выступ
5. Стопорная гайка

2. Для выполнении установки на моделях 03820 и 03821 перейдите к пункту 7. На всех остальных моделях установите защитную дугу в поднятое положение, удалите игольчатые шплинты и два штифта (Рисунок 18).

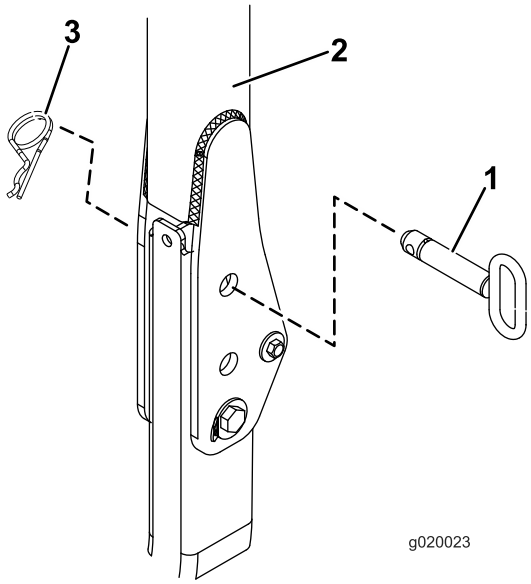

g020023

Рисунок 18

1. Штифт
2. Защитная дуга
3. Шплинт

3. Установите шайбу (13/16 x 1½ дюйма) на каждый болт (¾ x 4 дюйма), как показано на Рисунок 19.

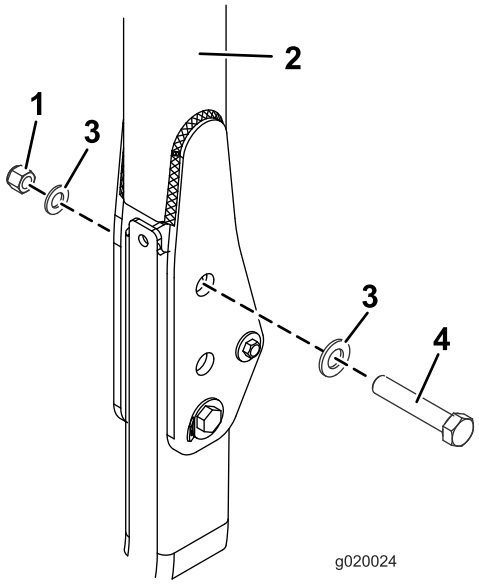

g020024

Рисунок 19

1. Гайка (¾ дюйма)
2. Защитная дуга
3. Шайба (13/16 x 1½ дюйма)
4. Болт (¾ x 4 дюйма)

4. В отверстия, из которых были извлечены штифты, установите болты с шайбами (Рисунок 19).
5. Установите еще по одной шайбе на каждый болт и закрепите с помощью гаек (¾ дюйма),

как показано на Рисунок 19. Затяните гайки с моментом от 323 до 396 Н·м.

6. Затяните болт оси поворота конструкции ROPS (Рисунок 19) с моментом 91 – 113 Н·м, чтобы предотвратить любые вибрации защитной дуги и солнцезащитного навеса.
7. С каждой стороны рамы солнцезащитного навеса прикрепите, не затягивая, подпорку к кронштейну подпорки следующим образом:
   - На моделях 03820, 03821, 30604, 30605, 30608 и 30609 с каждой стороны рамы солнцезащитного навеса прикрепите, не затягивая, подпорку к **заднему** отверстию кронштейна подпорки с помощью болта (½ x 2½ дюйма), шайбы (½ дюйма) и фланцевой гайки (½ дюйма), как показано на Рисунок 20.
   - На моделях 30446, 30446N, 30447 и 30447N с каждой стороны рамы солнцезащитного навеса прикрепите, не затягивая, подпорку ко **второму** отверстию кронштейна подпорки с помощью болта (½ x 2½ дюйма), шайбы (½ дюйма) и фланцевой гайки (½ дюйма), как показано на Рисунок 21.

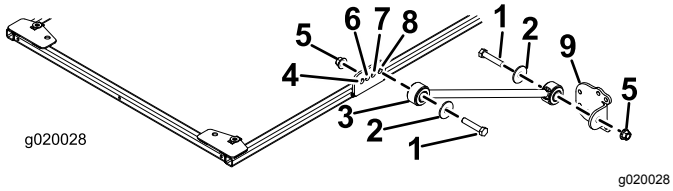

Рисунок 20

Модели 03820, 03821, 30604, 30605, 30608 и 30609

1. Болт (½ x 2½ дюйма)
2. Шайба (½ дюйма)
3. Подпорка
4. Переднее отверстие
5. Фланцевая гайка (½ дюйма)
6. Второе отверстие
7. Третье отверстие
8. Заднее отверстие
9. Кронштейн подпорки

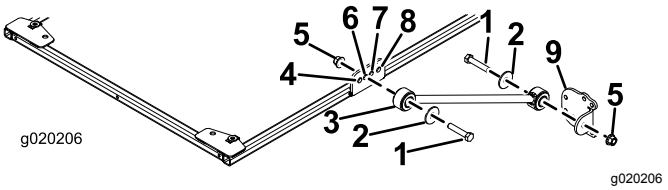

Рисунок 21

Модели 30446, 30446N, 30447 и 30447N

1. Болт (½ x 2½ дюйма)
2. Шайба (½ дюйма)
3. Подпорка
4. Переднее отверстие
5. Фланцевая гайка (½ дюйма)
6. Второе отверстие
7. Третье отверстие
8. Заднее отверстие
9. Кронштейн подпорки

8. Прикрепите, не затягивая, кронштейн подпорки к каждой подпорке с помощью болта (½ x 2½ дюйма), шайбы (½ дюйма) и фланцевой гайки (½ дюйма), как показано на Рисунок 20.
9. Установите монтажные кронштейны ROPS на верхнюю часть защитной дуги тягового блока (Рисунок 22). Убедитесь в том, что защитная дуга находится в центральном положении в монтажных кронштейнах ROPS.

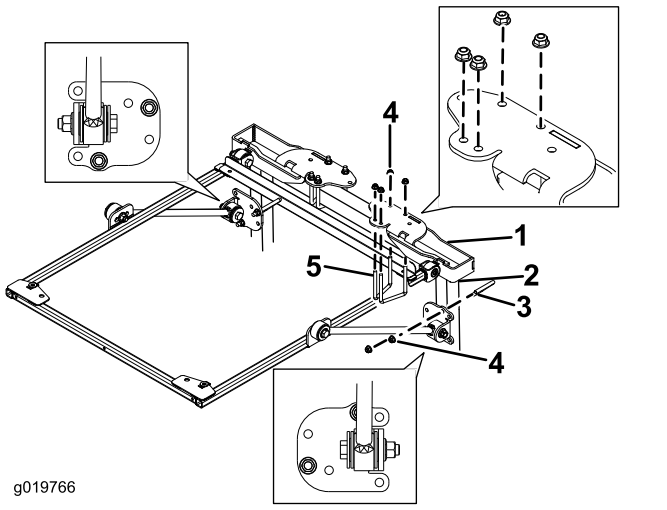

Рисунок 22

1. Монтажный кронштейн ROPS
2. Стойка защитной дуги
3. U-образный болт (4 дюйма)
4. Фланцевая гайка (3/8 дюйма)
5. U-образный болт (2¾ дюйма)

10. Используя монтажные отверстия, показанные на Рисунок 22, прикрепите монтажные кронштейны ROPS к верхней части защитной дуги с помощью 2 U-образных болтов (2¾ дюйма) и 4 фланцевых гаек.

11. Используя монтажные отверстия, показанные на Рисунок 22, прикрепите, не затягивая, каждый кронштейн подпорки к стойкам защитной дуги с помощью U-образного болта (4 дюйма) и 2 фланцевых гаек.
12. Переместите кронштейн подпорки вверх или вниз по вертикальным стойкам защитной дуги так, чтобы рама солнцезащитного навеса была расположена горизонтально над полом.

    Примечание: С помощью уровня убедитесь, что рама установлена параллельно земле.

    Примечание: Используйте передние монтажные отверстия в кронштейне подпорки, если потребуется дополнительная возможность регулирования.
13. Затяните фланцевые гайки U-образных болтов, которые крепят монтажные кронштейны к стойкам.
14. Затяните остальные фланцевые гайки следующим образом:
    - Затяните фланцевые гайки (3/8 дюйма) с моментом от 41 до 55 Н·м.
    - Затяните фланцевые гайки (½ дюйма) с моментом от 113 до 141 Н·м.
15. Выверните болты с фланцевыми головками, которые крепят планку выравнивания рамы к раме, и снимите планку выравнивания.
16. Выравнивая монтажные отверстия, расположите солнцезащитный навес на раме, как показано на Рисунок 23.

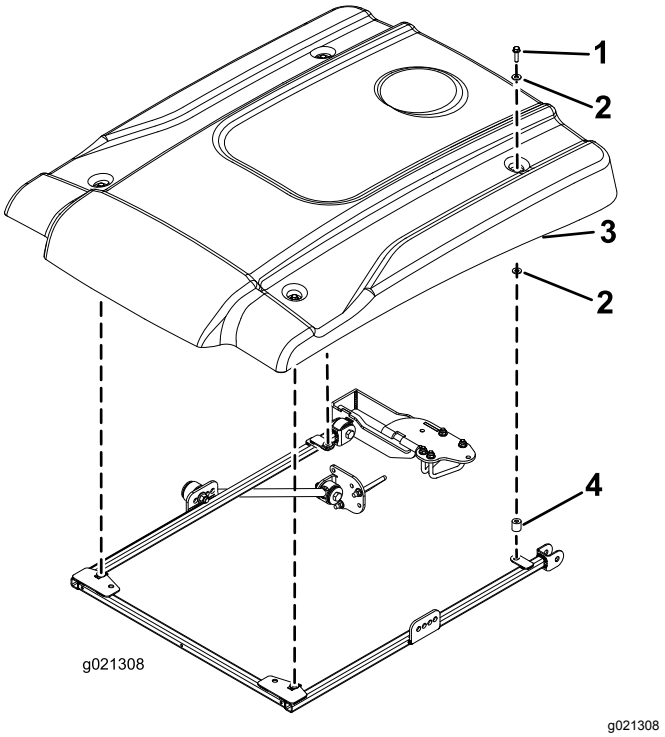

Рисунок 23

1. Болт с фланцевой головкой (5/16 x 2¼ дюйма)
2. Малая шайба
3. Солнцезащитный навес
4. Проставка

17. Установите каждый угол солнцезащитного навеса на раму с помощью болта с фланцевой головкой (5/16 x 2¼ дюйма), 2 малых шайб и проставки, не затягивая их (Рисунок 23). Установите шайбу с каждой стороны резиновой втулки солнцезащитного навеса. Установите проставку между нижней малой шайбой и рамой.
18. Затяните монтажные болты солнцезащитного навеса с моментом 5–6 Н·м.

    Внимание: **Чтобы избежать образования трещин в солнцезащитном навесе, не перетягивайте монтажные болты.**

Установка солнцезащитного навеса

Машины Groundsmaster 4500 и 4700 или машины Reelmaster 6700 и 7000

Внимание: **Монтажный комплект (№ по каталогу 136-1830) требуется для машин Groundsmaster 4500 и 4700 с серийным номером 400000001 и выше.**

1. Чтобы правильно выровнять раму, прикрепите планку выравнивания рамы к монтажным выступам в задней части рамы солнцезащитного навеса с помощью 2 болтов с фланцевыми головками (5/16 x 1¼ дюйма), как показано на Рисунок 24.

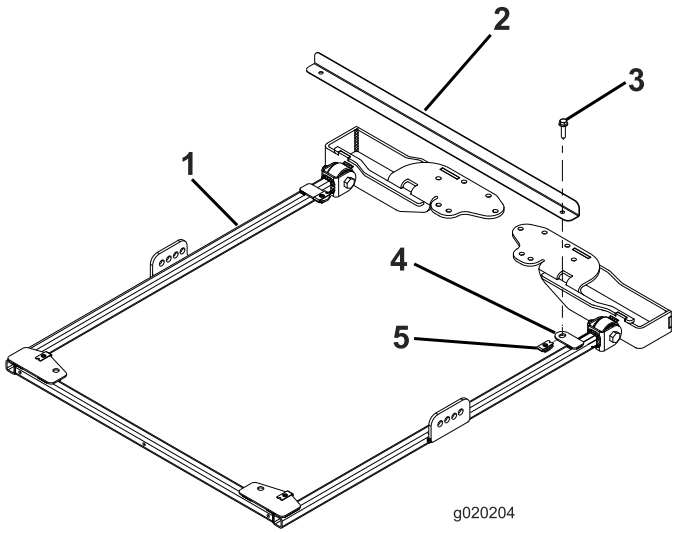

Рисунок 24

1. Рама солнцезащитного навеса
2. Планка выравнивания рамы
3. Болт с фланцевой головкой (5/16 x 1¼ дюйма)
4. Монтажный выступ
5. Стопорная гайка

2. Для машин Groundsmaster 4500 и 4700 с серийным номером 400000001 и выше продолжите выполнение действий, описанных ниже; для всех остальных машин перейдите к пункту 3.

   A. Установив защитную дугу в поднятое положение, снимите шплинт и штифт.

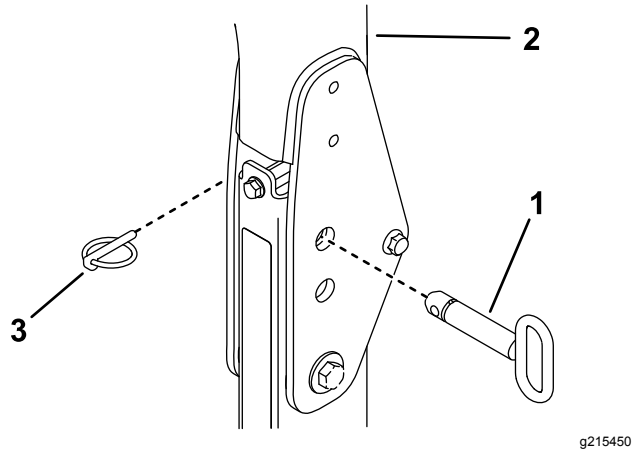

Рисунок 25

1. Шплинт
2. Защитная дуга
3. Штифт

   B. Установите шайбу (13/16 x 1½ дюйма) на каждый болт (¾ x 4 дюйма), как показано на Рисунок 26.

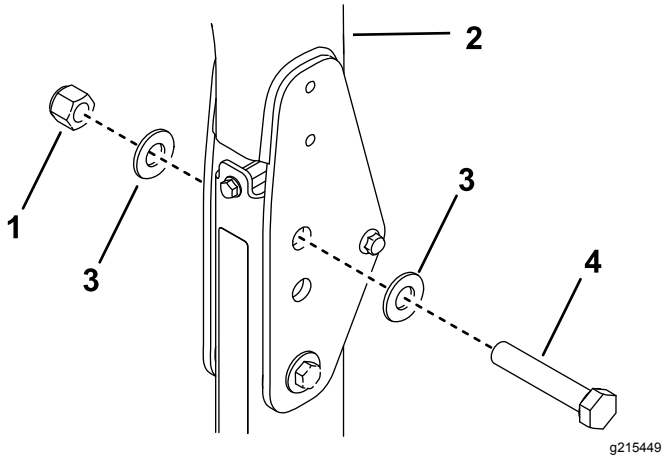

Рисунок 26

1. Гайка (¾ дюйма)
2. Защитная дуга
3. Шайба (13/16 x 1½ дюйма)
4. Болт (¾ x 4 дюйма)

   C. В отверстия, из которых были извлечены штифты, установите болты с шайбами (Рисунок 26).

   D. Установите еще по одной шайбе на каждый болт и закрепите с помощью гаек (¾ дюйма), как показано на Рисунок 26.

   E. Затяните болт оси поворота конструкции ROPS с моментом 91 – 113 Н·м, чтобы предотвратить любые вибрации защитной дуги и солнцезащитного навеса.

3. С каждой стороны рамы солнцезащитного навеса прикрепите, не затягивая, подпорку ко второму отверстию кронштейна подпорки с помощью болта (½ x 2½ дюйма), шайбы (½

дюйма) и фланцевой гайки (½ дюйма), как показано на Рисунок 27.

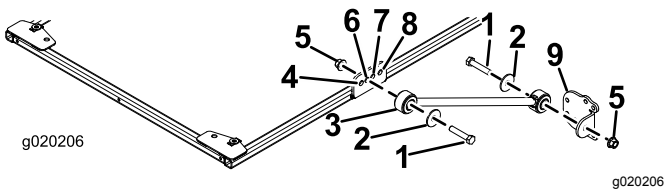

Рисунок 27

1. Болт (½ x 2½ дюйма)
2. Шайба (½ дюйма)
3. Подпорка
4. Переднее отверстие
5. Фланцевая гайка (½ дюйма)
6. Второе отверстие
7. Третье отверстие
8. Заднее отверстие
9. Кронштейн подпорки

4. Прикрепите, не затягивая, кронштейн подпорки к каждой подпорке с помощью болта (½ x 2½ дюйма), шайбы (½ дюйма) и фланцевой гайки (½ дюйма), как показано на Рисунок 27.
5. Установите монтажные кронштейны ROPS на верхнюю часть защитной дуги тягового блока (Рисунок 28). Убедитесь в том, что защитная дуга находится в центральном положении в монтажных кронштейнах ROPS.

   Примечание: Используйте монтажный кронштейн ROPS из монтажного комплекта (№ по каталогу 136-1830) для машин Groundsmaster 4500 и 4700 с серийным номером 400000001 и выше.

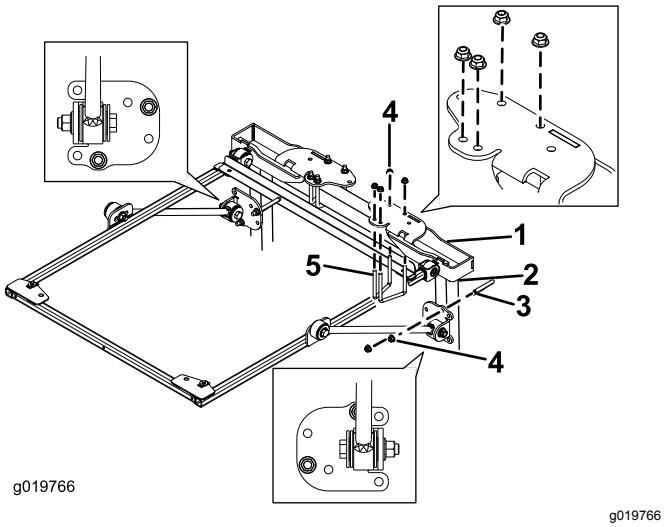

Рисунок 28

1. Монтажный кронштейн ROPS
2. Стойка защитной дуги
3. U-образный болт (4 дюйма)
4. Фланцевая гайка (3/8 дюйма)
5. U-образный болт (2¾ дюйма)

6. Используя монтажные отверстия, показанные на Рисунок 28, прикрепите каждый монтажный кронштейн ROPS к верхней части защитной дуги с помощью 2 U-образных болтов (2¾ дюйма) и 4 фланцевых гаек.

   Примечание: Используйте U-образный болт (3½ x 5 дюймов) из монтажного комплекта (№ по каталогу 136-1830) для машин Groundsmaster 4500 и 4700 с серийным номером 400000001 и выше.
7. Используя монтажные отверстия, показанные на Рисунок 28, прикрепите, не затягивая, каждый кронштейн подпорки к стойкам защитной дуги с помощью U-образного болта (4 дюйма) и 2 фланцевых гаек.

   Примечание: Используйте U-образный болт (4½ x 3 дюйма) из монтажного комплекта (№ по каталогу 136-1830) для машин Groundsmaster 4500 и 4700 с серийным номером 400000001 и выше.
8. Переместите кронштейн подпорки вверх или вниз по вертикальным стойкам защитной дуги так, чтобы рама солнцезащитного навеса была расположена горизонтально над полом.

   Примечание: С помощью уровня убедитесь, что рама установлена параллельно земле.

   Примечание: Используйте передние или задние монтажные отверстия в кронштейне подпорки, если потребуется дополнительная возможность регулирования.
9. Затяните фланцевые гайки U-образных болтов, которые крепят монтажные кронштейны к стойкам.
10. Затяните остальные фланцевые гайки следующим образом:
    - Затяните фланцевые гайки (3/8 дюйма) с моментом от 41 до 55 Н·м.
    - Затяните фланцевые гайки (½ дюйма) с моментом от 113 до 141 Н·м.
11. Выверните болты с фланцевыми головками, которые крепят планку выравнивания рамы к раме, и снимите планку выравнивания. Сохраните болты для последующей установки солнцезащитного навеса.
12. Выравнивая монтажные отверстия, расположите солнцезащитный навес на раме, как показано на Рисунок 29.

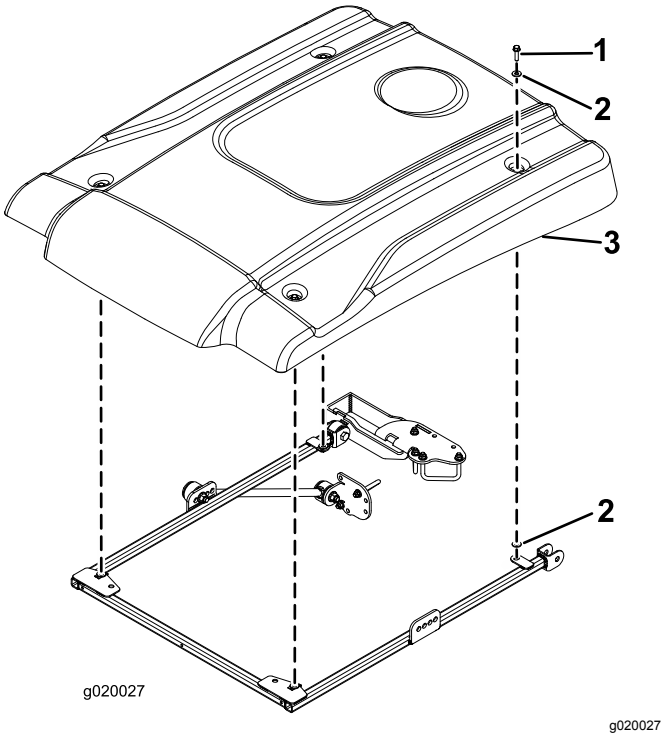

Рисунок 29

1. Болт с фланцевой головкой (5/16 x 2¼ дюйма)
2. Малая шайба
3. Солнцезащитный навес

13. Установите каждый угол солнцезащитного навеса на раму с помощью болта с фланцевой головкой (5/16 x 2¼ дюйма) и 2 малых шайб, не затягивая их (Рисунок 29). Установите шайбу с каждой стороны резиновой втулки солнцезащитного навеса.
14. Затяните монтажные болты солнцезащитного навеса с моментом 5–6 Н·м.

Внимание: **Чтобы избежать образования трещин в солнцезащитном навесе, не перетягивайте монтажные болты.**

Установка солнцезащитного навеса

Машина Reelmaster 5010 или машина Groundsmaster 4300

1. Чтобы правильно выровнять раму, прикрепите планку выравнивания рамы к монтажным выступам в задней части рамы солнцезащитного навеса с помощью 2 болтов с фланцевыми головками (5/16 x 1¼ дюйма), как показано на Рисунок 30.

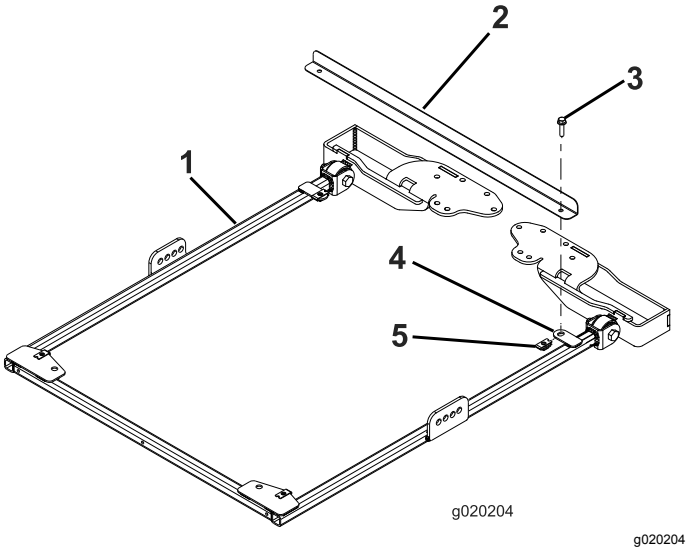

Рисунок 30

1. Рама солнцезащитного навеса
2. Планка выравнивания рамы
3. Болт с фланцевой головкой (5/16 x 1¼ дюйма)
4. Монтажный выступ
5. Стопорная гайка

2. С каждой стороны рамы солнцезащитного навеса прикрепите, не затягивая, подпорку ко второму отверстию кронштейна подпорки с помощью болта (½ x 2½ дюйма), шайбы (½ дюйма) и фланцевой гайки (½ дюйма), как показано на Рисунок 31.

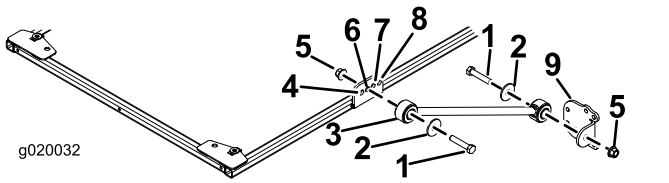

Рисунок 31

1. Болт (½ x 2½ дюйма)
2. Шайба (½ дюйма)
3. Подпорка
4. Переднее отверстие
5. Фланцевая гайка (½ дюйма)
6. Второе отверстие
7. Третье отверстие
8. Заднее отверстие
9. Кронштейн подпорки

3. Прикрепите, не затягивая, кронштейн подпорки к каждой подпорке с помощью болта (½ x 2½ дюйма), шайбы (½ дюйма) и фланцевой гайки (½ дюйма), как показано на Рисунок 31.
4. Установите монтажные кронштейны ROPS на верхнюю часть защитной дуги тягового блока (Рисунок 32). Убедитесь в том, что защитная

дуга находится в центральном положении в монтажных кронштейнах ROPS.

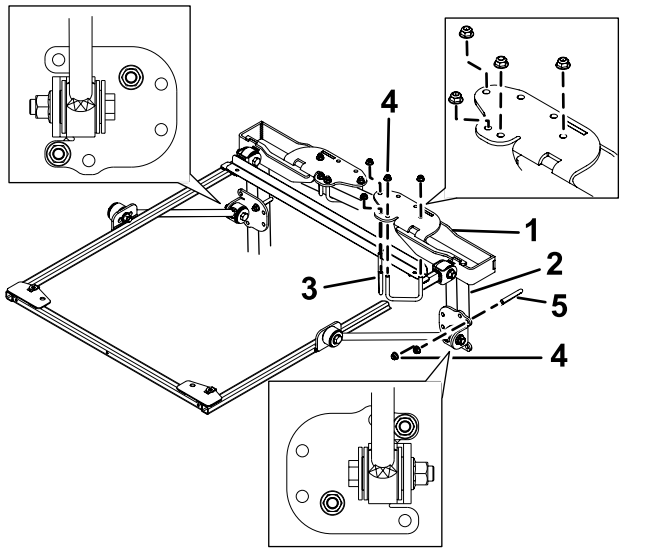

Рисунок 32

1. Монтажный кронштейн ROPS
2. Стойка защитной дуги
3. U-образный болт (2¾ дюйма)
4. Фланцевая гайка (3/8 дюйма)
5. U-образный болт (4 дюйма)

5. Используя монтажные отверстия, показанные на Рисунок 32, прикрепите каждый монтажный кронштейн ROPS к верхней части защитной дуги с помощью 2 U-образных болтов (2¾ дюйма) и 4 фланцевых гаек.
6. Используя монтажные отверстия, показанные на Рисунок 32, прикрепите, не затягивая, каждый кронштейн подпорки к стойкам защитной дуги с помощью U-образного болта (4 дюйма) и 2 фланцевых гаек.
7. Переместите кронштейны подпорки вверх или вниз по вертикальным стойкам защитной дуги так, чтобы рама солнцезащитного навеса была расположена горизонтально над полом.

   Примечание: Используйте уровень, чтобы установить раму горизонтально относительно земли.

   Примечание: Используйте передние или задние монтажные отверстия в кронштейне подпорки, если потребуется дополнительная возможность регулирования.
8. Затяните фланцевые гайки U-образных болтов, которые крепят монтажные кронштейны к стойкам.
9. Затяните остальные фланцевые гайки следующим образом:
   - Затяните фланцевые гайки (3/8 дюйма) с моментом от 41 до 55 Н·м.
   - Затяните фланцевые гайки (½ дюйма) с моментом от 113 до 141 Н·м.
10. Выверните болты с фланцевыми головками, которые крепят планку выравнивания рамы к раме, и снимите планку выравнивания. Сохраните болты для последующей установки солнцезащитного навеса.
11. Выравнивая монтажные отверстия, расположите солнцезащитный навес на раме, как показано на Рисунок 33.

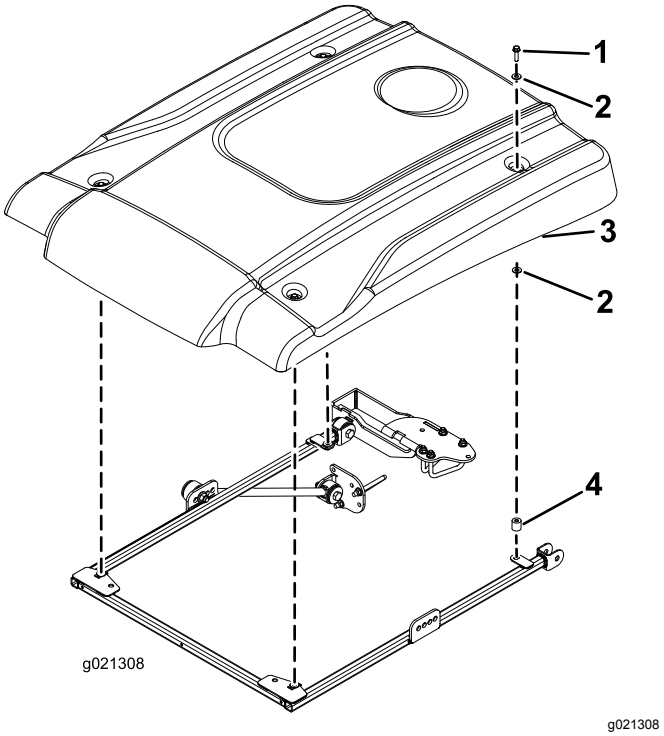

Рисунок 33

1. Болт с фланцевой головкой (5/16 x 2¼ дюйма)
2. Малая шайба
3. Солнцезащитный навес
4. Проставка

12. Установите каждый угол солнцезащитного навеса на раму с помощью болта с фланцевой головкой (5/16 x 2¼ дюйма), двух малых шайб и проставки, не затягивая их (Рисунок 33). Установите шайбу с каждой стороны резиновой втулки солнцезащитного навеса.
13. Затяните монтажные болты солнцезащитного навеса с моментом 5–6 Н·м.

Внимание: **Чтобы избежать образования трещин в солнцезащитном навесе, не перетягивайте монтажные болты.**

Установка солнцезащитного навеса

Машины Reelmaster 3100 и 3550 или машины Groundsmaster 3500 и 3505

(Только серийный № 400000000 и выше)

1. Чтобы правильно выровнять раму, прикрепите планку выравнивания рамы к монтажным выступам в задней части рамы солнцезащитного навеса с помощью 2 болтов с фланцевыми головками (5/16 x 1¼ дюйма), как показано на Рисунок 34.

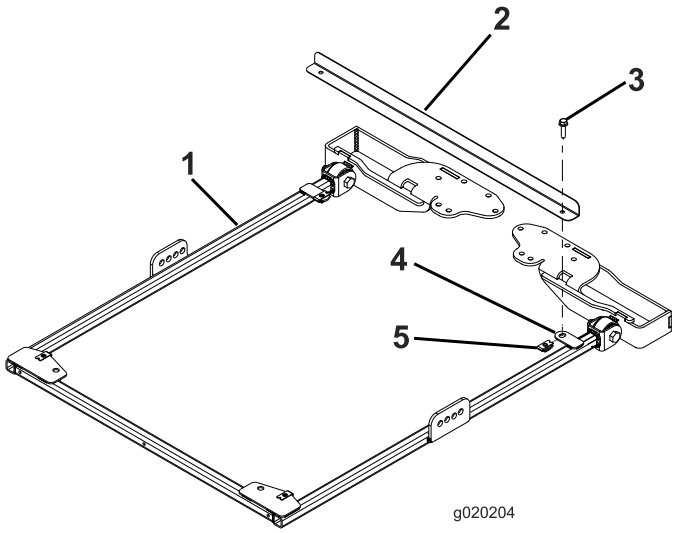

Рисунок 34

1. Рама солнцезащитного навеса
2. Планка выравнивания рамы
3. Болт с фланцевой головкой (5/16 x 1¼ дюйма)
4. Монтажный выступ
5. Стопорная гайка

2. С каждой стороны рамы солнцезащитного навеса прикрепите, не затягивая, подпорку к третьему отверстию кронштейна подпорки с помощью болта (½ x 2½дюйма), шайбы (½ дюйма) и фланцевой гайки (½ дюйма), как показано на Рисунок 35.

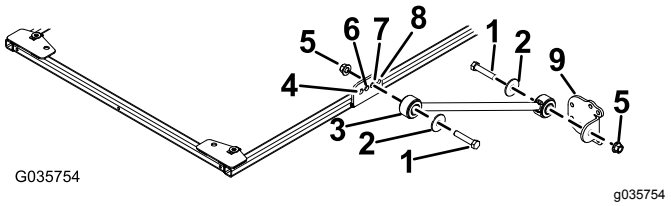

Рисунок 35

1. Болт (½ x 2½ дюйма)
2. Шайба (½ дюйма)
3. Подпорка
4. Переднее отверстие
5. Фланцевая гайка (½ дюйма)
6. Второе отверстие
7. Третье отверстие
8. Заднее отверстие
9. Кронштейн подпорки

3. Прикрепите, не затягивая, кронштейн подпорки к каждой подпорке с помощью болта (½ x 2½ дюйма), шайбы (½ дюйма) и фланцевой гайки (½ дюйма), как показано на Рисунок 35.
4. Установите монтажные кронштейны ROPS на верхнюю часть защитной дуги тягового блока (Рисунок 36). Убедитесь в том, что защитная дуга находится в центральном положении в монтажных кронштейнах ROPS.

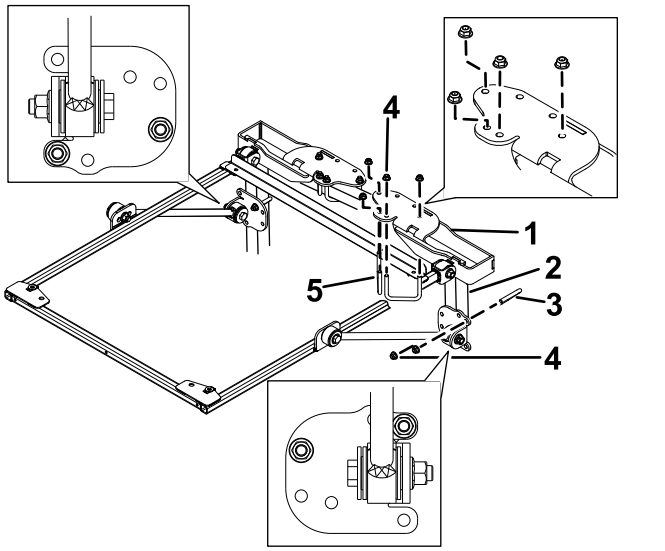

Рисунок 36

1. Монтажный кронштейн ROPS
2. Стойка защитной дуги
3. U-образный болт (4 дюйма)
4. Фланцевая гайка (3/8 дюйма)
5. U-образный болт (2¾ дюйма)

5. Используя монтажные отверстия, показанные на Рисунок 36, прикрепите каждый монтажный кронштейн ROPS к верхней части защитной дуги с помощью 2 U-образных болтов (2¾ дюйма) и 4 фланцевых гаек.

6. Используя монтажные отверстия, показанные на Рисунок 36, прикрепите, не затягивая, каждый кронштейн подпорки к стойкам защитной дуги с помощью U-образного болта (4 дюйма) и 2 фланцевых гаек.
7. Переместите кронштейн подпорки вверх или вниз по вертикальным стойкам защитной дуги так, чтобы рама солнцезащитного навеса была расположена горизонтально над полом.

   Примечание: С помощью уровня убедитесь, что рама установлена параллельно земле.

   Примечание: Используйте передние или задние монтажные отверстия в кронштейне подпорки, если потребуется дополнительная возможность регулирования.
8. Затяните фланцевые гайки U-образных болтов, которые крепят монтажные кронштейны к стойкам.
9. Затяните остальные фланцевые гайки следующим образом:
   - Затяните фланцевые гайки (3/8 дюйма) с моментом от 41 до 55 Н·м.
   - Затяните фланцевые гайки (½ дюйма) с моментом от 113 до 141 Н·м.
10. Выверните болты с фланцевыми головками, которые крепят планку выравнивания рамы к раме, и снимите планку выравнивания. Сохраните болты для последующей установки солнцезащитного навеса.
11. Выравнивая монтажные отверстия, расположите солнцезащитный навес на раме, как показано на Рисунок 37.

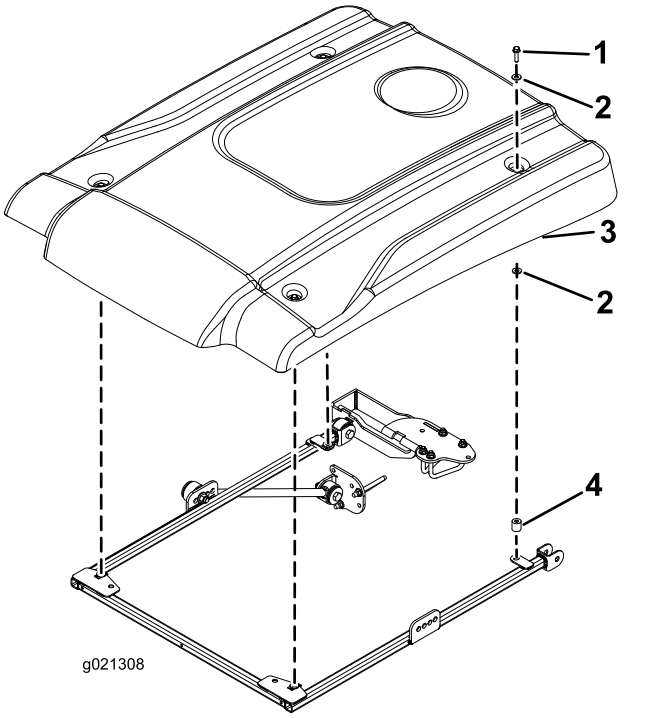

Рисунок 37

1. Болт с фланцевой головкой (5/16 x 1¼ дюйма)
2. Малая шайба
3. Солнцезащитный навес
4. Проставка

12. Установите, не затягивая, каждый угол солнцезащитного навеса на раму с помощью болта с фланцевой головкой (5/16 x 1¼ дюйма), 2 небольших шайб и проставки (Рисунок 37). Установите шайбу с каждой стороны резиновой втулки солнцезащитного навеса.
13. Затяните монтажные болты солнцезащитного навеса с моментом 5–6 Н·м.

Внимание: **Чтобы избежать образования трещин в солнцезащитном навесе, не перетягивайте монтажные болты.**

Эксплуатация

Транспортировка машины

При транспортировке машины привяжите солнцезащитный навес, используя два отверстия в передней части его рамы (под навесом), чтобы надежно прикрепить навес к машине и предотвратить его поднятие под действием ветра (Рисунок 38).

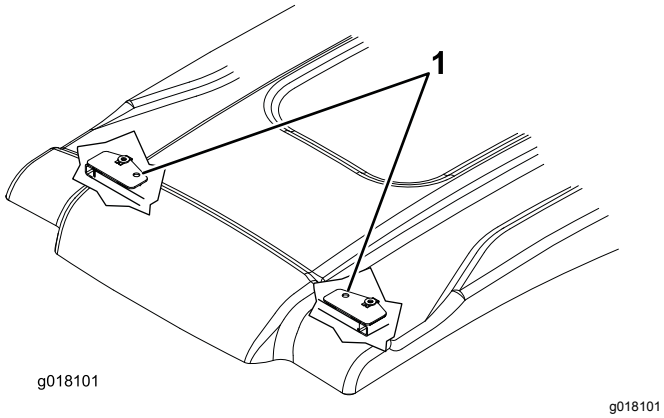

Рисунок 38

1. Отверстия для крепления

Техническое обслуживание

Проверка и затяжка крепежных деталей

Проверьте и затяните крепежные детали через 8 часов работы. Периодически проверяйте и затягивайте крепежные детали.

Очистка солнцезащитного навеса

Используя мягкий мыльный раствор или моющее средство, удалите вручную мягкой тканью или губкой прилипшую грязь и другие посторонние частицы.

Примечание: Использование каких-либо очистителей и салфеток может привести к царапинам и ухудшению внешнего вида поверхности солнцезащитного навеса. Протестируйте результат использования очистителя и салфетки в незаметном месте.

Примечания:



Count on it.