Form No. 3403-893 Rev C

TORO®

Count on it.

Manual do Operador

Cortador GrandStand®

Com uma unidade de corte de 122 cm TURBO FORCE®

Modelo nº 74504TE—Nº de série 316000001 e superiores

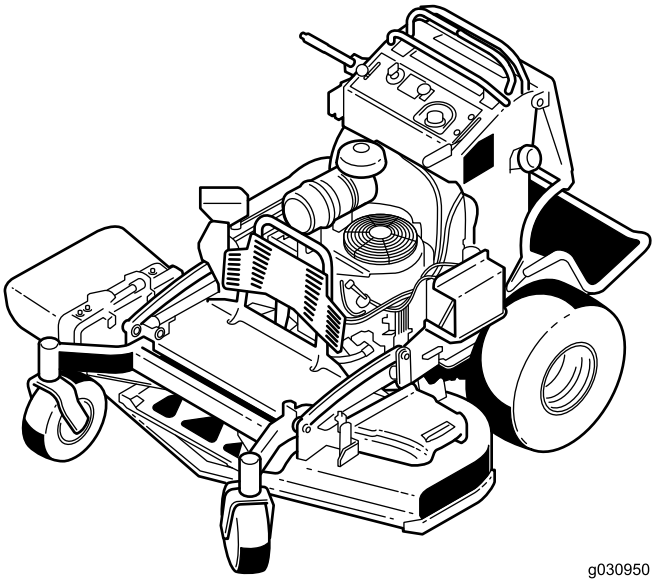

g030950

Registe o seu produto em www.Toro.com.
Tradução do original (PT)

CE

3403-893 C

Este produto cumpre todas as diretivas europeias relevantes. Para mais informações, consulte a folha de Declaração de conformidade em separado, específica do produto.

O sistema de ignição está em conformidade com a norma canadiana ICES-002

Utilizar ou operar o motor em qualquer terreno com floresta, arbustos ou relva é uma violação da secção 4442 ou 4443 do código de recursos públicos da Califórnia exceto se o motor estiver equipado com uma proteção contra chamas, como definido na secção 4442, mantido em boas condições ou o motor for construído equipado e mantido para a prevenção de fogo.

⚠ AVISO

CALIFÓRNIA
Proposição 65 Aviso

É do conhecimento do Estado da Califórnia que os gases de escape deste motor contêm químicos que podem provocar cancro, defeitos congénitos ou outros problemas reprodutivos.

Os pólos, terminais e restantes acessórios da bateria contêm chumbo e derivados de chumbo; é do conhecimento do Estado da Califórnia que estes químicos podem provocar cancro e problemas reprodutivos. Lave as mãos após a utilização.

É do conhecimento do Estado da Califórnia que a utilização deste produto pode causar exposição a químicos que podem provocar cancro, defeitos congénitos ou outros problemas reprodutivos.

Introdução

Este cortador de lâmina rotativa, com operador montado, destina-se a ser utilizado por operadores profissionais contratados ou proprietários residenciais. Foi principalmente concebido para cortar relva em relvados bem mantidos ou em propriedades residenciais ou comerciais. Não foi concebido para cortar arbustos nem para utilizações agrícolas.

Leia estas informações cuidadosamente para saber como utilizar o produto, como efetuar a sua manutenção de forma adequada, evitar ferimentos pessoais e danos no produto. A utilização correta e segura do produto é da exclusiva responsabilidade do utilizador.

Pode contactar a Toro diretamente em www.Toro.com para obter informações sobre materiais de formação de operação e segurança dos produtos, informações sobre acessórios, para obter o contacto de um representante ou para registar o seu produto.

Sempre que necessitar de assistência, peças genuínas Toro ou informações adicionais, entre em contacto com um representante de assistência autorizado ou com a assistência ao cliente Toro, indicando os números de série e modelo do produto. A Figura 1 mostra onde se encontram os números de série e modelo do produto. Escreva os números no espaço fornecido.

Importante: **Com o seu dispositivo móvel, pode ler o código QR no autocolante do número de série (se equipado) para aceder à garantia, peças e outras informações do produto.**

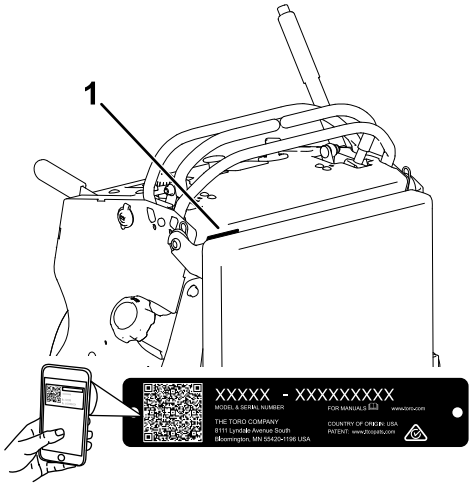

g235457

Figura 1

1. Localização dos números de modelo e de série

Modelo nº _____

Nº de série _____

Este manual identifica potenciais perigos e tem mensagens de segurança identificadas pelo símbolo de alerta de segurança (Figura 2), que sinaliza um perigo que pode provocar ferimentos graves ou mesmo a morte, se não respeitar as precauções recomendadas.

© 2017—The Toro® Company
8111 Lyndale Avenue South
Bloomington, MN 55420

Contacte-nos em www.Toro.com.
Impresso nos E.U.A.
Todos os direitos reservados

g000502

Figura 2

1. Símbolo de alerta de segurança

Este manual utiliza duas palavras para destacar informações. A palavra **Importante** chama a atenção para informações especiais de ordem mecânica e a palavra **Nota** sublinha informações gerais que requerem especial atenção.

Índice

Segurança 4
Práticas de utilização segura 4
Segurança no corte Toro 6
Pressão acústica 7
Potência acústica 7
Nível de vibração 7
Indicador de declive 8
Autocolantes de segurança e de instruções 9
Descrição geral do produto 13
Comandos 13
Especificações 14
Funcionamento 15
Pense em primeiro lugar na segurança 15
Abastecimento de combustível 15
Verificação do nível de óleo do motor 16
Rodagem de uma máquina nova 16
Operação do travão de estacionamento 17
Utilização do interruptor de controlo da lâmina do cortador (PTO) 17
Utilização do regulador 17
Utilização do estrangulador do ar 18
Utilização do interruptor de ignição 18
Utilização da válvula de corte do combustível 18
Ligação do motor 19
Desligação do motor 19
Sistema de bloqueio de segurança 20
Utilização da plataforma 21
Condução para a frente ou para trás 22
Paragem da máquina 23
Empurração da máquina à mão 23
Transporte da máquina 24
Carregamento da máquina 24
Descarga lateral ou monda da relva 25
Ajuste da altura de corte 26
Regulação do abafador de fluxo 26
Posicionamento do abafador de fluxo 27
Utilização do peso médio 28
Manutenção 29
Plano de manutenção recomendado 29
Procedimentos a efectuar antes da manutenção 30
Solta da proteção para acesso posterior 30
Lubrificação 30
Lubrificação das articulações das rodas dianteiras 30
Lubrificação dos cubos da roda giratória 30
Lubrificação dos controlos de movimento 31
Manutenção do motor 32
Manutenção do filtro de ar 32
Manutenção do óleo do motor 33
Manutenção da vela de ignição 35
Verifique a Proteção contra Chamas 36
Manutenção do sistema de combustível 37
Drenagem do depósito de combustível 37
Remoção do depósito de combustível 38
Manutenção do filtro de combustível 38
Manutenção do sistema eléctrico 39
Manutenção da bateria 39
Manutenção dos fusíveis 40
Manutenção do sistema de transmissão 41
Ajuste do alinhamento 41
Verificação da pressão dos pneus 42
Ajuste do rolamento da articulação da roda 42
Manutenção das rodas giratórias e rolamentos 43
Retiração do calço da embraiagem 44
Verificação das porcas de roda 45
Verificação das porcas dos cubos da roda 45
Manutenção do sistema de arrefecimento 46
Limpeza do painel de admissão de ar 46
Limpeza do sistema de arrefecimento 46
Manutenção dos travões 46
Manutenção do travão 46
Manutenção das correias 47
Substituição da correia da plataforma do cortador 47
Substituição da correia da transmissão 48
Manutenção do sistema de controlo 49
Ajuste das alavancas de controlo de movimento 49
Manutenção do sistema hidráulico 50
Especificações do sistema hidráulico 50
Verificação do fluido hidráulico 50
Substituição do fluido hidráulico e dos filtros 51
Purga do sistema hidráulico 52
Manutenção da plataforma do cortador 53
Manutenção das lâminas de corte 53
Nivelação da plataforma do cortador 55
Ajuste da mola de elevação da plataforma 57

Substituição do defletor de relva 58
Limpeza 59
Limpeza debaixo do cortador..... 59
Eliminação do lixo..... 59
Armazenamento 59
Limpeza e armazenamento 59
Resolução de problemas 61
Esquemas 64

Segurança

Esta máquina foi concebida de acordo com a norma EN ISO 5395:2013.

A utilização ou manutenção indevida do veículo por parte do utilizador ou do proprietário pode provocar lesões. De modo a reduzir o risco de lesões, respeite estas instruções de segurança e preste toda a atenção ao símbolo de alerta de segurança, que indica **Cuidado, Aviso** ou **Perigo** – instruções de segurança pessoal. O não cumprimento desta instrução pode resultar em acidentes pessoais ou mesmo em morte.

Práticas de utilização segura

Formação

- Leia o *Manual do utilizador* e o restante material de formação.
- Se o(s) utilizador(es) ou mecânico(s) não compreenderem o idioma do manual, compete ao proprietário a tarefa de lhes transmitir essas informações.
- Familiarize-se com o funcionamento seguro do equipamento, com os comandos do utilizador e com os sinais de segurança.
- Todos os utilizadores e mecânicos devem receber formação adequada. A formação dos utilizadores é da responsabilidade do proprietário.
- Nunca permita que crianças ou funcionários não qualificados utilizem ou procedam à assistência técnica do equipamento. Os regulamentos locais podem determinar restrições relativamente à idade do utilizador.
- O proprietário/utilizador pode evitar e é responsável por acidentes ou lesões, ou por danos provocados à propriedade.

Preparação

- Verifique o estado do terreno para determinar quais os acessórios e engates necessários para executar a tarefa de forma adequada e segura. Utilize apenas acessórios e engates aprovados pelo fabricante.
- Utilize vestuário adequado; incluindo óculos de segurança, calças, calçado resistente antiderrapante, luvas e proteções para os ouvidos. Prenda cabelo comprido. Não use jóias.
- Inspecione a área onde irá utilizar o equipamento e certifique-se de que todos os objetos são removidos da máquina antes da utilização.

- Seja extremamente cuidadoso quando manusear combustíveis. São inflamáveis e os seus vapores são explosivos.
  - Utilize apenas recipientes aprovados.
  - Nunca retire a tampa do depósito, nem adicione combustível quando o motor se encontrar em funcionamento. Deixe o motor arrefecer antes de adicionar combustível. Não fume perto da máquina quando o motor estiver a funcionar.
  - Nunca abasteça nem efetue a drenagem da máquina num espaço fechado.
- Verifique que os comandos de presença do utilizador, os interruptores de segurança e os resguardos estão corretamente montados e em bom estado. Não utilize a máquina se estes componentes não estiverem a funcionar corretamente.

dos interruptores

- Os raios podem causar ferimentos graves ou morte. Se forem vistos raios ou ouvidos trovões na área, não opere a máquina – procure abrigo.
- Não ligue o motor num espaço fechado.
- Utilize a máquina apenas quando a iluminação for adequada e evite buracos e outros perigos não visíveis.
- Antes de ligar o motor, certifique-se de que as transmissões estão na posição neutra e que engatou o travão de estacionamento. Ligue o motor apenas a partir da posição do operador.
- Certifique-se de que tem um bom apoio ao utilizar esta máquina, especialmente ao recuar. Um mau apoio pode causar derrapagem.
- Abrande e tome todas as precauções quando utilizar a máquina em inclinações. Certifique-se de que desloca na horizontal em inclinações. As condições da relva poderão afetar a estabilidade da máquina. Tome todas as precauções necessárias quando utilizar a máquina perto de depressões acentuadas.
- Abrande e tome todas as precauções necessárias quando virar e mudar de direção em zonas inclinadas.
- Não levante a plataforma do cortador quando as lâminas se encontrarem em funcionamento.
- Não opere a máquina sem o resguardo PTO ou outros resguardos instalados. Certifique-se de que todos os interruptores de segurança se encontram montados, ajustados e a funcionar corretamente.
- Não opere a máquina com o defletor de descarga subido, removido ou alterado, exceto se usar um recetor de relva.
- Não altere os valores do regulador do motor, nem acelere o motor excessivamente.
- Pare num terreno nivelado, desengate as transmissões, engate o travão de estacionamento (se instalado), desligue o motor antes de sair da posição do operador seja qual for o motivo, incluindo despejar o recetor de relva ou desentupir a calha.
- Pare e verifique as lâminas depois de ter atingido qualquer objeto ou na eventualidade de sentir vibrações estranhas. Efetue as reparações necessárias antes de retomar a operação.
- Mantenha as mãos e pés longe das unidades de corte.
- Antes de recuar, olhe para trás e para baixo de modo a evitar acidentes.
- Mantenha animais domésticos e pessoas longe da máquina em funcionamento.
- Abrande e tome as precauções necessárias quando virar e atravessar estradas ou passeios. Pare as lâminas se não estiver a cortar.
- Tenha atenção à direção da descarga do cortador e não a aponte a ninguém.
- Nunca utilize o cortador se se sentir doente, cansado ou estiver sob o efeito de álcool ou drogas.
- Tome todas as precauções necessárias quando colocar ou retirar a máquina de um atrelado ou camião.
- Tome todas as precauções necessárias quando se aproximar de esquinas sem visibilidade, arbustos, árvores ou outros objetos que possam obstruir o seu campo de visão.

Manuseamento seguro dos combustíveis

- Para evitar lesões pessoais ou danos materiais, tenha um cuidado extremo no manuseamento do combustível. O combustível é extremamente inflamável e os vapores são explosivos.
- Apague todos os cigarros, charutos, cachimbos e outras fontes de ignição.
- Utilize apenas recipientes aprovados para combustível.
- Nunca retire a tampa do depósito, nem adicione combustível quando o motor se encontrar em funcionamento.
- Deixe o motor arrefecer antes de adicionar combustível.
- Não abasteça a máquina no interior.

- Nunca guarde a máquina ou o recipiente de combustível num local onde existe uma fonte de fogo, faísca ou luz piloto, como junto de uma caldeira ou outros eletrodomésticos.
- Não encha recipientes no interior de um veículo, camião ou atrelado com um revestimento de plástico. Coloque sempre os recipientes no chão, longe do veículo, antes de os encher.
- Retire o equipamento do camião ou do atrelado e reabasteça-o no chão. Se tal não for possível, adicione combustível utilizando um recipiente portátil e não a partir do bico de abastecimento normal.
- Mantenha o bico sempre em contacto com o anel exterior do depósito de combustível ou com a abertura do recipiente até concluir a operação.
- Não utilize um dispositivo de bloqueio com bocal aberto.
- Se entornar combustível no vestuário, mude imediatamente de roupa.
- Não encha muito o depósito de combustível. Volte a colocar a tampa do combustível e aperte-a bem.

Manutenção e armazenamento

- Desative as transmissões, engate o travão de estacionamento, pare o motor, e retire a chave ou desligue o cabo da vela de ignição. Antes de efetuar o ajuste, a limpeza ou a reparação da máquina, aguarde até que esta pare por completo.
- Estacione a máquina numa superfície nivelada.
- Limpe todos os vestígios de relva e detritos da unidade de corte, transmissões, silenciosos e motor, de modo a evitar qualquer risco de incêndio.
- Limpe as zonas que tenham óleo ou combustível derramado.
- Deixe arrefecer o motor antes de guardar a máquina.
- Não guarde o combustível perto de fontes de calor nem efetue drenagens de combustível em espaços fechados.
- Não permita que funcionários não qualificados efetuem a manutenção da máquina.
- Utilize apoios para suportar os componentes da máquina sempre que necessário.
- Cuidadosamente, liberte a pressão dos componentes com energia acumulada.
- Desligue a bateria ou retire o cabo da vela de ignição antes de efetuar qualquer reparação. Desligue o terminal negativo em primeiro lugar e o terminal positivo no final. Ligue o terminal positivo em primeiro lugar e o terminal negativo no final.
- Tome todas as precauções necessárias quando efetuar a verificação das lâminas. Envolva as lâminas ou use luvas almofadadas resistentes e tome todas as precauções necessárias quando efetuar a sua manutenção. Substitua sempre as lâminas, não as endireite ou solde.
- Mantenha as mãos e os pés longe de peças em movimento. Se possível, não efetue qualquer ajuste quando o motor se encontrar em funcionamento.
- Mantenha todas as peças em boas condições de trabalho e as partes corretamente apertadas. Substitua todos os autocolantes gastos ou danificados.

Transporte

- Tome todas as precauções necessárias quando colocar ou retirar a máquina de um atrelado ou camião.
- Utilize rampas de largura total para carregar a máquina num atrelado ou camião.
- Prenda a máquina de forma segura utilizando correias, correntes, cabos ou cordas. As correias frontais e traseiras devem ser direcionadas para baixo e para fora da máquina.

Segurança no corte Toro

A lista seguinte contém informações de segurança específicas dos produtos Toro e outras informações de segurança que deve conhecer.

Este produto pode provocar a amputação de mãos e pés e a projeção de objetos. Respeite sempre todas as instruções de segurança, de modo a evitar lesões graves ou mesmo a morte.

Este produto foi concebido para cortar e reciclar relva ou, quando estiver instalado um depósito de recolha de relva, para recolher relva cortada. Qualquer utilização com objetivos diferentes pode provocar perigo para o utilizador e qualquer pessoa próxima.

Funcionamento geral

- Antes do corte, certifique-se de que a área não tem outras pessoas. Desligue a máquina se alguém entrar na área.
- Não toque nas peças do equipamento ou dos acessórios enquanto estas não arrefecerem. Aguarde que todas as peças arrefeçam antes de efetuar qualquer operação de manutenção, ajuste ou assistência.
- Utilize apenas acessórios ou engates aprovados pela Toro. A garantia pode ser anulada se utilizar a máquina com engates não certificados.
- Verifique cuidadosamente o espaço superior existente (ou seja, ramos, aduelas, cabos elétricos, etc.). antes de operar a máquina para

debaixo de quaisquer objetos e tente evitar qualquer contacto.

- Abrande antes de fazer curvas e tenha muito cuidado.
- Tenha cuidado ao passar com a plataforma sobre lancis, pedras, raízes ou outras obstruções.
- Antes de recuar, olhe para trás e para baixo de modo a evitar acidentes. Tome extremo cuidado ao operar a máquina em marcha-atrás.
- Não seja rígido com os controlos; utilize um movimento constante.
- Ao carregar ou descarregar a máquina utilize uma rampa cuja largura seja maior do que a largura da máquina.
- Não transporte passageiros.
- Não transporte equipamento na máquina

Utilização em inclinações

Todas as inclinações e declives exigem cuidado extra. Se não se sentir à vontade numa inclinação, não a corte.

- Retire todos os obstáculos, como pedras, troncos, etc. da zona de corte.
- Veja se existem buracos, carreiras ou elevações. A relva alta pode esconder diversos obstáculos.
- Tenha cuidado perto de depressões, buracos ou bancos de areia. A máquina poderá capotar repentinamente se uma roda resvalar numa depressão ou se o piso ceder.
- Tenha cuidado extremo com depósitos de recolha de relva ou outros acessórios. dado que estes poderão afetar a estabilidade da máquina.
- Todos os movimentos em declives devem ser lentos e graduais.
- Não faça alterações súbitas na velocidade ou direção.
- Corte as elevações de um lado para o outro.
- Não utilize o cortador em inclinações com ângulo superior a 20 graus.

Serviço

- Não guarde a máquina ou um recipiente de combustível num local onde existam fontes de calor, como por exemplo, caldeiras ou fornos.
- Mantenha as porcas e os parafusos bem apertados, especialmente os parafusos de fixação das lâminas.
- Nunca remova nem altere os dispositivos de segurança. Verifique regularmente o funcionamento adequado. Nunca faça nada que interfira com a função pretendida de um dispositivo de segurança ou para reduzir a proteção oferecida por um dispositivo de segurança.
- Para melhor proteger o seu investimento e manter o desempenho ideal do equipamento Toro, utilize peças genuínas Toro. Quando se trata de fiabilidade, a Toro oferece peças de substituição concebidas para as especificações de engenharia exatas do equipamento. Para tranquilidade, insista em peças genuínas Toro.
- Verifique frequentemente o funcionamento dos travões. Efetue os ajustes e manutenções adequados sempre que necessário.

Pressão acústica

Esta máquina apresenta um nível de pressão sonora no ouvido do operador de 91 dBA, que inclui um valor de incerteza (K) de 1 dBA.

O nível de pressão acústica foi determinado de acordo com os procedimentos descritos na EN ISO 5395:2013.

Potência acústica

Esta máquina apresenta um nível de potência acústica garantido de 105 dBA, que inclui um Valor de incerteza (K) de 1 dBA.

O nível de potência acústica foi determinado de acordo com os procedimentos descritos na ISO 11094.

Nível de vibração

Mão-Braço

Nível de vibração medido na mão direita = 1,4 m/s^2

Nível de vibração medido na mão esquerda = 1,7 m/s^2

Valor de incerteza (K) = 0,9 m/s^2

Os valores medidos foram determinados de acordo com os procedimentos descritos na EN ISO 5395:2013.

Estrutura

Nível de vibração medido = 0,65 m/s^2

Valor de incerteza (K) = 0,33 m/s^2

Os valores medidos foram determinados de acordo com os procedimentos descritos na EN ISO 5395:2013.

Indicador de declive

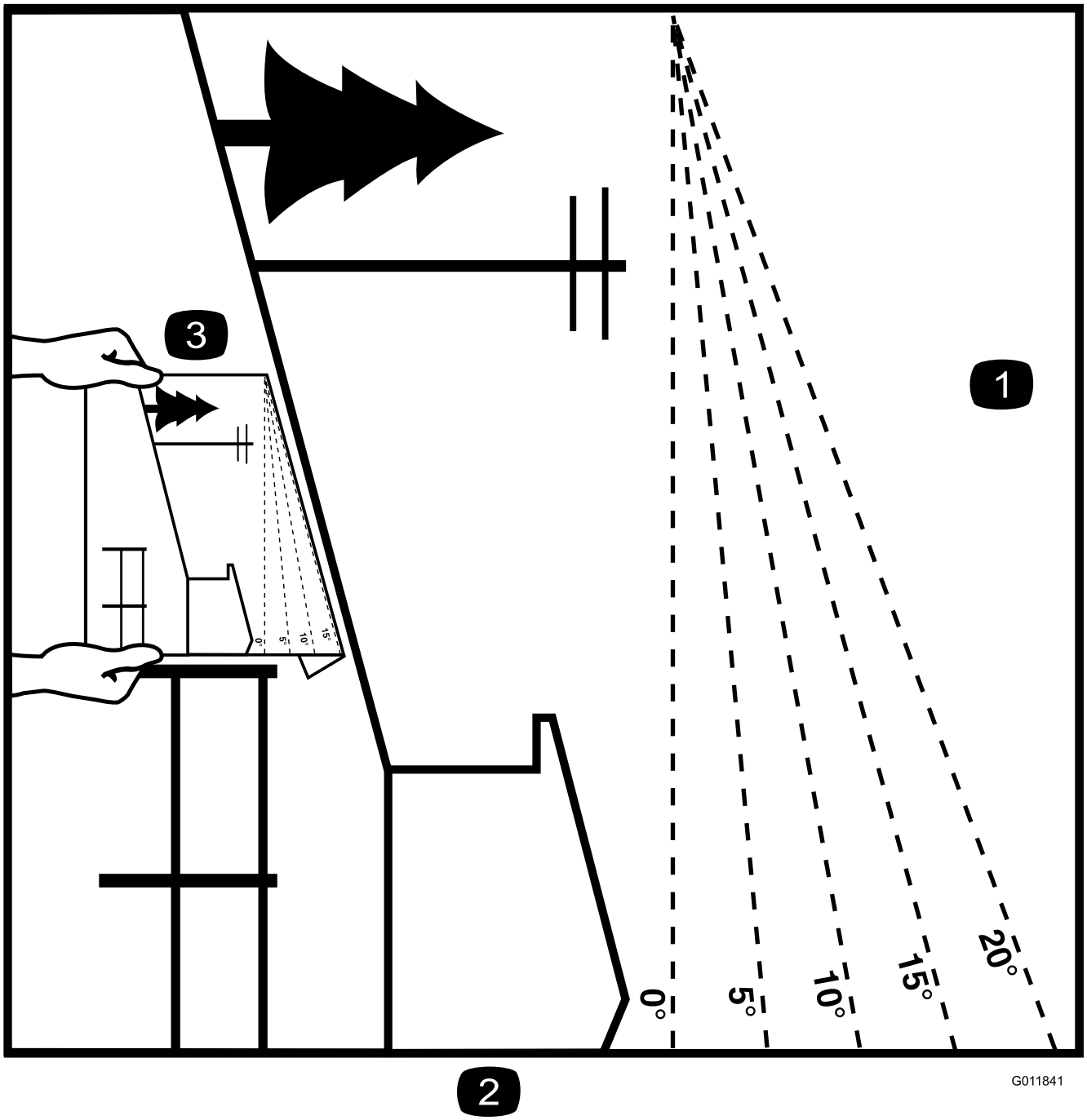

g011841

Figura 3

Esta página pode ser copiada para uso pessoal.

1. A inclinação máxima na qual pode utilizar esta máquina é de **15 graus**. Utilize a tabela de inclinações para determinar o grau de inclinação dos declives antes de operar. **Não opere esta máquina num declive com inclinação superior a 15 graus.** Dobre ao longo da linha adequada para fazer corresponder à inclinação recomendada.
2. Alinhe esta extremidade com uma superfície vertical, uma árvore, um edifício, um poste de vedação, etc.
3. Exemplo de como comparar a inclinação com a extremidade dobrada

Autocolantes de segurança e de instruções

Os autocolantes de segurança e instruções estão facilmente visíveis para o operador e situam-se próximo das zonas de potencial perigo. Substitua todos os autocolantes danificados ou perdidos.

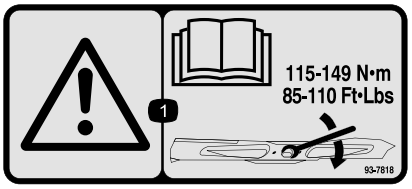

decal93-7818

93-7818

1. Aviso – leia o *Manual do utilizador* para obter instruções sobre o aperto do parafuso/porca da lâmina para 115–149 N·m.

---

decalbatterysymbols

Símbolos da bateria

Alguns ou todos estes símbolos estão na bateria.

1. Perigo de explosão
2. Não fazer fogo, chamas abertas e não fumar
3. Risco de queimaduras com líquido cáustico/produtos químicos
4. Use proteção para os olhos.
5. Leia o *Manual do utilizador.*
6. Mantenha as pessoas a uma distância segura da bateria.
7. Proteja devidamente os olhos; os gases explosivos podem provocar a cegueira e outras lesões.
8. O ácido da bateria pode provocar cegueira ou queimaduras graves.
9. Lave imediatamente os olhos com água e procure assistência médica o quanto antes.
10. Contém chumbo; não deite fora.

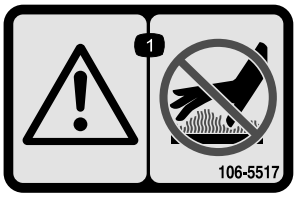

decal106-5517

106-5517

1. Aviso – não toque na superfície quente.

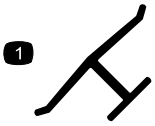

decaloemmarkt

Marca do fabricante

1. Indica que a lâmina está identificada como uma peça do fabricante da máquina original.

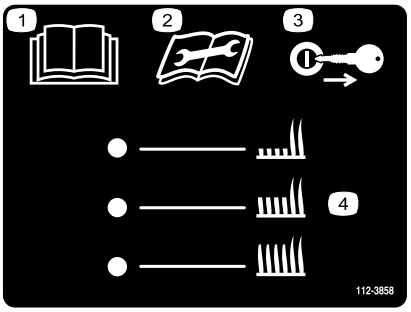

decal112-3858

112-3858

1. Leia o *Manual do utilizador*.
2. Leia as instruções antes de efetuar as operações de manutenção.
3. Retire a chave da ignição antes de ajustar a altura de corte.
4. Definições da altura de corte.

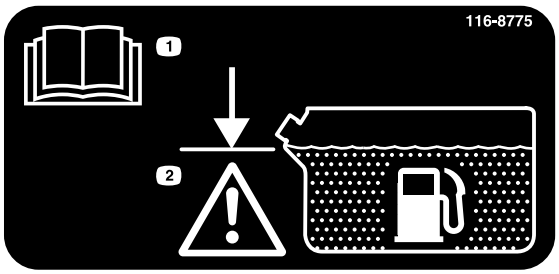

decal116-8775

116-8775

1. Leia o *Manual do utilizador.*
2. Encha até ao fundo do tubo de enchimento; aviso – não encha demasiado o depósito.

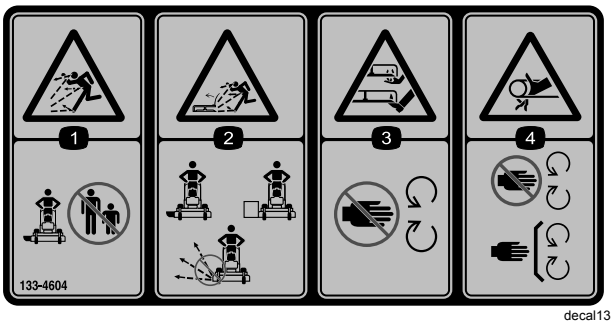

decal133-4604

133-4604

1. Perigo de projeção de objetos – mantenha as pessoas afastadas da máquina.
2. Perigo de projeção de objetos, abafador aberto – opere a máquina apenas com um abafador ou dispositivo de recolha de relva.
3. Perigo de corte das mãos ou pés – mantenha-se afastado de peças móveis.
4. Perigo de emaranhamento – afaste-se das peças móveis; mantenha todos os resguardos e proteções devidamente montados.

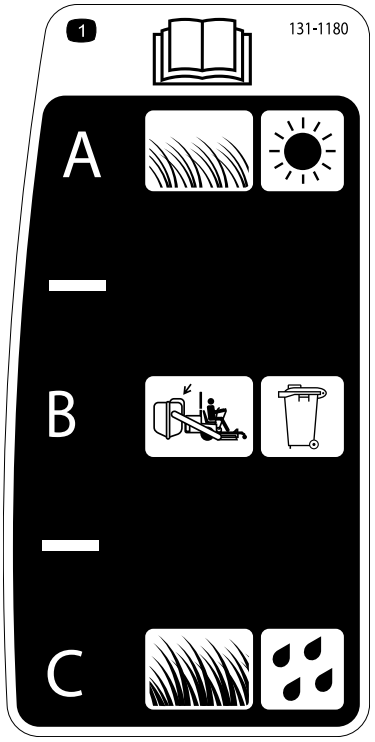

decal131-1180

131-1180

1. Leia o *Manual do utilizador*. (A) Relva curta, leve; condições secas; máxima dispersão; (B) Definição da recolha no saco; (C) Relva alta, densa; condições húmidas; velocidade máxima no solo

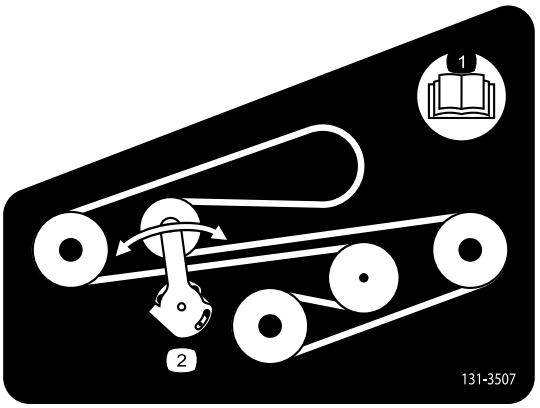

decal131-3507

131-3507

1. Leia o *Manual do utilizador*.
2. Tensor da correia

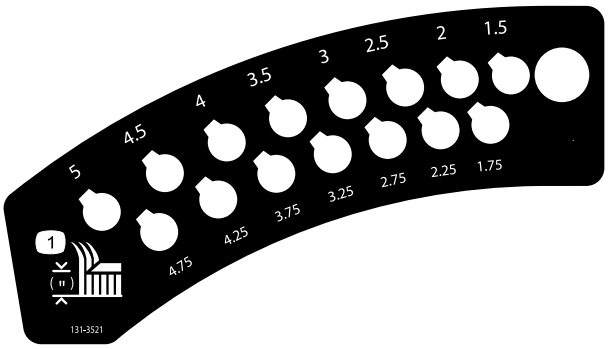

decal131-3521

131-3521

1. Altura de corte

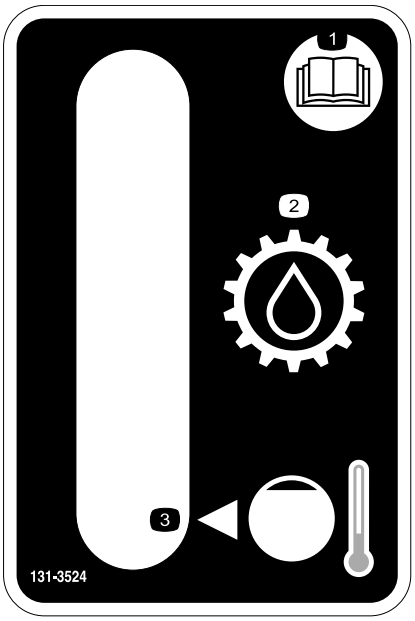

decal131-3524

131-3524

1. Leia o *Manual do utilizador*.
2. Óleo da transmissão
3. Nível de óleo

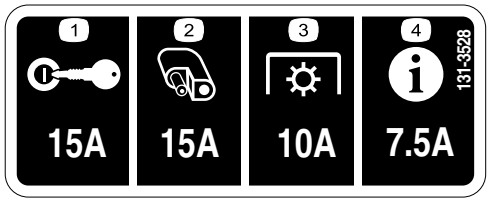

decal131-3528

131-3528

1. Ignição – 15 A
2. Porta do acessório – 15 A
3. Tomada de força (PTO) – 10 A
4. Infocenter – 7,5 A

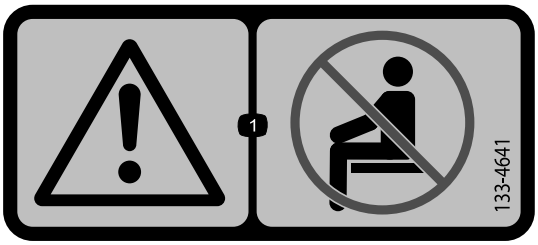

decal133-4641

133-4641

1. Aviso – não transporte passageiros.

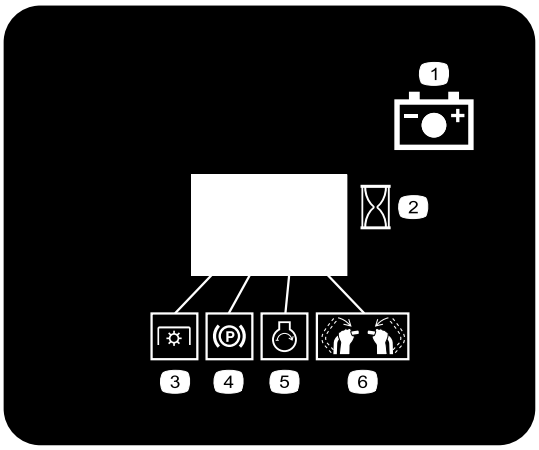

decal131-3536

131-3536

1. Bateria
2. Tempo
3. Tomada de força (PTO)
4. Travão de estacionamento
5. Motor – ligar
6. Engate as barras dos manípulos.

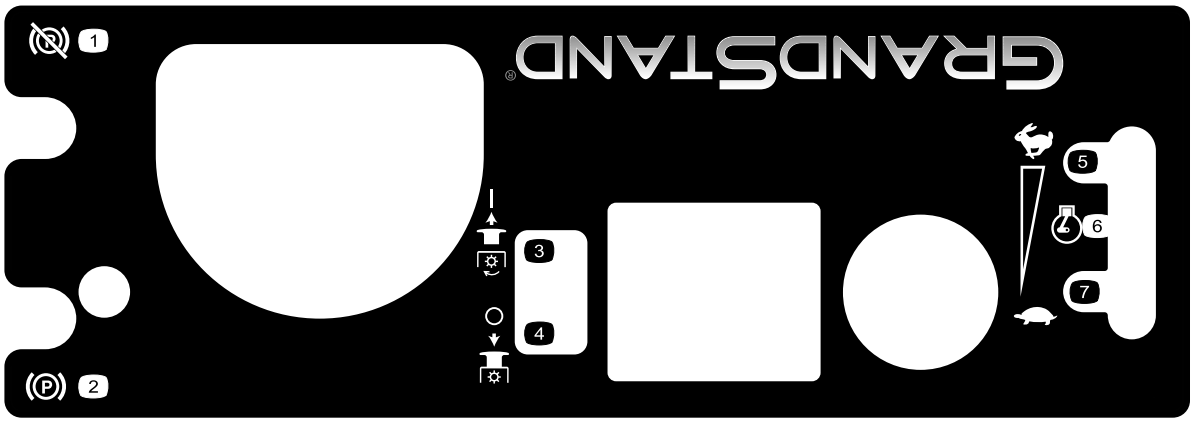

decal131-3525

131-3525

1. Desengate o travão de estacionamento.
2. Engate o travão de estacionamento.
3. Engate a tomada de força.
4. Desengate a PTO.
5. Rápido
6. Motor – velocidade
7. Lento

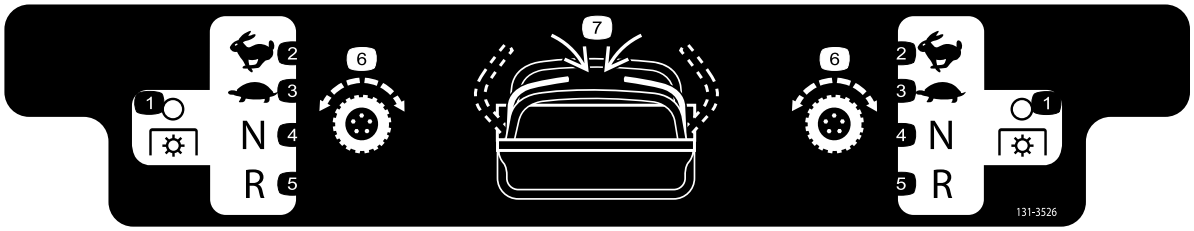

decal131-3526

131-3526

1. Tomada de força (PTO) – desengatada
2. Rápido
3. Lenta
4. Ponto-morto
5. Marcha-atrás
6. Transmissão de tração
7. Engate os manípulos.

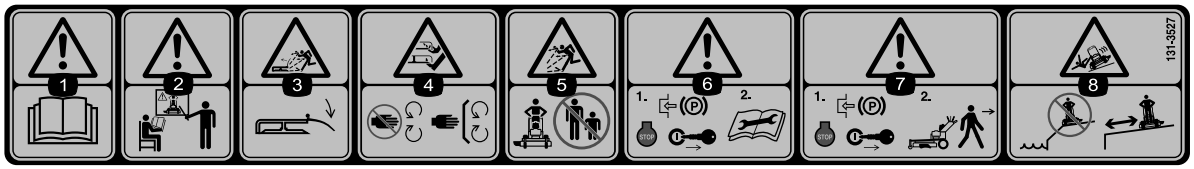

decal131-3527

131-3527

1. Aviso – leia o *Manual do utilizador*.
2. Aviso – receba formação antes de operar a máquina.
3. Perigo de projeção de objetos – mantenha o defletor em baixo durante o funcionamento.
4. Corte/ferimentos graves das mãos ou pés – mantenha-se afastado das peças em movimento; mantenha todos os resguardos e proteções no sítio.
5. Perigo de projeção de objetos – mantenha as pessoas afastadas da máquina.
6. Aviso – 1) Engate o travão de estacionamento, desligue o motor e retire a chave da ignição; 2) Leia o *Manual do utilizador* antes de proceder à assistência técnica ou manutenção.
7. Aviso – engate o travão de estacionamento, desligue o motor e retire a chave da ignição antes de abandonar a máquina.
8. Perigo de capotamento – não utilize a máquina perto de depressões ou junto da água.

Descrição geral do produto

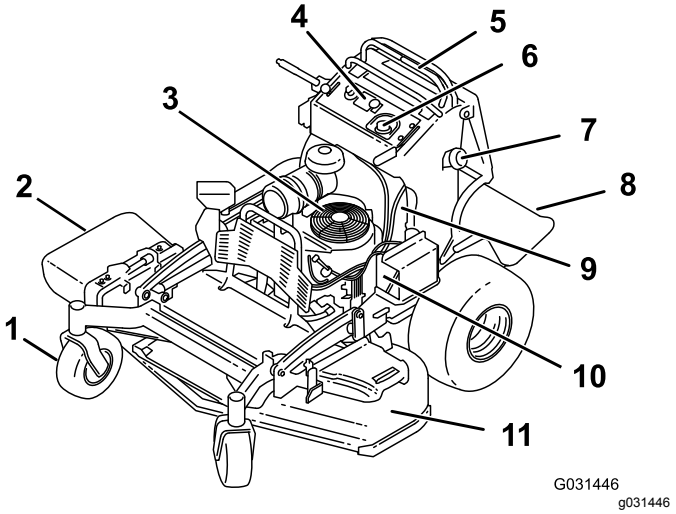

Figura 4

1. Roda dianteira
2. Calha de descarga lateral
3. Motor
4. Controlos
5. Alavancas de controlo
6. Depósito hidráulico
7. Depósito de combustível
8. Plataforma (posição inferior)
9. Válvula de corte de combustível
10. Bateria
11. Plataforma do cortador

Comandos

Familiarize-se primeiro com todos os comandos (Figura 5) antes de ligar o motor e utilizar a máquina.

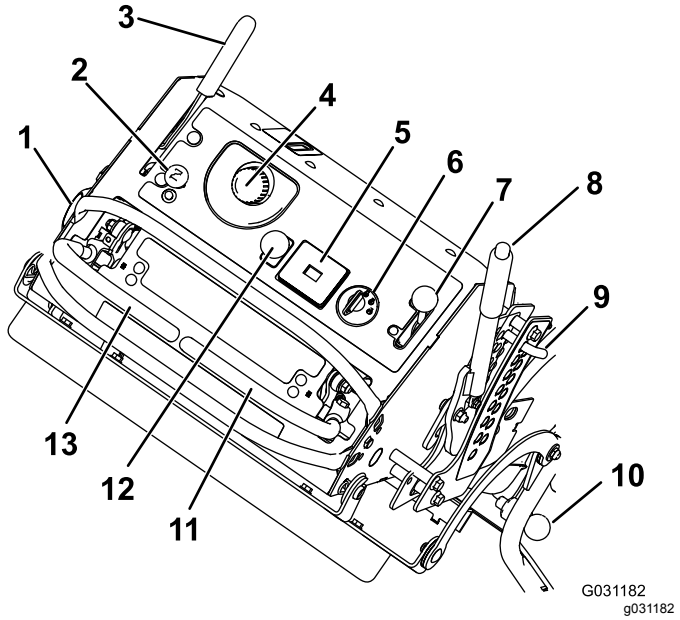

Figura 5

1. Tampa do depósito
2. Estrangulador do ar
3. Alavanca do travão de estacionamento
4. Tampa do depósito hidráulico
5. Contador de horas
6. Interruptor da ignição
7. Alavanca do regulador
8. Alavanca da altura de corte
9. Pino de altura de corte
10. Trinco da plataforma
11. Alavanca direita de controlo de movimento
12. Interruptor de controlo da lâmina (PTO)
13. Alavanca esquerda de controlo de movimento

Contador de horas

O contador de horas regista o número de horas que o motor operou. Funciona quando o motor está a trabalhar. Utilize estes tempos para agendar a manutenção regular (Figura 5).

Indicadores de bloqueio de segurança

Os símbolos no contador de horas indicam, por meio de um triângulo preto, que o componente do dispositivo de bloqueio se encontra na posição correta (Figura 5).

Luz indicadora da bateria

Se a chave de ignição for rodada para a posição LIGAR durante alguns segundos, a tensão da bateria

será apresentada na zona onde normalmente são visualizadas as horas.

A luz da bateria acende quando liga a ignição e quando a carga está abaixo do nível de funcionamento correto (Figura 5).

Alavanca do regulador

A alavanca do regulador varia entre as posições RÁPIDO e LentoFigura 5.

Estrangulador do ar

Utilize o estrangulador do ar para arrancar um motor frio (Figura 5).

Interruptor de controlo da lâmina (PTO)

Utilize o interruptor de controlo da lâmina (PTO) para engatar e desengatar as lâminas do cortador (Figura 5).

Ignição

Utilize o interruptor de ignição para arrancar o motor (Figura 5). A ignição tem três posições: DESLIGAR, FUNCIONAR e ARRANCAR.

Alavancas de controlo de movimento

As alavancas de controlo de movimento são utilizadas para deslocar a máquina para a frente e para trás e para virar em qualquer sentido (Figura 5).

Válvula de corte do combustível

Feche a válvula de bloqueio do combustível (localizada no lado esquerdo do depósito de combustível) quando transportar ou armazenar o cortador (Figura 4).

Engates/acessórios

Está disponível uma seleção de engates e acessórios aprovados pela Toro para utilização com a máquina, para melhorar e expandir as suas capacidades. Contacte um representante ou um distribuidor de assistência autorizado ou vá a www.Toro.com para uma lista de todos os engates e acessórios aprovados.

Especificações

Nota: As especificações e o desenho do produto estão sujeitos a alterações sem aviso prévio.

Largura com defletor na posição inferior	163 cm
Largura com defletor na posição superior	127 cm
Comprimento com plataforma na posição inferior	191 cm
Comprimento com plataforma na posição superior	155 cm
Altura	122 cm
Peso	408 kg

Funcionamento

Nota: Determine os lados direito e esquerdo da máquina a partir da posição normal de utilização.

Pense em primeiro lugar na segurança

Leia atentamente as instruções de segurança e o teor dos autocolantes na secção Segurança. Esta informação pode contribuir para evitar que o utilizador e outras pessoas sofram acidentes.

⚠ CUIDADO

Esta máquina produz níveis de ruído na ordem dos 85 dBA ao nível do ouvido do utilizador, podendo provocar perda de audição no caso de uma utilização prolongada.

Deverá utilizar proteções para os ouvidos quando utilizar esta máquina.

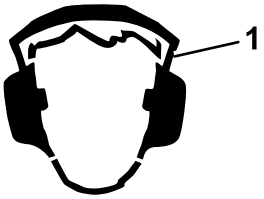

g229846

Figura 6

1. Use proteção para os ouvidos.

Abastecimento de combustível

- Para melhores resultados, utilize apenas gasolina limpa, fresca (com menos de 30 dias) e sem chumbo com uma classificação de octanas de 87 ou superior (método de classificação (R+M)/2).
- **Etanol**: Gasolina com até 10% de etanol (gasool) ou 15% MTBE (éter-metil-tercio-butílico) por volume é aceitável. O etanol e MTBE não são a mesma coisa. Gasolina com 15% etanol (E15) por volume não é aprovada para utilização. **Nunca utilize gasolina que contenha mais de 10% de etanol por volume** como, por exemplo, E15 (contém 15% de etanol), E20 (contém 20% de etanol) ou E85 (contém até 85% de etanol). Utilizar gasolina não aprovada pode causar problemas de desempenho e/ou danos no motor, que poderão não ser abrangidos pela garantia.
- **Não utilizar gasolina que contenha metanol.**
- **Não** guarde combustível nem no depósito do combustível nem em recipientes de combustível durante o inverno, a não ser que seja utilizado um estabilizador de combustível.
- **Não adicionar petróleo à gasolina.**

⚠ PERIGO

Em determinadas circunstâncias, o combustível é extremamente inflamável e altamente explosivo. Um incêndio ou explosão provocado(a) por combustível pode resultar em queimaduras e danos materiais.

- **Encha o depósito de combustível no exterior, num espaço aberto, quando o motor estiver frio. Limpe todo o combustível derramado.**
- **Nunca encha o depósito de combustível num reboque fechado.**
- **Não encha completamente o depósito de combustível. Adicione combustível ao depósito até que o nível se encontre entre 6 e 13 mm abaixo da extremidade inferior do tubo de enchimento. Este espaço vazio no depósito permitirá que o combustível expanda.**
- **Não fume quando estiver a manusear combustível e mantenha-se afastado de chamas abertas ou faíscas que possam inflamar os vapores de combustível existentes nesse meio.**
- **Guarde a gasolina num recipiente aprovado e mantenha-a longe do alcance das crianças. Nunca adquira mais do que o combustível necessário para 30 dias.**
- **Não utilize a máquina sem que todos os componentes do sistema de escape estejam corretamente montados e em boas condições de funcionamento.**

⚠ PERIGO

Em determinadas condições durante o abastecimento, pode ser libertada eletricidade estática, provocando uma faísca que pode inflamar os vapores do combustível. Um incêndio ou explosão provocado(a) por combustível pode resultar em queimaduras e danos materiais.

- **Coloque sempre os recipientes de combustível no chão, longe do veículo, antes de os encher.**
- **Não encha recipientes de combustível no interior de um veículo ou de um camião ou atrelado, porque os tapetes interiores ou os revestimentos de plástico das plataformas dos camiões podem isolar o recipiente e abrandar a perda de qualquer carga estática.**
- **Sempre que possível, retire a máquina a abastecer do veículo ou do atrelado e encha o depósito da máquina com as respetivas rodas no chão.**
- **Se tal não for possível, abasteça a máquina no veículo ou no atrelado a partir de um recipiente portátil e não do bico de abastecimento normal.**
- **Se tiver de utilizar um bico de abastecimento, mantenha-o em contacto permanente com o anel exterior do depósito de combustível ou com a abertura do recipiente até concluir a operação.**

⚠ AVISO

O combustível pode ser prejudicial ou mesmo fatal quando ingerido. A exposição prolongada a vapores pode provocar lesões graves ou doenças.

- **Evite inalar vapores durante muito tempo.**
- **Mantenha a cara afastada do bico e do depósito de combustível ou da abertura do condicionador.**
- **Evite o contacto com a pele; lave qualquer derrame com água e sabão.**

Utilização do estabilizador/condicionador

Utilize um estabilizador/condicionador na máquina para oferecer as seguintes vantagens:

- Manter o combustível durante o armazenamento durante 90 dias ou menos. Para um armazenamento mais prolongado, drene o depósito de combustível.
- Limpar o motor enquanto funciona
- Eliminar acumulações de verniz tipo borracha no sistema de combustível, o que causa um arranque difícil

Importante: **Não utilize aditivos de combustível que contenham metanol ou etanol.**

Adicione a quantidade correta de estabilizador/condicionador ao combustível.

Nota: Um estabilizador/condicionador de combustível é mais eficaz quando misturado com combustível novo. Para minimizar as hipóteses de depósitos de verniz no sistema de combustível, utilize sempre o estabilizador de combustível.

Enchimento do depósito de combustível

1. Estacione a máquina numa superfície plana, desengate a PTO, desloque as alavancas de controlo do movimento para a posição de BLOQUEIO DE PONTO MORTO e engate o travão de estacionamento.
2. Desligue o motor, retire a chave, espere até todas as peça móveis pararem e só depois saia da posição de operação.
3. Limpe a zona em redor da tampa do depósito de combustível e retire a tampa.
4. Encha o depósito até ao fundo do tubo de enchimento.

   Nota: Não encha completamente o depósito de combustível. O espaço vazio no depósito permitirá que a gasolina se expanda.
5. Coloque a tampa do depósito de combustível, apertando com firmeza. Remova todo o combustível derramado.

Verificação do nível de óleo do motor

Antes de ligar o motor e utilizar a máquina, verifique o nível do óleo no cárter do motor; consulte Verificação do nível de óleo do motor (página 33).

Rodagem de uma máquina nova

Os novos motores requerem tempo para desenvolver a potência máxima. As plataformas do cortador e os sistemas de transmissão têm um maior atrito

enquanto novos, exercendo uma carga adicional sobre o motor. Permita um tempo de rodagem de 40 a 50 horas para que as máquinas novas desenvolvam a potência máxima e o melhor desempenho.

Operação do travão de estacionamento

Se desligar a máquina ou se se afastar da mesma, engate sempre o travão de estacionamento. Antes de cada utilização, verifique o travão de estacionamento de modo a garantir o bom funcionamento.

Se a contenção do travão de estacionamento não for suficiente, afine-o; consulte Ajuste dos travões (página 46).

Puxe a alavanca do travão de estacionamento para trás para a engatar (Figura 7).

Empurre a alavanca do travão de estacionamento para a frente para a desengatar.

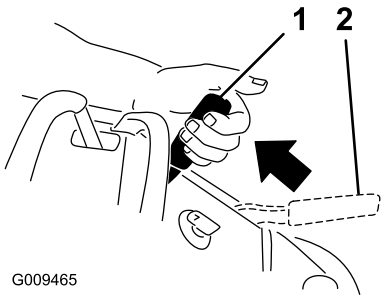

g009465

Figura 7

1. Travão de estacionamento – engatado
2. Travão de estacionamento – desengatado

Utilização do interruptor de controlo da lâmina do cortador (PTO)

Utilize o interruptor de controlo da lâmina (PTO) juntamente com as alavancas de controlo de movimento para engatar e desengatar as lâminas do cortador.

Engate das lâminas do cortador (PTO)

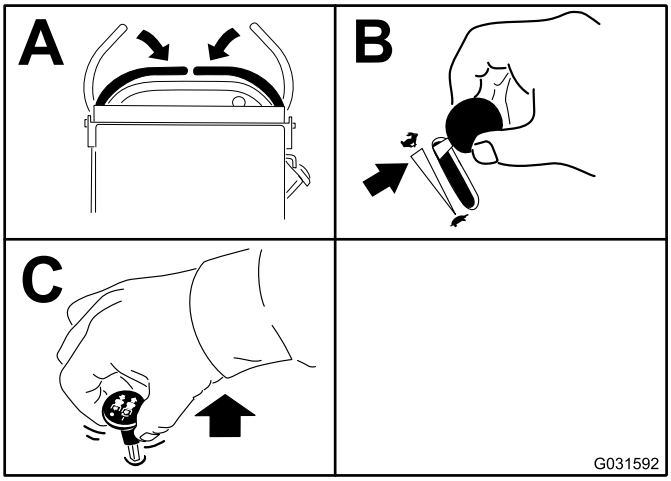

g031592

Figura 8

Desengate das lâminas do cortador (PTO)

Figura 9 e Figura 10 mostram 2 formas de desengatar as lâminas do cortador.

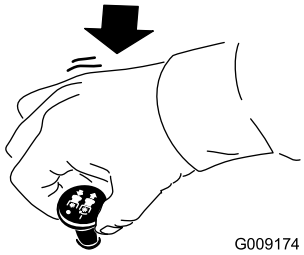

g009174

Figura 9

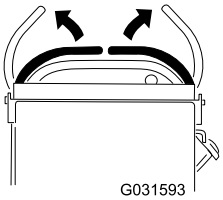

g031593

Figura 10

Utilização do regulador

A alavanca do regulador varia entre as posições RÁPIDO e LENTO (Figura 11).

Utilize sempre a posição RÁPIDO quando ligar as lâminas do cortador com o interruptor de controlo da lâmina (PTO).

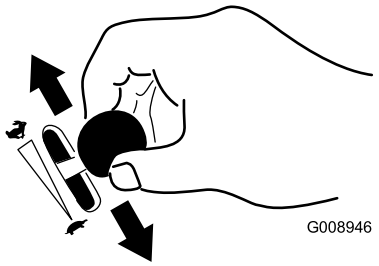

g008946

Figura 11

Utilização do estrangulador do ar

Utilize o estrangulador do ar para arrancar o motor a frio.

1. Puxe a alavanca do ar para cima para engatar o estrangulador antes de utilizar a ignição (Figura 12).
2. Empurre a alavanca para baixo para desengatar o estrangulador do ar quando o motor estiver a funcionar (Figura 12).

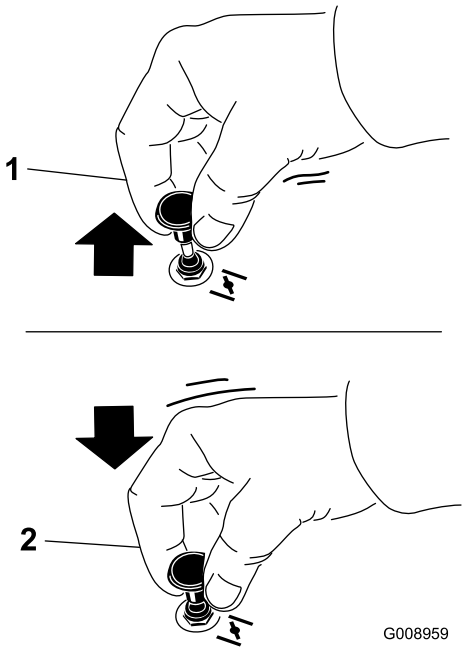

g008959

Figura 12

1. Posição Ligar
2. Posição Desligar

Utilização do interruptor de ignição

Importante: **Não ative o motor de arranque durante mais de 5 segundos de cada vez. Se o motor não ligar, espere 15 segundos entre cada tentativa. O incumprimento destas instruções pode queimar o motor de arranque.**

Nota: Pode ter de repetir o ciclo de ligação do motor quando o liga pela primeira vez depois de ter enchido um sistema de combustível completamente vazio.

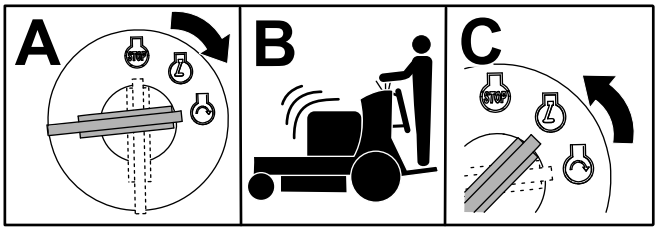

g031239

Figura 13

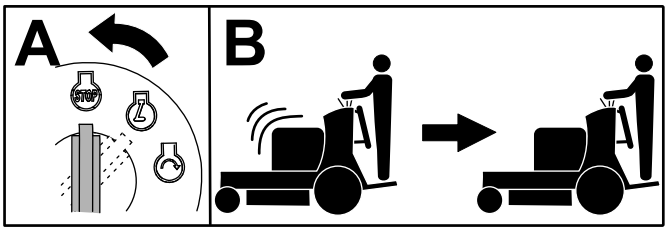

g031281

Figura 14

Utilização da válvula de corte do combustível

Feche a válvula de corte do combustível para efetuar o transporte, manutenção e armazenamento (Figura 15).

Certifique-se de que a válvula de corte do combustível está aberta quando põe o motor em funcionamento.

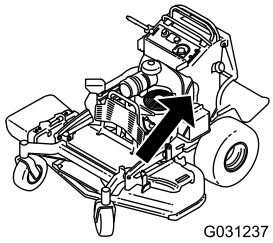

g031237

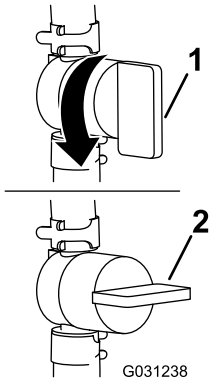

g031238

Figura 15

1. Posição LIGAR
2. Posição DESLIGAR

Ligação do motor

Importante: **Não ative o motor de arranque durante mais de 5 segundos de cada vez. Se o motor não ligar, espere 15 segundos entre cada tentativa. O incumprimento destas instruções pode queimar o motor de arranque.**

Nota: Um motor quente pode não necessitar da alavanca do ar.

Nota: Pode ter de repetir o ciclo de ligação do motor quando o liga pela primeira vez depois de ter enchido um sistema de combustível completamente vazio.

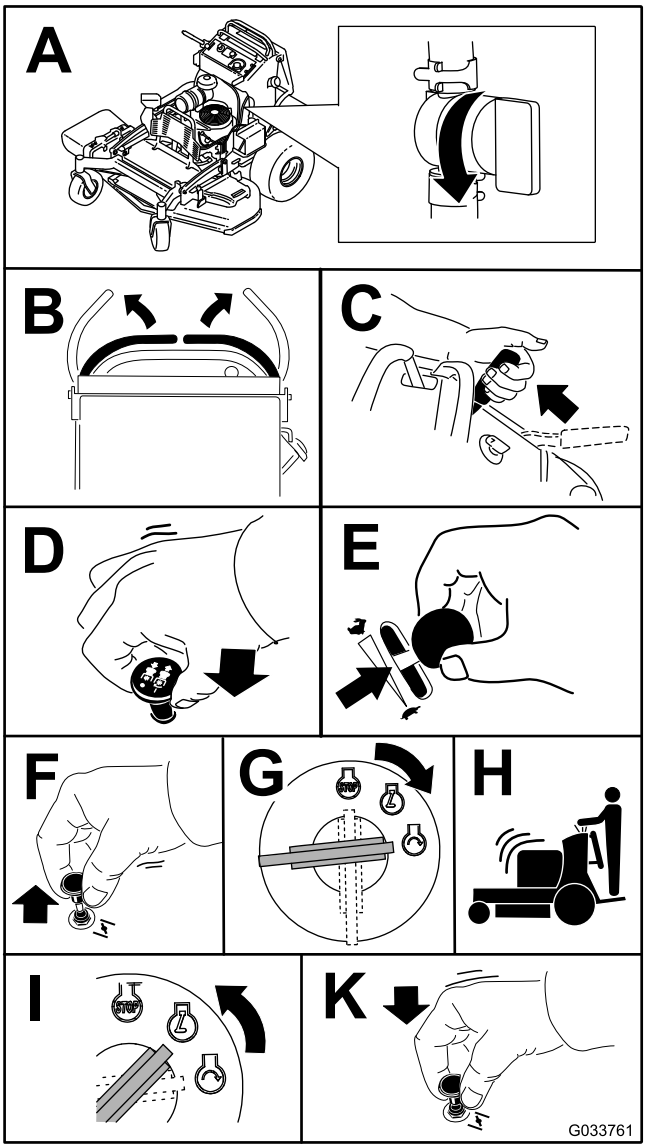

g033761

Figura 16

Desligação do motor

⚠ CUIDADO

A utilização/deslocação da máquina por crianças ou outras pessoas que não o operador pode provocar acidentes pessoais.

Retire a chave e engate o travão de estacionamento sempre que se afastar da máquina.

Deixe o motor ao ralenti na posição de velocidade lenta (tartaruga) durante 60 segundos antes de rodar o interruptor da ignição para a posição DESLIGAR.

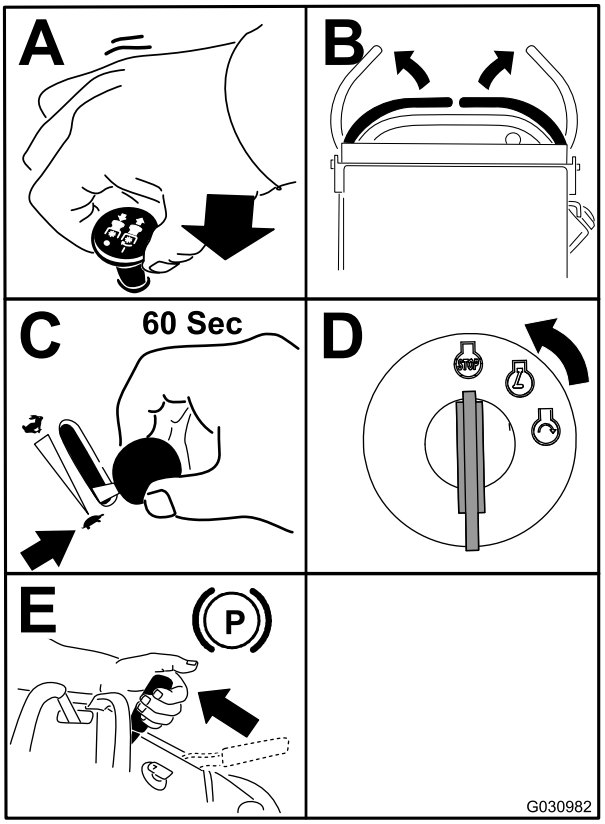

g030982

Figura 17

Importante: **Certifique-se de que a válvula de corte do combustível está fechada antes de transportar ou armazenar a máquina para evitar fuga de combustível. Antes de guardar a máquina, desligue o(s) cabo(s) da(s) vela(s), de modo a evitar um arranque acidental.**

Sistema de bloqueio de segurança

⚠ CUIDADO

A máquina poderá arrancar inesperadamente, se os interruptores de segurança se encontrarem desligados ou danificados, e provocar lesões pessoais.

- **Não desative os interruptores de bloqueio.**
- **Verifique o funcionamento dos interruptores de bloqueio diariamente e substitua todos os interruptores danificados antes de utilizar a máquina.**

Compreensão do sistema de bloqueio de segurança

O sistema de segurança foi concebido para evitar a rotação das lâminas do cortador, exceto se fizer o seguinte:

- Desloque a alavanca de controlo de movimento para a posição central, na posição não bloqueada.
- Puxe o interruptor de controlo da lâmina (PTO) para a posição LIGAR.

  O sistema de segurança foi concebido para parar as lâminas do cortador se o utilizador deslocar ou soltar as alavancas de controlo de movimento para a posição de BLOQUEIO EM PONTO MORTO.

  O contador de horas dispõe de símbolos para informar o utilizador quando cada componente de bloqueio se encontra na posição correta. Quando o componente se encontra na posição correta, surge um triângulo iluminado no quadrado correspondente (Figura 18).

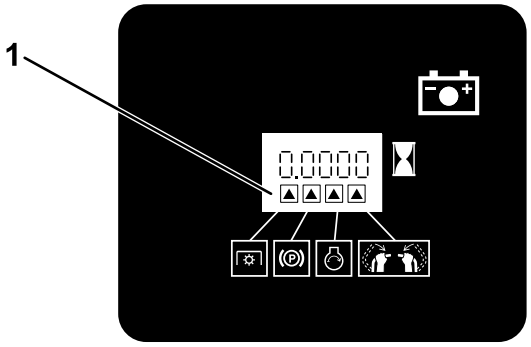

g031282

Figura 18

1. Os triângulos iluminam-se quando os componentes de bloqueio se encontram na posição correta.

Teste do sistema de bloqueio de segurança

Intervalo de assistência: Em todas as utilizações ou diariamente

Teste o sistema de bloqueio de segurança sempre que utilizar a máquina.

Nota: Se o sistema de segurança não funcionar como se descreve em baixo, peça a um representante de assistência autorizado para o reparar imediatamente.

1. Arranque o motor; consulte Ligação do motor (página 19).
2. Desloque as alavancas de controlo de movimento para a posição central não bloqueada.

   Nota: As lâminas não devem rodar e o motor deve parar de trabalhar.

3. Ligue o motor e liberte o travão de estacionamento.
4. Desloque a alavanca de controlo de movimento para a posição central, na posição não bloqueada.
5. Mantenha a alavanca de controlo de movimento na posição central não bloqueada e puxe o interruptor de controlo da lâmina (PTO) para cima e solte o interruptor.

   Nota: A embraiagem deve engatar e as lâminas do cortador rodam.
6. Desloque ou solte as alavancas de controlo do movimento para a posição de BLOQUEIO EM PONTO MORTO.

   Nota: As lâminas devem parar de rodar e o motor continuar a funcionar.
7. Empurre o interruptor de controlo da lâmina para baixo e desloque uma alavanca de controlo de movimento para a posição central não bloqueada.
8. Mantenha a alavanca de controlo de movimento na posição central não bloqueada e puxe o interruptor de controlo da lâmina (PTO) para cima e solte o interruptor.

   Nota: A embraiagem deve engatar e as lâminas do cortador devem rodar.
9. Empurre o interruptor de controlo da lâmina (PTO) para baixo para a posição DESLIGAR.

   Nota: As lâminas devem parar de rodar.
10. Com o motor em funcionamento, puxe o interruptor de controlo da lâmina (PTO) para cima e solte-o enquanto mantém uma alavanca de controlo de movimento na posição central não bloqueada.

    Nota: As lâminas não devem rodar.

⚠ AVISO

A plataforma do operador é pesada e pode provocar ferimentos aquando da descida e da subida da mesma. Desça ou suba cuidadosamente a plataforma do operador, uma vez que descê-la subitamente poderia provocar ferimentos.

- **Não coloque as mãos ou os dedos na área de articulação da plataforma quando baixar ou elevar a plataforma do operador.**
- **Certifique-se de que a plataforma está apoiada quando o pino do trinco é retirado.**
- **Certifique-se de que o trinco fixa a plataforma quando a dobra na posição elevada. Empurre-a com firmeza contra a proteção para que o pino do trinco fixe na posição correta.**
- **Mantenha as pessoas afastadas ao elevar ou descer a plataforma.**

Utilização da plataforma

A máquina pode ser utilizada com a plataforma na posição elevada ou na posição inferior. A posição a utilizar depende da preferência do operador.

Utilização da máquina com a plataforma elevada

Opere a máquina com a plataforma elevada nas seguintes condições:

- Efetuação de operações de corte perto de depressões
- Efetuar operações de corte em áreas pequenas onde a máquina é demasiado grande
- Áreas com ramos suspensos a baixa altura ou obstáculos
- Carregamento da máquina para transporte
- Subida de declives

Para elevar a plataforma, empurre a parte posterior da plataforma para cima, de forma a que o pino e o manípulo do trinco a fixem na posição correta. Empurre-a com firmeza contra a proteção para que o pino do trinco fixe na posição correta.

Utilização da máquina com a plataforma descida

Opere a máquina com a plataforma descida nas seguintes condições:

- Efetuação de operações de corte na maioria das áreas

- Condução em inclinações
- Descida de declives

Para baixar plataforma, empurre a plataforma para a frente contra a proteção para aliviar a pressão sobre o pino do trinco e, em seguida, puxe o manípulo para fora e desça a plataforma (Figura 19).

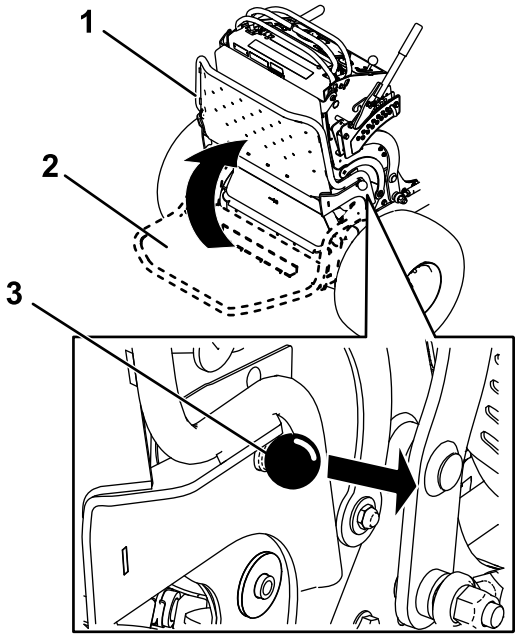

g031026

Figura 19

1. Plataforma na posição superior
2. Plataforma na posição inferior
3. Puxe o manípulo para fora para libertar a plataforma.

Condução para a frente ou para trás

O controlo do acelerador regula a velocidade do motor medida em rpm (rotações por minuto). Coloque o controlo do acelerador na posição RÁPIDO para melhor desempenho.

Importante: **Recue a máquina sobre os lancis, uma roda de cada vez; conduzir para a frente sobre os lancis pode danificar a máquina.**

⚠ CUIDADO

A máquina pode rodar muito rapidamente e pode perder o controlo da máquina, causando ferimentos pessoais a si e danos à máquina.

Desacelere a máquina antes de fazer curvas apertadas.

Condução para a frente

1. Desengate o travão de estacionamento; consulte Operação do travão de estacionamento (página 17).
2. Desloque as alavancas de controlo de movimento para a posição central não bloqueada.

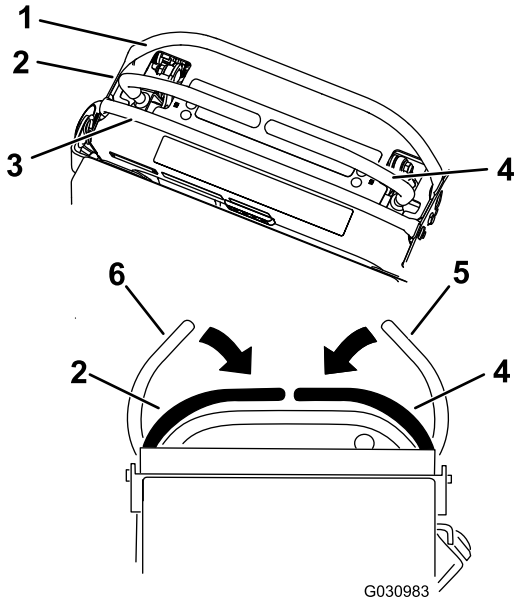

g030983

Figura 20

1. Barra de referência dianteira
2. Alavanca esquerda de controlo
3. Barra de referência traseira
4. Alavanca direita de controlo
5. Alavanca de controlo do lado direito na posição de BLOQUEIO EM PONTO MORTO
6. Alavanca de controlo do lado esquerdo na posição BLOQUEADA EM PONTO-MORTO

3. Empurre lentamente as alavancas de controlo de movimento para a frente (Figura 21).

   Nota: O motor para, se mover a alavanca de controlo de movimento enquanto o travão de estacionamento está engatado.

   Nota: Quanto mais empurrar as alavancas de controlo de tração numa direção, mais depressa a máquina se vai movimentar nessa direção.

   Nota: Para parar, puxe as alavancas de controlo do movimento para trás para a posição de PONTO MORTO.

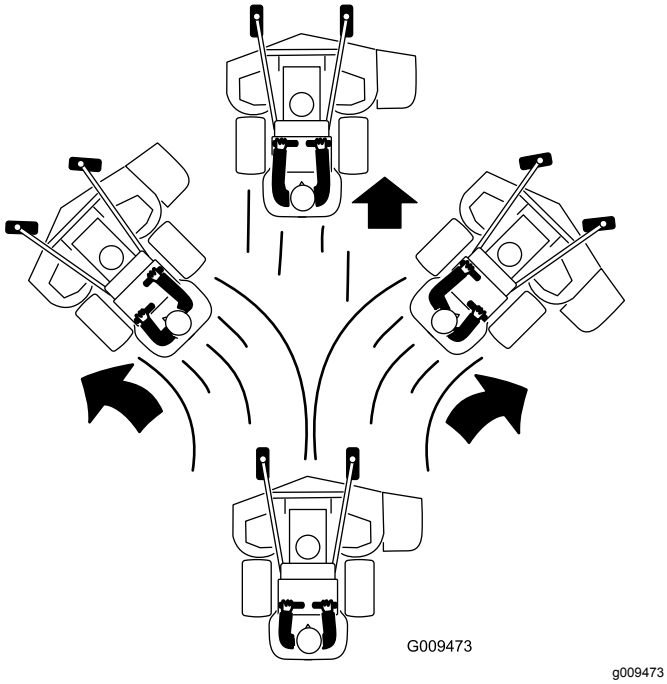

Figura 21

Condução para trás

1. Desloque ambas as alavancas de controlo de movimento para a posição central não bloqueada.
2. Puxe lentamente as alavancas de controlo de movimento para trás (Figura 22).

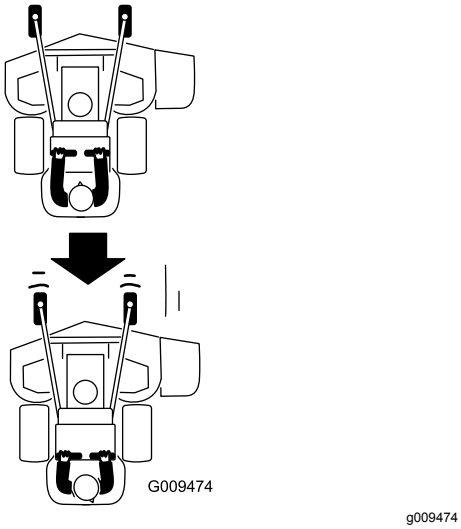

Figura 22

Paragem da máquina

Para parar a máquina, desloque as alavancas de controlo de movimento para ponto morto, desloque a alavanca de controlo de movimento do lado direito para a posição de BLOQUEADA EM PONTO MORTO, desengate a tomada de força (PTO), e rode a chave de ignição para DESLIGAR.

Engate o travão de estacionamento sempre que sair da máquina, consulte a Operação do travão de estacionamento (página 17). Lembre-se de retirar a chave do interruptor.

⚠ CUIDADO

A utilização/deslocação da máquina por crianças ou outras pessoas que não o operador pode provocar acidentes pessoais.

Retire a chave e engate o travão de estacionamento sempre que se afastar da máquina.

Empurração da máquina à mão

As válvulas de derivação permitem-lhe empurrar a máquina à mão com o motor desligado.

Importante: **Empurre sempre a máquina à mão. Nunca reboque a máquina para não ocorrerem danos no sistema hidráulico.**

Importante: **Não ligue nem utilize a máquina com as válvulas de derivação abertas. Podem ocorrer danos no sistema.**

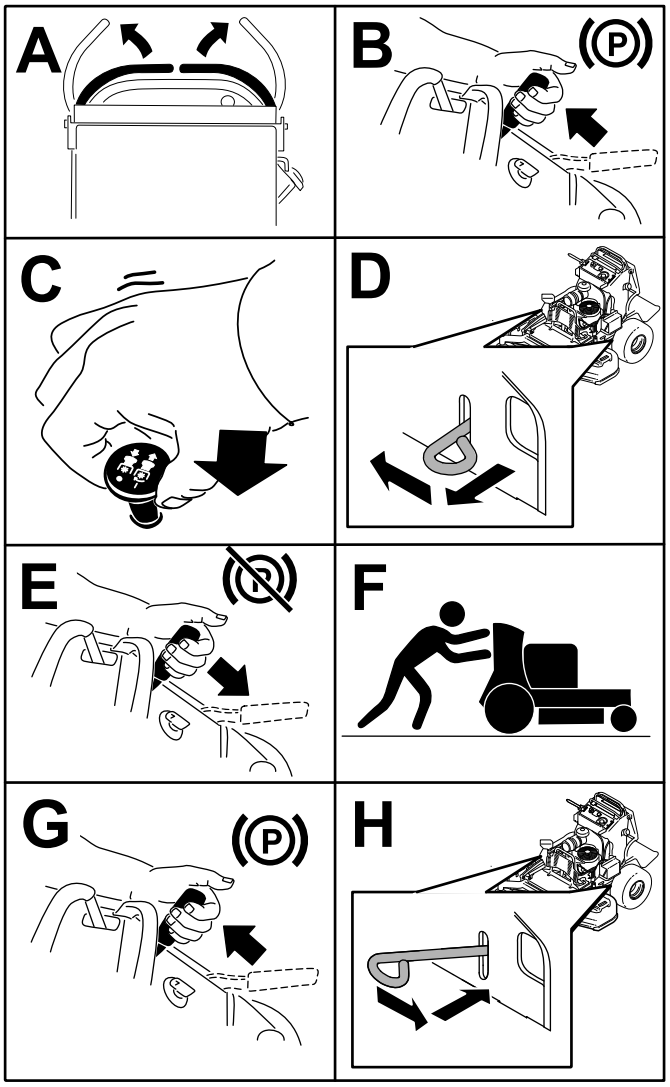

Figura 23

Transporte da máquina

Utilize um atrelado para trabalhos pesados ou um camião para transportar a máquina. Verifique se o atrelado ou carrinha tem todos os travões, iluminação e sinalização exigidos por lei. Leia atentamente todas as instruções de segurança.

1. Eleve a plataforma da máquina antes de subir para o atrelado ou para o veículo.
2. Se utilizar um atrelado, ligue-o ao veículo de reboque e prenda as correntes de segurança.
3. Se aplicável, ligue os travões do atrelado.
4. Carregue a máquina para o atrelado ou camião.
5. Desligue o motor, retire a chave, engate o travão e feche a válvula do combustível.
6. Utilize os aros de fixação metálicos na máquina para prender firmemente a máquina ao atrelado ou veículo com cintas, correntes, cabo, ou cordas (Figura 24).

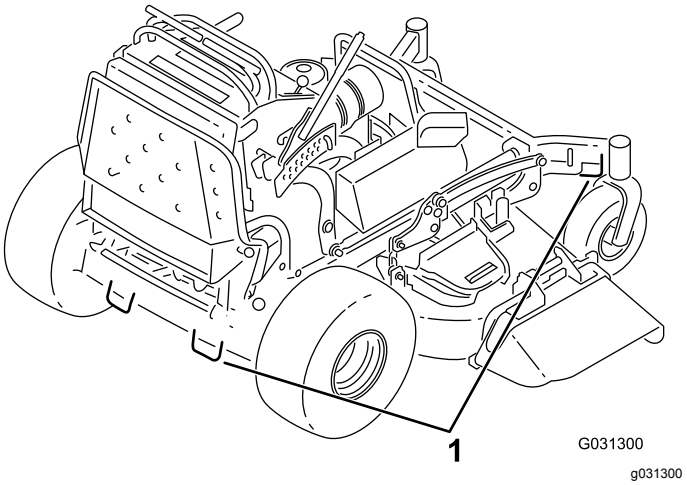

Figura 24

1. Aro de fixação da unidade de tração

Carregamento da máquina

Tenha muito cuidado durante as operações de carga ou descarga de máquinas de um atrelado ou camião. Para este procedimento, utilize uma rampa de largura total que seja mais larga do que a máquina. Recue a máquina ao subir rampas e conduza para a frente quando descer rampas (Figura 25).

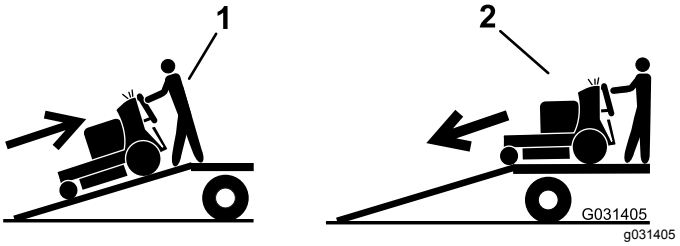

Figura 25

1. Faça inversão de marcha com a máquina até à rampa.
2. Conduza para a frente ao descer a rampa.

Importante: **Não utilize rampas individuais estreitas para cada lado da máquina.**

Certifique-se de que a rampa tenha comprimento suficiente de modo a que a inclinação com o solo não seja superior a 15 graus (Figura 26). Em terreno plano, esta manobra requer uma rampa que tenha, pelo menos, quatro vezes a altura do atrelado ou plataforma para o terreno. Uma inclinação mais acentuada pode fazer com que os componentes do cortador fiquem presos, à medida que a máquina é empurrada da rampa para o atrelado ou camião. Os ângulos mais acentuados também podem fazer capotar ou perder o controlo da máquina. Se carregar

a máquina num declive ou junto a um declive, coloque o atrelado/camião na parte inferior do declive e a rampa na parte superior. Este procedimento minimiza o ângulo da rampa.

⚠ AVISO

Colocar uma máquina num atrelado ou camião aumenta a possibilidade de capotamento e pode provocar graves ferimentos ou morte.

- **Tome todas as precauções necessárias quando utilizar a máquina numa rampa.**
- **Utilize uma única rampa com a largura total; Não utilize rampas individuais para cada lado da máquina.**
- **Não ultrapasse um ângulo de 15 graus entre a rampa e o solo ou entre a rampa e o reboque ou camião.**
- **Certifique-se de que o comprimento da rampa tenha, pelo menos, quatro vezes a altura do atrelado ou camião para o solo. Isto vai assegurar que o ângulo da rampa não excede 15 graus em solo plano.**
- **Recue a máquina ao subir rampas e conduza para a frente quando descer rampas.**
- **Evite acelerações ou desacelerações repentinas sempre que conduzir a máquina numa rampa, uma vez que pode causar a perda de controlo ou capotamento.**

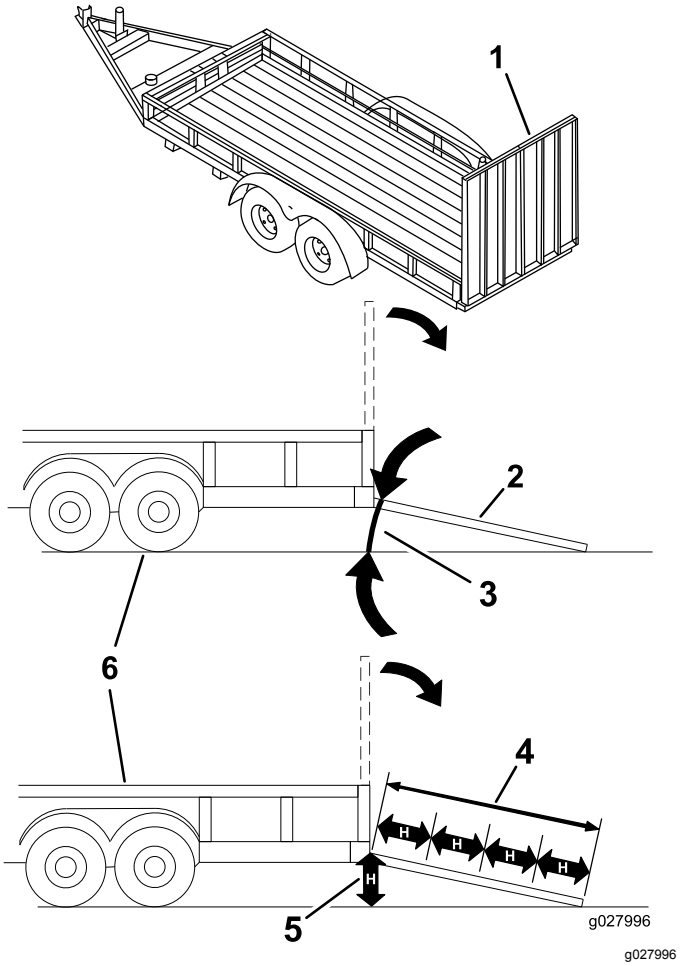

Figura 26

1.	Rampa de largura total na posição dobrada	4.	O comprimento da rampa deve ter, pelo menos, quatro vezes a altura do atrelado ou camião em direção ao solo
2.	Vista lateral da rampa de largura total na posição de carga	5.	H= altura do atrelado ou carrinha ao solo
3.	Não superior a 15 graus	6.	Atrelado

Descarga lateral ou monda da relva

Este cortador dispõe de um defletor de relva articulado que dispersa as aparas para o lado e para baixo em direção à relva.

⚠ PERIGO

Sem o defletor de relva, cobertura de descarga, ou o conjunto completo do depósito de recolha de relva montados, o utilizador e outras pessoas estão expostos ao contacto com a lâmina e aos detritos projetados. O contacto com lâmina(s) em movimento e os detritos projetados provocam acidentes ou até mesmo a morte.

- **Nunca remova o defletor de relva do cortador porque o defletor de relva encaminha os materiais para baixo na direção da relva. Se o defletor de relva se danificar, substitua-o imediatamente.**
- **Nunca coloque as mãos ou pés debaixo do cortador.**
- **Nunca tente limpar a área de descarga ou as lâminas do cortador, exceto se libertar a bobina e a tomada de força (PTO) estiver desligada. Rode a chave para a posição DESLIGAR. Remova também a chave e desligue o(s) cabo(s) da(s) velas de ignição.**

Ajuste da altura de corte

A altura de corte pode ser ajustada de 38 a 127 mm em incrementos de 6 mm.

Nota: Utilizar uma altura de corte inferior a 51 mm aumenta o desgaste na correia da plataforma de corte. Utilize uma altura de corte superior a 51 mm sempre que possível.

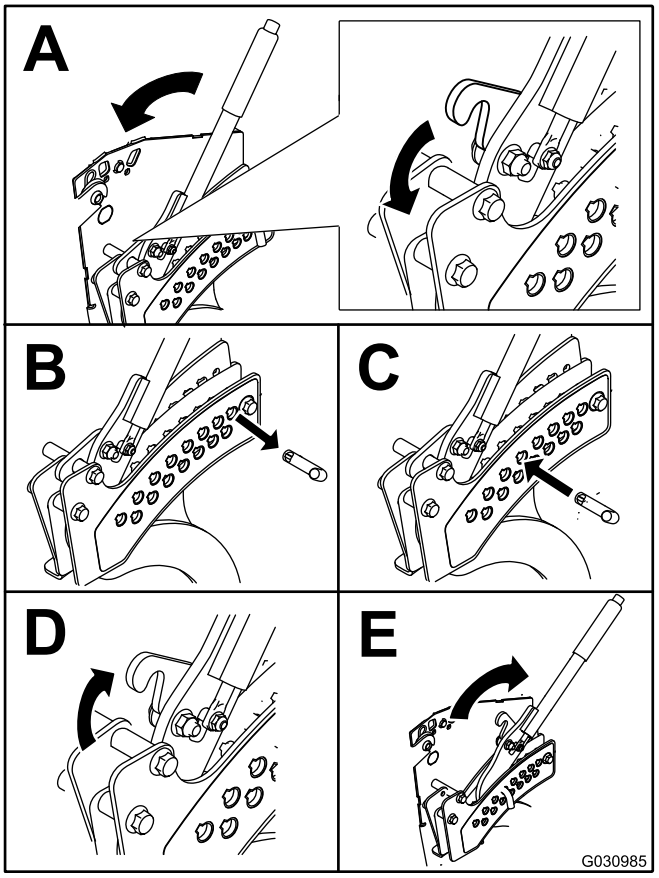

g030985

Figura 27

Regulação do abafador de fluxo

Pode ajustar o fluxo da descarga do cortador para diferentes tipos de condições de corte. Posicione o bloqueio do excêntrico e o abafador para proporcionar uma melhor qualidade de corte.

1. Desengate a tomada de força, mova as alavancas de controlo de movimento para a posição de BLOQUEIO EM PONTO MORTO e engate o travão de estacionamento.
2. Desligue o motor, retire a chave e espere até todas as partes em movimento pararem antes de sair da posição de funcionamento.
3. Para ajustar o abafador, desaperte a porca (Figura 28).
4. Ajuste o abafador e porca na ranhura do fluxo de descarga desejado e aperte a porca.

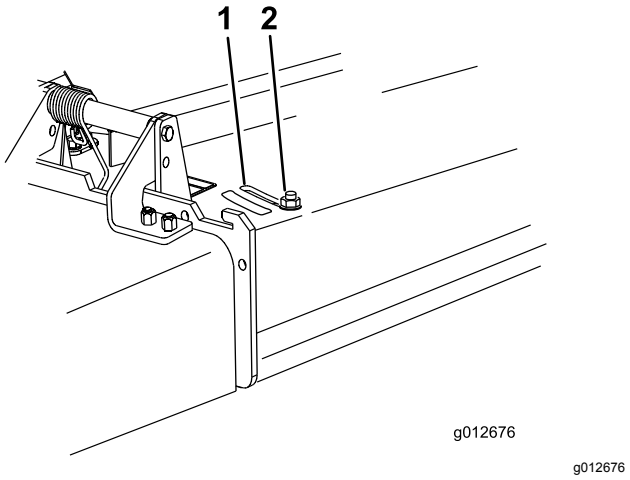

Figura 28

1. Ranhura
2. Porca

Posicionamento do abafador de fluxo

As imagens seguintes constituem apenas recomendações de utilização. Os ajustes variam consoante o tipo de relva, teor de humidade, e altura da relva.

Nota: Se a potência do motor diminuir e a velocidade do cortador se mantiver, abra o abafador.

Posição A

Esta é a posição totalmente recuada (consulte Figura 29). Utilize esta posição para o seguinte:

- Em condições de corte de relva alta, densa
- Em condições secas
- Aparas de relva mais pequenas
- Impele as aparas de relva para uma maior distância do cortador

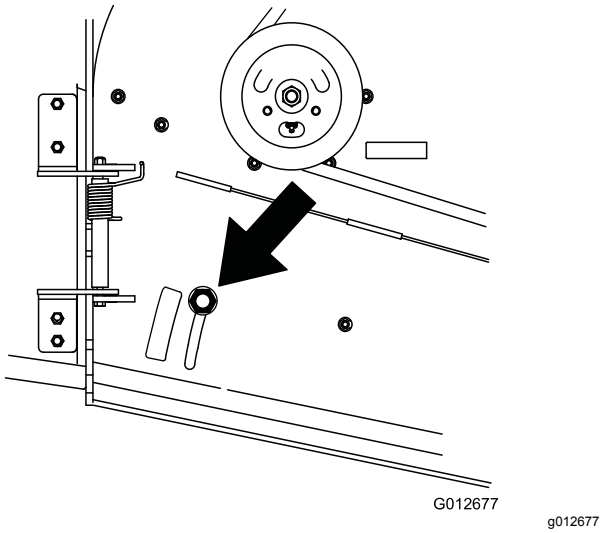

Figura 29

Posição B

Utilize esta posição na recolha (Figura 30).

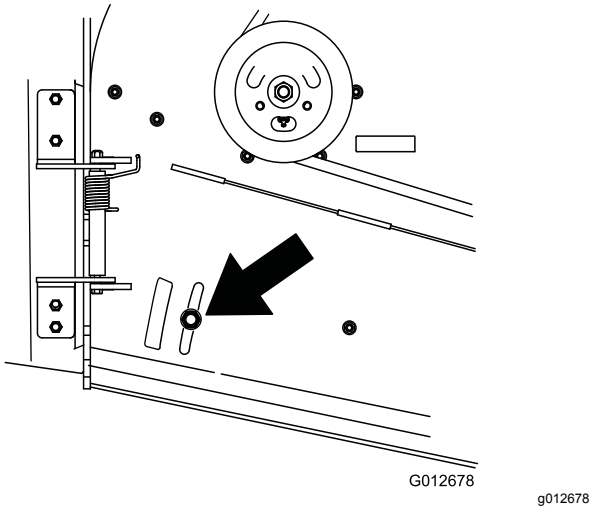

Figura 30

Posição C

Esta é a posição totalmente aberta (Figura 31). Utilize esta posição para o seguinte:

- Em condições de corte de relva alta, densa
- Em condições húmidas
- Baixa o consumo de energia do motor
- Permite uma maior velocidade em condições exigentes

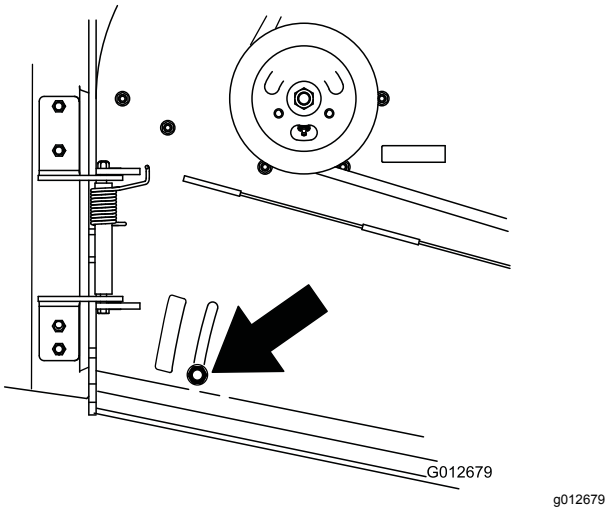

Figura 31

Utilização do peso médio

- Instale pesos para melhorar o equilíbrio. Os pesos podem ser adicionados ou retirados para criar um desempenho otimizado em diferentes condições de corte e para uma adequação às preferências do operador.
- Adicione ou retire os pesos um de cada vez até alcançar o manuseamento e equilíbrio desejados.

Nota: Contacte um representante de assistência autorizado para encomendar um kit de pesos.

⚠ AVISO

Alterações de peso excessivas podem afetar o manuseamento e funcionamento da máquina. Isto pode provocar ferimentos graves no utilizador ou noutras pessoas presentes.

- **Efetue as alterações de peso apenas em pequenos incrementos.**
- **Inspecione o cortador após cada alteração de peso para assegurar que pode operar a máquina em segurança.**

Manutenção

Nota: Determine os lados direito e esquerdo da máquina a partir da posição normal de operação.

Plano de manutenção recomendado

Intervalo de assistência	Procedimento de manutenção
Após as pimeiras 8 horas	• Mudança do óleo do motor. • Verifique o nível do fluido hidráulico.
Após as pimeiras 50 horas	• Mude os filtros hidráulicos e o fluido hidráulico.
Após as pimeiras 100 horas	• Verifique as porcas de roda. • Verifique as porcas dos cubos da roda.
Em todas as utilizações ou diariamente	• Verificação do sistema de segurança. • Verifique o nível de óleo do motor. • Limpe o painel de admissão de ar. • Verifique os travões. • Inspecione as lâminas. • Limpe a plataforma do cortador.
A cada 50 horas	• Verificação da proteção contra chamas (se aplicável). • Verifique a pressão dos pneus.
A cada 100 horas	• Mude o óleo do motor. • Verifique, limpe e ajuste a folga da vela de ignição. • Verifique a bateria. • Verifique a embraiagem. • Verifique e limpe as aletas e coberturas de refrigeração. • Verifique a correia da plataforma do cortador.
A cada 200 horas	• Substitua o filtro do óleo do motor.
A cada 250 horas	• Substitua o filtro do ar principal. • Verifique o filtro do ar secundário.
A cada 300 horas	• Verifique e ajuste a folga das válvulas. Contacte um representante de assistência autorizado.
A cada 500 horas	• Substitua o filtro do ar secundário. • Ajuste do rolamento da articulação da roda. • Verifique as porcas dos cubos da roda. • Verifique o nível do fluido hidráulico. • Mude os filtros hidráulicos e o fluido hidráulico.
A cada 800 horas	• Substituição do filtro de combustível.
A cada 1000 horas	• Substitua a correia da transmissão.
Antes do armazenamento	• Pinte as superfícies lascadas. • Efetue todos os procedimentos de manutenção acima referidos antes do armazenamento.
Anualmente	• Lubrifique as articulações da roda dianteira (com maior frequência em condições de sujidade ou pó). • Lubrifique os cubos da roda giratória. • Lubrificação dos controlos de movimento. • Aplique composto antigripagem nos manípulos da proteção.

Importante: **Para informações detalhadas sobre os procedimentos de manutenção adicionais, consulte o Manual do proprietário do motor.**

⚠ CUIDADO

Se deixar a chave na ignição, alguém pode ligar acidentalmente o motor e feri-lo a si ou às pessoas que se encontrarem próximo da máquina.

Retire a chave da ignição e desligue o cabo da(s) vela(s) antes de fazer qualquer manutenção. Mantenha os cabos longe da máquina para evitar qualquer contacto acidental com as velas.

Procedimentos a efectuar antes da manutenção

Solta da proteção para acesso posterior

Pode soltar a proteção para ter acesso à parte posterior da máquina para fins de manutenção ou ajustes.

1. Baixar a plataforma.
2. Desaperte os manípulos rotativos de cada lado da máquina (Figura 32).

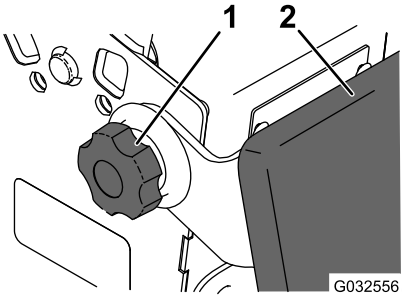

g032556

Figura 32

1. Manípulo rotativo
2. Proteção

3. Remova a proteção e baixe-a para a plataforma.
4. Efetue qualquer tarefa de manutenção ou ajuste na máquina.
5. Eleve a proteção e deslize-a para os pinos em ambos os lados da máquina.
6. Aperte os manípulos rotativos.

Lubrificação

1. Desengate a tomada de força e aplique o travão de estacionamento.
2. Desligue o motor, retire a chave e espere até todas as partes em movimento pararem antes de sair da posição de funcionamento.
3. Limpe os encaixes de lubrificação com um trapo.

   Nota: Certifique-se de que raspa qualquer tinta da frente do(s) encaixe(s).
4. Ligue uma pistola de lubrificação ao encaixe.
5. Coloque lubrificante nos encaixes até que comece a escorrer massa lubrificante dos rolamentos.
6. Limpe a massa lubrificante em excesso.

Lubrificação das articulações das rodas dianteiras

Intervalo de assistência: Anualmente

1. Remova a cobertura de poeira e ajuste as articulações da roda; consulte Ajuste do rolamento da articulação da roda (página 42).

   Nota: Mantenha a cobertura retirada até concluir a lubrificação das articulações da roda.
2. Retire o tampão hexagonal.
3. Enrosque o bocal de lubrificação no furo.
4. Bombeie massa para dentro do bocal até começar a escorrer em redor do rolamento superior.
5. Remova o bocal de lubrificação do furo.
6. Instale o tampão hexagonal e o tampão antipoeira.

Lubrificação dos cubos da roda giratória

Intervalo de assistência: Anualmente

1. Desligue o motor, aguarde que todas as peças em movimento parem, ative o travão de estacionamento e retire a chave.

2. Retire a roda giratória da forquilha.
3. Remova os resguardos do vedante do cubo da roda (Figura 33).

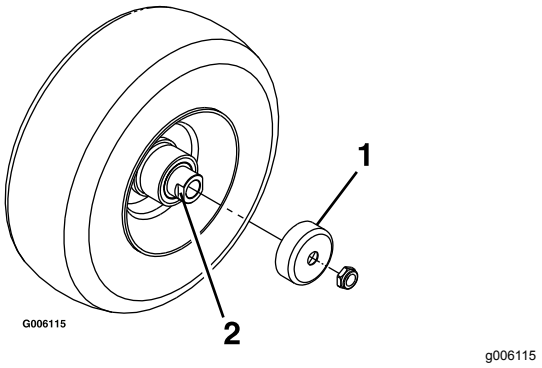

Figura 33

1. Resguardo do vedante
2. Porca espaçadora com partes planas

4. Retire 1 porca espaçadora do eixo rotativo montado na roda giratória.

   Nota: Foi aplicado adesivo de fixação de roscas para fixar as porcas espaçadoras ao eixo. Remova o eixo (com a outra porca espaçadora ainda instalada) da montagem da roda.
5. Levante os vedantes, inspecione os rolamentos para verificar se existe desgaste ou danos e substitua-os, se necessário.
6. Empanque os rolamentos com uma massa lubrificante de utilização geral.
7. Insira 1 rolamento e 1 novo vedante na roda.

   Nota: Tem de substituir os vedantes.
8. Se ambas as porcas espaçadoras no conjunto do eixo foram removidas (ou soltas), aplique um adesivo de fixação de roscas a uma porca espaçadora, enroscando-a no eixo com as partes planas para fora.

   Nota: Não enrosque a porca espaçadora até ao fim do eixo. Deixe cerca de 3 mm desde a superfície exterior da porca espaçadora até à extremidade do eixo dentro da porca.
9. Insira o eixo e porca montados na roda do lado da roda com o novo vedante e rolamento.
10. Com a extremidade aberta da roda virada para cima, encha a área dentro da roda em redor do eixo cheio de lubrificante para utilizações gerais.
11. Insira um segundo rolamento, um novo vedante na roda.
12. Aplique um adesivo de fixação de roscas à segunda porca espaçadora, enroscando-a no eixo com as partes planas para fora.
13. Aperte a porca com 8 a 9 N·m, desaperte-a e volte a apertar a 2 a 3 N·m.

    Nota: Certifique-se de que o eixo não passa para além de qualquer das porcas.
14. Instale os resguardos do vedante sobre o cubo da roda e insira a roda na forquilha.
15. Instale o parafuso da roda e aperte completamente a porca.

Importante: **Para evitar danos no vedante e rolamento, verifique frequentemente o ajuste do rolamento rodando o pneu giratório. O pneu não deve rodar livremente (mais de 1 ou 2 revoluções) ou ter qualquer desvio lateral. Se a roda rodar livremente, ajuste o aperto na porca espaçadora até que prenda ligeiramente e aplique um adesivo de fixação de roscas.**

Lubrificação dos controlos de movimento

Intervalo de assistência: Anualmente

Lubrifique a rótula de controlo de presença do operador e o casquilho de controlo de movimento de ambas as alavancas.

Nota: Utilize um gotejador de óleo entre os suportes das alavancas para lubrificar o casquilho, localizado no tubo articulado.

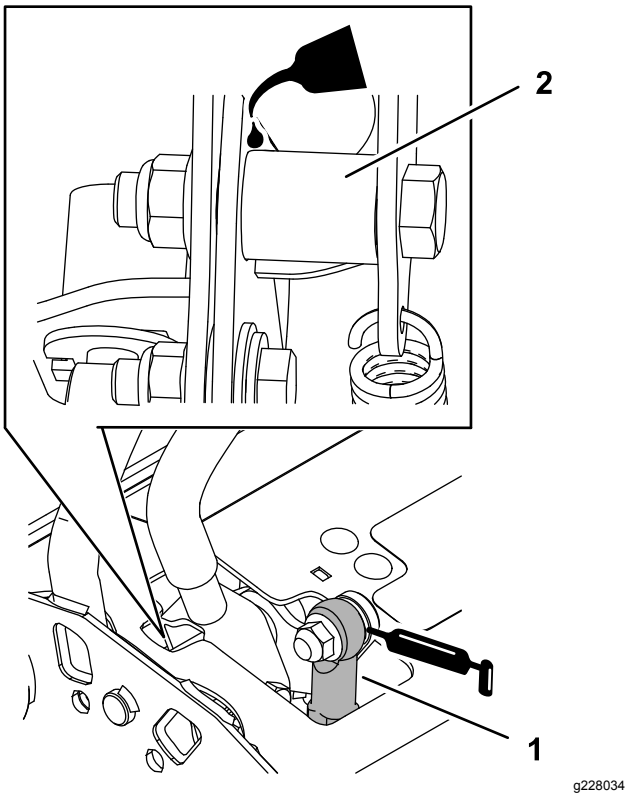

Figura 34

1. Rótula do controlo de presença do operador
2. Tubo articulado

Manutenção do motor

Manutenção do filtro de ar

Intervalo de assistência: A cada 300 horas

A cada 250 horas—Substitua o filtro do ar principal.

A cada 250 horas—Verifique o filtro do ar secundário.

A cada 500 horas—Substitua o filtro do ar secundário.

Nota: A manutenção do filtro de ar deverá ser mais frequente quando a máquina for utilizada em condições de grande poeira ou muita areia.

Remoção dos filtros

1. Desengate a tomada de força, mova as alavancas de controlo de movimento para a posição de BLOQUEIO EM PONTO MORTO e engate o travão de estacionamento.
2. Desligue o motor, retire a chave e espere até todas as partes em movimento pararem antes de sair da posição de funcionamento.
3. Empurre para soltar os grampos de retenção na cobertura do filtro do ar e puxe a cobertura do filtro do ar para fora do corpo do filtro (Figura 35).
4. Limpe o interior da cobertura do filtro de ar com ar comprimido.
5. Empurre suavemente o filtro primário para fora do corpo do filtro de ar (Figura 35).

   Nota: Evite que o filtro bata na parte lateral do corpo.
6. Retire o filtro secundário apenas se pretender substitui-lo.

   Importante: **Nunca tente limpar o filtro secundário. Se o filtro secundário estiver sujo, então o filtro principal está danificado e devem ser substituídos ambos os filtros.**
7. Inspecione o filtro principal para verificar se há danos olhando para o filtro com uma luz forte do lado de fora do filtro.

   Nota: Os furos no filtro aparecem como pontos brilhantes.

   Nota: Deite fora o filtro, se estiver danificado.

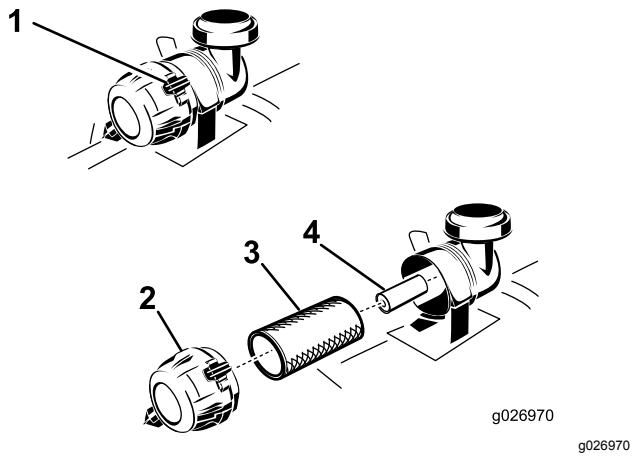

Figura 35

1. Grampos do filtro de ar
2. Cobertura do filtro de ar
3. Filtro do ar primário
4. Filtro do ar secundário

Manutenção do filtro primário

1. Verifique se o filtro tem rasgões, película de óleo ou o vedante de borracha danificado.
2. Substitua o filtro de papel se estiver danificado.

   Nota: Não limpe o elemento de papel.

Manutenção do filtro secundário

Não limpe o filtro secundário, substitua-o.

Importante: **Não tente limpar o filtro secundário. Se o filtro secundário estiver sujo, então o filtro principal está danificado e devem ser substituídos ambos os filtros.**

Instalação dos filtros

Importante: **Para prevenir danos no motor, utilize sempre o motor com os filtros de ar e a cobertura instalados.**

1. Se instalar filtros novos, verifique cada filtro para ver se existe defeito de transporte.

   Nota: Não utilize um filtro danificado.
2. Se substituir o filtro secundário, deslize-o cuidadosamente para o corpo do filtro (Figura 35).
3. Deslize cuidadosamente o filtro principal sobre o filtro secundário (Figura 35).
4. Assegure-se de que está bem assente, fazendo pressão sobre o anel exterior do filtro ao instalar.

   Importante: **Não pressione a zona interior macia do filtro.**
5. Instale a cobertura do filtro do ar com a tampa do respiro para baixo e rode de modo a que os grampos de retenção prendam a cobertura no lugar (Figura 35).

Manutenção do óleo do motor

Especificações do óleo do motor

Tipo de óleo: Óleo detergente (API, classificação SF, SG, SH, SJ ou SL)

Capacidade de óleo do motor: 2,1 litros com o filtro; 1,8 litros sem o filtro

Viscosidade: Consulte o quadro seguinte.

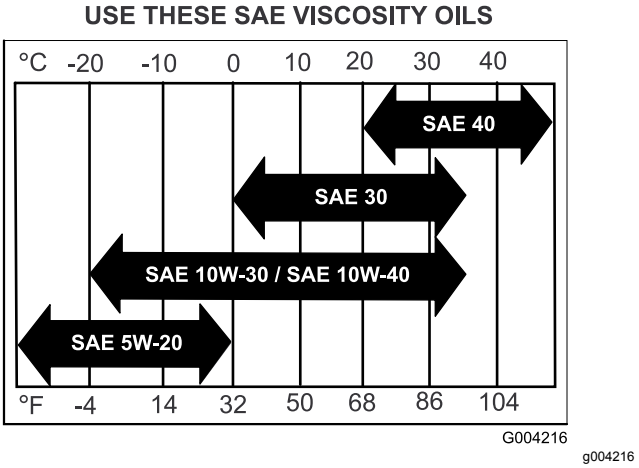

Figura 36

Verificação do nível de óleo do motor

Intervalo de assistência: Em todas as utilizações ou diariamente

Nota: Verifique o óleo quando o motor está frio.

⚠ AVISO

Tocar em peças quentes pode provocar ferimentos graves.

Mantenha as mãos, pés, cara, roupa e outras partes do corpo afastadas da panela de escape e de outras superfícies quentes.

Importante: **Não encha demasiado o cárter com óleo; pode provocar danos no motor. Não ligue o motor com óleo abaixo da marca inferior, pode provocar danos no motor.**

1. Pare a máquina numa superfície nivelada, desengate a PTO e engate o travão de estacionamento.

2. Desligue o motor, retire a chave, espere até todas as peça móveis pararem e só depois saia da posição de operação.
3. Verifique o nível de óleo do motor, conforme se mostra na (Figura 37).

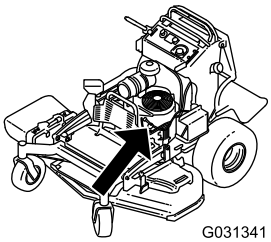

g031341

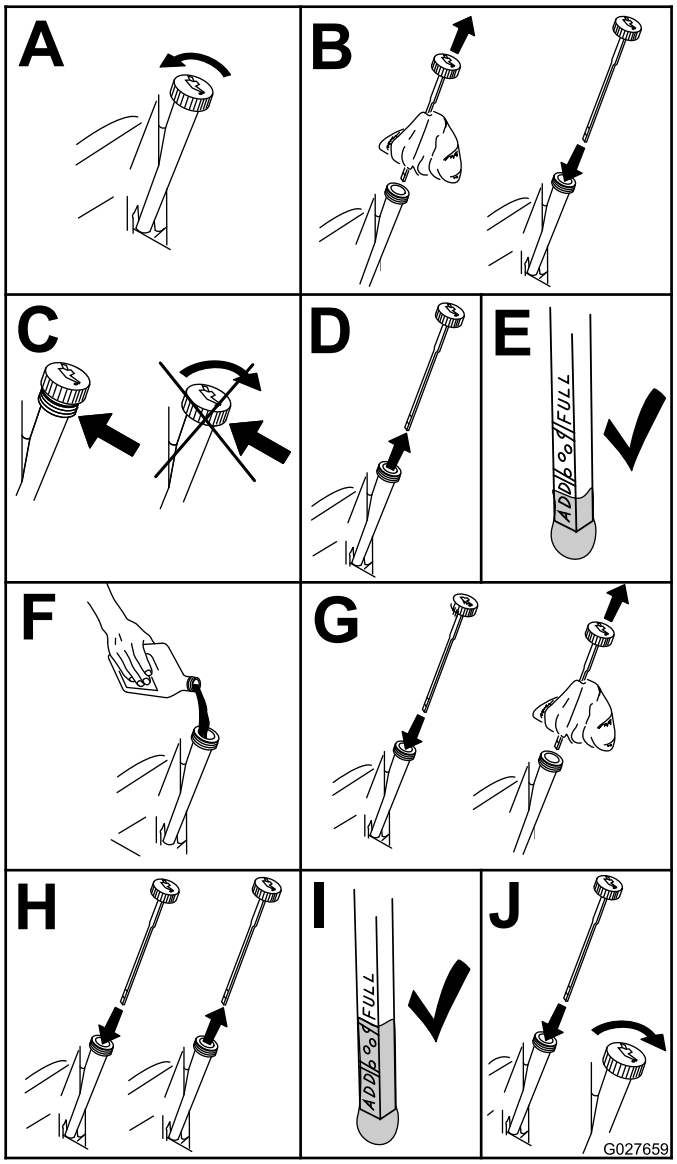

g027659

Figura 37

Mudança do óleo do motor

Intervalo de assistência: Após as pimeiras 8 horas

A cada 100 horas

Nota: O óleo usado deve ser tratado num centro de reciclagem.

1. Estacione a máquina de forma a que o lado de drenagem fique ligeiramente abaixo ao lado oposto para assegurar que o óleo é completamente drenado.
2. Desengate a tomada de força, desloque as alavancas de controlo do movimento para a posição de BLOQUEADAS EM PONTO MORTO e engate o travão de estacionamento.
3. Desligue o motor, retire a chave, espere até todas as peça móveis pararem e só depois saia da posição de operação.
4. Mude o óleo do motor como se mostra na Figura 38.

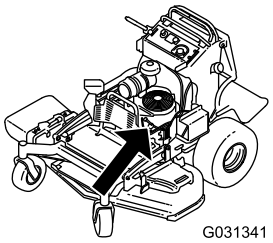

g031341

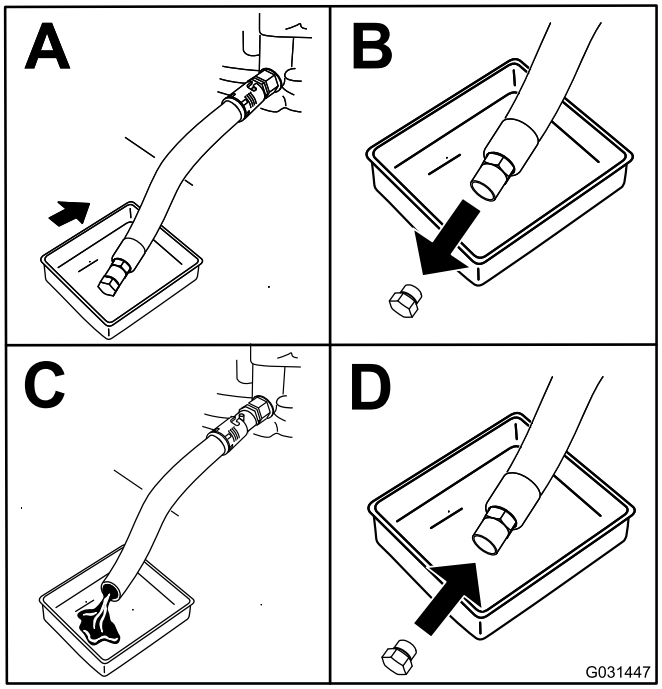

g031447

Figura 38

5. Deite cerca de 80% do óleo especificado no tubo de enchimento e adicione lentamente o óleo adicional para atingir a marca **Cheio** (Figura 39).

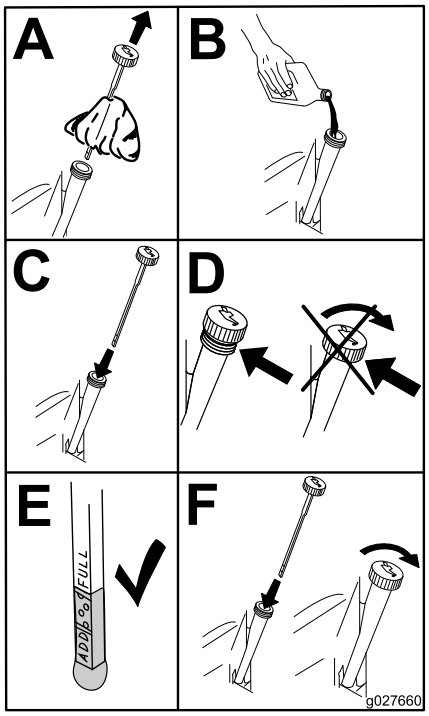

g027660

Figura 39

6. Ligue o motor e conduza até uma superfície plana.
7. Volte a verificar o nível de óleo.

Substituição do filtro de óleo do motor

Intervalo de assistência: A cada 200 horas

Nota: A mudança do filtro de óleo do motor deverá ser mais frequente se a máquina for utilizada em condições de grande poeira ou sujidade.

1. Purgue o óleo do motor; consulte Substituição do filtro de óleo do motor (página 35).
2. Substitua o filtro do óleo do motor (Figura 40).

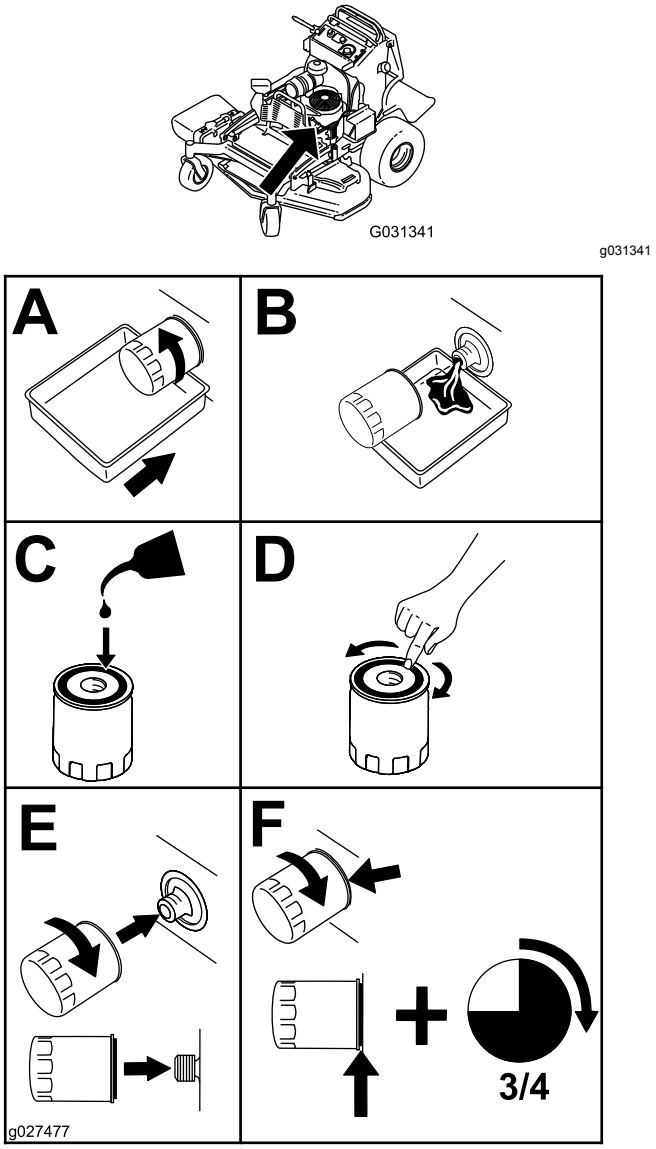

g027477

Figura 40

Nota: Certifique-se de que a junta do filtro de óleo está em contacto com o motor, depois rode o filtro mais 3/4 de volta.

3. Encha o cárter com óleo novo adequado; consulte Especificações do óleo do motor (página 33).

Manutenção da vela de ignição

Intervalo de assistência: A cada 100 horas

Antes de montar a vela de ignição, certifique-se de que foi aplicada a folga correta entre os elétrodos central e lateral.

Utilize uma chave de velas para retirar e montar a(s) vela(s) de ignição e um calibre de lâminas/apalpa-folgas para verificar e ajustar

as folgas. Instale vela(s) de ignição nova(s) se necessário.

Tipo para todos os motores: NGK® BPR4ES ou equivalente

Folga de ar: 0,76 mm

Desmontagem das velas de ignição

1. Desengate a tomada de força, mova as alavancas de controlo de movimento para a posição de BLOQUEIO EM PONTO MORTO e engate o travão de estacionamento.
2. Desligue o motor, retire a chave e espere até todas as partes em movimento pararem antes de sair da posição de funcionamento.
3. Retire as velas, como se mostra na Figura 41.

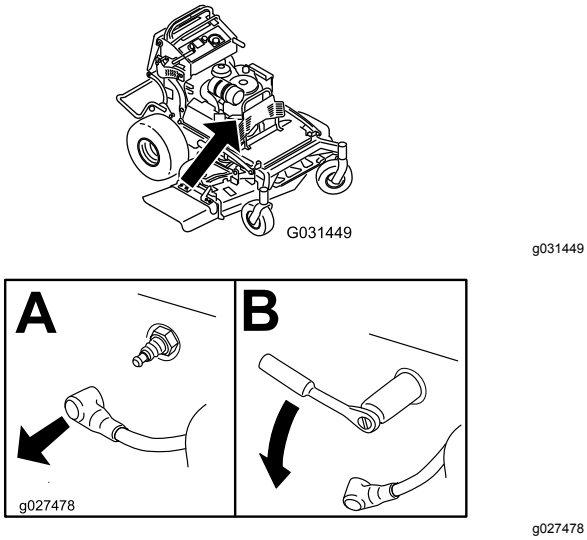

Figura 41

Verificação da vela de ignição

Importante: **Não limpe a(s) vela(s) de ignição. Substitua sempre as velas que tiverem uma cobertura preta, os elétrodos gastos, uma película de óleo ou apresentarem fissuras.**

Se verificar uma cobertura castanha ou cinzenta no isolante, o motor está a funcionar corretamente. Uma cobertura preta no isolante indica que o filtro de ar está sujo.

Ajuste a folga para 0,76 mm.

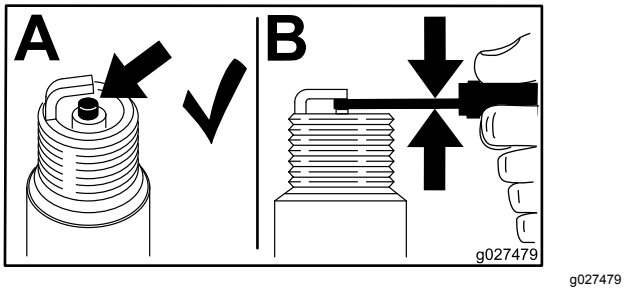

Figura 42

Colocação da vela

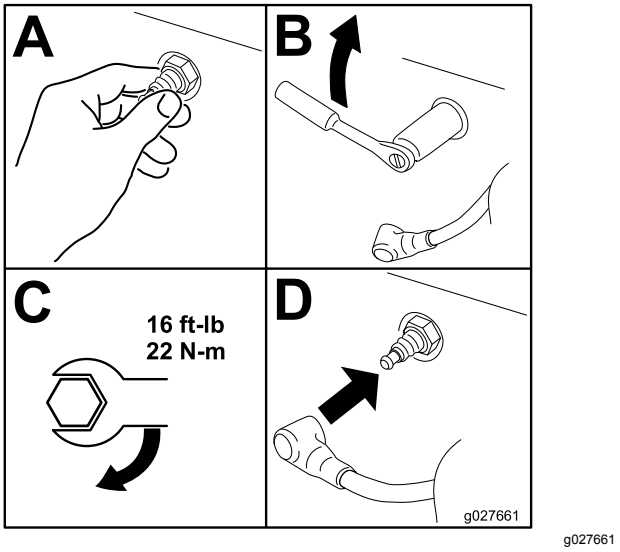

Figura 43

Verifique a Proteção contra Chamas

Se equipado

Intervalo de assistência: A cada 50 horas

⚠ AVISO

Os componentes quentes do sistema de escape podem inflamar os vapores da gasolina mesmo que o motor esteja desligado. As partículas quentes que saem do sistema de escape durante o funcionamento do motor podem inflamar materiais inflamáveis, resultando em ferimentos pessoais ou danos materiais.

Não reabasteça nem ligue o motor, a não ser que esteja instalada uma proteção contra chamas.

1. Desligue o motor, aguarde que todas as peças em movimento parem, ative o travão de estacionamento e retire a chave.
2. Espere que a panela de escape arrefeça.
3. Se existirem quaisquer quebras no painel ou nas soldaduras, substitua a proteção.
4. Se observar obstrução do painel, retire a proteção contra chamas, agite-a para soltar as partículas e limpe o painel com uma escova (embebida em solvente, se necessário).
5. Instale a proteção contra chamas na saída do escape.

Manutenção do sistema de combustível

Drenagem do depósito de combustível

Pode drenar o depósito de combustível retirando-o e despejando o combustível pelo tubo de enchimento; consulte Remoção do depósito de combustível (página 38). Também pode drenar o depósito de combustível utilizando um sifão no seguinte procedimento.

⚠ PERIGO

Em determinadas circunstâncias, a gasolina é extremamente inflamável e explosiva. Um incêndio ou explosão provocado(a) por gasolina pode resultar em queimaduras e danos materiais.

- **Retire a gasolina do depósito de combustível quando o motor estiver frio. Faça-o ao ar livre e num espaço aberto. Remova toda a gasolina que, eventualmente, se tenha derramado.**
- **Nunca fume quando estiver a drenar gasolina e mantenha-se afastado de todas as fontes de fogo ou faíscas que possam inflamar os vapores de gasolina.**

1. Desengate a tomada de força, mova as alavancas de controlo de movimento para a posição de BLOQUEIO EM PONTO MORTO e engate o travão de estacionamento.
2. Desligue o motor, retire a chave e espere até todas as partes em movimento pararem antes de sair da posição de funcionamento.
3. Limpe a zona em redor da tampa do depósito de combustível para impedir a entrada de detritos no depósito de combustível (Figura 44).
4. Retire a tampa do combustível.
5. Introduza uma bomba sifão no depósito de combustível.
6. Utilizando uma bomba sifão, drene o combustível para uma lata de gasolina limpa (Figura 44).
7. Remova todo o combustível derramado.

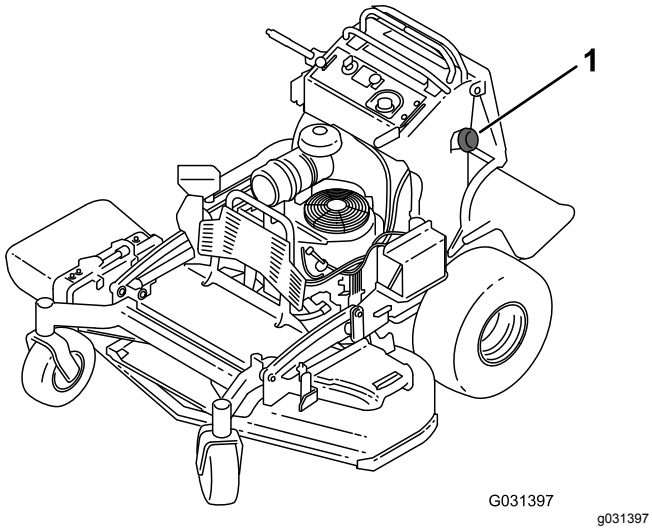

Figura 44

1. Tampa do depósito

Remoção do depósito de combustível

1. Baixar a plataforma.
2. Solte a proteção; consulte Solta da proteção para acesso posterior (página 30).
3. Retire o suporte cruzado.

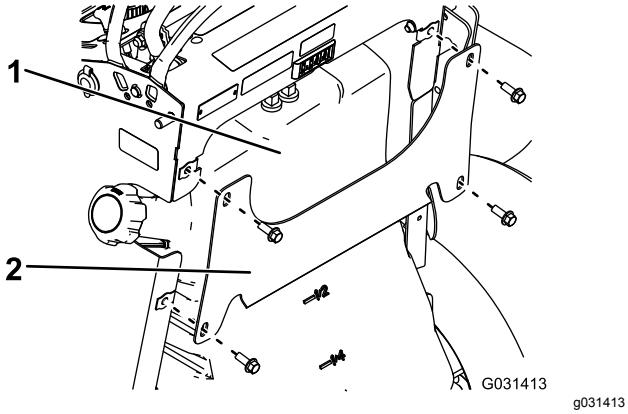

Figura 45

1. Depósito de combustível 2. Suporte cruzado

4. Remova o depósito de combustível e coloque-o na plataforma.

   Nota: Se pretender afastar ainda mais o depósito de combustível da máquina, retire os tubos de combustível e ventilação da parte superior do depósito.

Manutenção do filtro de combustível

Substituição do filtro de combustível

Intervalo de assistência: A cada 800 horas/Anualmente (O que ocorrer primeiro)

Nunca instale um filtro sujo, se for retirado da tubagem de combustível.

Nota: Remova todo o combustível derramado.

1. Desengate a tomada de força e aplique o travão de estacionamento.
2. Desligue o motor, retire a chave e espere até todas as partes em movimento pararem antes de sair da posição de funcionamento.
3. Feche a válvula de corte do combustível; consulte Utilização da válvula de corte do combustível (página 18).
4. Substitua o filtro de combustível conforme se mostra na Figura 46.

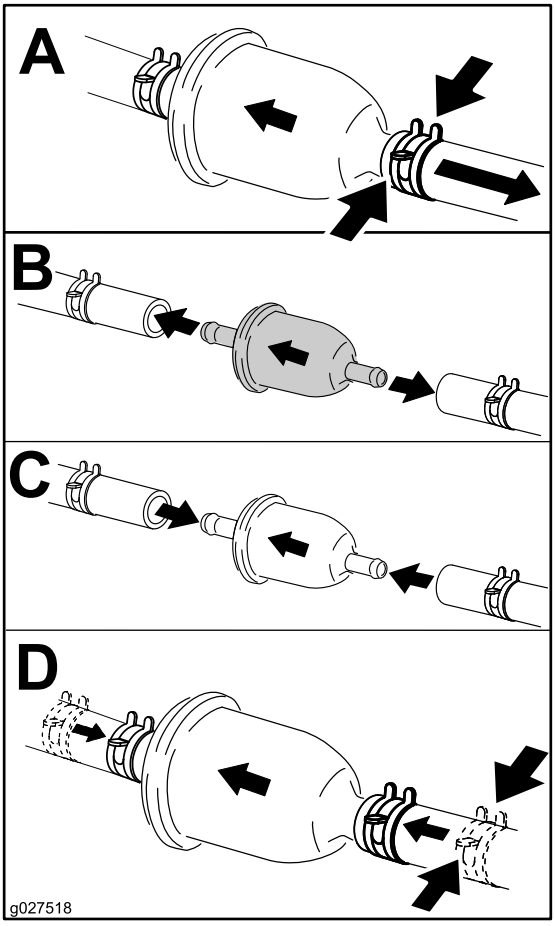

Figura 46

Manutenção do sistema eléctrico

Manutenção da bateria

Intervalo de assistência: A cada 100 horas

Mantenha sempre a bateria limpa e carregada. Utilize um toalhete de papel para limpar a caixa da bateria. Se os terminais da bateria se encontrarem corroídos, limpe-os com uma solução de 4 partes de água e 1 parte de bicarbonato de sódio. Aplique uma leve camada de massa nos terminais da bateria para evitar a corrosão.

Tensão: 12 V

⚠ PERIGO

Não beba eletrólito e evite qualquer contacto com a pele, olhos e vestuário. Utilize óculos de proteção para proteger os olhos e luvas de borracha para proteger as mãos.

O eletrólito da bateria contém ácido sulfúrico, uma substância extremamente venenosa que pode provocar queimaduras graves.

Retiração da bateria

⚠ AVISO

Os terminais da bateria e as ferramentas de metal podem provocar curtos-circuitos noutros componentes da máquina, produzindo faíscas. As faíscas podem provocar uma explosão dos gases da bateria, resultando em ferimentos pessoais.

- **Quando retirar ou montar a bateria, não toque com os terminais da bateria noutras peças metálicas da máquina.**
- **Não deixe as ferramentas de metal entrar em curto-circuito com os terminais da bateria e peças metálicas da máquina.**

⚠ AVISO

A ligação incorreta dos cabos da bateria pode danificar o veículo e os cabos, produzindo faíscas. As faíscas podem provocar uma explosão dos gases da bateria, resultando em ferimentos pessoais.

- **Desligue sempre o cabo negativo (preto) da bateria antes de desligar o cabo positivo (vermelho).**
- **Ligue sempre o cabo positivo (vermelho) da bateria antes de ligar o cabo negativo (preto).**

1. Desengate a tomada de força e aplique o travão de estacionamento.
2. Desligue o motor, retire a chave e espere até todas as partes em movimento pararem antes de sair da posição de funcionamento.
3. Remova a bateria como se mostra na Figura 47.

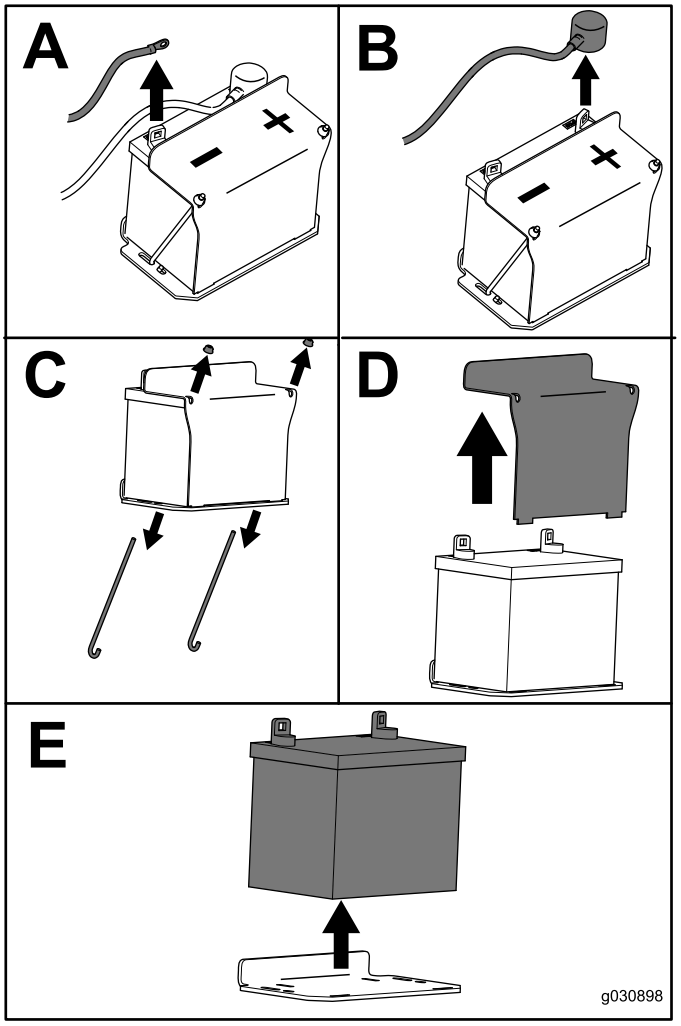

g030988

Figura 47

Montagem da bateria

Coloque a bateria como se mostra na Figura 48.

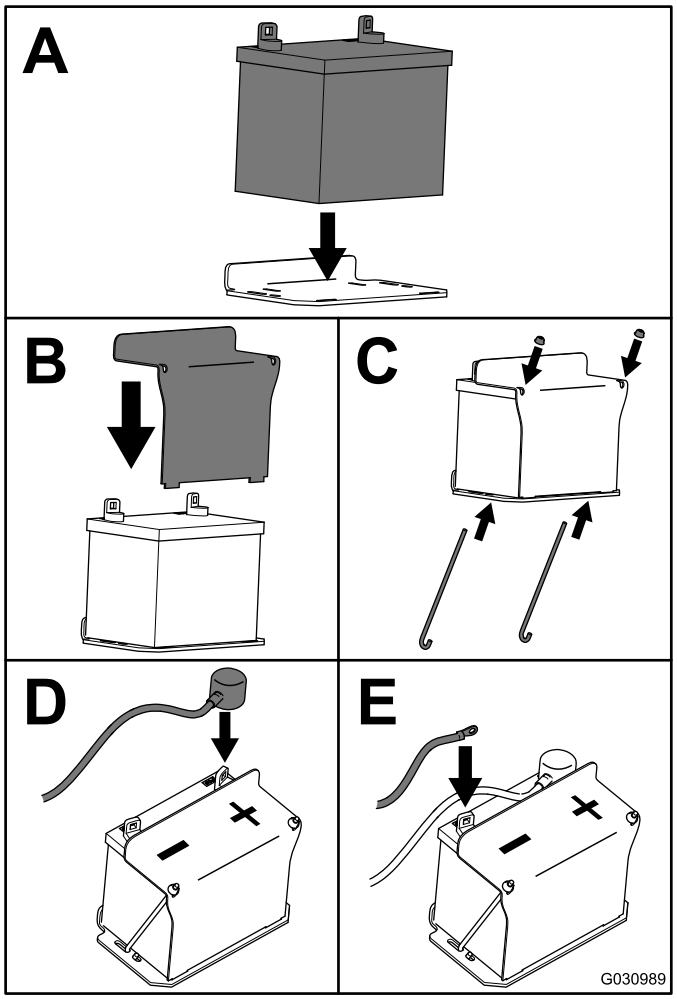

g030989

Figura 48

Carregamento da bateria

⚠ AVISO

O carregamento da bateria gera gases que podem explodir.

Nunca fume perto da bateria e mantenha-a afastada de faíscas e chamas.

Importante: **Mantenha sempre a bateria totalmente carregada (gravidade específica de 1.265) para prevenir danos quando a temperatura desce abaixo dos 0°C.**

1. Retire a bateria do chassis; consulte Retiração da bateria (página 39).
2. Verifique o nível de eletrólito.
3. Certifique-se de que as tampas de enchimento estão instaladas na bateria.
4. Carregue a bateria durante 1 hora com um carregador de 25 a 30 amperes ou 6 horas com 4 a 6 amperes.
5. Quando a bateria estiver totalmente carregada, desligue o carregador da tomada elétrica e em seguida desligue os cabos do carregador dos bornes da bateria (Figura 49).
6. Instale a bateria na máquina e ligue os cabos da bateria; consulte Montagem da bateria (página 40).

   Nota: Não coloque a máquina em funcionamento com a bateria desligada, podem provocar danos elétricos.

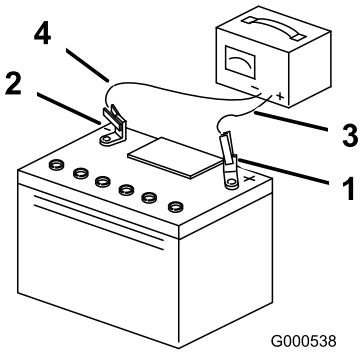

g000538

Figura 49

1. Borne positivo da bateria
2. Borne negativo da bateria
3. Cabo vermelho do carregador (+)
4. Cabo preto do carregador (-)

Manutenção dos fusíveis

O sistema elétrico está protegido por fusíveis e não exige manutenção. Se um fusível fundir, verifique o componente ou circuito para detetar uma avaria ou curto-circuito.

1. Retire a proteção da parte posterior da máquina.
2. Puxe o fusível para fora para o retirar ou substituí-lo (Figura 50).
3. Instale a proteção na parte posterior da máquina.

   Nota: Certifique-se de que é instalado um fusível de tamanho correto Figura 50.

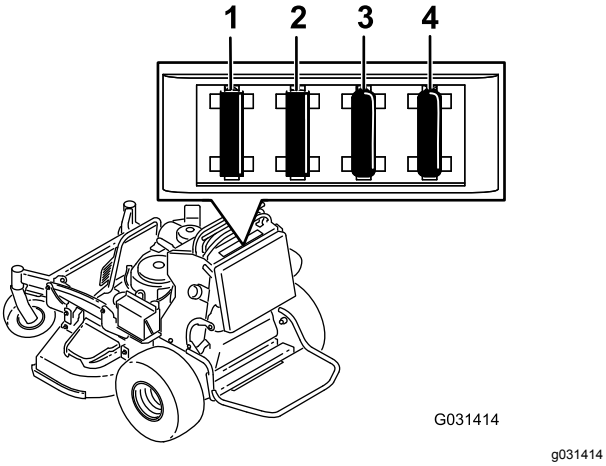

Figura 50

1. Fusível de ignição – 15 A
2. Fusível da porta do acessório – 15 A
3. Fusível da tomada de força (PTO) – 10 A
4. Fusível do Infocenter – 7,5 A

Manutenção do sistema de transmissão

Ajuste do alinhamento

Nota: Determine os lados direito e esquerdo da máquina a partir da posição normal de utilização.

1. Desloque, com distância igual, ambas as alavancas de controlo para a frente.
2. Verifique se a máquina puxa para um lado.

   Nota: Em caso afirmativo, pare a máquina e aplique o travão de estacionamento.
3. Retire a proteção da parte posterior da máquina; consulte Solta da proteção para acesso posterior (página 30).

   Nota: Para facilitar o acesso, também pode retirar o depósito de combustível; consulte Remoção do depósito de combustível (página 38).
4. Rode a barra de controlo de elevação em incrementos de um quarto de volta até que máquina se desloque a direito (Figura 51).

   Nota: Se a máquina puxar para a direita, encurte a barra de controlo rodando-a para a direita. Se a máquina puxar para a esquerda, prolongue a barra rodando-a para a esquerda.

   Nota: Ajuste apenas a barra de controlo esquerda para igualar a velocidade da roda esquerda à velocidade da roda direita. Não ajuste a velocidade da roda direita, uma vez que vai posicionar a alavanca de controlo de movimento do lado direito fora do centro da ranhura de bloqueio em ponto morto, no painel de controlo.

   Importante: **Não rode demasiado a barra de controlo, pois isto pode provocar o deslizamento da máquina em ponto morto.**

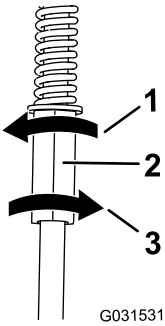

g031531

Figura 51

1. Rode para a esquerda para prolongar a barra.
2. Barra de controlo esquerda
3. Rode para a direita para encurtar a barra.

5. Verifique o alinhamento adequado e ajuste a barra conforme necessário.

   Nota: Se não conseguir obter o alinhamento adequado ao ajustar a barra de controlo esquerda, contacte o seu representante de assistência autorizado.

6. Certifique-se de que a máquina não desliza da posição de ponto morto com os travões de estacionamento desengatados.
7. Instale o depósito de combustível, se o retirou.
8. Instale a proteção.

Verificação da pressão dos pneus

Intervalo de assistência: A cada 50 horas/Mensalmente (O que ocorrer primeiro)

Mantenha a pressão de ar nos pneus traseiros em 0,83–0,97 bar.

Importante: **Se a pressão não for idêntica em todos os pneus o corte pode ficar irregular.**

Nota: Os pneus da frente são pneus semi pneumáticos e não requerem a manutenção da pressão do ar.

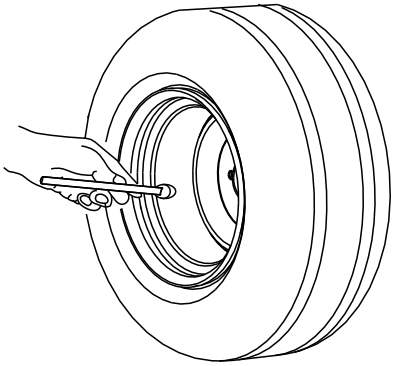

g001055

Figura 52

Ajuste do rolamento da articulação da roda

Intervalo de assistência: A cada 500 horas/Anualmente (O que ocorrer primeiro)

1. Desengate o interruptor de controlo da lâmina (PTO), empurre as alavancas de controlo do movimento para a posição de BLOQUEIO EM PONTO-MORTO e acione o travão de estacionamento.
2. Desligue o motor, retire a chave, espere até todas as peça móveis pararem e só depois saia da posição de operação.
3. Retire o tampão antipoeira da roda e aperte a porca de bloqueio (Figura 53).
4. Aperte a porca de bloqueio até que as anilhas de mola estejam planas e, em seguida, recue 1/4 de volta para aplicar devidamente a pré-carga nos rolamentos (Figura 53).

   Importante: **Certifique-se de que as anilhas de mola estão corretamente montadas como se mostra na Figura 53.**

5. Instale o tampão antipoeira (Figura 53).

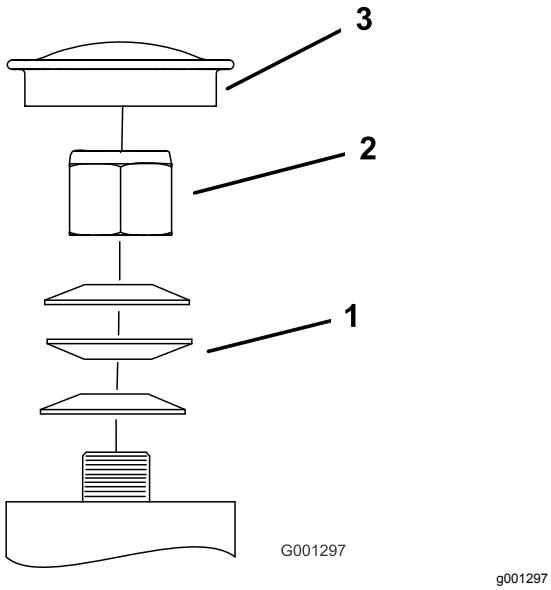

Figura 53

1. Anilhas da mola
2. Porca de bloqueio
3. Tampão antipoeira

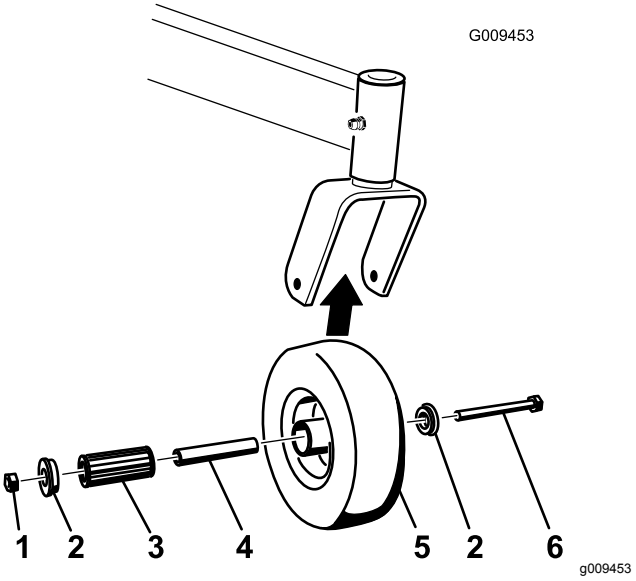

Figura 54

1. Porca de bloqueio
2. Parafuso da roda
3. Casquilho
4. Casquilho da vara de ligação
5. Rolamento de rolo

Manutenção das rodas giratórias e rolamentos

As rodas giratórias rodam em rolamentos de rolo suportados por um casquilho de vara de ligação. Se o rolamento for mantido devidamente lubrificado, o desgaste será mínimo. Não manter o rolamento devidamente lubrificado causa o rápido desgaste. Uma roda giratório pouco estável normalmente indica um rolamento gasto.

1. Retire a porca de bloqueio e o parafuso da roda que fixam a roda ao respetivo suporte (Figura 54).
2. Retire 1 casquilho, em seguida, puxe o casquilho da vara de ligação e o rolamento de rolo para fora do cubo da roda (Figura 54).
3. Retire o outro casquilho do cubo da roda e limpe qualquer massa lubrificante e sujidade do cubo da roda (Figura 54).
4. Inspecione o rolamento de rolo, casquilhos, casquilho da vara de ligação e no interior do cubo da roda para detetar desgaste.

   Nota: Substitua todas as peças danificadas ou desgastadas (Figura 54).
5. Coloque 1 casquilho no interior do cubo da roda (Figura 54).
6. Lubrifique o casquilho do rolamento e o casquilho da vara de ligação e faça-os deslizar para o interior do cubo da roda (Figura 54).
7. Coloque o segundo casquilho no interior do cubo da roda (Figura 54).
8. Monte a roda giratória na forquilha da roda giratória e fixe-a com o parafuso da roda e a porca de freio (Figura 54).
9. Aperte a porca de freio até que o casquilho da vara de ligação encoste ao interior da forquilha da roda (Figura 54).
10. Lubrifique o encaixe na roda giratória.

Retiração do calço da embraiagem

Intervalo de assistência: A cada 100 horas

Quando o freio da embraiagem estiver gasto ao ponto de a embraiagem já não engatar de forma consistente, o calço pode ser retirado para prolongar a vida da embraiagem (Figura 55).

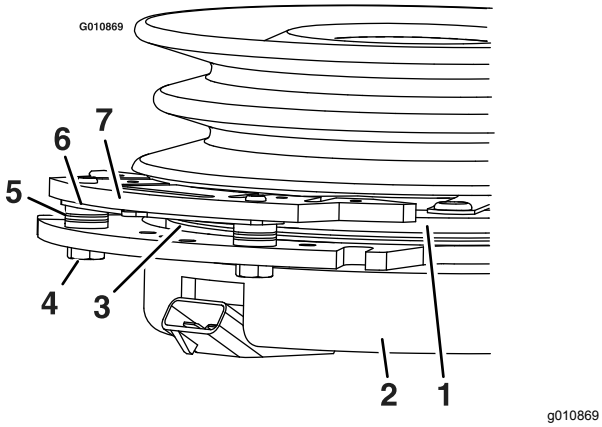

Figura 55

1. Armadura
2. Proteção de campo
3. Disco
4. Parafuso de montagem do freio
5. Espaçador do travão
6. Calço.
7. Pólo do travão

1. Pare a máquina numa superfície nivelada, desengate a PTO e engate o travão de estacionamento.
2. Desligue o motor, retire a chave, espere até todas as peça móveis pararem e só depois saia da posição de operação.
3. Utilizando um compressor de ar, sopre quaisquer detritos de debaixo do pólo do travão e em torno dos espaçadores do travão.

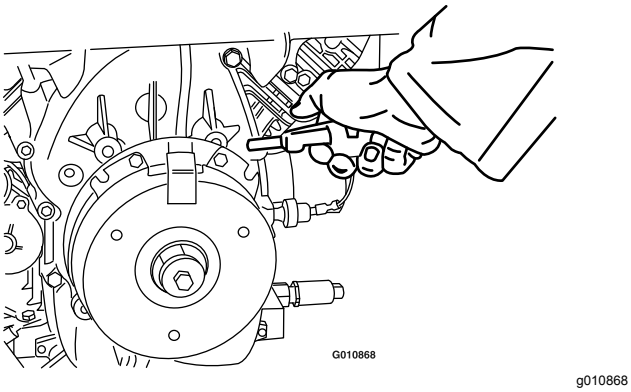

Figura 56

4. Verifique o estado das sondas da cablagem, dos conectores e dos terminais. Limpe ou repare se for necessário.
5. Verifique se estão 12 V na ligação da embraiagem quando o interruptor da PTO for engatado.
6. Meça a folga entre o disco e a armadura. Se a folga for superior a 1 mm, proceda aos seguintes passos:
   A. Desaperte ambos os parafusos de montagem do travão meia para uma volta, como se mostra na Figura 57.

      Nota: Não retire o pólo do travão da proteção de campo/armadura. O pólo do travão desgastou para coincidir com a armadura e tem de continuar a coincidir depois de o calço ser retirado para garantir um aperto adequado do travão.

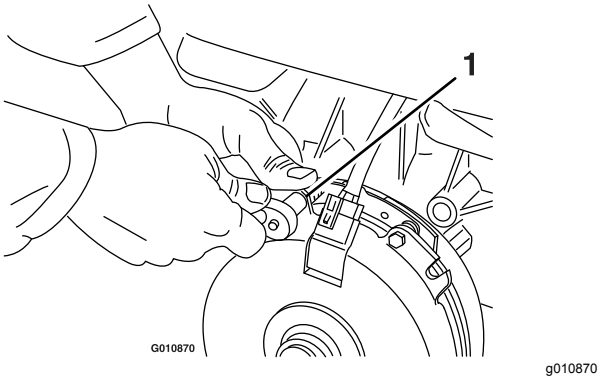

Figura 57

1. Parafuso de montagem do freio

   B. Utilize alicate de ponta fina, ou com a mão, retire o calço.

      Nota: Não deite fora o calço até confirmar que a embraiagem funciona corretamente.

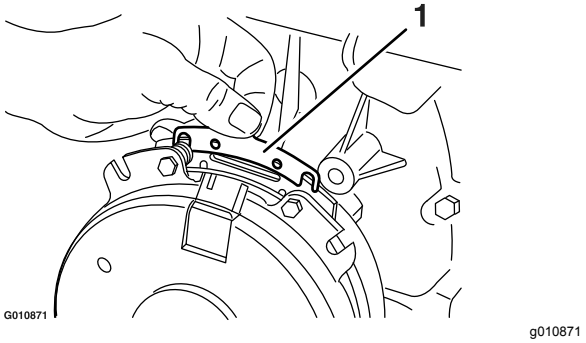

Figura 58

1. Calço

   C. Utilizando uma tubagem pneumática, sopre quaisquer detritos de debaixo do pólo do travão e em torno dos espaçadores do travão.
   D. Aperte todos os parafusos (M6 x 1) até 12,3 a 13,7 N·m.

E. Utilizando um apalpa-folgas com 0,25 mm de espessura, verifique se existe uma folga entre o disco e a armadura em ambos os lados do pólo do travão, como se mostra na Figura 59 e na Figura 60.

Nota: Devido à forma como o disco e a armadura se desgastam (altos e baixos), por vezes é difícil medir a verdadeira folga.

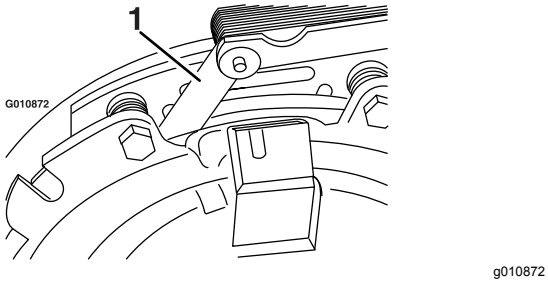

Figura 59

1. Calibrador

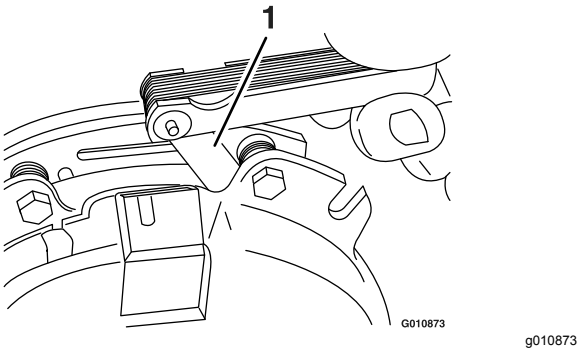

Figura 60

1. Calibrador

- Se a folga for inferior a 0,25 mm, instale o calço e consulte Resolução de problemas (página 61).
- Se a folga for suficiente, proceda à verificação de segurança no passo F.

F. Efetue a seguinte verificação de segurança:

i. Sente-se no banco e ligue o motor.

ii. Certifique-se de que as lâminas não engatem quando o interruptor da PTO estiver na posição DESLIGAR e a embraiagem estiver desengatada.

Nota: Se a embraiagem não estiver desengatada, instale o calço e consulte Resolução de problemas (página 61).

iii. Engate e desengate o interruptor da PTO dez vezes consecutivas para assegurar que a embraiagem está a funcionar devidamente.

Nota: Se a embraiagem não engatar devidamente, consulte Resolução de problemas (página 61).

Verificação das porcas de roda

Intervalo de assistência: Após as pimeiras 100 horas—Verifique as porcas de roda.

Verifique e aperte as porcas das rodas com 115 a 142 N·m.

Verificação das porcas dos cubos da roda

Intervalo de assistência: Após as pimeiras 100 horas—Verifique as porcas dos cubos da roda.

A cada 500 horas—Verifique as porcas dos cubos da roda.

Verifique e aperte as porcas dos cubos da roda com 286 a 352 N·m.

Manutenção do sistema de arrefecimento

Limpeza do painel de admissão de ar

Intervalo de assistência: Em todas as utilizações ou diariamente

Antes de cada utilização remova qualquer acumulação de relva, sujidade ou outros detritos do cilindro e das aletas de refrigeração da cabeça do cilindro, painel de admissão de ar na extremidade do volante, e das alavancas de comando do carburador e ligações. Isto ajuda a assegurar a refrigeração adequada e a velocidade correta do motor e irá reduzir a possibilidade de sobreaquecimento e danos mecânicos no motor.

Limpeza do sistema de arrefecimento

Intervalo de assistência: A cada 100 horas—Verifique e limpe as aletas e coberturas de refrigeração.

1. Desengate a tomada de força e aplique o travão de estacionamento.
2. Desligue o motor, retire a chave e espere até todas as partes em movimento pararem antes de sair da posição de funcionamento.
3. Remova o painel de admissão de ar e a caixa da ventoinha (Figura 61).
4. Limpe os detritos e relva das peças do motor.
5. Instale o painel de admissão de ar e caixa da ventoinha (Figura 61).

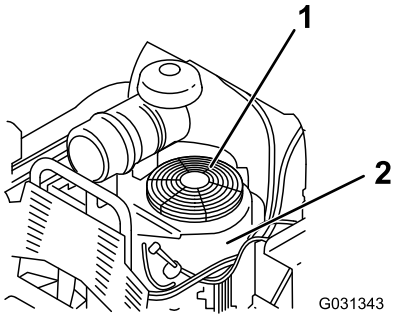

g031343

Figura 61

1. Resguardo e painel de admissão de ar do motor
2. Caixa da ventoinha

Manutenção dos travões

Manutenção do travão

Antes de cada utilização, verifique os travões numa superfície nivelada e inclinada.

Se parar a máquina ou se se afastar da mesma, engate sempre o travão de estacionamento.

Importante: **Se a contenção do travão de estacionamento não for suficiente, afine-o.**

Verificação do travão de estacionamento

Intervalo de assistência: Em todas as utilizações ou diariamente

1. Coloque a máquina numa superfície nivelada e desengate a tomada de força.
2. Desligue o motor, retire a chave e espere até todas as partes em movimento pararem antes de sair da posição de funcionamento.
3. Desative o travão.
4. Engate a alavanca do travão e certifique-se de que a máquina não se move.
5. Ajuste o travão, se necessário.

Ajuste dos travões

1. Retire o depósito do combustível; consulte Remoção do depósito de combustível (página 38).
2. Desaperte o parafuso na abraçadeira do cabo no lado esquerdo da máquina.

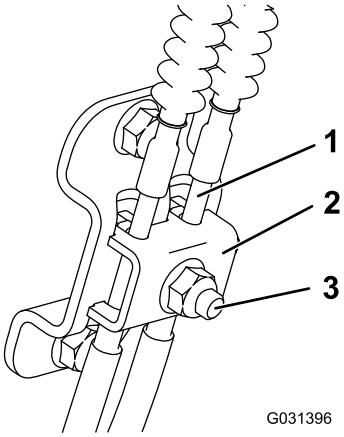

g031396

Figura 62

1. Cabo
2. Abraçadeira do cabo
3. Porca e parafuso

3. Puxe para baixo os cabos até ficarem esticados.

4. Aperte a porca.
5. Instale o depósito de combustível, o suporte cruzado e a proteção.

Manutenção das correias

Substituição da correia da plataforma do cortador

Intervalo de assistência: A cada 100 horas—Verifique a correia da plataforma do cortador.

Os sinais de uma correia desgastada incluem: ruído durante a rotação da correia, perda de eficácia da lâmina aquando do corte, extremidades desfiadas, marcas de queimaduras na correia e rachas. Substitua a correia da plataforma assim que notar algum destes sinais.

1. Desengate a tomada de força e aplique o travão de estacionamento.
2. Desligue o motor, retire a chave e espere até todas as partes em movimento pararem antes de sair da posição de funcionamento.
3. Retire os 4 parafusos de carroçaria e porcas que unem as 2 coberturas laterais às coberturas da correia (Figura 63).

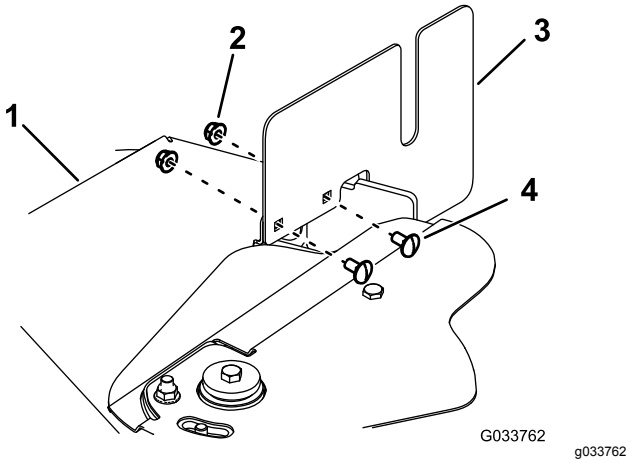

Figura 63

Cobertura do lado direito ilustrada

1. Cobertura da correia
2. Porca
3. Cobertura lateral
4. Parafuso de carroçaria

4. Retire o parafuso que une as 2 coberturas da correia (Figura 64).

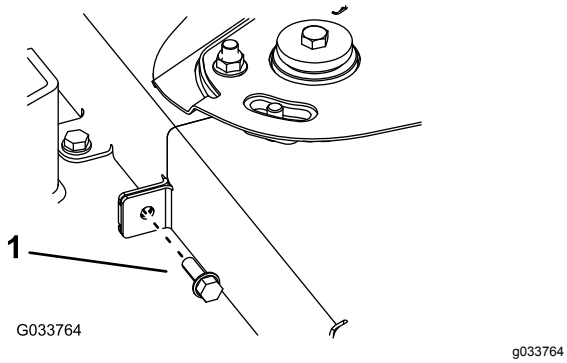

Figura 64

1. Parafuso

5. Retire os 6 parafusos que ligam as coberturas da correia à plataforma do cortador e faça deslizar as proteções da correia de debaixo da cobertura intermédia (Figura 65).

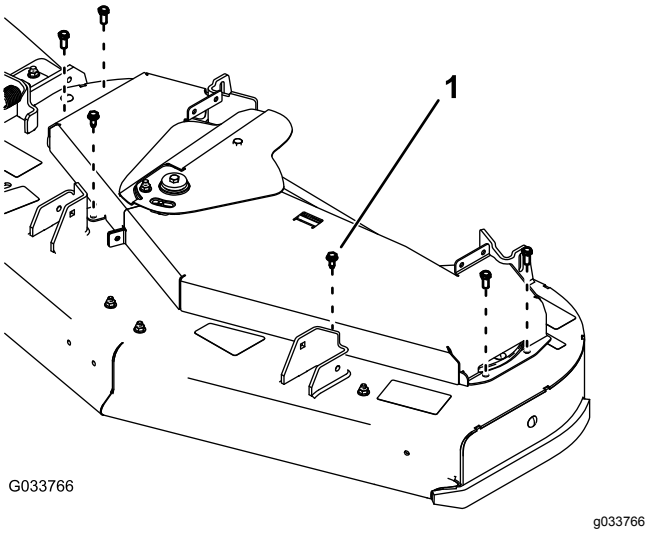

Figura 65

1. Parafuso

6. Retire a correia.
7. Instale a correia e passe-a, como se mostra na Figura 66.

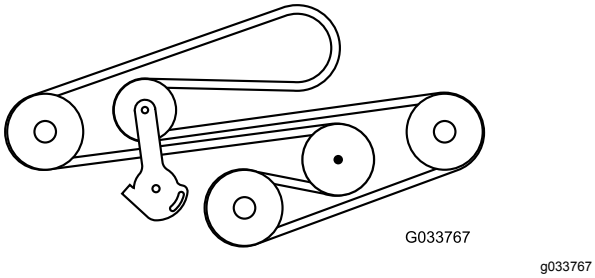

Figura 66

8. Instale as coberturas da correia utilizando 6 parafusos (Figura 65).
9. Instale o parafuso que une as 2 coberturas da correia (Figura 64).
10. Instale as 2 coberturas laterais nas coberturas da correia utilizando os 4 parafusos de carroçaria e 4 porcas (Figura 63).

Substituição da correia da transmissão

Intervalo de assistência: A cada 1000 horas—Substitua a correia da transmissão.

1. Retire o depósito do combustível; consulte Remoção do depósito de combustível (página 38).
2. Retire a tampa do reservatório hidráulico.
3. Localize os tampões de escoamento na parte inferior da transmissão e coloque um recipiente de escoamento debaixo do tampão (Figura 67).

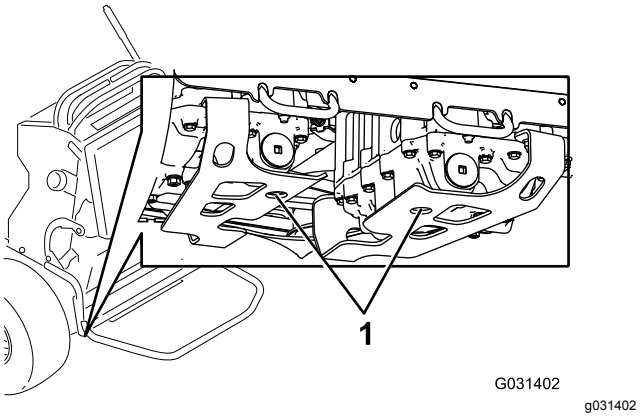

Figura 67

1. Tampão de escoamento

4. Deixe o fluido hidráulico drenar da máquina.
5. Retire o tubo hidráulico inferior (Figura 68).

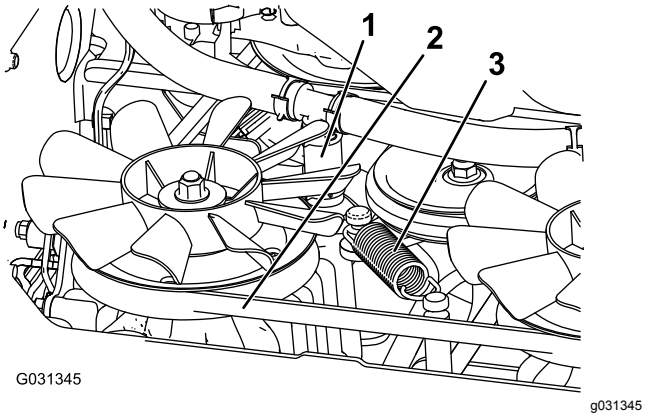

Figura 68

1. Tubo hidráulico inferior
2. Correia da transmissão
3. Mola de tensão

6. Remova o mola de tensão (Figura 68).

⚠ CUIDADO

A mola está sob tensão quando está instalada e pode causar ferimentos pessoais.

Use óculos de segurança e tenha cuidado quando retirar a mola.

7. Retire a correia da plataforma da embraiagem e da paragem da embraiagem (Figura 68).
8. Instale a nova correia.
9. Instale a mola de tensão e o tubo hidráulico inferior.
10. Instale os tampões de drenagem e aperte-os com 22 a 27 N·m.
11. Adicione fluido hidráulico até ao nível de enchimento.
12. Instale a tampa do reservatório hidráulico.
13. Coloque a máquina a trabalhar durante 10 minutos e verifique se o fluido hidráulico se encontra no nível correto.

Manutenção do sistema de controlo

Ajuste das alavancas de controlo de movimento

Se as alavancas de controlo do movimento não estiverem horizontalmente alinhadas, ajuste a alavanca de controlo de movimento do lado direito.

1. Desengate a tomada de força, desloque as alavancas de controlo do movimento para a posição de bloqueadas em ponto morto e aplique o travão de estacionamento.
2. Desligue o motor, retire a chave e espere até todas as partes em movimento pararem antes de sair da posição de funcionamento.
3. Empurre para baixo as alavancas de controlo do movimento, para fora da posição de BLOQUEIO EM PONTO MORTO (Figura 69).
4. Verifique se a alavanca de controlo de movimento do lado direito alinha horizontalmente com a alavanca de controlo de movimento do lado esquerdo (Figura 69).

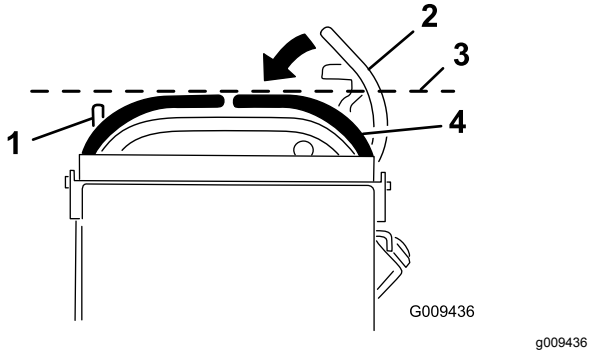

Figura 69

1. Alavanca esquerda de controlo de movimento
2. Alavanca de controlo de movimento do lado direito na posição de bloqueio em ponto morto
3. Verifique o alinhamento horizontal aqui
4. Alavanca direita de controlo de movimento

5. Para ajustar as alavancas de controlo de movimento na horizontal, tem de ajustar o excêntrico.
6. Retire a proteção da parte posterior da máquina.
7. Solte a porca que fixa o excêntrico (Figura 70).

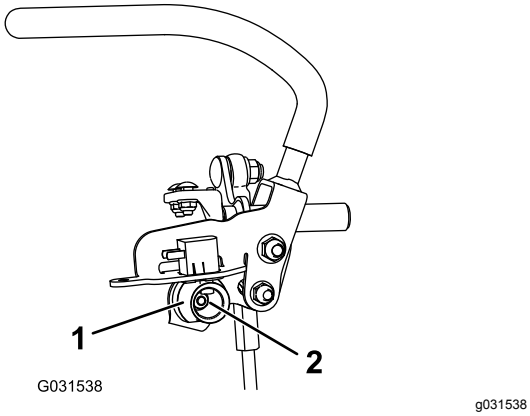

Figura 70

1. Excêntrico
2. Porca

8. Ajuste o excêntrico até ficar alinhado com a alavanca esquerda de controlo de movimento e aperte a porca do excêntrico.

   Nota: Mover o excêntrico no sentido dos ponteiros do relógio (na posição vertical) baixa o manípulo; mover o excêntrico no sentido oposto aos ponteiros do relógio (na posição vertical) levanta o manípulo.

   Importante: **Certifique-se de que a porção plana do excêntrico não fica acima da posição vertical (direita ou esquerda); caso contrário, pode danificar o interruptor.**

9. Repita os passos 3 a 8 para a alavanca de controlo do movimento esquerda.

Manutenção do sistema hidráulico

Especificações do sistema hidráulico

Tipo de fluido hidráulico: fluido hidráulico Toro® HYPR-OIL™ 500

Capacidade de fluido do sistema hidráulico: 4,7 litros

Importante: **Utilize o fluido especificado. Outros fluidos podem danificar o sistema.**

Verificação do fluido hidráulico

Intervalo de assistência: Após as pimeiras 8 horas
A cada 500 horas

Nota: Verifique o nível do fluido hidráulico quando o fluido está frio.

1. Coloque a máquina numa superfície plana.
2. Desengate a tomada de força (PTO) e desligue o motor.
3. Espere até que todas as peças em movimento parem e engate o travão de estacionamento, antes de sair da posição de operação.
4. Limpe a zona em redor da tampa e do tubo de enchimento do depósito hidráulico (Figura 71).

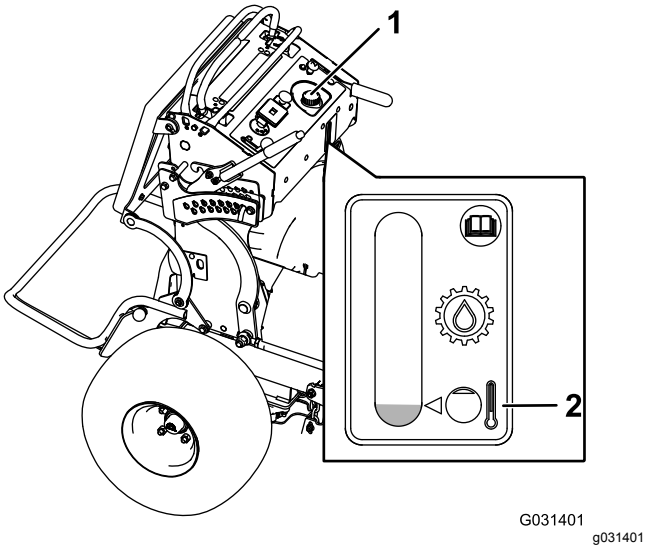

Figura 71

1. Tampa do depósito hidráulico
2. Nível de enchimento

5. Retire a tampa do tubo de enchimento (Figura 71).

Nota: Observe o interior para verificar o nível de óleo no reservatório.

6. Adicione fluido ao reservatório até que atinja o nível de enchimento.
7. Coloque a tampa no tubo de enchimento.

⚠ AVISO

O fluido hidráulico que sai sob pressão pode penetrar na pele e provocar lesões.

- **Se for derramado fluído para a pele, este deve ser removido cirurgicamente dentro de algumas horas por um médico que esteja familiarizado com este tipo de ferimento. Se este procedimento não for seguido, existe o risco de gangrena.**
- **Mantenha os seus corpo e mãos longe de fugas ou bicos que projetem fluido hidráulico sob pressão.**
- **Utilize um pedaço de cartão ou papel para detetar fugas do fluido hidráulico.**
- **Alivie com segurança toda a pressão do sistema hidráulico antes de executar qualquer trabalho neste sistema.**
- **Certifique-se de que todas as tubagens e mangueiras do fluido hidráulico se encontram bem apertadas e em bom estado de conservação antes de colocar o sistema sob pressão.**

Substituição do fluido hidráulico e dos filtros

Intervalo de assistência: Após as pimeiras 50 horas

A cada 500 horas/Anualmente (O que ocorrer primeiro)—Mude os filtros hidráulicos e o fluido hidráulico.

Substitua o fluido hidráulico mais frequentemente em condições severas ou num clima de operação quente. Contacte um representante de assistência autorizado para obter um kit hidráulico para substituir os filtros hidráulicos.

⚠ AVISO

O fluido hidráulico quente pode provocar queimaduras graves.

Deixe o fluido hidráulico arrefecer antes de realizar a manutenção do sistema hidráulico.

1. Pare a máquina numa superfície nivelada, desengate a PTO e engate o travão de estacionamento.
2. Desligue o motor, retire a chave, espere até todas as peça móveis pararem e só depois saia da posição de operação.
3. Retire o depósito do combustível; consulte Remoção do depósito de combustível (página 38).
4. Retire a tampa do reservatório hidráulico.
5. Localize o tampão de escoamento na parte inferior de cada transmissão e coloque um recipiente de escoamento debaixo dos tampões (Figura 72).

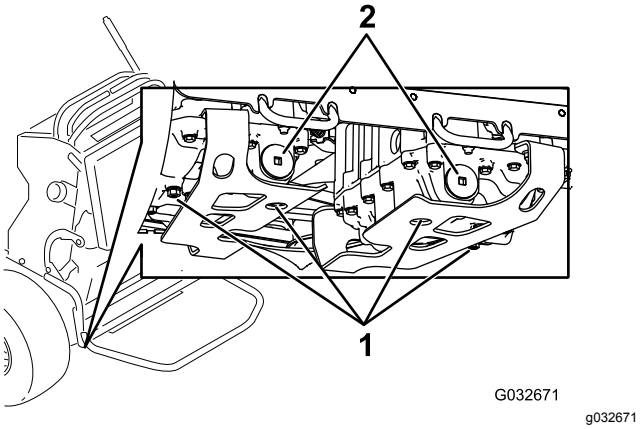

Figura 72

1. Tampão de escoamento 2. Filtro hidráulico

6. Retire os tampões de escoamento.
7. Deixe o fluido hidráulico drenar totalmente da máquina.

8. Retire o tampão do filtro hidráulico e o filtro de cada transmissão.
9. Instale os novos filtros hidráulicos com o lado da mola voltado para fora e instale os tampões do filtro.
10. Instale os tampões de drenagem e aperte-os com 22 a 27 N·m.
11. Desaperte o tampão de ventilação em cada transmissão para que fique solto e abane (Figura 73).

    Nota: Isto permite que o ar saia do sistema hidráulico à medida que adiciona fluido hidráulico.

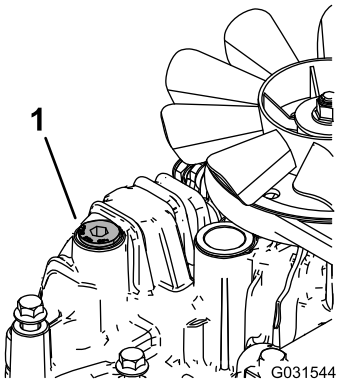

g031544

Figura 73

Transmissão esquerda ilustrada

1. Tampão de ventilação

12. Lentamente, adicione fluido ao depósito hidráulico até começar a sair por um dos tampões de ventilação.

    Importante: **Utilize o fluido especificado em Especificações do sistema hidráulico (página 50) ou equivalente. A utilização de outros fluidos poderá danificar o sistema.**

    Importante: **Monitorize o nível de fluido no depósito hidráulico para que não o encha demasiado.**
13. Aperte os tampões de escoamento.
14. Instale a tampa do depósito hidráulico.
15. Instale o depósito de combustível.
16. Ligue o motor e deixe funcionar a máquina durante dois minutos para eliminar o ar do sistema.
17. Desligue o motor e verifique se existem fugas.

    Nota: Se uma ou as duas rodas não andarem, consulte Purga do sistema hidráulico (página 52).

Purga do sistema hidráulico

O sistema de tração efetua a drenagem automaticamente, contudo, pode ser necessário efetuar a purga do sistema se o fluido for substituído ou após execução de qualquer tarefa no sistema.

1. Desengate a tomada de força e aplique o travão de estacionamento.
2. Desligue o motor e espere até que todas as peças em movimento parem antes de sair da posição de operação.
3. Eleve a parte posterior da máquina para cima de macacos a uma altura suficiente para levantar as rodas motrizes do solo.
4. Ligue o motor e mova o controlo do regulador para a frente para a posição de ralenti.

   Nota: Se a roda motriz não rodar, é possível ajudar na purga do sistema rodando cuidadosamente o pneu na direção frontal.
5. Verifique o nível do fluido hidráulico, à medida que desce adicione o fluido necessário para manter o nível adequado.
6. Repita este procedimento para a roda do lado oposto.

Manutenção da plataforma do cortador

Manutenção das lâminas de corte

Para assegurar uma qualidade de corte superior, mantenha as lâminas afiadas. Para uma afiação e substituição adequadas, pode optar por ter lâminas adicionais sempre à mão.

⚠ AVISO

Uma lâmina desgastada ou danificada pode partir-se, podendo levar à projeção de um fragmento contra o utilizador ou alguém que esteja por perto e provocar lesões graves ou até mesmo a morte.

- **Inspecione periodicamente se as lâminas apresentam sinais de desgaste ou danos.**
- **Substitua as lâminas gastas ou danificadas.**

Antes de inspecionar ou fazer a manutenção das lâminas

Pare o carro numa superfície nivelada, desengate as lâminas e aplique o travão de estacionamento. Rode a chave da ignição para a posição DESLIGAR. Retire a chave e desligue os fios das velas de ignição das respetivas velas.

Verificação das lâminas

Intervalo de assistência: Em todas as utilizações ou diariamente

1. Inspecione as extremidades de corte (Figura 74).
2. Se as extremidades não estiverem afiadas ou estiverem amolgadas, retire e afie a lâmina; consulte Afiação das lâminas (página 54).
3. Inspecione as lâminas, especialmente a área em curva.
4. Se verificar quaisquer fissuras, desgaste, ou a formação de ranhuras nesta área instale imediatamente uma lâmina nova (Figura 74).

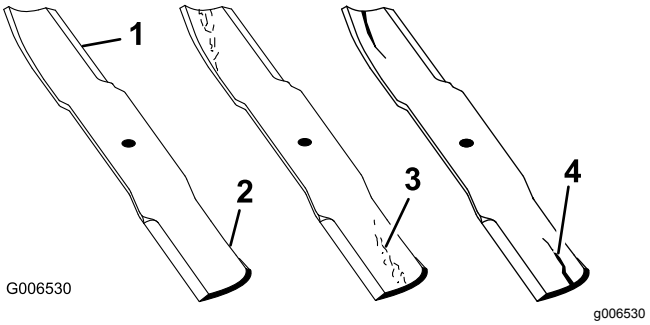

Figura 74

1. Extremidade de corte
2. Área curva
3. Formação de desgaste/ranhuras
4. Fissuras

Deteção de lâminas dobradas

1. Desengate a tomada de força, mova as alavancas de controlo de movimento para a posição de BLOQUEIO EM PONTO MORTO e engate o travão de estacionamento.
2. Desligue o motor, retire a chave e espere até todas as partes em movimento pararem antes de sair da posição de funcionamento.
3. Rode as lâminas até as suas extremidades se encontrarem viradas para a frente e para trás.
4. Meça desde uma superfície nivelada até à extremidade de corte, posição **A**, das lâminas (Figura 75).

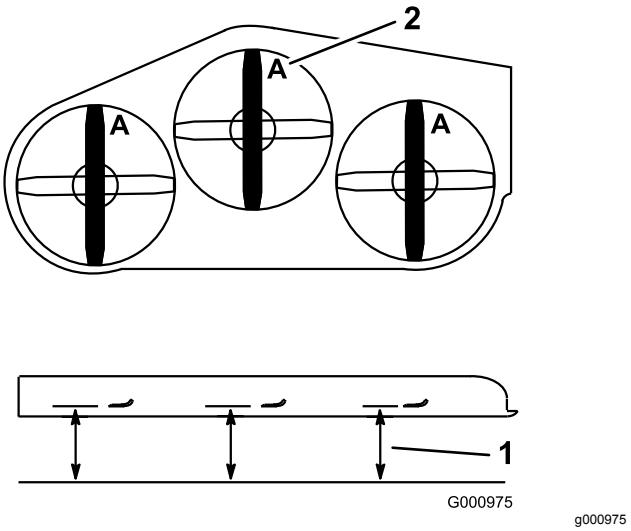

Figura 75

1. Meça aqui desde a lâmina até à superfície dura
2. Posição A

5. Rode as extremidades opostas das lâminas para a frente.
6. Meça desde uma superfície nivelada até à extremidade de corte das lâminas na mesma posição que no passo 4 acima.

Nota: A diferença entre as medidas obtidas nos passos 4 e 5 não pode ser superior a 3 mm.

Nota: Se a dimensão exceder os 3 mm, substitua a lâmina.

⚠ AVISO

Uma lâmina que esteja dobrada ou danificada pode partir-se e ferir gravemente ou matar o utilizador ou quem estiver nas imediações.

- **Substitua as lâminas gastas ou danificadas por lâminas novas.**
- **Não lime nem crie entalhes afiados nas extremidades ou superfícies da lâmina.**

Retiração das lâminas

Substitua as lâminas se estas atingirem um objeto sólido ou se se encontrarem desequilibradas ou deformadas. Para obter o máximo desempenho e a conformidade de segurança da máquina deverá utilizar sempre lâminas sobressalentes genuínas da Toro. A utilização de lâminas sobresselentes produzidas por outros fabricantes poderá resultar em não cumprimento com os padrões de segurança.

1. Agarre na extremidade da lâmina, utilizando um trapo ou uma luva grossa.
2. Retire a cavilha da lâmina, a anilha curva, e a lâmina do eixo (Figura 76).

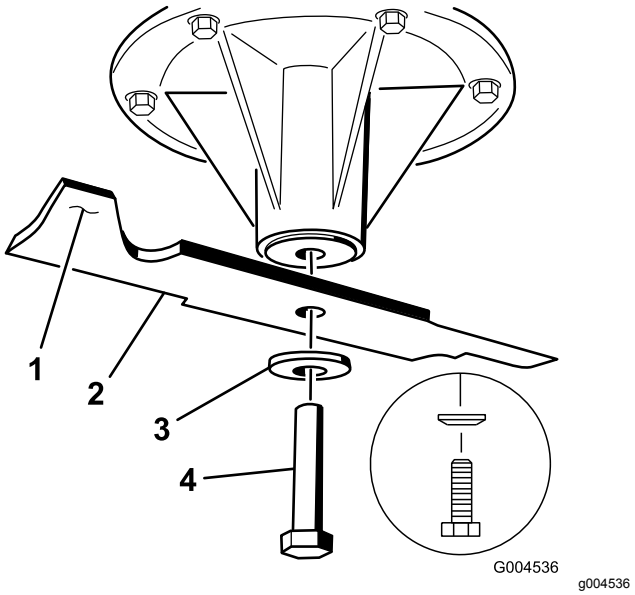

Figura 76

1. Área da aba da lâmina
2. Lâmina
3. Anilha curva
4. Parafuso da lâmina

Afiação das lâminas

1. Utilize uma lima para afiar aresta de corte em ambas as extremidades da lâmina (Figura 77).

   Nota: Mantenha o ângulo original.

   Nota: A lâmina manterá o equilíbrio se for retirada a mesma quantidade de material de ambas as extremidades de corte.

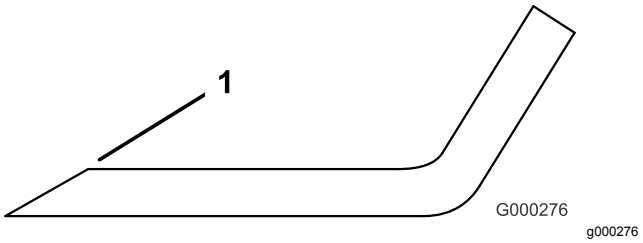

Figura 77

1. Afie de acordo com o ângulo original

2. Verifique o equilíbrio da lâmina colocando-a num equilibrador de lâminas (Figura 78).

   Nota: Se a lâmina ficar na posição horizontal é porque está equilibrada.

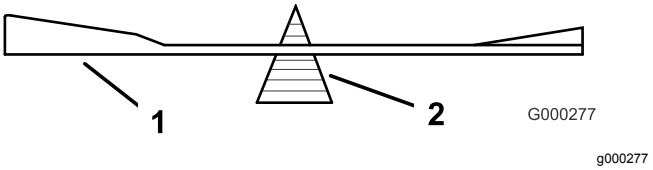

Figura 78

1. Lâmina
2. Equilibrador

3. Se lâmina não estiver equilibrada, lime algum metal da extremidade da aba apenas (Figura 76).
4. Repita este procedimento até a lâmina estar equilibrada.

Instalação das lâminas

1. Instale lâmina no eixo (Figura 79).

   Importante: **A parte curva da lâmina tem que estar virada para cima para o interior do cortador para se assegurar uma capacidade de corte adequada.**

2. Instale o disco de mola e o parafuso da lâmina (Figura 79).

   Nota: O cone do disco de mola deve ser montado virado para a cabeça do parafuso (Figura 79).

3. Aperte o parafuso da lâmina com uma força de 115 a 150 N·m.

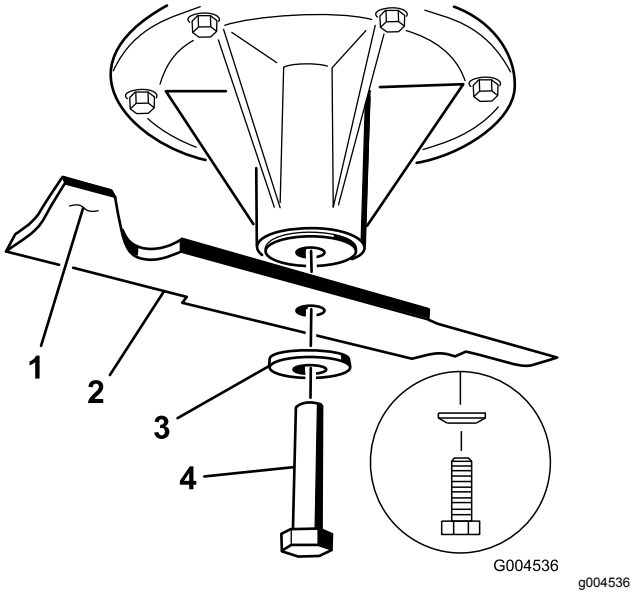

Figura 79

1. Área da aba da lâmina
2. Lâmina
3. Disco de mola
4. Parafuso da lâmina

Nivelação da plataforma do cortador

Preparação da máquina

Certifique-se de que a plataforma de corte se encontre nivelada antes de instalar o cortador ou quando verificar um corte não uniforme na relva.

Nivele a plataforma do cortador dos dois lados antes de ajustar a inclinação da parte da frente e da parte de trás.

1. Pare a máquina numa superfície nivelada, desengate a PTO e engate o travão de estacionamento.
2. Desligue o motor, retire a chave e desligue os fios das velas de ignição.
3. Verifique a pressão dos pneus nas duas rodas; consulte Verificação da pressão dos pneus (página 42).
4. Verifique a plataforma do cortador para ver se existem lâminas dobradas; remova e substitua todas as lâminas que estiverem dobradas; consulte Manutenção das lâminas de corte (página 53).
5. Desça o cortador até à posição da altura de corte de 76 mm.

Verificação da altura lado a lado da plataforma do cortador

1. Ajuste a pressão dos pneus traseiros.
2. Certifique-se de que as lâminas não estão empenadas; consulte Deteção de lâminas dobradas (página 53).
3. Posicione as lâminas de um lado para o outro.
4. Meça nas localizações **B** e **C** desde uma superfície nivelada até à aresta de corte das pontas das lâminas (Figura 80).

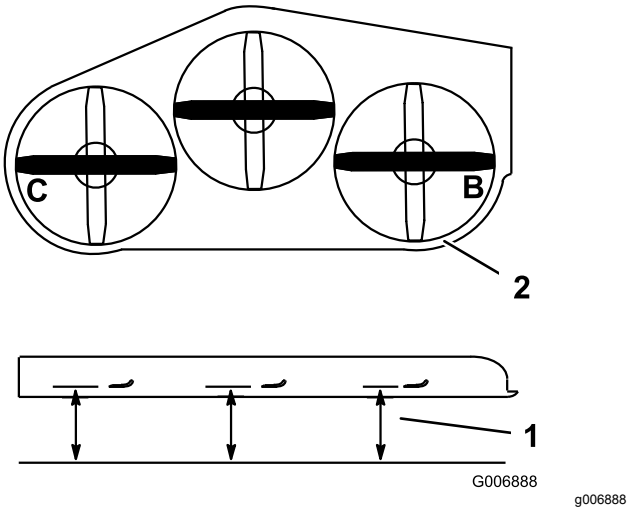

Figura 80

1. Medir desde uma superfície nivelada
2. Medir lâmina nos pontos **B** e **C**

5. A diferença entre as medidas obtidas em **B** e **C** não deve exceder 6 mm.

   Nota: Se não estiver correta, consulte Nivelação da plataforma do cortador na horizontal (página 55).

Nivelação da plataforma do cortador na horizontal

1. Desaperte a porca lateral e a porca de bloqueio nas forquilhas que quer ajustar (Figura 81).

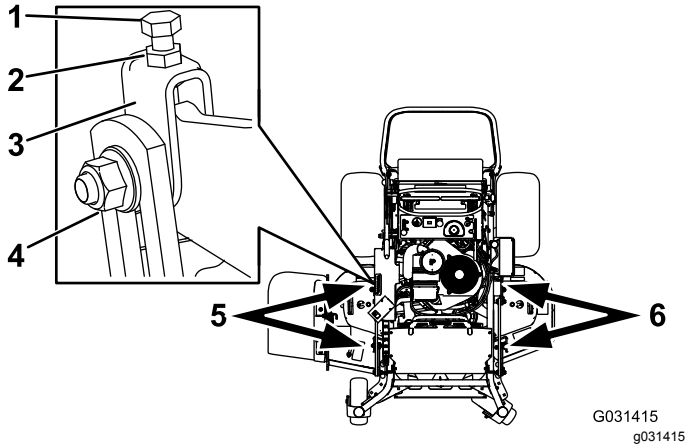

Figura 81

1. Parafuso superior
2. Porca de bloqueio
3. Forquilha
4. Porca lateral
5. Ajuste estas forquilhas para ajustar o lado direito da plataforma do cortador.
6. Ajuste estas forquilhas para ajustar o lado esquerdo da plataforma do cortador.

2. Rode o parafuso superior para ajustar a altura da plataforma do cortador (Figura 81).

   Nota: Rode os parafusos no sentido dos ponteiros do relógio para levantar a plataforma; rode no sentido contrário ao dos ponteiros do relógio para a baixar.

3. Aperte as porcas de bloqueio e os parafusos laterais.
4. Verifique a altura horizontal; consulte Verificação da altura lado a lado da plataforma do cortador (página 55).

Verificação da afinação da dianteira para a traseira da plataforma do cortador

1. Ajuste a pressão de ar nos pneus traseiros de acordo com as especificações corretas.
2. Posicione uma lâmina da parte dianteira para a traseira. Meça nas localizações **A** e **B** desde uma superfície nivelada até à aresta de corte das pontas das lâminas (Figura 82).

   Nota: A lâmina do cortador deve estar 6 mm mais baixa na dianteira em **A** do que na traseira em **B**.

3. Rode as lâminas e repita para as outras lâminas.

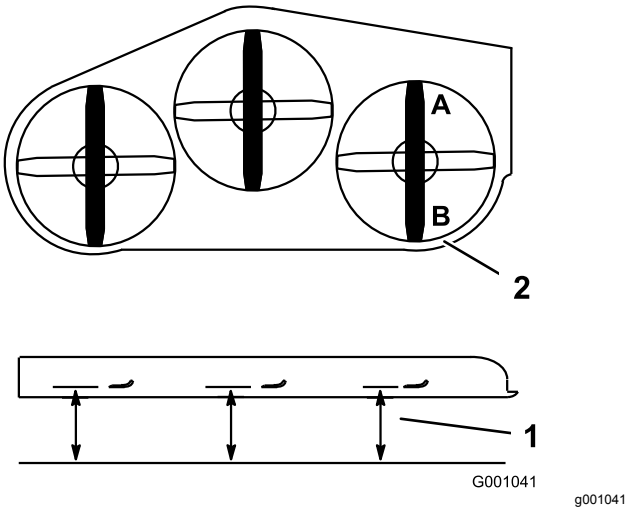

Figura 82

1. Medir lâmina nos pontos **A** e **B**
2. Medir desde uma superfície nivelada

4. Se a afinação da zona dianteira para a traseira não estiver correta, consulte Nivelação da plataforma do cortador da dianteira para a traseira (página 56).

Nivelação da plataforma do cortador da dianteira para a traseira

1. Desaperte a porca de bloqueio e o parafuso lateral nas forquilhas que quer ajustar (Figura 83).

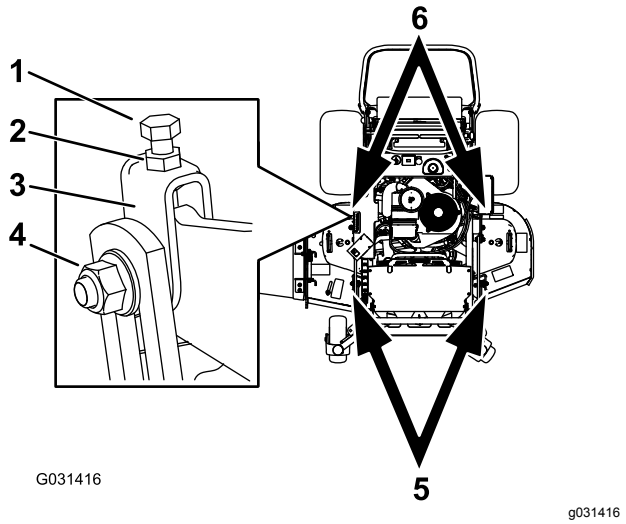

Figura 83

1. Parafuso superior
2. Porca de bloqueio
3. Forquilha
4. Porca lateral
5. Ajuste estas forquilhas para ajustar o lado dianteiro da plataforma do cortador.
6. Ajuste estas forquilhas para ajustar o lado traseiro da plataforma do cortador.

2. Rode o parafuso superior para ajustar a altura da plataforma do cortador (Figura 83).

   Nota: Rode o parafuso no sentido dos ponteiros do relógio para levantar a plataforma; rode no sentido contrário ao dos ponteiros do relógio para a baixar.

3. Aperte as porcas de bloqueio e os parafusos laterais.
4. Verifique a afinação da zona dianteira para a traseira; consulte Verificação da afinação da dianteira para a traseira da plataforma do cortador (página 56).

Alinhamento da altura de corte

1. Verifique a pressão dos pneus traseiros.
2. Defina a altura de corte para a posição de 76 mm; consulte Ajuste da altura de corte (página 26).
3. Com a máquina numa superfície nivelada, posicione 1 lâmina da parte dianteira para a traseira.
4. Medir em **A** e desde a superfície nivelada até à aresta de corte das pontas das lâminas (Figura 84).

   Nota: A medida obtida deve ser 76 mm.

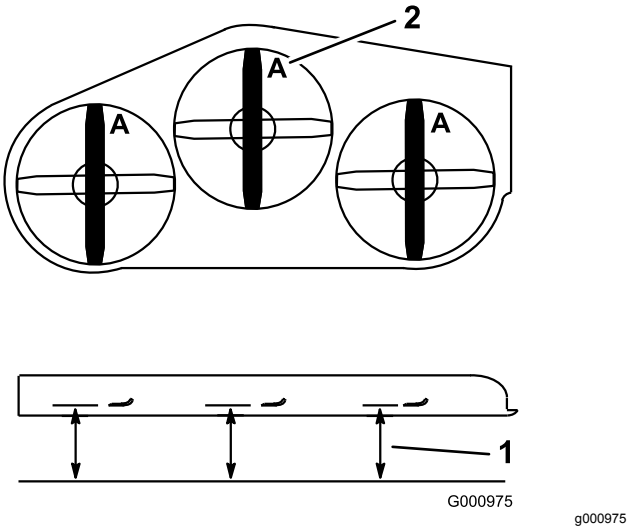

Figura 84

1. Medir desde uma superfície nivelada
2. Medir a lâmina no ponto **A**

5. Se a medição não estiver correta, localize as 2 forquilhas dianteiras na máquina (Figura 83).
6. Desaperte o parafuso lateral e a porca de bloqueio das forquilhas.
7. Ajuste o parafuso superior das forquilhas até que as pontas da lâmina correspondam 76 mm.
8. Aperte as porcas de bloqueio e os parafusos laterais.

Ajuste da mola de elevação da plataforma

Nota: Ajustar a mola de elevação da plataforma altera o quanto a plataforma flutua e que esforço exige para levantar a plataforma ao utilizar a pega de altura de corte.

1. Eleve a alavanca de elevação da plataforma e bloqueie na posição de TRANSPORTE.
2. Verifique o comprimento entre a porca da mola e o lado traseiro do suporte de montagem soldado (Figura 85).
3. Certifique-se de que o comprimento se encontra entre 47 e 50 mm (Figura 85).
4. Se for necessário, ajuste a distância ao ajustar o parafuso na dianteira do suporte de montagem (Figura 85).

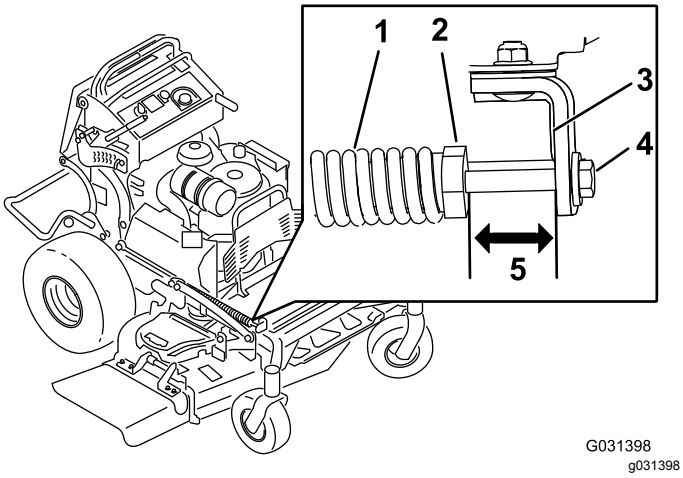

Figura 85

1. Mola de elevação da plataforma
2. Porca da mola
3. Lado traseiro do suporte de montagem
4. Parafuso de ajuste
5. O comprimento encontra-se entre 47 e 50 mm.

5. Repita este procedimento para a mola de elevação da plataforma oposta.

Substituição do defletor de relva

⚠ AVISO

Uma abertura de descarga sem proteção pode fazer com que a máquina projete objetos na direção do utilizador ou outras pessoas e provocar ferimentos graves. Além disso, há o risco de contacto com a lâmina.

Não utilize a máquina a não ser que monte uma placa de cobertura, uma placa de "mulch", um defletor de relva ou um saco de recolha.

1. Retire a porca de bloqueio, o parafuso, a mola e o espaçador que fixam o defletor aos apoios de articulação (Figura 86).

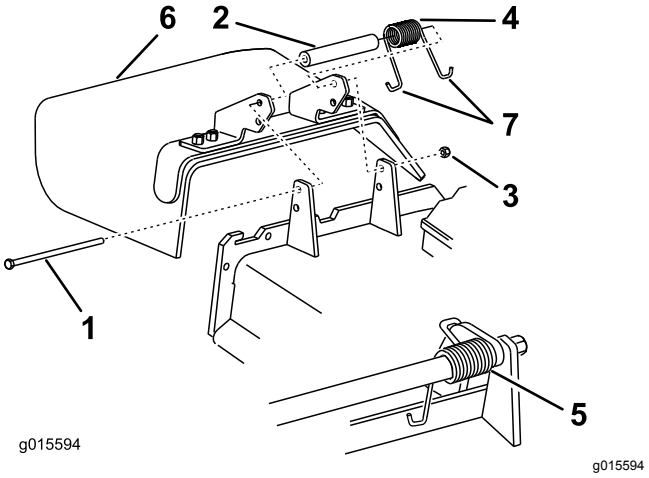

Figura 86

1. Parafuso
2. Espaçador
3. Porca de bloqueio
4. Mola
5. Mola (instalada)
6. Defletor de relva
7. Extremidade em **J** da mola

2. Se o defletor de relva estiver danificado ou gasto, retire-o.
3. Coloque o espaçador e a mola no defletor de relva.
4. Coloque uma extremidade em **J**-por detrás da extremidade da plataforma.

   Nota: Certifique-se de que está instalada uma extremidade em **J** por detrás da extremidade da plataforma antes de colocar o parafuso como se mostra na Figura 86.
5. Coloque o parafuso e a porca.
6. Coloque uma extremidade em gancho **J** da mola em torno do defletor de relva (Figura 86).

   Importante: **O defletor de relva tem de poder rodar. Suba o defletor para a posição de totalmente aberto e certifique-se de que roda na posição de totalmente para baixo.**

Limpeza

Limpeza debaixo do cortador

Intervalo de assistência: Em todas as utilizações ou diariamente

Retire a relva acumulada sob o cortador diariamente.

1. Desengate a tomada de força, desloque as alavancas de controlo do movimento para a POSIÇÃO DE BLOQUEIO EM PONTO MORTO e aplique o travão de estacionamento.
2. Desligue o motor, retire a chave e espere até todas as partes em movimento pararem antes de sair da posição de funcionamento.
3. Levante a frente da máquina e utilize apoios para suportar o cortador.

Eliminação do lixo

O óleo do motor, as baterias, o fluido hidráulico e o líquido de arrefecimento do motor são substâncias que poluem o ambiente. Elimine estes produtos de acordo com os regulamentos estaduais e locais.

Armazenamento

Limpeza e armazenamento

1. Desengate a tomada de força (PTO), engate o travão de estacionamento, rode a chave da ignição para a posição Desligar e retire a chave.
2. Retire as aparas de relva, sujidade e fuligem das partes exteriores da máquina, especialmente do motor.

   Importante: **Pode lavar a máquina com água e um detergente suave. Não lave a máquina com sistemas de lavagem de pressão. Evite a utilização excessiva de água, especialmente próximo do sistema de transmissão e do motor. A lavagem de pressão pode forçar a introdução de sujidade e água em peças vitais, tais como rolamentos do eixo e interruptores elétricos.**
3. Limpe todos os vestígios de sujidade da parte exterior das aletas da cabeça do cilindro e da saída de ar.
4. Verifique o travão; consulte Verificação do travão de estacionamento (página 46).
5. Efetue a manutenção do filtro de ar; consulte Manutenção do filtro de ar (página 32).
6. Lubrifique a máquina; consulte Lubrificação (página 30)
7. Substitua o óleo do motor; consulte Mudança do óleo do motor (página 34).
8. Verifique a pressão dos pneus; consulte Verificação da pressão dos pneus (página 42).
9. Para um armazenamento mais prolongado, faça o seguinte:
   A. Adicione ao depósito um estabilizador/condicionador de combustível.
   B. Ligue o motor para distribuir o combustível condicionado pelo sistema de combustível (5 minutos).
   C. Desligue o motor, deixe arrefecer e drene o depósito de combustível; consulte Drenagem do depósito de combustível (página 37), ou deixe o motor a trabalhar até parar.
   D. Volte a ligar o motor e deixe-o trabalhar até parar. Repita, abrindo o ar, até o motor não ligar mais.
   E. O combustível deverá ser eliminado de forma adequada. Recicle de acordo com as normas locais.

      Nota: Não guarde gasolina com estabilizador/condicionador durante mais de 90 dias.

10. Retire a(s) vela(s) da ignição e verifique o seu estado; consulte Manutenção da vela de ignição (página 35). Depois de retirar a(s) vela(s) de ignição do motor, coloque duas colheres de óleo nos orifícios das velas. Agora, utilize o arranque elétrico para fazer girar o motor e distribuir o óleo pelo interior do cilindro. Instale a(s) vela(s) de ignição. Não coloque os cabos nas velas de ignição.
11. Verifique e aperte todos os pernos, porcas e parafusos. Repare ou substitua qualquer peça danificada ou com defeito.
12. Pinte todas as superfícies de metal arranhadas ou descascadas. O serviço de pintura é disponibilizado pelo representante de assistência autorizado.
13. Guarde a máquina numa garagem ou armazém limpo e seco. Retire a chave do interruptor de ignição e guarde-a num local específico. Tape a máquina para a proteger e mantê-la limpa.

Resolução de problemas

Problema	Causa possível	Acção correctiva
O motor não arranca, o arranque é difícil ou não fica a trabalhar.	1. O depósito de combustível está vazio ou a válvula de corte está fechada.	1. Encha o depósito com combustível e abra a válvula
	2. O ar não está ligado.	2. Desloque a alavanca para a posição da ENTRADA DE AR.
	3. Um fio da vela de ignição está solto ou desligado.	3. Instale o fio na vela de ignição.
	4. A vela de ignição está corroída, danificada ou a folga está incorreta.	4. Instale uma vela de ignição nova, com as devidas folgas.
	5. O filtro de ar está sujo.	5. Efetue a manutenção do elemento do filtro de ar.
	6. Sujidade no filtro de combustível.	6. Substitua o filtro de combustível.
	7. O sistema de combustível tem sujidade, água ou combustível muito antigo.	7. Contacte um representante de assistência autorizado.
	8. A folga entre os interruptores de segurança não está correta.	8. Contacte um representante de assistência autorizado.
O motor perde potência.	1. A carga no motor é excessiva.	1. Reduza a velocidade no solo.
	2. O filtro de ar está sujo.	2. Efetue a manutenção do elemento do filtro de ar.
	3. O nível de óleo no cárter está baixo.	3. Adicione óleo ao cárter.
	4. As aletas de refrigeração e as passagens de ar na parte inferior do revestimento da turbina do motor estão obstruídas.	4. Retire a obstrução das aletas de refrigeração e das passagens de ar.
	5. A vela de ignição está corroída, danificada ou a folga está incorreta.	5. Instale uma vela de ignição nova, com as devidas folgas.
	6. O orifício de ventilação no tampão do depósito de combustível está obstruído.	6. Limpe ou substitua o tampão do depósito de combustível.
	7. Sujidade no filtro de combustível.	7. Substitua o filtro de combustível.
	8. O sistema de combustível tem sujidade, água ou combustível muito antigo.	8. Contacte um representante de assistência autorizado.
Sobreaquecimento do motor.	1. Carga do motor é excessiva.	1. Reduza a velocidade no solo.
	2. O nível de óleo no cárter está baixo.	2. Adicione óleo ao cárter.
	3. Aletas de refrigeração e as passagens de ar na parte inferior do revestimento da turbina do motor estão obstruídas.	3. Retire a obstrução das aletas de refrigeração e das passagens de ar.
A máquina não anda.	1. O nível do reservatório do fluido hidráulico está baixo.	1. Adicione fluido hidráulico ao reservatório.
	2. Ar no sistema hidráulico.	2. Purgue o ar do sistema hidráulico.
	3. A correia de acionamento da bomba patina.	3. Substitua a correia.
	4. Falta uma mola na correia de acionamento da bomba.	4. Substitua a mola.
	5. As válvulas de derivação da bomba estão abertas.	5. Aperte as válvulas de distribuição. Aperte-as com uma força de 12 a 15 N·m.

Problema	Causa possível	Acção correctiva
Há uma vibração anormal.	1. Lâmina(s) de corte está/estão dobrada(s) ou desequilibrada(s). 2. O parafuso de montagem da lâmina está solto. 3. Os parafusos de montagem do motor estão soltos. 4. Uma polia do motor, polia intermédia ou polia das lâminas está solta. 5. Uma polia do motor está danificada. 6. O eixo da lâmina está empenado.	1. Instale lâmina(s) de corte nova(s). 2. Aperte o parafuso de montagem da lâmina. 3. Aperte os parafusos de montagem do motor. 4. Aperte a polia adequada. 5. Contacte um representante de assistência autorizado. 6. Contacte um serviço de assistência autorizado
A altura de corte não é uniforme.	1. A(s) lâmina(s) não está(ão) afiada(s). 2. Lâmina(s) de corte está/estão dobrado(s). 3. A plataforma do cortador não está nivelada. 4. A afinação da plataforma do cortador está incorreta. 5. A parte de baixo do cortador está suja. 6. A pressão dos pneus não está correta. 7. O eixo da lâmina está empenado.	1. Afie a(s) lâmina(s). 2. Instale lâmina(s) de corte nova(s). 3. Nivele a posição lado a lado da plataforma do cortador. 4. Ajuste a afinação da zona dianteira para a traseira. 5. Limpe a parte de baixo da plataforma do cortador. 6. Ajuste a pressão dos pneus. 7. Contacte um representante de assistência autorizado.
As lâminas não rodam.	1. Uma correia de transmissão da bomba está gasta, larga ou partida. 2. Uma correia de acionamento da bomba está fora da polia. 3. Uma correia da plataforma do cortador está gasta, larga ou partida. 4. Uma correia da plataforma do cortador está fora da polia. 5. Uma mola intermédia está partida ou em falta. 6. A embraiagem elétrica está mal ajustada. 7. Cabo ou conector da embraiagem danificados. 8. A embraiagem elétrica está danificada. 9. O sistema de bloqueio de segurança impede a rotação da lâmina. 10. O interruptor de controlo da lâmina (PTO) está avariado.	1. Verifique a tensão da correia. 2. Monte a correia de transmissão e verifique se os eixos de ajuste e as guias da correia estão na posição correta. 3. Monte correia de plataforma nova. 4. Monte a polia da plataforma e verifique se a roda intermédia, a mola intermédia e o braço estão na posição correta e funcionam devidamente. 5. Substitua a mola. 6. Ajuste a folga da embraiagem. 7. Contacte um representante de assistência autorizado. 8. Contacte um representante de assistência autorizado. 9. Contacte um representante de assistência autorizado. 10. Contacte um representante de assistência autorizado.

Problema	Causa possível	Acção correctiva
A embraiagem não engata.	1. O fusível está queimado.	1. Substitua o fusível. Verifique a resistência da bobina, a carga da bateria, o sistema de carga e as ligações e substitua os componentes, se necessário.
	2. Existe fornecimento de baixa tensão para a embraiagem.	2. Verifique a resistência da bobina, a carga da bateria, o sistema de carga e as ligações e substitua as peças, se necessário.
	3. A bobina está danificada.	3. Substitua a embraiagem.
	4. Existe um fornecimento de corrente inadequado.	4. Repare ou substitua o fio da embraiagem ou o sistema elétrico. Limpe os contactos do conector.
	5. A folga de ar entre o disco/armadura é demasiada.	5. Retire o calço ou substitua a embraiagem.

Esquemas

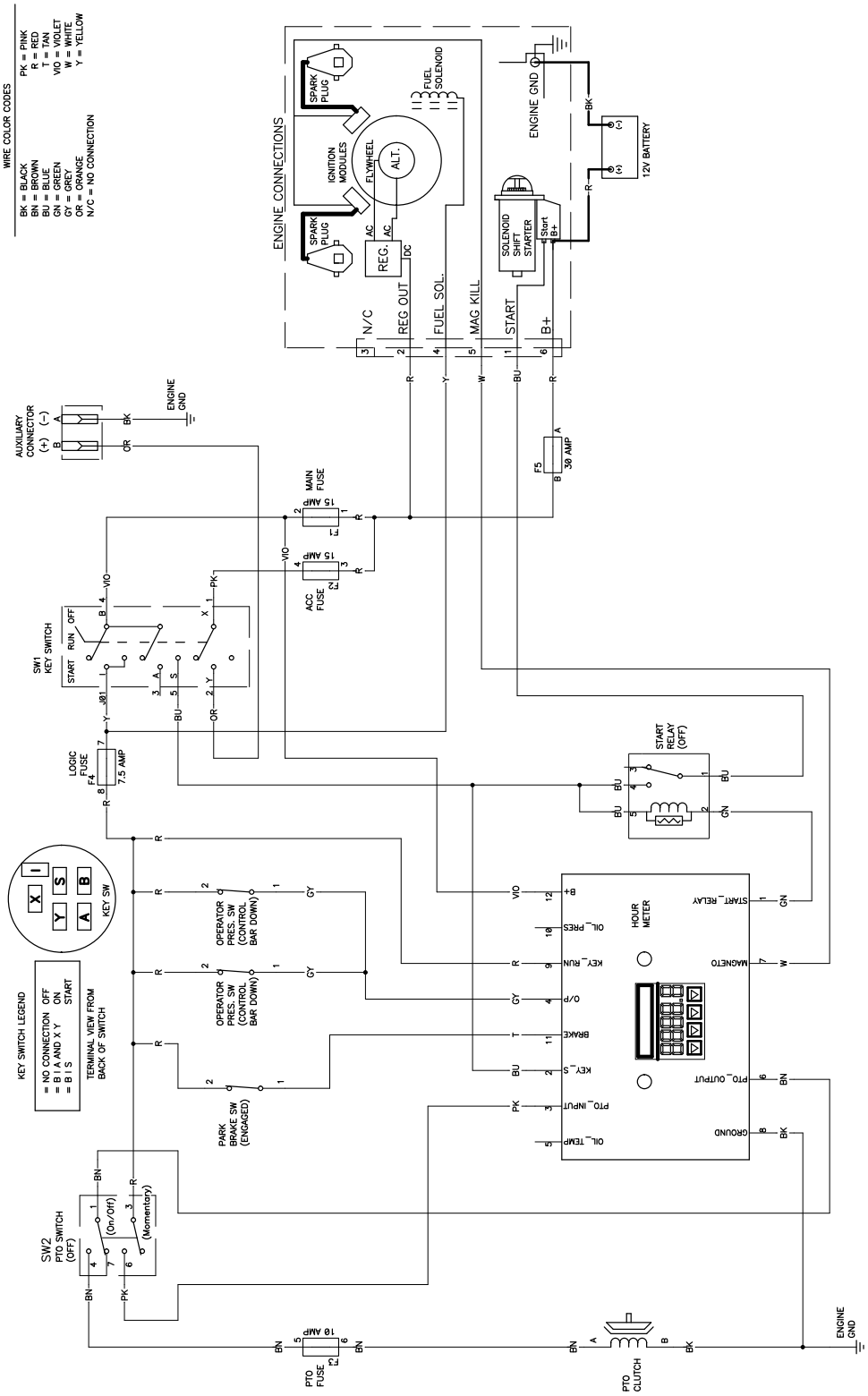

g233852

Esquema elétrico (Rev. A)

Notas:

Notas:

Lista de distribuidores internacionais

Distribuidor:	País:	Telefone:	Distribuidor:	País:	Telefone:
Agrolanc Kft	Hungria	36 27 539 640	Maquiver S.A.	Colômbia	57 1 236 4079
Asian American Industrial (AAI)	Hong Kong	852 2497 7804	Maruyama Mfg. Co. Inc.	Japão	81 3 3252 2285
B-Ray Corporation	Coreia	82 32 551 2076	Mountfield a.s.	República Checa	420 255 704 220
Brisa Goods LLC	México	1 210 495 2417	Mountfield a.s.	Eslováquia	420 255 704 220
Casco Sales Company	Porto Rico	787 788 8383	Munditol S.A.	Argentina	54 11 4 821 9999
Ceres S.A.	Costa Rica	506 239 1138	Norma Garden	Rússia	7 495 411 61 20
CSSC Turf Equipment (pvt) Ltd.	Sri Lanka	94 11 2746100	Oslinger Turf Equipment SA	Equador	593 4 239 6970
Cyril Johnston & Co.	Irlanda do Norte	44 2890 813 121	Oy Hako Ground and Garden Ab	Finlândia	358 987 00733
Cyril Johnston & Co.	República da Irlanda	44 2890 813 121	Parkland Products Ltd.	Nova Zelândia	64 3 34 93760
Fat Dragon	China	886 10 80841322	Perfetto	Polónia	48 61 8 208 416
Femco S.A.	Guatemala	502 442 3277	Pratoverde SRL.	Itália	39 049 9128 128
FIVEMANS New-Tech Co., Ltd	China	86-10-6381 6136	Prochaska & Cie	Áustria	43 1 278 5100
ForGarder OU	Estónia	372 384 6060	RT Cohen 2004 Ltd.	Israel	972 986 17979
G.Y.K. Company Ltd.	Japão	81 726 325 861	Riversa	Espanha	34 9 52 83 7500
Geomechaniki of Athens	Grécia	30 10 935 0054	Lely Turfcare	Dinamarca	45 66 109 200
Golf international Turizm	Turquia	90 216 336 5993	Lely (U.K.) Limited	Reino Unido	44 1480 226 800
Hako Ground and Garden	Suécia	46 35 10 0000	Solvert S.A.S.	França	33 1 30 81 77 00
Hako Ground and Garden	Noruega	47 22 90 7760	Spyros Stavrinides Limited	Chipre	357 22 434131
Hayter Limited (U.K.)	Reino Unido	44 1279 723 444	Surge Systems India Limited	Índia	91 1 292299901
Hydroturf Int. Co Dubai	Emirados Árabes Unidos	97 14 347 9479	T-Markt Logistics Ltd.	Hungria	36 26 525 500
Hydroturf Egypt LLC	Egito	202 519 4308	Toro Australia	Austrália	61 3 9580 7355
Irrimac	Portugal	351 21 238 8260	Toro Europe NV	Bélgica	32 14 562 960
Irrigation Products Int'l Pvt Ltd.	Índia	0091 44 2449 4387	Valtech	Marrocos	212 5 3766 3636
Jean Heybroek b.v.	Holanda	31 30 639 4611	Victus Emak	Polónia	48 61 823 8369

Aviso de privacidade europeu

As informações recolhidas pela Toro
A Toro Warranty Company (Toro) respeita a sua privacidade. Para processar a sua reclamação da garantia e para o contactar em caso de recolha de produtos, pedimos que partilhe determinadas informações pessoais connosco, seja diretamente ou através da empresa Toro ou do seu representante Toro local.

O sistema de garantia Toro está alojado em servidores que se encontram nos Estados Unidos onde a lei da privacidade pode não providenciar a mesma proteção que se aplica no seu país.

AO PARTILHAR AS SUAS INFORMAÇÕES PESSOAIS CONNOSCO, ESTÁ A AUTORIZAR O PROCESSAMENTO DAS MESMAS CONFORME DESCRITO NESTE AVISO DE PRIVACIDADE.

A forma como a Toro utiliza as informações
A Toro pode utilizar as suas informações pessoais para processar reclamações ao abrigo da garantia, para o contactar em caso de recolha de produtos e para qualquer outro fim que indicarmos. A Toro pode partilhar as suas informações com afiliadas da Toro, representantes ou outros parceiros de negócios da Toro relativamente a qualquer uma destas atividades. Não vendemos as suas informações pessoais a qualquer outra empresa. Reservamo-nos o direito de revelar informações pessoais para cumprir as leis aplicáveis e pedidos das autoridades devidas, para operar os nossos sistemas devidamente ou para a nossa própria proteção ou de outros utilizadores.

Retenção das suas informações pessoais
Iremos manter as suas informações pessoais enquanto necessitarmos delas para os fins para os quais foram originalmente recolhidas ou para outros fins legítimos (como, por exemplo, cumprimento de regulamentação), ou conforme exigido pela lei aplicável.

O compromisso da Toro com a segurança das suas informações pessoais
Tomamos as precauções razoáveis para proteger a segurança das suas informações pessoais. Tomamos também medidas para manter as informações pessoais atualizadas e corretas.

Aceder e corrigir as suas informações pessoais
Se pretender rever ou corrigir as suas informações pessoais, contacte-nos através do endereço de e-mail legal@toro.com.

Lei australiana de proteção dos consumidores

Os clientes australianos encontrarão informações relacionadas com a lei australiana relativa à proteção dos consumidores no interior da caixa ou no seu representante Toro local.

A Garantia da Toro

Equipamento para profissionais paisagísticos

Condições e produtos abrangidos

The Toro Company e a sua afiliada, Toro Warranty Company, no seguimento de um acordo celebrado entre ambas, comprometem-se perante o comprador original a reparar os produtos Toro indicados, se houver defeitos de materiais ou de fabrico.

Os períodos de tempo a seguir aplicam-se a partir da data de compra

Produtos	Período da garantia
Cortadores com operador apeado	
Cortadores de 53 cm – Utilização residencial[1]	2 anos
Cortadores de 53 cm – Utilização comercial	1 ano
Cortadores de 76 cm – Utilização residencial[1]	2 anos
Cortadores de 76 cm – Utilização comercial	1 ano
Cortadores de relva de tamanho médio com operador apeado	2 anos
• Motor	2 anos[2]
Cortadores GrandStand®	5 anos ou 1200 horas[3]
• Motor	2 anos
Cortadores de relva Z Master® série 2000	4 anos ou 500 horas[3]
• Motor	2 anos[2]
Cortadores de relva Z Master® série 3000	5 anos ou 1200 horas[3]
• Motor	2 anos[2]
Cortadores de relva Z Master® série 5000 e 6000	5 anos ou 1200 horas[3]
• Motor	2 anos[2]
Cortadores de relva Z Master® série 7000	5 anos ou 1200 horas[3]
• Motor	2 anos[2]
Todos os cortadores	
• Bateria	2 anos
• Acessórios	2 anos

[1]Utilização residencial significa a utilização do produto em sua casa. A utilização em mais do que um local é considerada utilização comercial, aplicando-se assim a garantia comercial.

[2]Alguns motores usados nos Produtos Toro LCE são garantidos pelo fabricante do motor.

[3]O que ocorrer primeiro.

Esta garantia inclui o custo de peças e mão-de-obra, mas o comprador tem de pagar os custos de transporte.

Instruções para a obtenção de um serviço de garantia

Se pensa que o seu Produto Toro tem algum defeito de materiais ou de fabrico, siga este procedimento:

1. Contacte o vendedor para que trate da reparação do produto. Se, por qualquer motivo, não conseguir contactar o vendedor, pode ligar para qualquer distribuidor autorizado Toro para combinar a reparação.
2. Leve o produto e a respetiva prova de compra (recibo) ao representante de assistência.
3. Se, por qualquer motivo, não ficar satisfeito com a análise ou a assistência prestada pelo representante de assistência, contacte-nos em:

   Toro Warranty Company
   8111 Lyndale Avenue South
   Bloomington, MN 55420-1196
   001-952-948-4707

   Consulte a lista de distribuidores em anexo.

Responsabilidades do proprietário

É preciso fazer manutenção do Produto Toro seguindo os procedimentos de manutenção descritos no *Manual do utilizador*. Os custos dessa manutenção de rotina, quer seja feita por um representante de assistência ou por si, são todos da sua responsabilidade.

Itens e condições não abrangidos

Não existe outra garantia expressa exceto para a cobertura do sistema especial de emissões e cobertura de garantia do motor em alguns produtos. Esta garantia expressa não abrange o seguinte:

- O custo do serviço de manutenção regular ou de peças como filtros, combustível, lubrificantes, mudanças de óleo, velas, filtros de ar, afiamento de lâminas ou lâminas desgastadas, ajustes de cabos/ligações ou ajustes de travão e embraiagem
- Componentes que falham devido a desgaste normal
- Qualquer peça ou produto que tenha sido alterado ou usado indevidamente ou negligenciado ou que necessite de substituição ou reparação devido a acidentes ou falta de manutenção adequada
- Encargos de recolha e entrega
- As reparações ou tentativas de reparação por pessoa alheia a um representante de assistência autorizado Toro
- As reparações necessárias devido a não cumprir o procedimento de combustível recomendado (consulte o *Manual do utilizador* para mais informações)
  - Remover contaminantes do sistema de combustível não está abrangido
  - A utilização de combustível velho (com mais de um mês) ou combustível que contenha mais de 10% de etanol ou mais de 15% de MTBE
  - A não drenagem do sistema de combustível antes de qualquer período de não utilização superior a um mês

Condições gerais

O comprador está coberto pelas leis nacionais de cada país. Os direitos do comprador abrangidos por estas leis não são limitados por esta garantia.