FORM NO. 3321–373

TORO®

CCR POWERLITE®

Snowthrower

Model No. 38170 – 9900001 & Up
Model No. 38175 – 9900001 & Up

CCR POWERLITE®

Déneigeuse

Modèle No. 38170 – 9900001 et suivants
Modèle No. 38175 – 9900001 et suivants

Operator’s Manual
Manuel de l’utilisateur

WARNING:

The engine exhaust from this product contains chemicals known to the State of California to cause cancer, birth defects, or other reproductive harm.

ATTENTION

Les gaz d’échappement de cette machine contiennent des produits chimiques reconnus par l’Etat de Californie comme étant cancérigènes, responsables de malformations congénitales et dangereux pour l’appareil reproducteur.

Figures

1

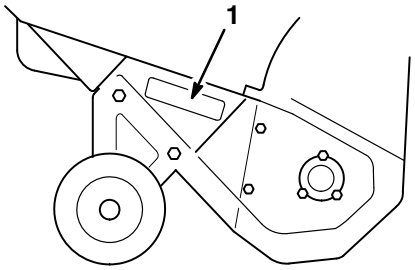

2121

English

1. Model and serial number decal

Français

2. Numéros de modèle et de série

2

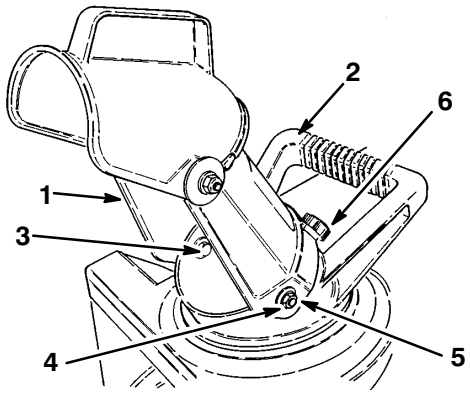

928

English

1. Discharge chute
2. Chute handle
3. Hex bolt
4. Washer
5. Locknut
6. Knob

Français

1. Ejecteur
2. Poignée de l'éjecteur
3. Boulon six pans
4. Rondelle
5. Ecrou de blocage
6. Bouton

3

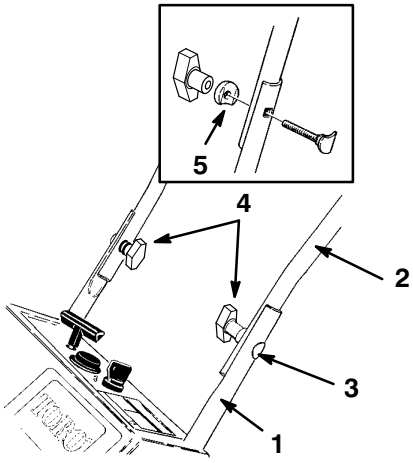

m–4022

English

1. Lower handle
2. Upper handle
3. Oval head bolt
4. Knob
5. Curved washers

Français

1. Elément inférieur du mancheron
2. Elément supérieur du mancheron
3. Boulon à tête ovale
4. Bouton
5. Rondelles bombées

4

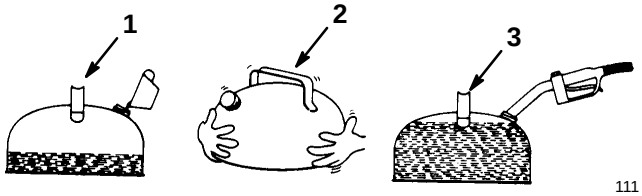

111

English

1. Add oil to small amount of gasoline
2. Install cap and shake can to mix
3. Add remaining amount of gasoline

Français

1. Versez l'huile dans une petite quantité d'essence
2. Mettez le bouchon et secouez bien pour mélanger
3. Ajoutez le reste de l'essence

©The Toro Company – 1998
All Rights Reserved

Printed in USA

5

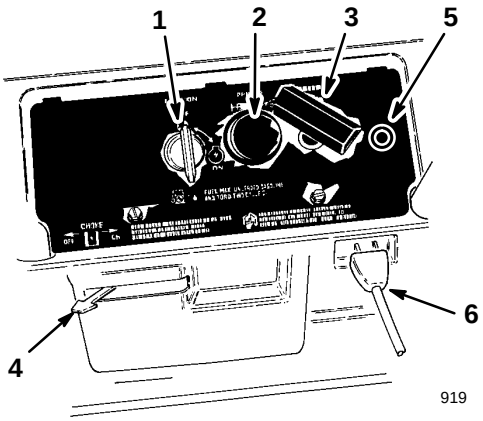

English

1. Key switch
2. Primer
3. Recoil start
4. Choke lever
5. Elec. start button*
6. Cord connection*

* ELEC. START MODEL

Français

1. Commutateur à clé
2. Amorceur
3. Lanceur
4. Manette de starter
5. Bouton de démarreur électrique*
6. Branchement du cordon*

* MODELE A DEMARREUR ELECTRIQUE

6

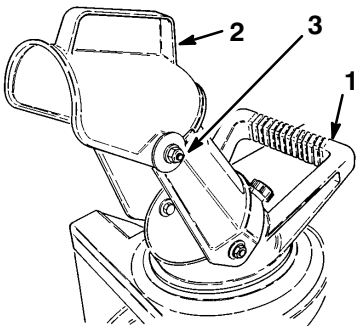

English

1. Chute handle
2. Chute deflector handle
3. Deflector mounting nuts

Français

1. Poignée de l’éjecteur
2. Poignée du déflecteur de l’éjecteur
3. Ecrous de fixation du déflecteur

7

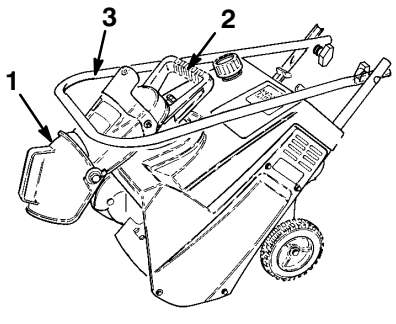

English

1. Discharge chute
2. Discharge chute handle
3. Handle

Français

1. Ejecteur
2. Poignée de l’éjecteur
3. Mancheron

8

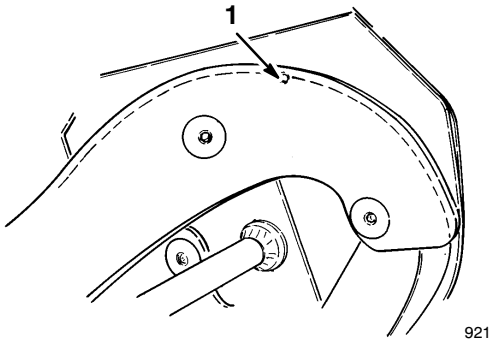

English

1. Wear indicator hole

Français

1. Trou indicateur d’usure

9

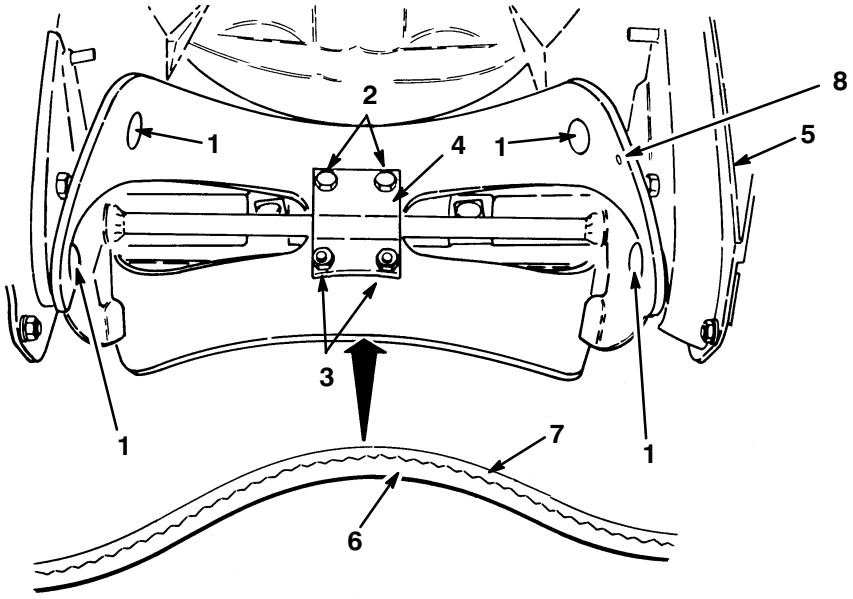

929

English

1. Torx screw
2. Capscrew
3. Locknut
4. Blade support
5. Drive belt cover
6. Thick layer
7. Thin layer
8. Wear indicator hole

Français

1. Vis torx
2. Boulon six pans
3. Contre-écrou
4. Support de lames
5. Protège-courroie
6. Couche épaisse
7. Couche mince
8. Trou indicateur d'usure

10

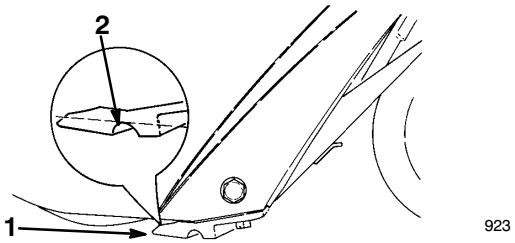

923

English

1. Scraper
2. Wear indicator groove

Français

1. Lame racleuse
2. Rainure indicatrice d'usure

11

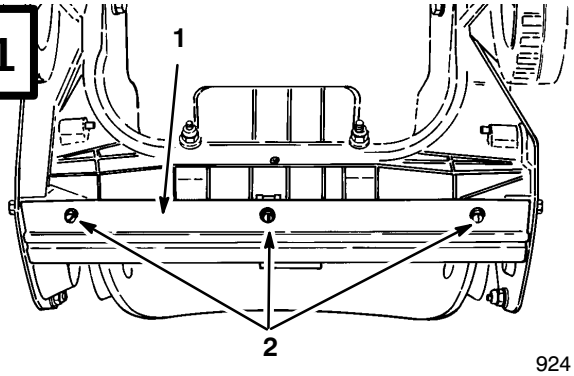

924

English

1. Scraper
2. Screws

Français

1. Lame racleuse
2. Vis

12

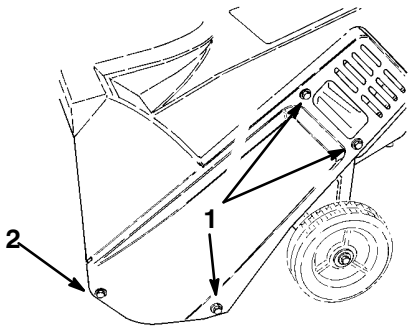

925

English

1. Self tapping screws
2. Capscrew, nut, washer

Français

1. Vis autotaraudeuses
2. Boulon six pans, écrou, rondelle

13

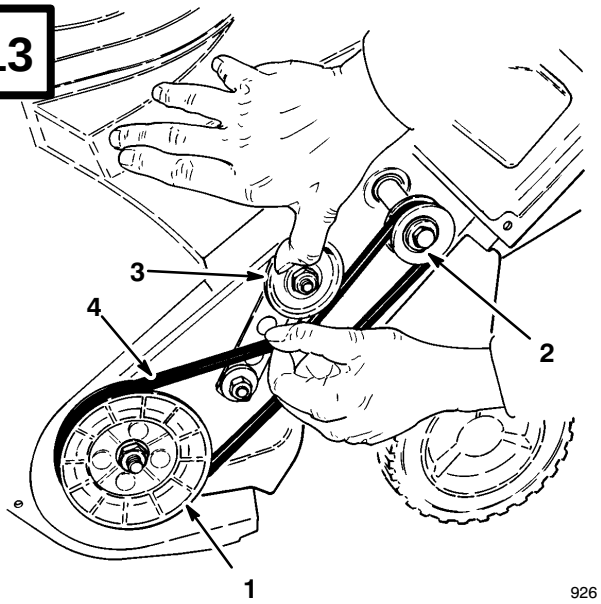

926

English

1. Rotor pulley
2. Drive pulley
3. Idler pulley
4. Drive belt

Français

1. Poulie de rotor
2. Poulie du moteur
3. Galet tendeur
4. Courroie d'entraînement

14

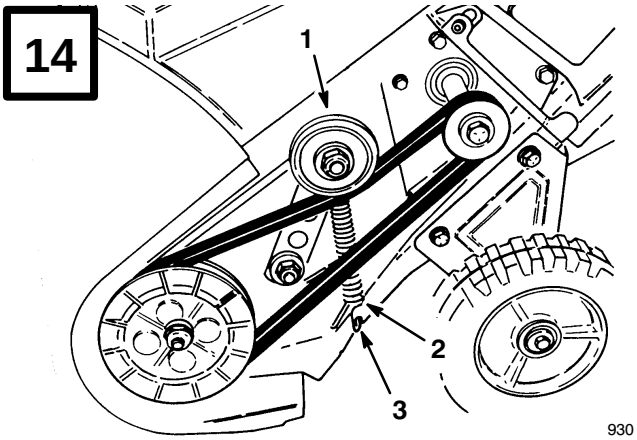

930

English

1. Idler pulley
2. Idler spring
3. Notch

Français

1. Galet tendeur
2. Ressort de tendeur
3. Encoche

15

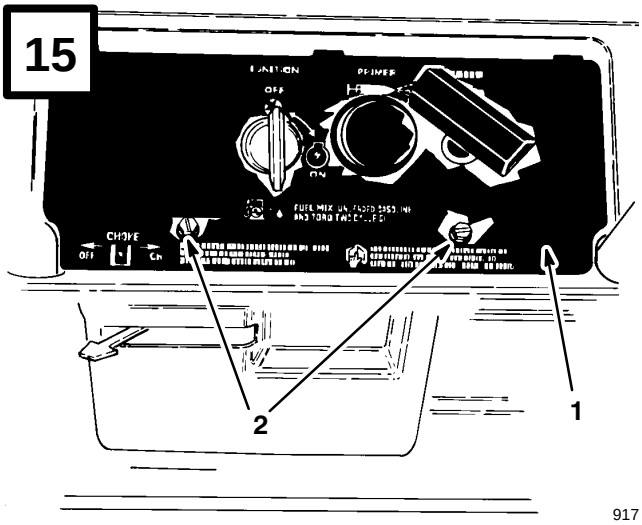

917

English

1. Control panel
2. Screws

Français

1. Panneau de commande
2. Vis

16

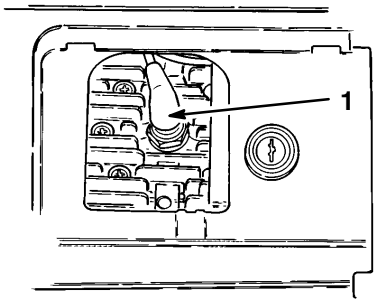

918

English

1. Spark plug wire

Français

1. Câble de bougie

17

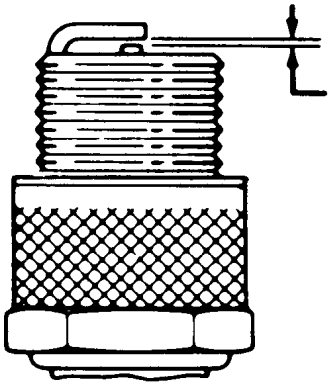

110

Contents

	Page
Introduction	1
Safety	2
Safety and Instruction Decals	4
Assembly	5
Install Discharge Chute (Fig. 2)	5
Install Handle (Fig. 3)	5
Before Starting	5
Mix Gasoline And Oil (Fig. 4)	5
Operation	7
Starting/Stopping Engine (Fig. 5)	7
Operating Tips (Fig. 6)	7
Folding Snowthrower (Fig. 7)	8
Maintenance	9
Draining Gasoline	9
Replacing Rotor Blades	9
Replacing Scraper	10
Replacing Drive Belt	10
Replacing Spark Plug	10
Storage	11
Warranty	Back Cover

Introduction

Thank you for purchasing a Toro product.

All of us at Toro want you to be completely satisfied with your new product, so feel free to contact your local Authorized Service Dealer for help with service, genuine Toro parts, or other information you may require.

Whenever you contact your Authorized Service Dealer or the factory, always know the model and serial numbers of your product. These numbers will help the Service Dealer or Service Representative provide exact information about your specific product. You will find the model and serial number decal located in a unique place on the product (Fig. 1).

For your convenience, write the product model and serial numbers in the space below.

Model No: _____

Serial No. _____

Read this manual carefully to learn how to operate and maintain your product correctly. Reading this manual will help you and others avoid personal injury and damage to the product. Although Toro designs, produces and markets safe, state-of-the-art products, you are responsible for using the product properly and safely. You are also responsible for training persons who you allow to use the product about safe operation.

The Toro warning system in this manual identifies potential hazards and has special safety messages that help you and others avoid personal injury, even death. DANGER, WARNING and CAUTION are signal words used to identify the level of hazard. However, regardless of the hazard, be extremely careful.

DANGER signals an extreme hazard that will cause serious injury or death if the recommended precautions are not followed.

WARNING signals a hazard that may cause serious injury or death if the recommended precautions are not followed.

CAUTION signals a hazard that may cause minor or moderate injury if the recommended precautions are not followed.

Two other words are also used to highlight information. “Important” calls attention to special mechanical information and “Note” emphasizes general information worthy of special attention.

The left and right side of the machine is determined by standing behind the handle in the normal operator’s position.

Safety

To ensure maximum safety, best performance, and to gain knowledge of the product, it is essential that you or any other operator of the snowthrower read and understand the contents of this manual before the motor is ever started. Pay particular attention to the safety alert symbol ⚠ which means CAUTION, WARNING OR DANGER — "personal safety instruction." Read and understand the instruction because it has to do with safety. Failure to comply with instruction may result in personal injury.

This snowthrower is designed and tested to offer safe and effective service, provided it is operated in strict accordance with the following Safety Instructions. Failure to comply with the following instructions **MAY RESULT IN PERSONAL INJURY**.

Before Operating

1. Read and understand the contents of this manual carefully before operating the snowthrower. Be thoroughly familiar with all controls and proper use of the equipment. Know how to stop the snowthrower and disengage the controls quickly.

2. Never allow children to operate the snowthrower. Adults should operate the snowthrower only after reading this manual.

3. Keep everyone, especially children and pets, away from the snowthrower and area of operation.

4. Inspect area thoroughly where snowthrower will be used. Remove doormats, sleds, boards, sticks, wire, and any other foreign objects which might be picked up and thrown by the snowthrower.

5. Keep all shields and safety devices in place. If a shield, safety device, or decal is illegible or damaged, repair or replace it before beginning operation. Also, tighten any loose nuts, bolts, knobs or screws.

6. Wear adequate winter clothing and rubber boots that will ensure proper footing on slippery surfaces. Do not wear loose fitting clothing that could possibly get caught in moving parts.

7. Always wear safety glasses or eye shields during operation or while performing an adjustment or repair to protect eyes from foreign objects that may be thrown from the machine.

8. Because fuel is highly flammable, handle it carefully.

A. Use an approved fuel container.

B. Fill fuel tank outdoors with extreme care, not indoors.

C. **NEVER ADD FUEL TO AN ENGINE THAT IS RUNNING OR HOT.**

D. Replace gas cap securely on fuel container and gas tank, and wipe up any spilled gasoline before starting engine.

9. Allow engine to warm up outdoors before operating.

10. Engines produce carbon monoxide gas, which is an odorless, deadly poison; therefore, do not run engine indoors or in an enclosed area.

While Operating

11. Use only a UL listed extension cord (16 gage wire minimum) for use with the electric start model. Do not plug the extension cord into outlet while standing in water or when hands are wet. Do not use cord if gasoline has been spilled. If extension cord is damaged, replace immediately.

12. Never direct discharge toward or operate snowthrower near bystanders, glass enclosures, automobiles and trucks, window wells, or a drop–off. Never allow anyone in front of snowthrower.

13. Operate the snowthrower only when there is good visibility or light.

14. Always maintain secure footing and balance and keep a firm grip on the handle. Walk; never run. Exercise caution to avoid slipping or falling.

15. Be attentive when using the snowthrower, and stay alert for holes in the terrain and other hidden hazards.

16. **STAY AWAY FROM DISCHARGE OPENING WHILE OPERATING THE SNOWTHROWER. WHEN THE ENGINE IS RUNNING, THE DISCHARGE ROTOR IS TURNING.** Keep face, hands, feet, and any other part of your body or clothing away from concealed, moving or rotating parts.

17. Never clear snow off steep slopes or across the face of slopes. Exercise extreme caution when changing direction on slopes.

18. **DO NOT USE SNOWTHROWER ON A ROOF.**

19. Do not overload the snowthrower by clearing snow at too fast a rate.

20. Never operate the machine at high transport speeds on slippery surfaces.

21. **Use extreme caution** when crossing or operating snowthrower on walks or roads. It is not recommended that snowthrower be used on gravel or crushed rock drives. Stay alert for hidden hazards or traffic. Refer to Operation, page 8, item 5 for correct operating procedure.

22. If a foreign object is hit or snowthrower vibrates abnormally, stop engine by turning key to OFF, disconnect spark plug wire, disconnect the cord on electric start units, and wait for all moving parts to stop. Check snowthrower immediately for possible damage, an obstruction or loose parts. Vibration is generally a sign of trouble. Repair any damage before operating snowthrower again.

23. Before adjusting, cleaning, repairing or inspecting the snowthrower, or before unclogging the discharge chute or impeller housing, stop engine by turning key to OFF and wait for all moving parts to stop. Do not make any adjustments while engine is running. Disconnect the spark plug wire and keep the wire away from plug to prevent accidental starting.

24. **WHENEVER YOU LEAVE THE OPERATING POSITION, STOP ENGINE BY TURNING KEY TO OFF. REMOVE KEY FROM SWITCH IF UNIT WILL BE UNATTENDED.**

25. Let snowthrower run for a few minutes after clearing snow so moving parts do not freeze.

26. Remove key from switch when snowthrower is transported or not in use.

27. Always drain gasoline from snowthrower fuel tank before transporting in a car trunk or vehicle; refer to Draining Gasoline, page 9. Gasoline and its fumes are highly flammable, explosive, and dangerous if inhaled.

Maintaining Snowthrower

28. REMOVE KEY FROM SWITCH when storing snowthrower. Store key in a memorable place.

29. Never store snowthrower with fuel in fuel tank inside a building where ignition sources such as an open flame, sparks, hot water and space heaters, and clothes dryers are present. Allow engine to cool before storing. Never store snowthrower in house (living area) or basement because gasoline and fumes are highly flammable, explosive, and dangerous if inhaled.

30. Always refer to Operator's Manual for important details if snowthrower is to be stored for an extended period.

31. Perform only those maintenance instructions described in this manual.

32. Remove key from switch and spark plug wire from the spark plug before performing maintenance procedures to prevent the possibility of accidental starting. Ensure that the spark plug wire cannot accidentally touch the spark plug.

33. If major repairs are ever needed, contact your local Authorized TORO Service Dealer for assistance.

34. Keep snowthrower in safe operating condition by keeping nuts, bolts, and screws tight. Check all fasteners frequently to ensure they are tight.

35. To ensure optimum performance and safety, purchase genuine TORO replacement parts and accessories to keep your TORO all TORO. **NEVER USE "WILL FIT" REPLACEMENT PARTS AND ACCESSORIES.**

Safety and Instruction Decals

Safety decals and instructions are easily visible to the operator and are located near any area of potential danger. Replace any decal that is damaged or lost.

ON CONTROL PANEL (MODEL 38170)
(Part No. 84–5420)

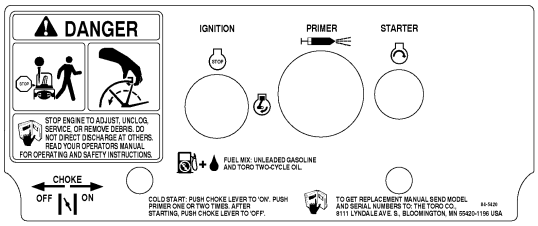

ON CONTROL PANEL (MODEL 38175)
(Part No. 84–5430)

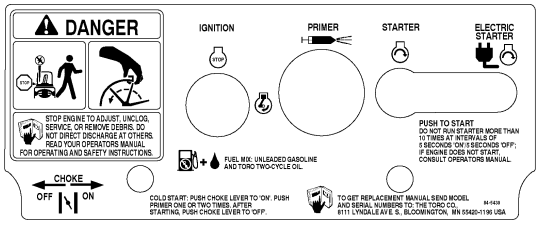

ON RIGHT SIDE NEAR MUFFLER
(Part No. 95–1904)



ON BACK OF CHUTE, MODEL 38175 ONLY
(Part No. 61–4790)



Assembly

Note: Determine left and right sides of snowthrower by standing in the normal operating position.

Install Discharge Chute (Fig. 2)

1. Position holes on sides of discharge chute over hex bolts on sides of chute handle. Secure discharge chute onto hex bolts with (2) washers and (2) locknuts. While holding hex bolt heads with a wrench (7/16), tighten locknuts securely.

2. Rotate discharge chute to the completely upright position. Install knob **TIGHTLY** onto screw at rear of discharge chute.

Install Handle (Fig. 3)

1. Position ends of upper handle on inside of lower handles and align holes. Secure upper handle to lower handles using oval head bolts, curved washers, and knobs. Position knobs and curved washers on inside of handle and **TIGHTEN KNOBS SECURELY** to prevent them from loosening.

   Note: Make sure the oval head bolts and curved washers are aligned correctly as shown in Figure 3 to prevent knobs from loosening.

Before Starting

⚠ DANGER

POTENTIAL HAZARD
- **In certain conditions gasoline is extremely flammable and highly explosive.**

WHAT CAN HAPPEN
- **A fire or explosion from gasoline can burn you, others, and cause property damage.**

HOW TO AVOID THE HAZARD
- **Use a funnel and fill the fuel tank outdoors, in an open area, when the engine is cold. Wipe up any gasoline that spills.**
- **Do not fill the fuel tank completely full. Add gasoline to the fuel tank until the level is 1/4" to 1/2" (6 mm to 13 mm) below the bottom of the filler neck. This empty space in the tank allows gasoline to expand.**
- **Never smoke when handling gasoline, and stay away from an open flame or where gasoline fumes may be ignited by a spark.**
- **Store gasoline in an approved container and keep it out of the reach of children.**
- **Never buy more than a 30-day supply of gasoline.**

ENGINES WHICH ARE CERTIFIED TO COMPLY WITH CALIFORNIA AND U.S. EPA EMISSION REGULATIONS FOR ULGE ENGINES: Are certified to operate on regular unleaded gasoline/oil mix. Include the following emission control system(s): EM, TWC (if so equipped). Do not include any user adjustable features – therefore no other adjustments are needed.

Mix Gasoline And Oil (Fig. 4)

Use clean, fresh lead-free gasoline, including *oxygenated* or *reformulated* gasoline, with an octane rating of 85 or higher. To ensure freshness, purchase only the quantity of gasoline that can be used in 30

days. Use of lead-free gasoline results in fewer combustion chamber deposits and longer spark plug life. Use of premium grade fuel is not necessary.

1. APPROVED OIL—For simplicity and best engine performance, mix the contents of one 5.2 ounce bottle of Toro 50:1 Two–Cycle Oil with two gallons of fresh, unleaded regular gasoline. You can also use Toro "Easy Mix" Two–Cycle Oil (3.2 ounce bottle mixed one per gallon of gasoline; 40:1 ratio) in this Toro two–cycle engine. Leaded regular gasoline may be used if unleaded regular is not available.

Toro Two–Cycle Oil is specially formulated to provide superior lubrication, make starting easy, and prolong engine life. If Toro Two–Cycle Oil is not available, mix two gallons of gasoline and 5.2 ounces of another high grade two–cycle oil that has the NMMA or BIA–TCW certification printed on the label.

NEVER USE AUTOMOTIVE OIL (i.e. SAE 30, 10W30 etc.), TWO–CYCLE OIL THAT IS NOT CERTIFIED NMMA/BIA–TCW, OR THE WRONG MIX RATIO BECAUSE THE ENGINE CAN BE DAMAGED, AND IT WOULD NOT BE COVERED BY THE TORO WARRANTY.

2. Mixing Gasoline and Oil—Pour a half gallon of gasoline into an approved gasoline container and add the correct amount of two–cycle oil. Install cap on gasoline container and shake the container to mix oil and gas thoroughly. Remove cap and add remaining amount of gasoline.

Toro also recommends that Toro Stabilizer/Conditioner be used regularly in all Toro gasoline powered products during operation and storage seasons. Toro Stabilizer/Conditioner cleans the engine during operation and prevents gum–like varnish deposits from forming in the engine during periods of storage.

Note: A fuel stabilizer/conditioner is most effective when mixed with fresh gasoline.

IMPORTANT: NEVER USE METHANOL, GASOLINE CONTAINING METHANOL, GASOHOL CONTAINING MORE THAN 10% ETHANOL, PREMIUM GASOLINE, OR WHITE GAS BECAUSE ENGINE FUEL SYSTEM DAMAGE COULD RESULT.

DO NOT USE FUEL ADDITIVES OTHER THAN THOSE MANUFACTURED FOR FUEL STABILIZATION DURING STORAGE SUCH AS TORO'S STABILIZER/CONDITIONER OR A SIMILAR PRODUCT. TORO'S STABILIZER/CONDITIONER IS A PETROLEUM DISTILLATE BASED CONDITIONER/STABILIZER. TORO DOES NOT RECOMMEND STABILIZERS WITH AN ALCOHOL BASE SUCH AS ETHANOL, METHANOL OR ISOPROPYL. ADDITIVES SHOULD NOT BE USED TO TRY TO ENHANCE THE POWER OR PERFORMANCE OF MACHINE.

Note: Do not mix gasoline and oil in the product fuel tank. Oil that is at room temperature mixes easier and more thoroughly than cold oil.

50:1 GAS/OIL Mixing Chart

U.S. GALLON	
Gasoline	**Oil**
1 gallon	2.6 oz.
1.5 gallons	3.9 oz.
2 gallons	5.2 oz.

Operation

Starting/Stopping Engine (Fig. 5)

1. CONTROLS—Key switch, primer, electric start button (if applicable), and recoil starter are located on the control panel. The choke lever is just below the lower left corner of the control panel.

2. Turn key to ON and move choke lever to ON (far right position).

3. Cover hole in center of primer with thumb and push primer twice slowly (1 to 2 seconds per prime) for temperatures above 0°F (–18°C). Push primer slowly three times for temperatures below 0°F (–18°C). **DO NOT PRIME IF THE ENGINE HAS BEEN RUNNING AND IS HOT**

   Note: When starting engine for first time or after running out of fuel, more priming may be required to start engine.

4. STARTING

   A. RECOIL STARTING—Hold snowthrower with one hand and pull recoil starter vigorously with other hand. If engine does not start after three pulls, push primer once more and pull recoil starter vigorously again.

   B. ELECTRIC STARTING—Connect extension cord to snowthrower and standard household power outlet. Push starter button. When engine starts, disconnect extension cord from snowthrower and outlet.

   IMPORTANT: Excessive running of the electric starter could damage the starter due to overheating. If you are having difficulty starting the engine, ONLY TRY THIS STARTING PROCEDURE TWICE. Run the electric starter no more than 10 times at intervals of 5 seconds ON, 5 seconds OFF. If engine does not start after this first attempt, wait more than 40 minutes to allow starter to cool before trying to run starter again. Before repeating engine starting procedure, check that ignition key switch is ON, and make sure there is fresh fuel in fuel tank. If engine still will not start after a second attempt, bring the snowthrower to an Authorized Toro Service Dealer for servicing.

5. When engine starts, move choke lever to middle position after a few seconds of running time. After engine has warmed up, move choke lever to OFF (far left) position.

6. TO STOP ENGINE—Turn key to OFF, and wait for all moving parts to stop before leaving operator's position.

Operating Tips (Fig. 6)

⚠ WARNING

POTENTIAL HAZARD
- **When engine is running, discharge rotor is turning.**

WHAT CAN HAPPEN
- **Objects thrown from discharge chute can cause personal injury.**

HOW TO AVOID THE HAZARD
- **Keep yourself and other people away from discharge opening when engine is running.**
- **Before leaving operating position, stop engine by turning key to OFF.**

1. **ADJUSTING DISCHARGE CHUTE** — Move the chute handle left and right to adjust the direction of the snow stream. Rotate the chute deflector handle on top of the discharge chute forward and backward to adjust the height of the snow stream. Do not overtighten the chute deflector mounting nuts so excessive force is required to adjust the deflector.

2. **SELF–PROPELLING ACTION** — The snowthrower clears down to the ground and propels itself forward when the handle is raised

and the snowthrower is tilted **slightly** forward so rotor blades strike the ground. The wheels do not have to touch the ground in order to self-propel. The further you tilt the handle forward, the faster the snowthrower self-propels. However, depth of snow affects forward speed. Always overlap each swath and discharge downwind when possible.

Note: If snowthrower is tilted too far forward, it will self–propel at a rapid rate and snow will spray back at the feet of the operator. Reduce lift on handle slightly to self–propel at a moderate rate.

3. Keep the area to be cleared free of stones, toys, or other foreign objects which may be picked up and thrown by the rotor blades. Such items could be covered by snowfall and, therefore, unnoticed until struck by the rotor blades. Always be sure to keep all people and pets away from area of operation to prevent possibility of being hit by thrown objects.

4. **ON STEPS OR CUTTING THROUGH DRIFTS**— It is recommended that operator stand on **right** side of snowthrower and hold it by upper handle and chute handle (standing on left side may expose operator to engine exhaust). Use a side–to–side sweeping motion to clear snow.

5. It is not recommended that snowthrower be used on gravel or crushed rock driveways or walks. Should you find it necessary to clear snow from crushed rock or gravel, push down on handle to raise rotor blades clear of loose material that could be thrown by the blades and push unit forward.

6. In some snow and cold weather conditions, some controls and moving parts may freeze solid. **DO NOT USE EXCESSIVE FORCE WHEN TRYING TO OPERATE FROZEN CONTROLS.** When any control or part becomes hard to operate, start the engine and let it run for a few minutes. If control or part still will not move with moderate force, stop engine, remove ice or thaw out snowthrower.

⚠ WARNING

POTENTIAL HAZARD
- **Gasoline and its fumes are highly flammable, explosive, and dangerous if inhaled.**

WHAT CAN HAPPEN
- **If gasoline contacts a flame or is inhaled, serious personal injury can occur.**

HOW TO AVOID THE HAZARD
- **Never warm up snowthrower with fuel in tank inside a building where open flame or sparks are present.**
- **Never store snowthrower in house (living area), basement or anywhere open flame is present.**

7. AFTER CLEARING SNOW—Let engine run for a few minutes so ice does not freeze moving parts solid. After engine is shut off, wipe ice and snow off entire unit.

IMPORTANT: STORE SNOWTHROWER IN OPERATING POSITION ON ITS WHEELS OR HANG ON A WALL BY ITS HANDLE. TIPPING OR STORING UNIT FORWARD ONTO FRONT HOUSING MAY CAUSE HARD STARTING.

Folding Snowthrower (Fig. 7)

The CCR POWERLITE® folds compactly for easy transporting or storage. To fold up snowthrower, follow these instructions:

⚠ WARNING

POTENTIAL HAZARD

- **Gasoline and its fumes are highly flammable, explosive, and dangerous if inhaled.**

WHAT CAN HAPPEN

- **If gasoline contacts a flame or is inhaled, serious personal injury can occur.**

HOW TO AVOID THE HAZARD

- **Always remove gasoline from snowthrower fuel tank before transporting in a closed car trunk or vehicle; refer to Draining Gasoline, page 9.**

1. Remove knob from rear of discharge chute.
2. Fold chute down. Reinstall knob tightly onto bolt at rear of discharge chute handle to prevent losing it.
3. Loosen knobs on handle and fold handle down over unit.
4. Carry unit by discharge chute handle.
5. Be sure to tighten all knobs **SECURELY** after unfolding handle and chute.

Maintenance

Keep snowthrower in safe operating condition by cleaning the unit. Check and tighten any loose nuts, bolts, knobs, and screws. The scraper, drive belt, rotor blades, and spark plug should be checked once a year.

Draining Gasoline

1. Stop engine. Remove key from switch.
2. Remove cap from fuel tank and use a pump type syphon to drain fuel into a clean, approved fuel container.
3. After fuel is drained, start engine and let it run until all fuel is consumed and engine stops. Repeat the starting procedure two more times to ensure all fuel is removed from the engine.

   Note: This is the only procedure recommended for draining fuel because it allows all fuel to be removed from fuel tank.

Replacing Rotor Blades

Before each snow season, inspect rotor blades for wear. When blade edge has worn to the wear indicator hole (Fig. 8), the blades must be replaced to ensure proper performance and prevent damage to underside of snowthrower. Always replace both blades at the same time.

Note: Whenever rotor blades are replaced, scraper should also be replaced to ensure proper snowthrower operation and performance.

Before replacing the rotor blades, stop the engine, remove the key from the switch, and pull the wire off of the spark plug.

Removing Old Blade

1. Remove (4) torx screws (Bit No. T27), (2) capscrews, and (6) locknuts securing blade to rotor shaft assembly.
2. Slide the blade out from between the blade supports (Fig. 9).

Installing New Blade

1. The rotor blades are made of laminated rubber. Examine the edge of a blade to see the difference in layer thicknesses (Fig. 9).

Both blades must be installed with the thick layer on the **inside** of the curve, and the wear indicator holes must be on the drive belt cover side (Fig. 9). If one of the blades is installed with the thick layer on the outside of the curve and the other blade installed with the thick layer on the inside of the curve, the blades will be unbalanced, causing the snowthrower to "hop" or "bounce."

2. Insert new blade between blade supports. Secure center of blade to blade supports with (2) capscrews and (2) locknuts. Position screw heads on thick layer side of blade. Curve blade and secure it with remaining (4) torx screws and locknuts (position screw heads on thick layer side of blade). Tighten all screws and nuts securely.

3. Repeat steps 1–4 to replace other blade.

Replacing Scraper

Before each season, inspect scraper for wear. When wear indicator groove is worn away (Fig. 10), replace scraper to prevent damage to underside of snowthrower.

1. Stop engine. Remove key from switch. Pull wire off spark plug.

2. Tip snowthrower forward onto front housing.

3. Remove (3) screws holding scraper in place (Fig. 11). Remove scraper.

4. Secure new scraper to housing with (3) screws.

Replacing Drive Belt

After extended use, drive belt may wear and require replacement. If drive belt continues to slip under a heavy load or the rotor does not turn, check to see if belt is severely worn.

1. Stop engine. Remove key from switch. Pull wire off spark plug.

2. Remove (3) self tapping screws, (1) capscrew, (1) washer, and (1) nut securing left side cover to snowthrower frame (Fig. 12). Remove cover.

3. REMOVING BELT (Fig. 13)—Pull idler pulley up slightly while pulling out on belt. Allow pulley to gradually release when it can move past the belt. Rotate rotor with left hand and work belt off rotor pulley with right hand. Belt then slides easily off drive pulley.

4. INSTALLING BELT (Fig. 14)—Loop belt around drive pulley. While holding belt with right hand, slip belt onto rotor pulley and rotate rotor with left hand until belt is completely on rotor pulley. Make sure long end of idler spring is hooked in housing notch and round end of spring is hooked on pin on back of idler pulley. Lift up idler pulley arm assembly, squeeze belt together, and route belt under idler pulley.

5. Reinstall left side cover. Tighten fasteners securely, but DO NOT OVERTIGHTEN.

Replacing Spark Plug

Check spark plug yearly or every 100 operating hours. If electrodes in center of plug are dark or have deteriorated, install a new plug. Use a Champion RCJ8Y spark plug or equivalent and set gap at .030" (.76 mm).

1. REMOVE CONTROL PANEL (Fig. 15)—Remove (2) screws securing control panel to housing. Remove ignition key and lift off panel, allowing it to hang on recoil rope.

2. REMOVE SPARK PLUG (Fig. 16)—Pull wire off spark plug and remove plug. Examine the plug and replace if cracked, fouled, or dirty. **DO NOT SANDBLAST, SCRAPE, OR CLEAN SPARK PLUG BECAUSE DIRT MAY RELEASE AND FALL INTO CYLINDER CAUSING ENGINE DAMAGE.**

3. INSTALL SPARK PLUG—Set air gap (Fig. 17) between electrodes at .030" (.76 mm). Install plug and tighten to 15 ft–lb (20.4 N·m). If torque wrench is not used, tighten plug firmly with wrench by hand; **DO NOT OVERTIGHTEN**. Push wire onto spark plug and reinstall control panel.

Storage

1. FUEL SYSTEM PREPARATION–

   Note: A fuel stabilizer/conditioner is most effective when mixed with fresh gasoline.

- Add Toro Stabilizer/Conditioner to the fuel tank (one ounce per gallon of fuel).
- Run engine for ten minutes to distribute conditioned fuel through fuel system.
- Stop engine, allow it to cool, and drain fuel tank or run engine until it stops.
- Restart the engine again and run it until it stops.
- Either choke or prime the engine, restart it a third time and run engine until it will not restart.
- Dispose of fuel properly. Recycle per local codes.
- **DO NOT store STABILIZED gasoline over 90 days.**

2. CYLINDER/PISTON CARE—Slowly pull recoil starter until resistance is felt due to compression pressure, then stop. Release starter tension slowly to prevent engine from reversing due to compression pressure. This position closes both the intake and exhaust ports which prevents corrosion of the cylinder bore.

3. TIGHTEN FASTENERS AND CLEAN—Tighten screws, bolts, knobs and nuts if necessary. Repair or replace damaged parts. Clean unit thoroughly.

4. STORE SNOWTHROWER—Cover snowthrower and store in a clean, dry place out of the reach of children. **NEVER STORE SNOWTHROWER IN HOUSE (LIVING AREA) OR BASEMENT WHERE IGNITION SOURCES MAY BE PRESENT SUCH AS HOT WATER AND SPACE HEATERS, CLOTHES DRYERS, AND THE LIKE BECAUSE GASOLINE AND FUMES ARE HIGHLY FLAMMABLE, EXPLOSIVE, AND DANGEROUS IF INHALED.** Allow engine to cool before storing in any enclosure.

If you have a general understanding of internal combustion engines and wish to repair and service your engine yourself, refer to the Warranty and Repair section in your engine owner's manual for information on how to obtain a "MECHANICS HANDBOOK."

Gas Powered
Snow
Products

THE TORO TOTAL COVERAGE GUARANTEE

A Full Two-Year Warranty
(Limited Warranty for Commercial Use)

What Is Covered By This Express Warranty?

The Toro Company promises to repair any TORO Product used for normal residential purposes* if defective in materials or workmanship for a period of two years from the date of purchase. For single stage snowthrowers, the cost of parts and labor is included, but the customer pays the transportation costs.

Transportation within a 15 mile radius of the servicing dealer is covered under this warranty for two-stage snowthrowers.

What Products Are Covered By This Warranty?

This warranty applies to all gasoline powered snow products.

How About Commercial Use?

TORO Consumer Products used for commercial, institutional or rental use are covered by a limited warranty for 45 days from the date of purchase.

How Do You Get Warranty Service?

Should you feel your TORO Product contains a defect in material or workmanship, contact the dealer who sold you the product or any Authorized TORO Service Dealer or TORO Master Service Dealer. The Yellow Pages of your telephone directory is a good reference source. The dealer will either arrange service at his/her dealership or recommend another Authorized Service Dealer who may be more convenient. You may need proof of purchase (copy of registration card, sales receipt, etc.) for warranty validation.

If for any reason you are dissatisfied with the Service Dealer's analysis of the defect in materials or workmanship or if you need a referral to a TORO Service Dealer, please feel free to contact us at the following address:

Toro Customer Service Department
8111 Lyndale Avenue South
Bloomington, MN 55420−1196
612−888−8801
800−348−2424

What Must You Do To Keep The Warranty In Effect?

You must maintain your TORO Product by following the maintenance procedures described in the operator's manual. Such routine maintenance, whether performed by a dealer or by you, is at your expense.

What Does This Warranty Not Cover? and How Does Your State Law Relate To This Warranty?

There is no other express warranty except for special emission system coverage on some products and the TORO Starting Guarantee on GTS Engines. This express warranty does not cover:

- Cost of regular maintenance service or parts, such as filters, fuel, lubricants, tune-up parts, blade sharpening, brake and clutch adjustments.

- Any product or part which has been altered or misused or required replacement or repair due to normal wear, accidents, or lack of proper maintenance.

- Repairs necessary due to improper fuel, contaminants in the fuel system, or failure to properly prepare the fuel system prior to any period of non-use over three months.

- Pickup and delivery charges for distances beyond a 15 mile radius from an Authorized TORO Service Dealer (covered products only).

All repairs covered by this warranty must be performed by an Authorized TORO Service Dealer using Toro approved replacement parts.

Repair by an Authorized TORO Service Dealer is your sole remedy under this warranty.

The Toro Company is not liable for indirect, incidental or consequential damages in connection with the use of the TORO Products covered by this warranty, including any cost or expense of providing substitute equipment or service during reasonable periods of malfunction or non−use pending completion of repairs under this warranty. Some states do not allow exclusions of incidental or consequential damages, so the above exclusion may not apply to you.

This warranty gives you specific legal rights, and you may also have other rights which vary from state to state.

* Normal residential purposes means removing snow on the same lot as your home. Use at more than one location is considered commercial use and the commercial use warranty would apply.

COUNTRIES OTHER THAN THE UNITED STATES OR CANADA

Customers who have purchased TORO Products exported from the United States or Canada should contact their TORO Distributor (Dealer) to obtain guarantee policies for your country, province, or state. If for any reason you are dissatisfied with your Distributor's service or have difficulty obtaining guarantee information, contact the TORO importer. If all other remedies fail, you may contact us at The Toro Company.

Rev. 7/2/97

Table des matières

	Page
Introduction	1
Sécurité	2
Décalcomanies de sécurité et d'instructions	5
Assemblage	5
Montage de l'éjecteur (Fig.2)	5
Montage du mancheron (Fig. 3)	5
Avant le démarrage	6
Mélange d'essence et d'huile (Fig. 4)	6
Fonctionnement	8
Mise en marche/arrêt du moteur (Fig. 5)	8
Conseils d'utilisation (Fig. 6)	9
Repliage de la déneigeuse (Fig. 7)	10
Maintenance	11
Vidange de l'essence	11
Remplacement des lames du rotor	11
Remplacement de la lame racleuse	12
Remplacement de la courroie d'entraînement	12
Remplacement de la bougie	13
Remisage de la déneigeuse	13
Garantie	Couverture

Introduction

Merci pour votre achat d'un produit Toro.

Chez Toro, notre but à tous est que vous soyez entièrement satisfait de votre nouveau produit. N'hésitez donc pas à contacter votre concessionnaire agréé local qui tient à votre disposition un service d'entretien et de réparations, des pièces détachées et toute information qui pourrait vous être utile.

Chaque fois que vous contactez votre concessionnaire agréé, tenez à disposition les numéros de modèle et de série du produit. Ces numéros aideront le concessionnaire ou le représentant du service après-vente à vous fournir des informations précises sur votre produit. Les numéros de modèle et de série de l'appareil sont indiqués sur une décalcomanie comme illustré à la figure 1.

A titre de référence, notez les numéros de modèle et de série du produit dans l'espace ci-dessous.

No. de modèle : _____

No. de série : _____

Lisez attentivement ce manuel pour vous familiariser avec l'utilisation et l'entretien de votre machine. La lecture de ce manuel évitera à tout utilisateur des accidents corporels et des dommages matériels. Bien que Toro conçoive, fabrique et commercialise des produits sûrs, à la pointe de la technologie, vous avez la responsabilité de l'utiliser correctement et en toute sécurité. Vous êtes également tenus d'informer tout utilisateur sur les mesures de sécurité à prendre avec la machine.

Les mises en garde de ce manuel soulignent les dangers potentiels et contiennent des messages de sécurité destinés à vous éviter des blessures qui peuvent être graves, voire mortelles. Les mises en garde sont intitulées DANGER, ATTENTION et PRUDENCE, selon le degré de danger. Quel que soit le niveau signalé, soyez toujours extrêmement prudent.

DANGER signale un danger sérieux, entraînant inévitablement des blessures graves, voire mortelles, si les précautions recommandées ne sont pas respectées.

ATTENTION signale un danger pouvant entraîner des blessures graves, voire mortelles, si les précautions recommandées ne sont pas respectées.

PRUDENCE signale un danger pouvant entraîner des blessures légères ou modérées si les précautions recommandées ne sont pas respectées.

Deux autres termes sont également utilisés pour signaler des messages d'informations essentielles : "Important", pour attirer l'attention sur des informations mécaniques, et "Remarque", pour des informations d'ordre général méritant une attention particulière.

Pour déterminer les côtés droit et gauche de la machine, se tenir en position de conduite, derrière le mancheron.

Sécurité

Pour maximiser la sécurité et le rendement, et se familiariser avec la machine, il est essentiel que tout utilisateur de la déneigeuse lise et comprenne bien le contenu de ce manuel avant de mettre le moteur en marche. Faites particulièrement attention aux symboles de sécurité ⚠ qui signifient ATTENTION, DANGER ou PRUDENCE et concernent la sécurité des personnes. Veillez à lire et bien comprendre ces instructions, dont le non-respect peut entraîner des accidents.

Votre déneigeuse est conçue et testée pour fonctionner correctement et sans danger à condition que l'on respecte strictement les instructions de sécurité qui suivent. Le non-respect de ces instructions **PEUT ENTRAINER DES ACCIDENTS**.

Avant d'utiliser la déneigeuse

1. Lisez et assimilez le contenu de ce manuel avant d'utiliser la déneigeuse. Apprenez la fonction de toutes les commandes et la manière correcte de les utiliser. Sachez comment arrêter la machine et débrayer rapidement toutes les commandes.

2. Ne laissez jamais un enfant manier la déneigeuse. L'utilisation de la déneigeuse doit être réservée à des adultes ayant pris connaissance du contenu de ce manuel.

3. Ne laissez personne, en particulier les enfants et les animaux, approcher de la déneigeuse ou de la zone de travail.

4. Inspectez soigneusement la zone à déblayer et enlevez les paillassons, traîneaux, planches, bouts de bois, fils et tout objet à la traîne que la déneigeuse pourrait happer et projeter.

5. Maintenez en place toutes les gardes et autres dispositifs de sécurité. Avant d'utiliser la machine, réparez ou remplacez tout dispositif de sécurité, garde ou décalcomanie manquants ou endommagés. Resserrez également tous les écrous, boulons et vis qui en ont besoin.

6. Portez des vêtements d'hiver et des bottes en caoutchouc appropriées pour ne pas risquer de déraper sur les surfaces glissantes. Ne portez pas de vêtements amples qui pourraient se prendre dans les pièces mobiles.

7. Portez toujours des lunettes de sécurité lorsque vous utilisez la machine ou effectuez un réglage ou une réparation, pour vous protéger les yeux des objets que la machine pourrait projeter.

8. Comme l'essence est très inflammable, manipulez-la avec précautions.

A. Conservez-la dans un bidon agréé.

B. Remplissez toujours le réservoir très soigneusement dehors, jamais à l'intérieur.

C. **N'AJOUTEZ JAMAIS DE CARBURANT SI LE MOTEUR TOURNE OU EST ENCORE CHAUD.**

D. Rebouchez bien le jerrican et le réservoir d'essence, et essuyez l'essence éventuellement répandue avant de faire démarrer le moteur.

9. Laissez le moteur chauffer à l'extérieur avant de commencer à déneiger.

10. Le moteur produit du monoxyde de carbone, un gaz inodore mortel ; par conséquent, ne laissez pas le moteur tourner à l'intérieur ou dans un endroit clos.

Pendant l'utilisation

11. Utilisez exclusivement un prolongateur homologué UL (de calibre américain 16 au minimum) pour le démarrage du modèle à démarreur électrique. Ne branchez pas ce cordon dans une prise de courant en ayant les pieds dans l'eau ou les mains mouillées. N'utilisez pas le prolongateur si de l'essence a été renversée. Remplacez-le immédiatement s'il est endommagé.

12. N'utilisez pas la déneigeuse à proximité de passants, de surfaces vitrées, de voitures et camions, de puits d'éclairage ou de cours en sous-sol, et ne dirigez jamais l'éjecteur vers ceux-ci. Ne laissez personne se tenir devant la déneigeuse.

13. N'utilisez la déneigeuse que si la visibilité est bonne ou l'éclairage suffisant.

14. Veillez à ne pas perdre l'équilibre, et tenez fermement le mancheron. Marchez, ne courez jamais. Soyez prudent pour ne pas glisser ou tomber.

15. Soyez attentif lorsque vous utilisez la déneigeuse et prenez garde aux trous et autres dangers cachés.

16. N'APPROCHEZ PAS DE L'OUVERTURE D'EJECTION LORSQUE LA DENEIGEUSE FONCTIONNE: **LE ROTOR D'EJECTION TOURNE LORSQUE LE MOTEUR EST EN MARCHE.** Gardez le visage, les mains, les pieds et toute autre partie du corps et vêtements loin des pièces cachées en rotation ou en mouvement.

17. Ne déneigez jamais perpendiculairement à une pente, ou sur une pente raide. Soyez extrêmement prudent lorsque vous changez de direction sur une pente.

18. N'UTILISEZ JAMAIS LA DENEIGEUSE SUR UN TOIT.

19. Ne surchargez pas la déneigeuse en essayant de travailler trop vite.

20. N'utilisez pas la vitesse maximum de transport sur des surfaces glissantes.

21. Soyez très prudent lorsque vous traversez ou utilisez la déneigeuse sur des trottoirs ou des routes. Il est déconseillé d'utiliser la machine sur des allées empierrées ou couvertes de gravier. Faites attention aux dangers cachés et à la circulation automobile. Suivez les conseils d'utilisation de la page 9, point 5.

22. Si la déneigeuse heurte un obstacle ou vibre anormalement, arrêtez le moteur en coupant le contact (clé en position OFF), débranchez le câble de la bougie ou le cordon d'alimentation sur les modèles à démarrage électrique et attendez l'arrêt complet de toutes les pièces en mouvement. Inspectez immédiatement la machine pour déceler tout défaut, obstruction ou pièce éventuellement desserrée. Les vibrations sont généralement le signe d'un problème. N'utilisez pas la déneigeuse avant d'avoir apporté la réparation nécessaire.

23. Avant de régler, nettoyer, réparer ou inspecter la déneigeuse, ou de désobstruer l'éjecteur ou le carter de la roue hélice, arrêtez le moteur en coupant le contact (clé en position OFF) et attendez l'arrêt complet de toutes les pièces en mouvement. N'effectuez aucun réglage lorsque le moteur tourne. Débranchez le câble de la bougie et écartez-le pour empêcher un démarrage accidentel.

24. AVANT DE QUITTER LA POSITION DE CONDUITE, COUPEZ LE MOTEUR EN TOURNANT LA CLE DE CONTACT EN POSITION OFF. RETIREZ LA CLE DE CONTACT SI VOUS COMPTEZ LAISSER LA DENEIGEUSE SANS SURVEILLANCE.

25. Laissez tourner la déneigeuse pendant quelques minutes après avoir fini de déneiger pour éviter que les pièces mobiles ne soient bloquées par le gel.

26. Retirez la clé de contact avant de ranger la déneigeuse ou de la transporter.

27. Vidangez toujours le réservoir de carburant de la déneigeuse avant de la transporter dans le coffre d'une voiture ou dans un autre véhicule ; voir Vidange de l'essence, page 11. L'essence et ses vapeurs sont hautement inflammables, explosives et dangereuses à respirer.

Entretien de la déneigeuse

28. Lorsque vous rangez la déneigeuse, RETIREZ LA CLE DE CONTACT et conservez-la dans un endroit dont vous vous souviendrez.

29. Ne remisez jamais une déneigeuse dont le réservoir contient de l'essence à l'intérieur d'un bâtiment en présence de sources d'inflammation telles que flammes nues, étincelles, chauffe-eau, chaudière ou séchoir à linge. Laissez le moteur refroidir avant de remiser la machine. L'essence et ses vapeurs étant extrêmement inflammables, explosives et dangereuses à respirer, ne jamais remiser la déneigeuse dans la partie habitée d'une maison ou un sous-sol.

30. Pour un remisage de longue durée, toujours suivre les instructions importantes de ce manuel.

31. N'effectuez que les opérations d'entretien décrites dans ce manuel.

32. Avant toute opération d'entretien, retirez la clé de contact et débranchez la bougie pour éviter les risques de démarrage accidentel. Ecartez le fil de la bougie pour éviter tout contact accidentel.

33. Si jamais des réparations importantes sont nécessaires, adressez-vous à votre vendeur-réparateur TORO.

34. Tous les écrous, boulons et vis doivent être bien serrés pour que la déneigeuse puisse être utilisée en toute sécurité. Vérifiez fréquemment que ces éléments de fixation soient bien serrés.

35. Pour obtenir le maximum de rendement et de sécurité, achetez toujours des pièces de rechange et des accessoires authentiques TORO pour que votre TORO demeure une TORO à tout égard. **N'UTILISEZ JAMAIS DES PIECES DE RECHANGE ET DES ACCESSOIRES SOI-DISANT COMPATIBLES.**

Décalcomanies de sécurité et d’instructions

Des décalcomanies de sécurité et d’instructions bien visibles sont placées près des endroits potentiellement dangereux. Toute décalcomanie endommagée ou manquante doit être remplacée.

SUR LE PANNEAU DE COMMANDE (MODELE 38170) (Réf. no 84–5420)

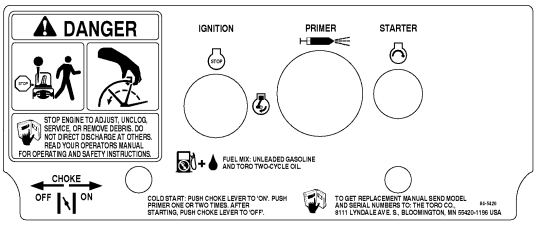

SUR LE PANNEAU DE COMMANDE (MODELE 38175) (Réf. no 84–5430)

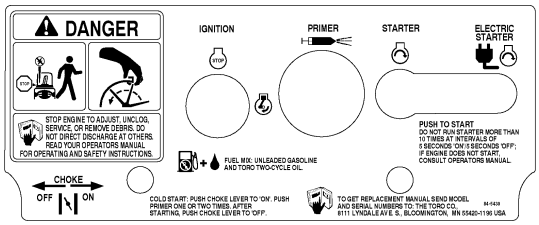

A DROITE PRES DE L’ECHAPPEMENT (Réf. no 95–1904)



AU DOS DE L’EJECTEUR, MODELE 38175 UNIQUEMENT (Réf. no 61–4790)



Assemblage

Remarque: Pour déterminer les côtés gauche et droit, se tenir en position de conduite derrière le mancheron.

Montage de l’éjecteur (Fig.2)

1. Placer les trous dans les côtés de l’éjecteur sur les boulons six pans sur les côtés de la poignée d’orientation, et fixer l’éjecteur aux boulons à l’aide de 2 rondelles et 2 contre-écrous. Maintenir la tête des boulons six pans à l’aide d’une clé (7/16) et serrer solidement les écrous.
2. Redresser l’éjecteur en position parfaitement verticale et visser **SOLIDEMENT** le bouton sur la vis à l’arrière de l’éjecteur.

Montage du mancheron (Fig. 3)

1. Positionnez les extrémités de l’élément supérieur du mancheron sur l’intérieur de l’élément inférieur et alignez les trous. Raccordez les deux éléments au moyen des boulons à tête ovale, rondelles élastiques bombées et boutons. Positionnez les boulons et rondelles à l’intérieur et **SERREZ FERMEMENT LES BOUTONS** pour les empêcher de se desserrer.

   Remarque: Veillez à ce que les boulons à tête ovale et les rondelles élastiques bombées soient bien alignés, comme illustré à la figure 3, pour empêcher les boutons de se desserrer.

Avant le démarrage

⚠ DANGER

DANGER POTENTIEL

- **L’essence est extrêmement inflammable et explosive dans certaines conditions.**

QUELS SONT LES RISQUES?

- **Un incendie ou une explosion causés par l’essence peuvent occasionner des brûlures à vous ou à d’autres personnes, ainsi que des dégâts matériels.**

COMMENT SE PROTEGER?

- **Remplir le réservoir à l’aide d’un entonnoir, dehors, dans un endroit dégagé, lorsque le moteur est froid. Essuyer l’essence éventuellement répandue.**
- **Ne pas remplir le réservoir à ras bords. Le niveau d’essence doit arriver à 6 à 13 mm sous le goulot de remplissage. L’espace au-dessus doit rester vide pour permettre à l’essence de se dilater.**
- **Ne pas fumer lorsqu’on manipule de l’essence, et se tenir à l’écart de toute flamme nue ou source d’étincelles.**
- **Conserver l’essence dans un récipient homologué, hors de la portée des enfants.**
- **Ne pas stocker plus d’essence que ce dont on a besoin pour 30 jours.**

LES MOTEURS CERTIFIES CONFORMES AUX REGLEMENTATIONS DE L’ETAT DE CALIFORNIE ET DE L’AGENCE POUR LA PROTECTION DE L’ENVIRONNEMENT (EPA) DES ETATS-UNIS EN MATIERE DE LIMITATION DES EMISSIONS DES MOTEURS A ESSENCE ULTRA-LEGERS: Sont certifiés pour l’utilisation de mélange d’essence normale sans plomb et d’huile. Comprennent le(s) système(s) de contrôle des émissions suivant(s): EM, TWC (éventuellement). Ne comprennent pas de dispositifs réglables par l’utilisateur, et ne requièrent donc pas de réglages supplémentaires.

Mélange d’essence et d’huile (Fig. 4)

Utiliser de l’essence sans plomb propre et fraîche, éventuellement *oxygénée* ou *reformulée*, avec un taux d’octane de 85 ou plus. Pour garantir la fraîcheur de l’essence, ne pas faire de réserves pour plus de 30 jours. L’utilisation d’essence sans plomb réduit la formation de dépôts dans la chambre de combustion et augmente la durée de vie des bougies. L’usage d’essence super n’est pas nécessaire.

1. HUILE HOMOLOGUEE – Pour des raisons de simplicité et pour optimiser les performances du moteur, mélangez le contenu d’un flacon de 15 cl d’huile Toro 50:1 deux temps à 7,5 l d’essence ordinaire sans plomb fraîche. Il est également possible d’utiliser de l’huile deux temps Toro “Easy Mix” (à raison d’un flacon de 95 ml pour 3,8 l d’essence, soit une proportion de 40:1) dans ce moteur Toro 2 temps. On pourra utiliser de l’essence ordinaire au plomb si du carburant sans plomb n’est pas disponible.

L’huile deux temps Toro est formulée spécialement pour fournir une meilleure lubrification, faciliter les démarrages et prolonger la vie utile du moteur. Si elle n’est pas disponible, mélangez 7,5 l à 15 cl d’une autre huile deux temps de haute qualité dont l’étiquette comporte l’homologation NMMA ou BIA-TCW.

N’UTILISEZ JAMAIS D’HUILE DEUX TEMPS AUTOMOBILE (telle que SAE 30, 10W-30, etc.) NON HOMOLOGUEE NMMA/BIA-TCW ET RESPECTEZ TOUJOURS LES PROPORTIONS DE MELANGE POUR NE PAS RISQUER D’ENDOMMAGER LE MOTEUR QUI NE SERAIT ALORS PLUS COUVERT PAR LA GARANTIE TORO.

2. Mélange de l’essence et de l’huile - Versez 1,9 l d’essence dans un récipient homologué et ajouter la quantité appropriée d’huile deux temps. Bouchez le récipient et agitez-le pour bien mélanger l’huile et l’essence. Retirez le bouchon et ajoutez le restant d’essence.

Toro recommande également l’utilisation fréquente du stabilisateur/conditionneur Toro dans toutes ses machines à moteur à essence pendant les périodes d’utilisation et de remisage. Ce produit nettoie le moteur pendant le fonctionnement et empêche la formation de dépôts de vernis gommeux dans le moteur pendant la période de remisage.

Remarque: Les stabilisateurs/conditionneurs sont plus efficaces lorsqu’on les mélange à de l’essence fraîche.

IMPORTANT: N’UTILISEZ JAMAIS DE METHANOL, D’ESSENCE CONTENANT DU METHANOL, DE CARBUROL CONTENANT PLUS DE 10% D’ETHANOL, DE SUPERCARBURANT NI D’ESSENCE BLANCHE POUR NE PAS RISQUER D’ENDOMMAGER LE SYSTEME D’ALIMENTATION EN CARBURANT DU MOTEUR.

N’UTILISEZ PAS D’ADDITIFS AUTRES QUE CEUX FABRIQUES POUR STABILISER LE CARBURANT PENDANT LE REMISAGE, TELS QUE LE STABILISATEUR/CONDITIONNEUR TORO OU UN PRODUIT ANALOGUE. CE PRODUIT EST A BASE DE DISTILLAT DE PETROLE. TORO DECONSEILLE L’USAGE DE STABILISATEURS A BASE D’ALCOOL TELS QUE L’ETHANOL, LE METHANOL OU L’ALCOOL ISOPROPYLIQUE. LES ADDITIFS NE DOIVENT PAS ETRES EMPLOYES POUR TENTER D’AMELIORER LA PUISSANCE OU LES PERFORMANCES DE LA MACHINE.

Remarque: Ne mélangez pas l’essence et l’huile dans le réservoir de carburant de la machine. L’huile se mélange mieux lorsqu’elle est à la température ambiante que lorsqu’elle est froide.

50:1 TABLEAU DE MELANGE ESSENCE/ L’HUILE à 50:1

LITRES	
Essence	**Huile**
3,785 l	77 ml
5,680 l	115 ml
7,570 l	154 ml

Fonctionnement

Mise en marche/arrêt du moteur (Fig. 5)

1. COMMANDES - Le commutateur à clé, l'amorceur, le bouton du démarreur électrique (s'il y a lieu) et le lanceur se trouvent sur le panneau de commande. La manette de starter se trouve du côté gauche sous le panneau de commande.

2. Mettez le contact (clé en position ON) et placez la manette de starter sur ON (complètement à droite).

3. Obstruez le trou central de l'amorceur avec le pouce et appuyez lentement deux fois (1 ou 2 secondes à chaque fois) si la température dépasse –185 C, ou trois fois si la température est inférieure à –185 C. **NE PAS UTILISER L'AMORCEUR SI LE MOTEUR VIENT DE FONCTIONNER ET EST ENCORE CHAUD**.

Remarque: Lors du premier démarrage du moteur, ou à la suite d'une panne sèche, il peut être nécessaire d'actionner l'amorceur un plus grand nombre de fois pour faire démarrer le moteur.

4. DEMARRAGE

A. DEMARRAGE PAR LANCEUR – Maintenez la déneigeuse d'une main et tirez vigoureusement de l'autre sur le cordon du lanceur. Si le moteur ne démarre pas après trois tentatives, appuyez une fois de plus sur l'amorceur et tirez de nouveau vigoureusement sur le cordon du lanceur.

B. DEMARRAGE ELECTRIQUE – branchez le prolongateur sur la déneigeuse et dans une prise secteur standard. Appuyez sur le bouton du démarreur. Lorsque le moteur démarre, débranchez le prolongateur de la déneigeuse et de la prise secteur.

IMPORTANT: Une sollicitation excessive du démarreur électrique risque de provoquer une surchauffe et, par conséquent, de l'endommager. En cas de difficultés à faire démarrer le moteur, PROCEDEZ COMME SUIT (NE TENTEZ CETTE PROCEDURE QUE DEUX FOIS): Actionnez le démarreur électrique pendant 5 secondes, puis laissez-le reposer pendant 5 secondes (ne répétez pas cette opération plus de 10 fois). Si le moteur ne démarre pas après de cette première tentative, attendez au moins 40 minutes pour permettre au démarreur de refroidir avant de faire une nouvelle tentative. Avant de répéter la procédure, assurez-vous que la clé de contact est en position ON et que le réservoir contient du carburant frais. Si le moteur ne démarre pas à la seconde tentative, faites vérifier la déneigeuse par un concessionnaire-réparateur Toro agréé.

5. Lorsque le moteur démarre, placez la manette de starter en position intermédiaire au bout de quelques secondes. Une fois que le moteur est chaud, ramenez la manette en position OFF (complètement à gauche).

6. ARRET DU MOTEUR – Coupez le contact (clé en position OFF) et attendez l'arrêt complet de toutes les pièces mobiles avant de quitter la position de pilotage.

Conseils d’utilisation (Fig. 6)

⚠ ATTENTION

DANGER POTENTIEL
- **Le rotor d’éjection tourne lorsque le moteur est en marche.**

QUELS SONT LES RISQUES?
- **Les objets projetés par l’éjecteur peuvent occasionner des blessures.**

COMMENT SE PROTEGER?
- **Veillez à ce que personne ne se tienne à proximité de l’ouverture d’éjection lorsque le moteur tourne.**
- **Avant d’abandonner les commandes, arrêtez le moteur en coupant le contact (clé en position OFF).**

1. **REGLAGE DE L’EJECTEUR** – Pour orienter l’éjection de la neige latéralement, tournez la poignée d’orientation de l’éjecteur vers la gauche ou vers la droite. Pour régler la hauteur de la projection de neige, déplacez vers l’avant ou vers l’arrière la poignée du déflecteur qui surmonte l’éjecteur. Ne serrez pas excessivement les boulons de montage du déflecteur, afin que ce dernier puisse être manoeuvré sans difficulté.

2. **AUTOPROPULSION** – La déneigeuse déblaie jusqu’au niveau du sol et se propulse d’elle-même vers l’avant lorsqu’on l’incline **légèrement** de façon à ce que les lames du rotor frappent le sol. Il n’est pas nécessaire que les roues touchent le sol pour que la machine soit autopropulsée. Plus le mancheron est poussé vers l’avant, plus la déneigeuse avance rapidement. L’épaisseur de la neige affecte cependant la vitesse d’avancement. Toujours faire se chevaucher chaque passe et projeter la neige si possible dans le sens du vent.

   Remarque: Si la déneigeuse est trop inclinée en avant, elle se propulsera à plus grande vitesse et la neige sera rabattue aux pieds de l’utilisateur. Réduisez votre traction sur le mancheron pour ralentir la vitesse d’avancement.

3. Débarrassez la zone à déneiger de tous cailloux, jouets ou autres objets risquant d’être ramassés et projetés pas les lames du rotor. Ces objets peuvent être recouverts de neige et donc passer inaperçus jusqu’à ce qu’ils soient heurtés par les lames du rotor. Tenez toujours les enfants et les animaux à l’écart de la zone à déneiger pour éviter qu’ils ne soient blessés par des objets projetés.

4. **SUR LES MARCHES OU DANS LES CONGERES** – Tenez-vous de préférence du côté **droit** de la déneigeuse (pour ne pas respirer les gaz d’échappement) et tenez la machine par le mancheron supérieur et la poignée de l’éjecteur. Déneigez-en un mouvement de va-et-vient latéral.

5. Nous déconseillons l’utilisation de la déneigeuse sur les revêtements de graviers ou de pierres concassées. Si, néanmoins vous trouvez nécessaire de déneiger de telles surfaces, exercez une pression verticale sur le mancheron pour soulever les lames du rotor au-dessus des matériaux risquant d’être projetés et poussez la machine en avant.

6. Dans certaines conditions d'enneigement et par temps froid, il se peut que certaines commandes ou pièces soient bloquées par le gel. **NE FORCEZ PAS EXCESSIVEMENT POUR TENTER DE DEBLOQUER DES COMMANDES GELEES.** Lorsque toute commande ou pièce devient difficile à actionner, faites démarrer le moteur et laissez-le se réchauffer pendant quelques minutes. Si la commande ou pièce ne se déplace pas avec un effort modéré, arrêtez le moteur, éliminez la glace ou faites dégeler la déneigeuse.

⚠ ATTENTION

DANGER POTENTIEL
- **L'essence et ses vapeurs sont très inflammables, explosives, et dangereuses à respirer.**

QUELS SONT LES RISQUES?
- **Risques d'intoxication et de brûlures graves si l'on respire les vapeurs ou si elles s'enflamment.**

COMMENT SE PROTEGER?
- **Ne jamais réchauffer la déneigeuse avec de l'essence dans le réservoir à l'intérieur d'un bâtiment en présence d'une flamme nue ou d'étincelles.**
- **Ne jamais entreposer la déneigeuse dans une partie habitée de la maison, à la cave ou dans tout endroit en présence d'une flamme nue.**

7. APRES AVOIR DENEIGE – Laissez le moteur tourner pendant quelques minutes pour que la glace ne bloque pas les pièces mobiles. Une fois le moteur arrêté, débarrassez l'ensemble de la machine de toute trace de glace et de neige.

IMPORTANT: REMISEZ LA DENEIGEUSE SUR SES ROUES EN POSITION DE FONCTIONNEMENT OU SUSPENDEZ-LA A UN MUR PAR LE MANCHERON. NE LA BASCULEZ PAS ET NE LA RANGEZ PAS DEBOUT SUR L'AVANT, CELA POURRAIT ENTRAINER DES PROBLEMES DE DEMARRAGE.

Repliage de la déneigeuse (Fig. 7)

La déneigeuse CCR POWERLITE® est très compacte une fois repliée, ce qui facilite son transport ou remisage. Pour la replier:

⚠ ATTENTION

DANGER POTENTIEL
- **L'essence et ses vapeurs sont très inflammables, explosives, et dangereuses à respirer.**

QUELS SONT LES RISQUES?
- **Risques d'intoxication et de brûlures graves si l'on respire les vapeurs ou si elles s'enflamment.**

COMMENT SE PROTEGER?
- **Toujours vider l'essence du réservoir de la déneigeuse avant de la transporter dans un véhicule ou coffre de voiture fermé, voir Vidange de l'essence, page 11.**

1. Dévissez le bouton de l'arrière de l'éjecteur.

2. Rabattez l'éjecteur vers le bas. Revissez solidement le bouton sur le boulon à l'arrière de la poignée d'orientation pour ne pas le perdre.

3. Desserrez les boutons du mancheron et repliez celui-ci vers le bas.

4. Transportez la machine en la tenant par la poignée de l'éjecteur.

5. Veillez à serrer **FERMEMENT** tous les boutons après avoir déplié le mancheron et l'éjecteur.

Maintenance

Nettoyez régulièrement la déneigeuse pour assurer un bon fonctionnement en toute sécurité. Vérifiez le serrage des boulons, écrous, boutons et vis. La lame racleuse, la courroie d'entraînement, les lames du rotor et la bougie doivent être vérifiés une fois par an.

Vidange de l'essence

1. Arrêtez le moteur. Retirez la clé du contact.
2. Retirez le bouchon du réservoir de carburant et vidangez dans un récipient propre homologué à l'aide d'un siphon du type pompe.
3. Une fois le carburant vidangé, démarrez le moteur et laissez-le tourner jusqu'à ce que tout le carburant soit brûlé et que le moteur s'arrête. Recommencez à deux reprises pour vous assurer qu'il ne reste plus d'essence dans le moteur.

   Remarque: Cette méthode est la seule recommandée pour vidanger le carburant, car elle permet une vidange complète du réservoir.

Remplacement des lames du rotor

Avant chaque hiver, examinez le degré d'usure des lames du rotor. Lorsque le bord des lames est usé jusqu'à l'orifice indicateur d'usure (Fig. 8), elles doivent être remplacées pour garantir un rendement optimal et ne pas endommager le dessous de la déneigeuse. Remplacez toujours les deux lames en même temps.

Remarque: Chaque fois que les lames du rotor sont remplacées, il convient également de remplacer la lame racleuse pour garantir un fonctionnement et un rendement optimaux de la déneigeuse.

Avant de remplacer les lames du rotor, coupez le moteur, retirez la clé de contact et débranchez la bougie.

Dépose d'une lame usée

1. Retirez les 4 vis torx (embout no T 27), les 2 boulons six pans et les 6 écrous de fixation de la lame à l'arbre du rotor.
2. Faites glisser la lame hors des supports (Fig. 9).

Montage d’une lame neuve

1. Les lames du rotor sont en caoutchouc stratifié. Examinez le bord d’une lame pour voir la différence d’épaisseur des couches (Fig. 9).

Les deux lames doivent être installées la couche la plus épaisse à **l’intérieur** de la partie courbe et les orifices indicateurs d’usure doivent se trouver du côté de la garde de la courroie d’entraînement (Fig. 9). Si la couche la plus épaisse se trouve à l’extérieur de la partie courbe d’une lame et à l’extérieur de la partie courbe de l’autre, les lames seront déséquilibrées, ce qui provoquera un “sautillement” ou “rebondissement” de la déneigeuse.

2. Insérez la lame neuve entre ses supports. Fixez le centre de la lame aux supports au moyen de 2 vis borgnes et écrous de blocage. Positionner les têtes des vis du côté de la lame dont la couche est la plus épaisse. Courbez la lame et fixez-la au moyen des 4 vis torx et écrous restants (positionner les têtes des vis du côté de la lame où la couche est la plus épaisse). Serrez fermement toutes les vis et tous les écrous.

3. Répétez les étapes 1–4 pour remplacer l’autre lame.

Remplacement de la lame racleuse

Avant chaque hiver, examinez le degré d’usure de la lame racleuse. Lorsque la rainure indicatrice d’usure est effacée (Fig. 10), remplacez la lame racleuse pour ne pas risquer d’endommager le dessous de la déneigeuse.

1. Arrêtez le moteur. Retirez la clé de contact. Débranchez la bougie.

2. Inclinez la déneigeuse vers l’avant pour la faire reposer sur le carter avant.

3. Retirez les 3 vis de fixation de la lame racleuse (Fig. 11). Déposez la lame racleuse.

4. Fixez la nouvelle lame racleuse au carter au moyen des 3 vis.

Remplacement de la courroie d’entraînement

Après une utilisation prolongée, il se peut que la courroie d’entraînement s’use et doive être remplacée. Si elle patine continuellement en cas de charge importante ou si le rotor ne tourne pas, vérifiez la courroie pour voir si elle est très usée.

1. Arrêtez le moteur. Retirez la clé de contact. Débranchez la bougie.

2. Retirez les 3 vis autotaraudeuses, la vis six pans, la rondelle et l’écrou fixant la garde de la courroie gauche à la déneigeuse (Fig. 12). Déposez le protège-courroie.

3. DEPOSE DE LA COURROIE (Fig. 13) – Tirez le galet tendeur légèrement vers le haut tout en tirant la courroie vers l’extérieur. Relâchez le galet tendeur progressivement lorsqu’il peut se libérer de la courroie. Faites tourner le rotor de la main gauche et dégagez la courroie de la poulie du rotor de l’autre main. La courroie glisse alors facilement hors de la poulie d’entraînement.

4. MONTAGE DE LA COURROIE (Fig. 14) – Chaussez la courroie sur la poulie du moteur. Tout en maintenant la courroie de la main droite, glissez la courroie sur la poulie du rotor et faites tourner le rotor de la main gauche jusqu’à ce que la courroie soit complètement chaussée sur la poulie. Vérifiez que le long bout du ressort est bien accroché dans l’encoche du carter et l’extrémité arrondie dans la goupille à l’arrière du galet tendeur. Soulevez le bras de tendeur, pincez la courroie et mettez-la en place sous le galet tendeur.

5. Replacez la garde de courroie gauche. Serrez la boulonnerie, mais SANS EXCES.

Remplacement de la bougie

Contrôlez la bougie une fois par an ou toutes les 100 heures de fonctionnement. Si les électrodes au centre sont noircies ou détériorées, remplacez-la par une bougie Champion RCJ8Y ou un modèle équivalent et réglez l'écartement des électrodes à 0,76 mm.

1. DEPOSE DU PANNEAU DE COMMANDE (Fig. 15) – Retirez les 2 vis de fixation du panneau de commande au carter. Retirez la clé de contact, soulevez le panneau de commande, et laissez-le pendre par la corde du lanceur.

2. DEPOSE DE LA BOUGIE (Fig. 16) – Débranchez la bougie et retirez-la. Examinez la bougie et remplacez-la si elle est fissurée ou encrassée. **NE PAS NETTOYER OU DECAPER LA BOUGIE AU SABLE OU A LA TOILE EMERI, CAR DES PARTICULES RISQUERAIENT DE SE DETACHER, DE TOMBER DANS LE CYLINDRE ET D'ENDOMMAGER LE MOTEUR.**

3. REPOSE DE LA BOUGIE - Réglez l'écartement des électrodes (Fig. 17) à 0,76 mm. Mettez la bougie en place et serrez-la à 20,4 N·m. Si vous n'utilisez pas une clé dynamométrique, serrez fermement la bougie à la main avec une clé à bougie, **SANS TROP SERRER**. Branchez le câble à la bougie et remettez le panneau de commande en place.

Remisage de la déneigeuse

1. PREPARATION DU SYSTEME D'ALIMENTATION

Remarque: Les stabilisateurs/conditionneurs sont plus efficaces lorsqu'on les mélange à de l'essence fraîche.

- Ajoutez dans le réservoir de carburant 8 ml de stabilisateur/conditionneur Toro par litre de carburant.
- Faites tourner le moteur pendant dix minutes pour faire circuler le carburant traité dans tout le système d'alimentation.
- Arrêtez le moteur, laissez-le refroidir et videz le réservoir de carburant, ou laissez tourner le moteur jusqu'à ce qu'il s'arrête faute de carburant.
- Redémarrez le moteur et laissez-le tourner jusqu'à ce qu'il s'arrête faute de carburant.
- Utilisez le starter ou l'amorceur, redémarrez le moteur une troisième fois et laissez-le tourner jusqu'à ce qu'il ne redémarre plus.
- Débarrassez-vous du carburant correctement, selon les réglementations locales en matière de recyclage.
- **NE conservez PAS de l'essence STABILISEE pendant plus de 90 jours.**

2. ENTRETIEN DU CYLINDRE/PISTON – Tirez doucement sur le cordon du lanceur jusqu'à ce que vous sentiez une résistance due à la compression. Relâchez doucement la tension du cordon pour empêcher un renversement de la course du piston dû à la compression. Cette position ferme les lumières d'admission et d'échappement, ce qui empêche la corrosion de l'alésage du cylindre.

3. SERRAGE DE LA BOULONNERIE ET NETTOYAGE – Serrer les vis, écrous, boulons et boutons suivant les besoins. Réparez ou remplacez les pièces endommagées. Nettoyez soigneusement la machine.

4. RANGEMENT – Couvrez la déneigeuse et rangez-la dans un endroit propre et sec, hors de portée des enfants. **NE RANGEZ JAMAIS LA DENEIGEUSE DANS UNE PARTIE HABITEE DE LA MAISON OU A LA CAVE EN PRESENCE DE SOURCES D'INFLAMMATION TELLES QU'UN CHAUFFE-EAU, UNE CHAUDIERE, UN SECHOIR A LINGE, ETC., CAR L'ESSENCE ET SES VAPEURS SONT EXTREMEMENT INFLAMMABLES, EXPLOSIVES ET DANGEREUSES A RESPIRER.** Laissez le moteur refroidir complètement avant de ranger la machine dans un endroit clos.

Si vous vous y connaissez en moteurs à combustion et souhaitez assurer vous-même l'entretien et les réparations du moteur, voyez au chapitre Garantie et réparations du manuel du moteur comment vous procurer un "MANUEL TECHNIQUE".

Déneigeuses
à moteur
à essence

LA GARANTIE TORO DE COUVERTURE TOTALE

Garantie complète de deux ans
(Garantie limitée pour usage commercial)

Que couvre cette garantie expresse?

La société Toro s'engage à réparer tout produit TORO utilisé à des fins résidentielles normales* s'il présente un défaut de matière ou de fabrication pendant une période de deux ans à dater de l'achat. Pour les déneigeuses à simple étage, la garantie couvre le coût des pièces et de la main d'oeuvre, mais le transport est à charge du propriétaire.

Pour les déneigeuses à deux étages, le transport chez le vendeur-réparateur est couvert par la garantie dans un rayon de 24 km.

Produits couverts par la garantie

Cette garantie s'applique à toutes les déneigeuses à moteur à essence.

Usage commercial

Les produits de consommation TORO utilisés à des fins commerciales, par des institutions ou donnés en location, sont couverts par une garantie limitée de 45 jours à dater de l'achat.

Comment faire intervenir la garantie?

Si vous pensez que votre produit TORO présente un défaut de matière ou de fabrication, contactez le vendeur chez qui vous avez acheté votre produit, ou tout autre réparateur agréé TORO (voir la liste dans les pages jaunes de l'annuaire téléphonique). Le concessionnaire prendra en charge votre produit, ou vous recommandera un autre réparateur agréé plus commode pour vous. Une preuve d'achat (copie de la carte d'enregistrement, facture, etc.) peut être nécessaire pour établir la validité de la garantie.

Si pour une raison ou une autre vous n'êtes pas satisfait du diagnostic de votre réparateur concernant le défaut de fabrication, ou pour connaître l'adresse d'un réparateur TORO agréé proche de chez vous, n'hésitez pas à nous contacter à l'adresse suivante:

Toro Customer Service Department
8111 Lyndale Avenue South
Bloomington, MN 55420−1196
612−888−8801
800−348−2424

Pour ne pas perdre le droit à la garantie

Votre produit TORO doit être entretenu comme expliqué dans le mode d'emploi. Cet entretien de routine, qu'il soit effectué par vous ou par un concessionnaire, est à vos frais.

Ce que la garantie ne couvre pas et Application à la garantie de la législation de l'Etat

Il n'y a pas d'autres garanties expresses, à part la garantie spéciale qui couvre le système antipollution de certains produits et la garantie de démarrage TORO pour les moteurs GTS. Cette garantie expresse ne couvre pas:

- Les frais normaux d'entretien et de remplacement de pièces, telles que les filtres, le carburant, les lubrifiants, les pièces d'usure, l'affûtage des lames ou le réglage des freins et de l'embrayage.
- Les produits ou pièces ayant subi des modifications ou un usage abusif, ou nécessitant un remplacement ou une réparation en raison d'accidents ou d'un défaut d'entretien.
- Les réparations requises en raison de l'usage d'un carburant inadéquat, de l'introduction d'impuretés dans le système d'alimentation, ou d'une négligence de la préparation requise du système d'alimentation avant une période d'inutilisation de plus de trois mois.
- Les frais de prise à domicile et de livraison au-delà d'un rayon de 24 km de chez le vendeur-réparateur agréé TORO (produits couverts uniquement).

Toutes les réparations couvertes par la présente garantie doivent être effectuées par un réparateur TORO agréé, à l'aide de pièces de rechange agréées par TORO.

La réparation par un réparateur TORO agréé est le seul dédommagement auquel cette garantie donne droit.

La société Toro décline toute responsabilité en cas de dommages secondaires ou indirects liés à l'utilisation des produits TORO couverts par cette garantie, notamment quant aux coûts et dépenses encourus pour se procurer un équipement ou un service de substitution durant une période raisonnable pour cause de défaillance ou d'indisponibilité en attendant la réparation sous garantie. L'exclusion de la garantie des dommages secondaires ou indirects n'est pas autorisée dans certains Etats, et peut donc ne pas s'appliquer dans votre cas.

La présente garantie vous accorde des droits juridiques spécifiques, ainsi que d'autres droits éventuels susceptibles de varier d'un Etat à l'autre.

* L'usage résidentiel normal désigne l'enlèvement de la neige sur le terrain où se trouve votre maison. L'utilisation à plusieurs endroits est considérée comme un usage commercial, couvert par une garantie limitée.

AUTRES PAYS QUE LES ETATS-UNIS ET LE CANADA

Pour les produits TORO exportés des Etats-Unis ou du Canada, demandez à votre distributeur (concessionnaire) TORO la police de garantie applicable dans votre pays ou région. Si pour une raison quelconque, vous n'êtes pas satisfait des services de votre distributeur, ou si vous avez du mal à vous procurer les informations de garantie, adressez-vous à l'importateur TORO. En dernier recours, contactez-nous à la société TORO.

Rév. 7/2/97