Form No. 3420-705 Rev A

TX-Plattform

Für kompakten Werkzeugträger TX

Modellnr. 22475—Seriennr. 402000000 und höher

Modellnr. 22476—Seriennr. 402000000 und höher

Installationsanweisungen

Sicherheit

- Stellen Sie sicher, dass die Plattform richtig an der Maschine befestigt ist und einsatzbereit ist, bevor Sie diese verwenden.
- **Setzen Sie die Maschine beim Arbeiten an Hanglagen so ein, dass das schwere Ende der Maschine hangaufwärts ist.** Die Gewichtsverteilung ändert sich mit Anbaugeräten. Eine leere Ladeschaufel macht das Heck der Maschine zum schweren Ende, und eine volle Ladeschaufel macht die Vorderseite der Maschine zum schweren Ende. Die meisten anderen Anbaugeräte machen die Vorderseite der Maschine zum schweren Ende.
- Senken Sie die Hubarme ab, bevor Sie von der Plattform absteigen.
- Versuchen Sie nie, die Maschine durch einen Fuß auf dem Boden abzustützen. Wenn Sie die Kontrolle über die Maschine verlieren, steigen Sie von der Plattform ab und gehen von der Maschine weg.
- Bringen Sie nicht Ihre Füße unter die Plattform.
- Bewegen Sie die Maschine nur, wenn Sie mit beiden Beinen auf der Plattform stehen und ihre Hände die Anschlagbügel festhalten.
- Nur der Bediener der Maschine darf auf der Plattform sein.
- Nicht geschulte Bediener dürfen die Plattform nicht verwenden.
- Schauen Sie nach hinten und unten, bevor Sie im Rückwärtsgang fahren, um sich über den freien Weg zu vergewissern.
- Beim Be- und Entladen der Maschine muss der Bediener von der Plattform absteigen und sie in der Transportstellung arretieren.
- Verringern Sie vor dem Wenden Ihre Geschwindigkeit. Scharfes Wenden auf jedem Gelände kann zum Kontrollverlust führen.
- Setzen Sie die Plattform nicht auf nicht befestigtem und unebenem Terrain ein.
- Stellen Sie sicher, dass Sie die Plattform nur in Bereichen einsetzen, die keine Hindernisse in der Nähe des Bedieners aufweisen. Wenn Sie keinen ausreichenden Abstand zu Bäumen, Wänden und anderen Hindernissen einhalten, können Sie verletzt werden, wenn die Plattform rückwärts fährt oder wendet und Sie nicht auf die Umgebung achten. Setzen Sie das Gerät nur in Bereichen ein, in denen der Bediener ausreichende Manövrierfähigkeit mit der Plattform hat.
- Überschreiten Sie nicht die Betriebsnennlast, da die Zugmaschine mit der Plattform sonst die Stabilität verlieren könnte, und Sie ggf. die Kontrolle verlieren.
- Führen Sie vor dem Durchführen von Kundendienst-, Reparatur-, Wartungs- oder Einstellungsarbeiten Folgendes aus:
  - Parken Sie die Maschine auf einer ebenen Fläche.
  - Senken Sie die Hubarme ab und kuppeln Sie die Hilfshydraulik aus.
  - Aktivieren Sie die Feststellbremse (falls vorhanden).
  - Stellen Sie den Motor ab und ziehen Sie den Schlüssel ab.
- Achten Sie darauf, dass Muttern und Schrauben immer fest angezogen sind. Halten Sie die Maschine sauber und in gutem Betriebszustand.
- Verwenden Sie nur Originalersatzteile, um den ursprünglichen Standard der Maschine beizubehalten.
- Modifizieren Sie die Plattform nicht oder setzen Sie diese mit nicht genehmigten Maschinen ein.

© 2018—The Toro® Company
8111 Lyndale Avenue South
Bloomington, MN 55420

Registrieren Sie Ihr Produkt unter www.Toro.com.

Originaldokuments (DE)
Druck: USA
Alle Rechte vorbehalten

3420-705 A

Sicherheits- und Bedienungsschilder

Die Sicherheits- und Bedienungsaufkleber sind für den Bediener gut sichtbar und befinden sich in der Nähe der möglichen Gefahrenbereiche. Tauschen Sie beschädigte oder verloren gegangene Aufkleber aus.



decal58-6520

58-6520

1. Fett

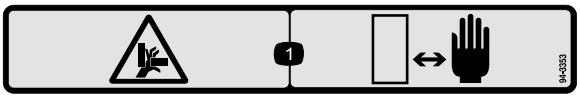

decal94-3353

94-3353

1. Quetschgefahr der Hand: Halten Sie Ihre Hände fern.



decal138-4344

138-4344

1. Lesen Sie die *Bedienungsanleitung*.
2. Plattform in arretierter Einlagerungsstellung.
3. Heben Sie die Plattform zum Entriegeln an.
4. Senken Sie die Plattform zur Verwendung von der entriegelten Stellung ab.
5. Kippgefahr: Steigen Sie nicht bei angehobener Last von der Plattform ab; senken Sie das Anbaugerät ab und steigen Sie dann von der Plattform ab.

Installation

Einzelteile

Prüfen Sie anhand der nachstehenden Tabelle, dass Sie alle im Lieferumfang enthaltenen Teile erhalten haben.

Verfahren	Beschreibung	Menge	Verwendung
1	Keine Teile werden benötigt	–	Vorbereiten der Maschine.
2	Plattform Schraube (½" x 1½") Mutter (½")	1 4 4	Montieren Sie die Plattform.
3	Gegengewicht Schraube (½" x 1¼") Scheibe	1 4 4	Montieren Sie das Gegengewicht (nur Maschinen der Serie TX 500).
4	Aufkleber	1	Bringen Sie den Aufkleber an.
5	Anschlagbügel Schraube (5/16" x ¾")	1 2	Montieren Sie den Anschlagbügel.

1

Vorbereiten der Maschine

Keine Teile werden benötigt

Verfahren

1. Parken Sie die Maschine auf einer ebenen Fläche.
2. Senken Sie die Hubarme ab.
3. Aktivieren Sie die Feststellbremse.
4. Stellen Sie den Motor ab und ziehen Sie den Schlüssel ab.
5. Waschen Sie Schmutz und Rückstände von der Maschine ab.
6. Entfernen Sie an Maschinen der Serie TX 400 die Gegengewichte und die Befestigungen vom Heck der Maschine und bewahren sie an einem sicheren Ort auf.

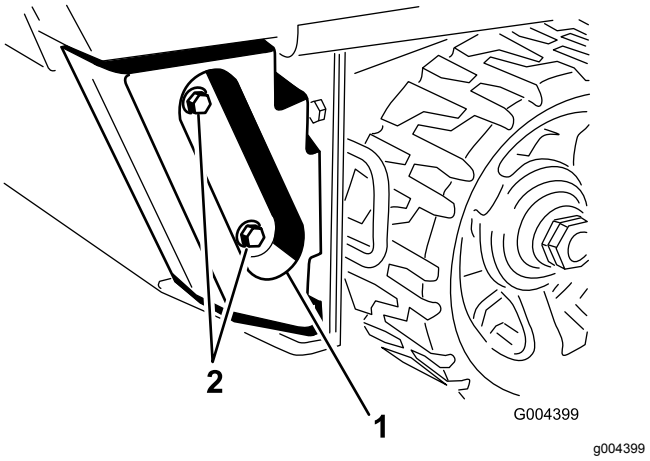

Bild 1

1. Gegengewicht
2. Befestigungen

2

Montieren der Plattform

Für diesen Arbeitsschritt erforderliche Teile:

1	Plattform
4	Schraube (½" x 1½")
4	Mutter (½")

Verfahren

1. Prüfen und ziehen Sie die zwei unteren Schrauben an, mit denen die untere hintere Abdeckung am Rahmen befestigt ist (Bild 2).

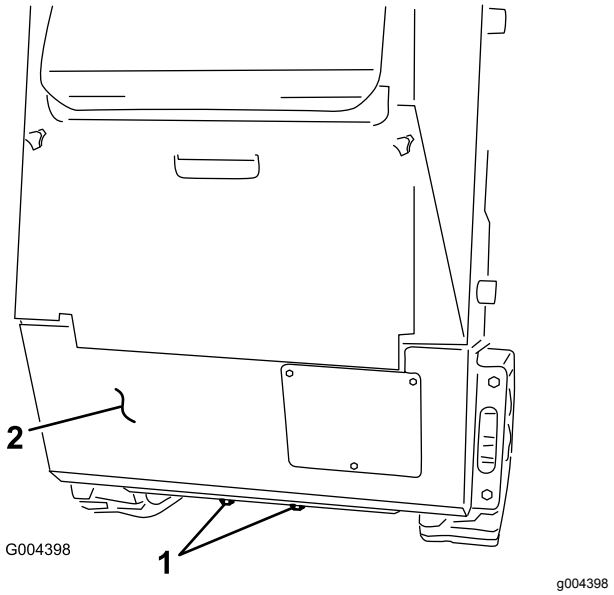

Bild 2

Bild zeigt TX 525

1. Schrauben
2. Hintere Abdeckung

2. Tauschen Sie nacheinander die vier Schrauben und Muttern, mit denen die Seiten der unteren hinteren Abdeckung am Rahmen befestigt sind, durch vier neue Schrauben (½" x 1½") aus, wie in Bild 3 abgebildet.

   Hinweis: Setzen Sie jede Schraube von vorne ein, um die hintere Abdeckung zu befestigen, wenn der Druck abgelassen wird. Setzen Sie die Muttern noch nicht ein.

   Wichtig: **Nehmen Sie die hintere Abdeckung nicht ab.**

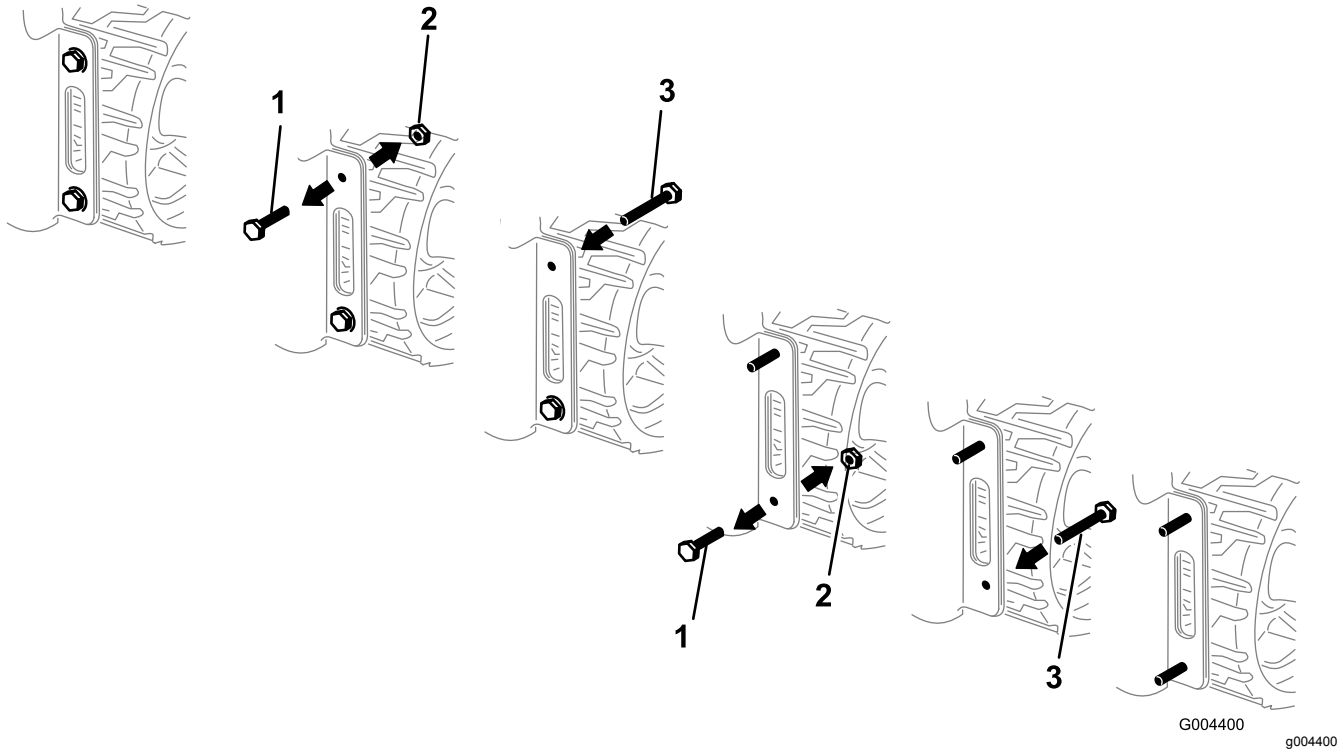

Bild 3

Bild zeigt die rechte Seite des TX 525

1. Vorhandene Schraube
2. Mutter
3. Schraube (½" x 1½")

3. Ziehen Sie den Plattformgriff nach oben, um die Plattform zu verlängern (Bild 4).

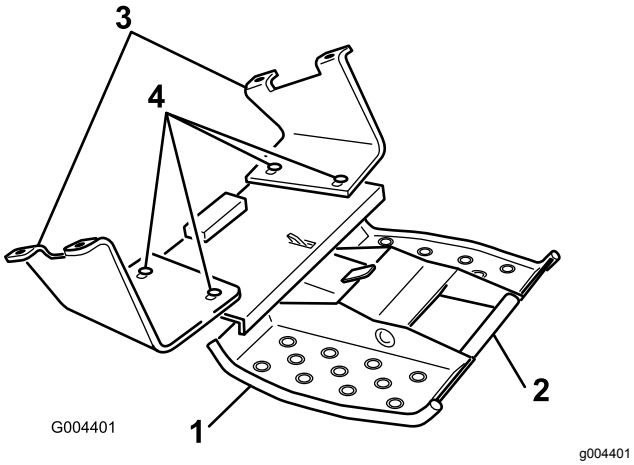

Bild 4

1. Plattform
2. Griff
3. Befestigungshalterung
4. Lockern Sie diese Schrauben.

4. Lockern Sie die vier Schrauben und Muttern mit der Hand, mit denen die Plattform an den Befestigungshalterungen befestigt ist (Bild 4).
5. Befestigen Sie die Befestigungshalterungen an den vier Schrauben, die Sie vorher in die hintere Abdeckung eingesetzt haben, und befestigen Sie sie mit vier Muttern (½"), wie in Bild 5 abgebildet.

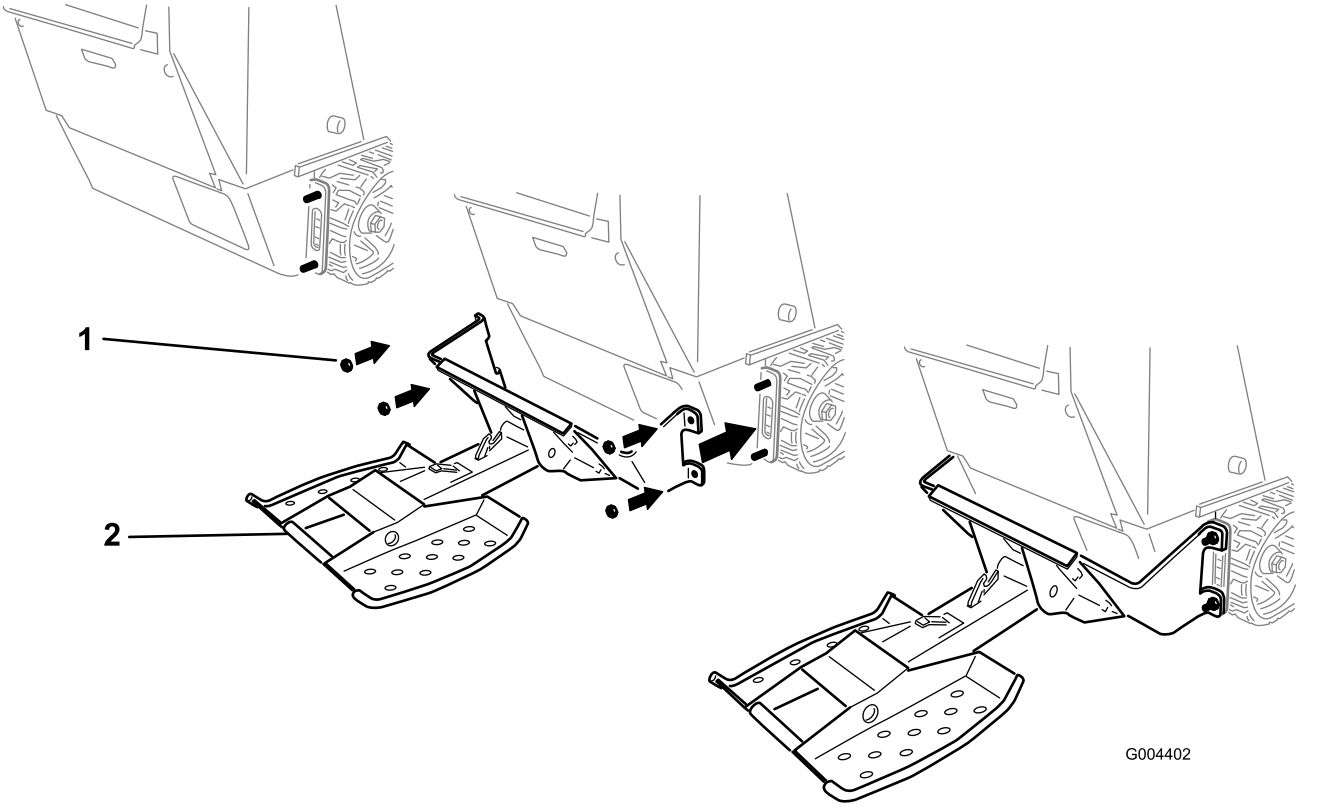

Bild 5

1. Mutter (½")
2. Plattform

6. Ziehen Sie die Muttern, mit denen die Plattform und die hintere Abdeckung an der Maschine befestigt sind, mit 91-113 N·m an.
7. Fluchten Sie die Plattform so aus, dass sie auf der Maschine zentriert ist. Ziehen Sie dann die Befestigungen, mit denen die Plattform an den Befestigungshalterungen befestigt ist, mit 91-113 N·m an.

3

Montieren des Gegengewichts

Nur Maschinen der Serie TX 500

Für diesen Arbeitsschritt erforderliche Teile:

1	Gegengewicht
4	Schraube (½" x 1¼")
4	Scheibe

Verfahren

1. Schmieren Sie die vier Schrauben (½" x 1¼") mit Gewindesperrmittel ein und befestigen Sie das Gegengewicht mit den Schrauben und vier Scheiben vorne an der Maschine (Bild 6).
2. Ziehen Sie die Schrauben mit 73-89 N·m an.

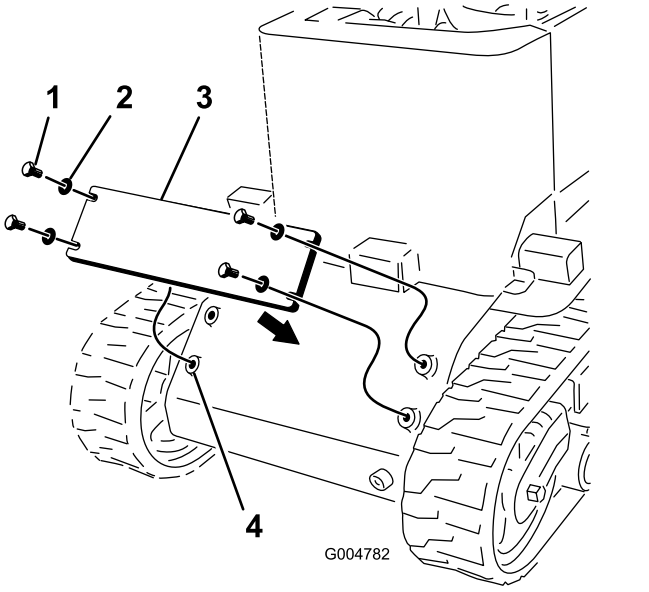

Bild 6

1. Schraube (½" x 1¼")
2. Scheibe
3. Gegengewicht
4. Befestigungslöcher

4

Anbringen des Aufklebers

Für diesen Arbeitsschritt erforderliche Teile:

1	Aufkleber

Verfahren

1. Reinigen Sie den Bereich hinter dem Fahrantriebshebel, um Schmutz oder Schmiermittel zu entfernen (Bild 7).

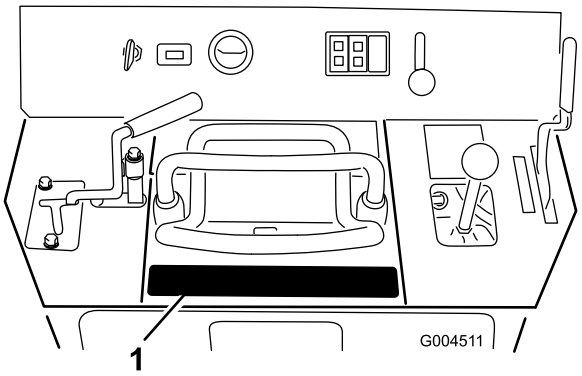

Bild 7

1. Aufkleberposition

2. Ziehen Sie den Aufkleber vom Trägermaterial ab und bringen Sie ihn an der Stelle an, die in Bild 7 abgebildet ist.

   Hinweis: Drücken Sie den Aufkleber zuerst in der Mitte an und gehen Sie dann zu den Kanten, um eine Blasenbildung unter dem Aufkleber zu vermeiden.

5

Montieren des Anschlagbügels

Für diesen Arbeitsschritt erforderliche Teile:

1	Anschlagbügel
2	Schraube (5/16" x ¾")

Verfahren

1. Nehmen Sie die hintere Abdeckplatte ab, siehe *Bedienungsanleitung* für die Maschine.
2. Bohren Sie zwei Löcher (mit einem Durchmesser von ⅜") in das Bedienfeld unter dem Hubarmhebel (Bild 8).

   Hinweis: Wenn die Löcher bereits vorhanden sind, überspringen Sie diesen Schritt.

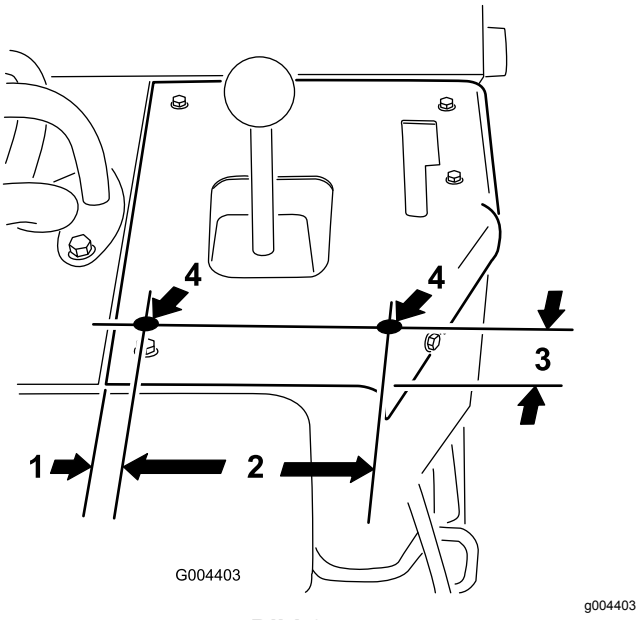

Bild 8

1. 55/64"
2. 5¾"
3. 2"
4. Bohren Sie hier Löcher (Durchmesser von ⅜").

3. Befestigen Sie den Anschlagbügel mit zwei Schrauben (5/16" x ¾") am Bedienfeld; setzen Sie die Schrauben von der Innenseite der Maschine ein (Bild 9).

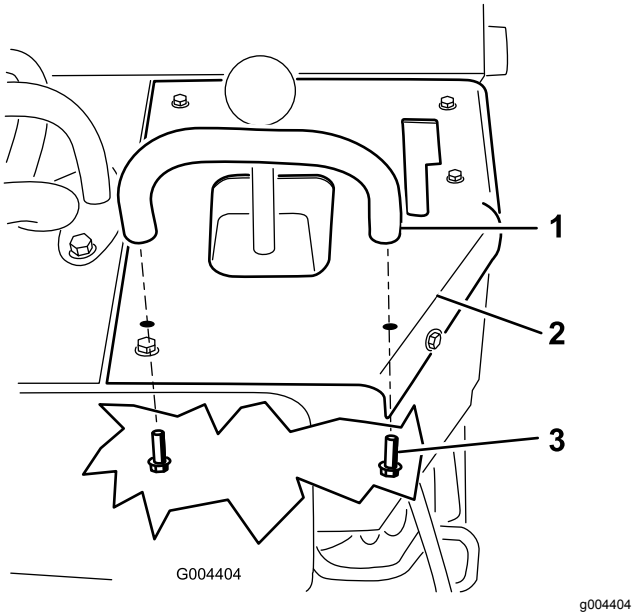

Bild 9

1. Anschlagbügel
2. Bedienfeld
3. Schraube (5/16" x ¾")

4. Befestigen Sie die hintere Abdeckplatte.

Betrieb

⚠ WARNUNG:

Wenn Sie von der Plattform absteigen, wenn die Hubarme angehoben sind, kann die Maschine schnell nach vorne kippen und Sie und Unbeteiligte verletzen.

Steigen Sie nicht von der Plattform ab, wenn die Hubarme angehoben sind.

⚠ WARNUNG:

Die Plattform mit einem Bediener macht das Heck der Maschine zum schweren Ende, es sei denn, Sie befördern schwere Lasten oder Anbaugeräte.

Auf Hanglagen muss das schwere Ende der Maschine immer zum Hang zeigen.

⚠ WARNUNG:

Sie können während der Arbeit von der Plattform fallen und schwer verletzt werden.

Bewegen Sie die Bedienelemente nur, wenn Sie mit beiden Beinen auf der Plattform stehen und ihre Hände die Anschlagbügel festhalten.

Zusammenklappen der Plattform

Heben Sie das Heck der Plattform an und schwenken Sie es zur Maschine (Bild 10). Wenn der Riegel die Befestigungsplatte berührt, rutscht die Plattform in das Rohr und wird arretiert.

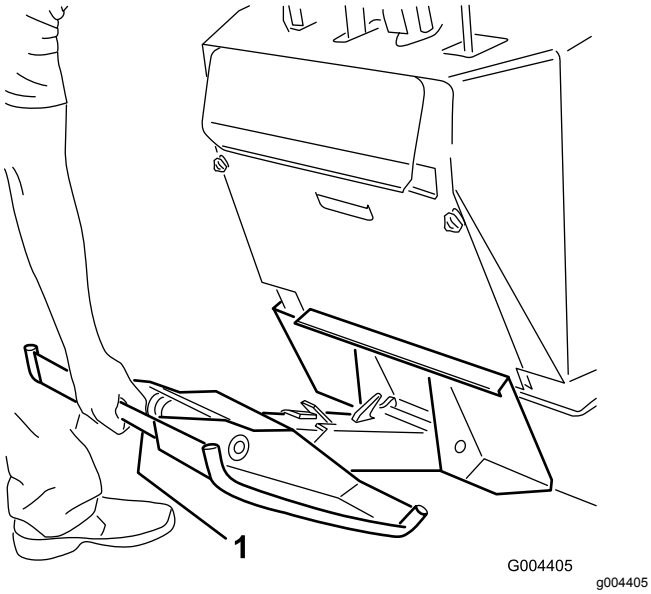

Bild 10

1. Plattformgriff

Aufklappen der Plattform

Ziehen Sie die Plattform nach oben, bis sich der Riegel löst; schwenken Sie sie dann nach außen und unten (Bild 11).

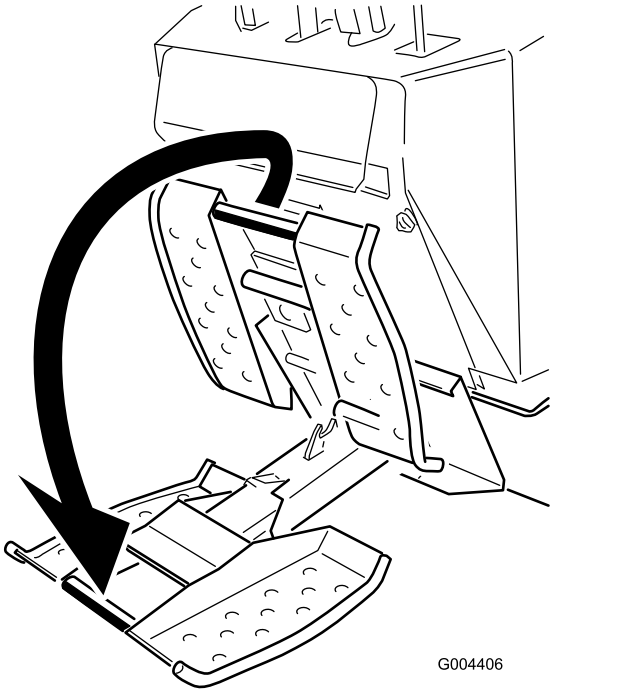

Bild 11

Verwenden der Plattform

Besteigen Sie die Plattform, bevor Sie die Maschine starten. Stabilisieren Sie sich beim Fahren auf der Plattform mit den Anschlagbügel an der Maschine.

Halten Sie die Maschine ganz an und aktivieren Sie die Feststellbremse, bevor Sie von der Plattform absteigen.

Wartung

Einfetten der Plattform

Wartungsintervall: Bei jeder Verwendung oder täglich (fetten Sie sofort nach jeder Reinigung ein).

Schmierfett: Allzweckfett

1. Parken Sie die Maschine auf einer ebenen Fläche, aktivieren Sie die Feststellbremse und senken die Hubarme ab.
2. Stellen Sie den Motor ab und ziehen Sie den Zündschlüssel ab.
3. Reinigen Sie die Schmiernippel mit einem Lappen.
4. Bringen Sie eine Fettpresse an jedem Nippel an (Bild 12).

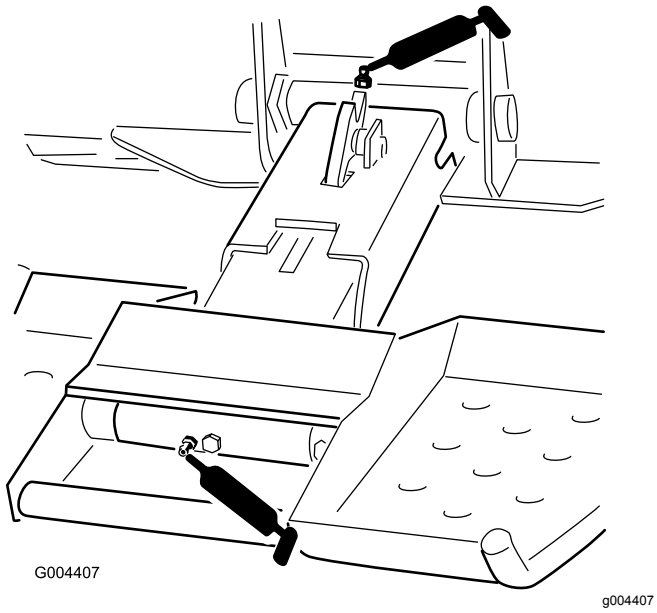

Bild 12

5. Pumpen Sie Fett in die Schmiernippel, bis Fett austritt (ungefähr drei Pumpstöße).
6. Wischen Sie überflüssiges Fett ab.

Prüfen der Scherschraube

Wartungsintervall: Bei jeder Verwendung oder täglich

Prüfen Sie die Scherschraube auf Abnutzung, Risse oder Beschädigung (Bild 13). Tauschen Sie sie aus, wenn sie beschädigt ist.

Wichtig: **Verwenden Sie nur Originalersatzteile von Toro beim Austausch der Scherschraube und der Mutter. Andere Schrauben funktionieren ggf. nicht richtig und können unsichere Einsatzbedingungen bewirken.**

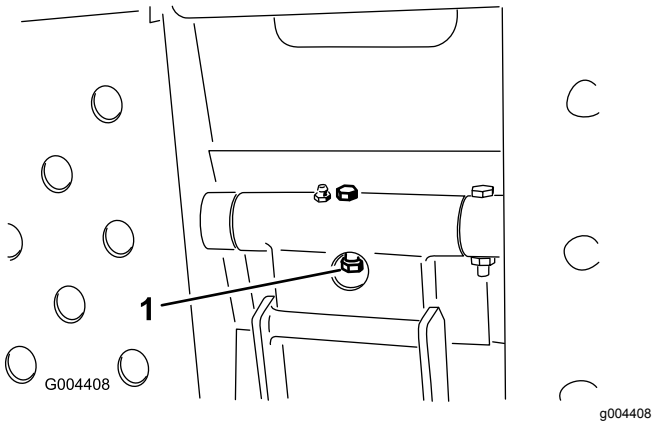

Bild 13

1. Scherschraube

Hinweise:

Hinweise:



Count on it.