Form No. 3420-706 Rev A

Plataforma TX

Para la Minicargadora compacta TX

Nº de modelo 22475—Nº de serie 402000000 y superiores

Nº de modelo 22476—Nº de serie 402000000 y superiores

Instrucciones de instalación

Seguridad

- Asegúrese de que la plataforma está correctamente montada en la máquina y que está en buenas condiciones de funcionamiento antes de utilizarla.
- **Al subir y bajar pendientes, hágalo con el extremo más pesado de la máquina cuesta arriba.** La distribución del peso varía dependiendo del accesorio. Si la cuba está vacía, el extremo más pesado de la máquina será la parte de atrás, y si la cuba está llena, el extremo más pesado de la máquina será la parte delantera. Con la mayoría de los demás accesorios, la parte delantera de la máquina será el extremo más pesado.
- Baje los brazos de carga antes de bajarse de la plataforma.
- No intente estabilizar la máquina poniendo el pie en el suelo. Si usted pierde el control de la máquina, bájese de la plataforma y aléjese de la máquina.
- No coloque los pies debajo de la plataforma.
- No mueva la máquina a menos que esté de pie con ambos pies en la plataforma, sujetando las barras de referencia con las manos.
- Sólo permita que viaje en la plataforma el operador de la máquina.
- No permita que utilicen la plataforma operadores que no hayan recibido una formación adecuada.
- Mire hacia atrás y hacia abajo antes de conducir hacia atrás, para asegurarse de que el camino está despejado.
- Bájese de la plataforma y engánchela en la posición de transporte antes de cargar o descargar la máquina.
- Aminore la velocidad antes de girar. Un giro brusco en cualquier terreno puede causar pérdida de control.
- No utilice la plataforma en terrenos toscos o irregulares.
- Asegúrese de utilizar la plataforma solamente en zonas en las que no haya obstáculos próximos al operador. El no mantenerse a una distancia apropiada de árboles, paredes, muros y otras barreras puede dar lugar a lesiones durante el uso de la plataforma en marcha atrás o en los giros, si el operador no está atento a lo que le rodea. Sólo utilice la unidad en zonas en las que hay suficiente espacio para que el operador maniobre la plataforma con seguridad.
- No supere la capacidad nominal de trabajo, puesto que la unidad de tracción con plataforma puede desestabilizarse y causar una pérdida de control.
- Antes de realizar cualquier revisión, reparación, mantenimiento o ajuste, haga lo siguiente:
  - Aparque la máquina en una superficie nivelada.
  - Baje los brazos de carga y desengrane el sistema hidráulico auxiliar.
  - Ponga el freno de estacionamiento (si está instalado).
  - Apague el motor y retire la llave.
- Mantenga apretados los pernos y las tuercas. Mantenga el equipo limpio y en buenas condiciones de funcionamiento.
- Utilice solamente piezas de repuesto genuinas para asegurar que se mantengan los niveles de calidad originales.
- No modifique la plataforma y no la utilice en máquinas no autorizadas.

© 2018—The Toro® Company
8111 Lyndale Avenue South
Bloomington, MN 55420

Registre su producto en www.Toro.com.

Traducción del original (ES)
Impreso en EE. UU.
Reservados todos los derechos

3420-706 A

Pegatinas de seguridad e instrucciones

Las pegatinas de seguridad e instrucciones están a la vista del operador y están ubicadas cerca de cualquier zona de peligro potencial. Sustituya cualquier pegatina que esté dañada o que falte.

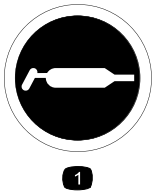

decal58-6520

58-6520

1. Engrasar

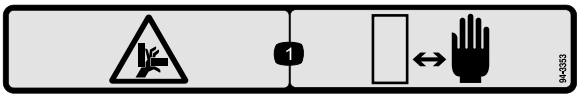

decal94-3353

94-3353

1. Peligro de aplastamiento de la mano – mantenga las manos a una distancia prudencial.



decal138-4344

138-4344

1. Lea el *Manual del operador.*
2. Plataforma bloqueada en la posición de almacenamiento.
3. Eleve la plataforma para desbloquearla.
4. Baje la plataforma desde la posición desbloqueada para utilizarla.
5. Peligro de vuelco — no se baje de la plataforma con la carga elevada; baje el accesorio, luego bájese de la plataforma.

Instalación

Piezas sueltas

Utilice la tabla siguiente para verificar que no falta ninguna pieza.

Procedimiento	Descripción	Cant.	Uso
1	No se necesitan piezas	–	Prepare la máquina.
2	Conjunto de la plataforma Perno (½" x 1½") Tuerca (½")	1 4 4	Instale la plataforma.
3	Contrapeso Perno (½" x 1¼") Arandela	1 4 4	Instale el contrapeso (máquinas de la Serie TX 500 solamente).
4	Pegatina	1	Coloque la pegatina.
5	Barra de referencia Perno (5/16" x ¾")	1 2	Instale la barra de referencia.

1

Preparación de la máquina

No se necesitan piezas

Procedimiento

1. Aparque la máquina en una superficie nivelada.
2. Baje los brazos de carga.
3. Accione el freno de estacionamiento.
4. Apague el motor y retire la llave.
5. Elimine toda la suciedad y los residuos de la máquina.
6. En máquinas de la serie TX 400, retire los contrapesos y sus fijaciones de la parte trasera de la máquina y guárdelos en un lugar seguro.

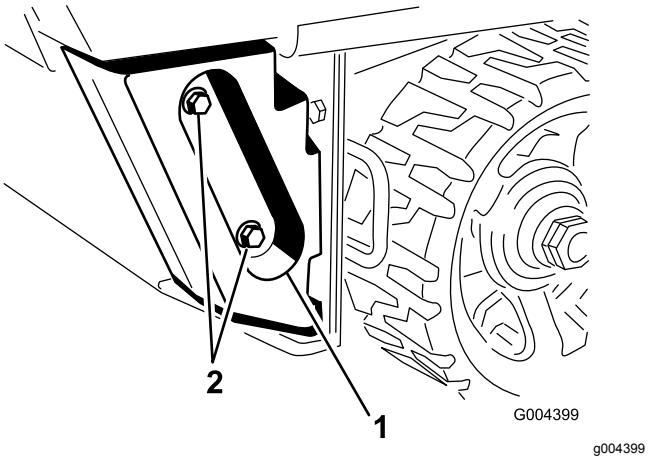

Figura 1

1. Contrapeso
2. Fijaciones

2

Instalación de la plataforma

Piezas necesarias en este paso:

1	Conjunto de la plataforma
4	Perno (½" x 1½")
4	Tuerca (½")

Procedimiento

1. Compruebe y apriete los 2 pernos inferiores que sujetan el panel trasero inferior al bastidor (Figura 2).

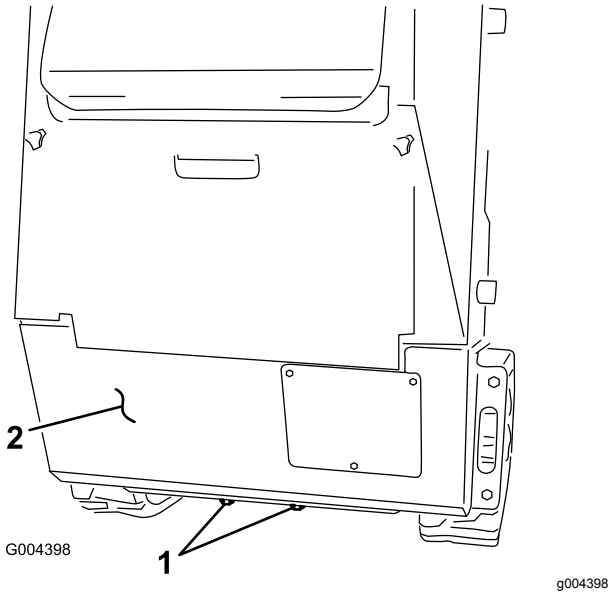

Figura 2

TX 525 ilustrado

1. Pernos
2. Panel trasero

2. Uno por uno, cambie los 4 pernos y tuercas que sujetan los laterales del panel trasero inferior al bastidor por 4 pernos nuevos (½ x 1½"), como se muestra en la Figura 3.

   Nota: Instale cada perno desde delante para que mantenga el panel trasero en su posición al liberarse la presión. No instale las tuercas todavía.

   Importante: **No retire el panel trasero.**

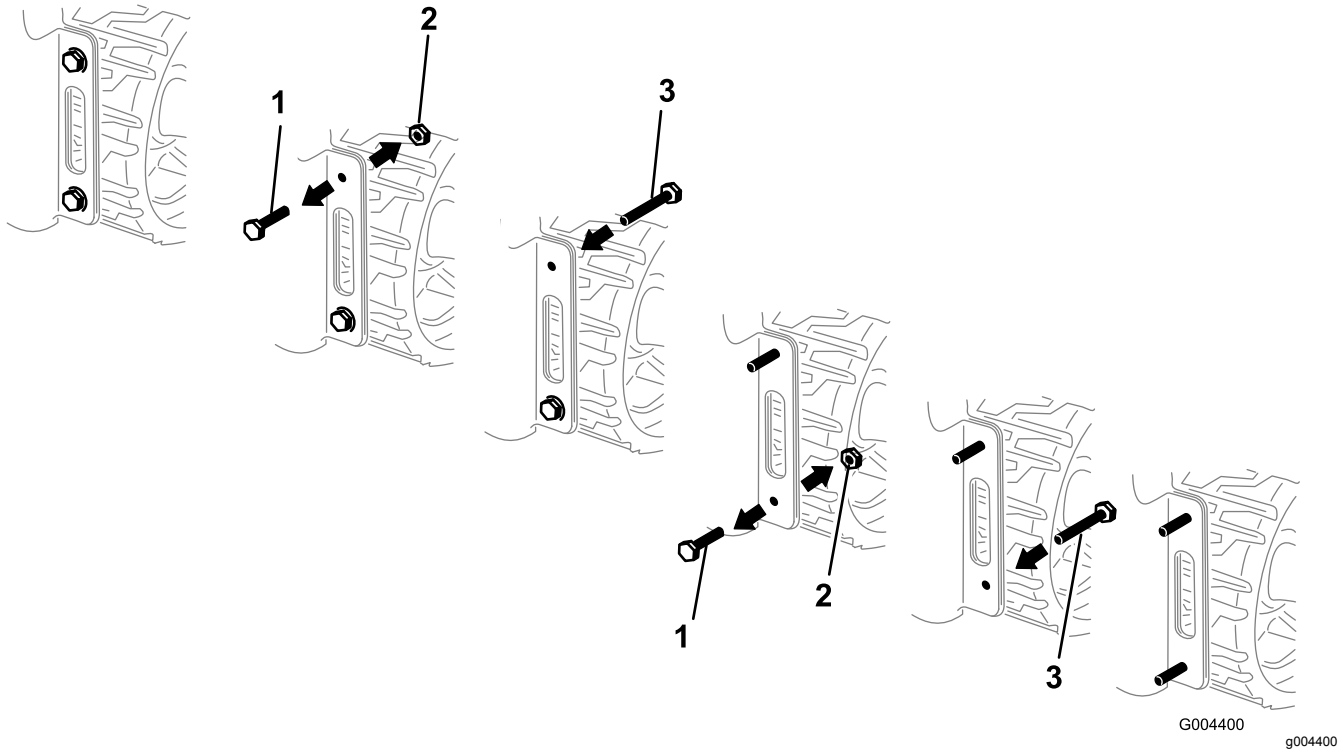

Figura 3
Lado derecho del TX 525 ilustrado

1. Perno existente
2. Tuerca
3. Perno (½" x 1½")

3. Tire hacia arriba del asa de la plataforma para extender la plataforma (Figura 4).

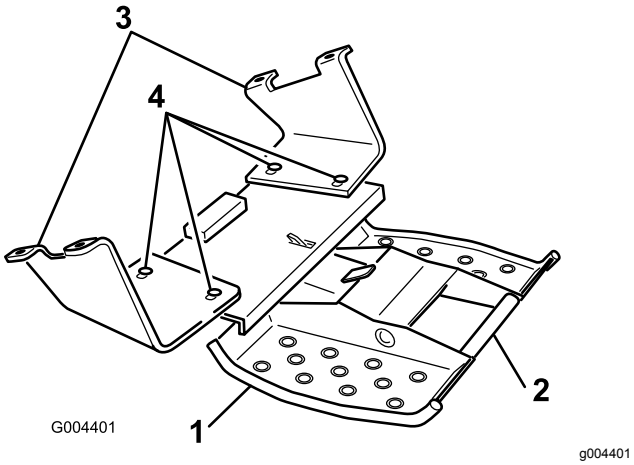

Figura 4

1. Conjunto de la plataforma
2. Asa
3. Soporte de montaje
4. Afloje estos pernos.

4. Afloje a mano, sin retirarlos, los cuatro pernos y tuercas que sujetan el conjunto de la plataforma a los soportes (Figura 4).
5. Instale los soportes de montaje sobre los 4 pernos que insertó en el panel trasero, y sujételos con 4 tuercas (½"), como se muestra en la Figura 5.

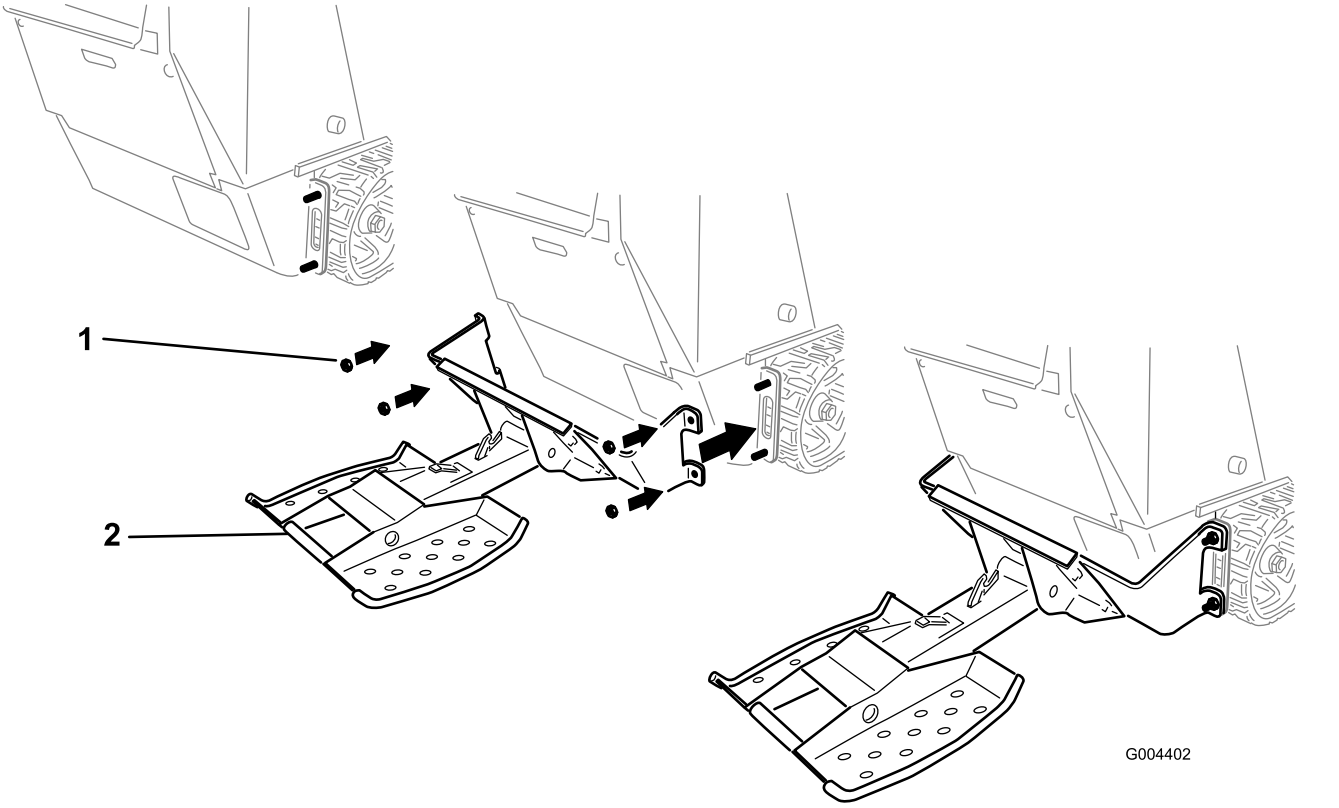

Figura 5

1. Tuerca (½")
2. Plataforma

6. Apriete las tuercas que sujetan la plataforma y el panel trasero a la máquina a 91–113 N·m.
7. Alinee la plataforma de manera que quede centrada en la máquina, luego apriete las fijaciones que sujetan el conjunto de la plataforma a los soportes de montaje a 91–113 N·m.

3

Instalación del contrapeso

Máquinas Serie TX 500 solamente

Piezas necesarias en este paso:

1	Contrapeso
4	Perno (½" x 1¼")
4	Arandela

Procedimiento

1. Aplique fijador de roscas a los 4 pernos (½ x 1¼"), y utilícelos junto con 4 arandelas para instalar el contrapeso en la parte delantera de la máquina (Figura 6).
2. Apriete los pernos a 73–89 N·m.

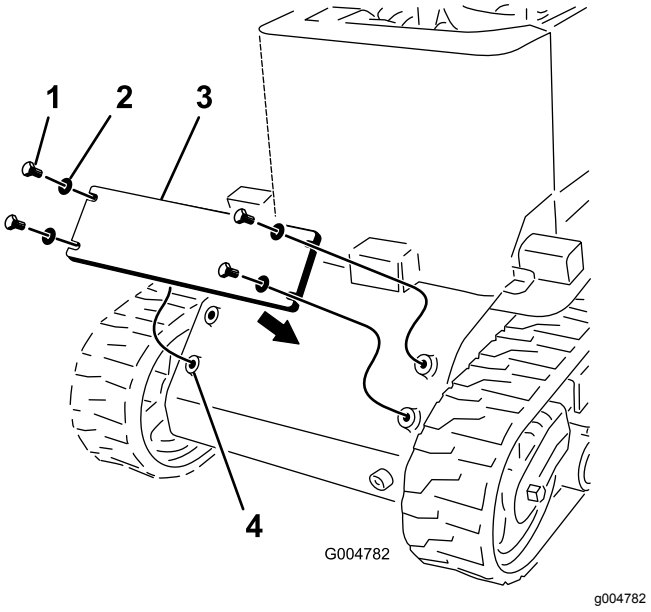

Figura 6

1. Perno (½" x 1¼")
2. Arandela
3. Contrapeso
4. Taladros de montaje

4

Colocación de la pegatina

Piezas necesarias en este paso:

1	Pegatina

Procedimiento

1. Limpie la zona detrás del control de tracción de suciedad y grasa (Figura 7).

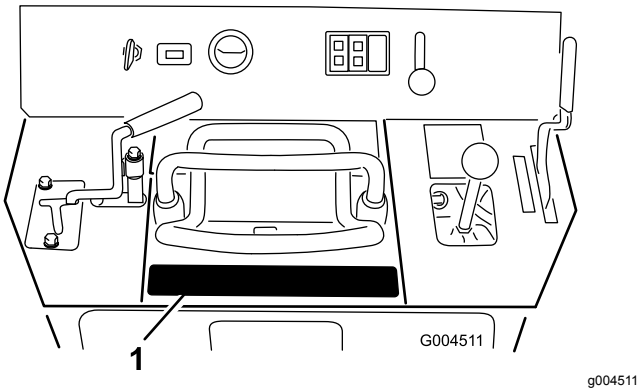

Figura 7

1. Ubicación de la pegatina

2. Retire el soporte de la pegatina e instálela en la posición indicada en la Figura 7.

   Nota: Para evitar la formación de burbujas debajo de la pegatina, apriete primero en el centro y vaya frotando hacia los bordes.

5

Instalación de la barra de referencia

Piezas necesarias en este paso:

1	Barra de referencia
2	Perno (5/16" x ¾")

Procedimiento

1. Retire el panel de acceso trasero; consulte el *Manual del operador* de la máquina.

2. Localice y perfore 2 taladros (⅜" de diámetro) en el panel de control, debajo de la palanca del brazo de carga (Figura 8).

   Nota: Si los taladros ya existen, ignore este paso.

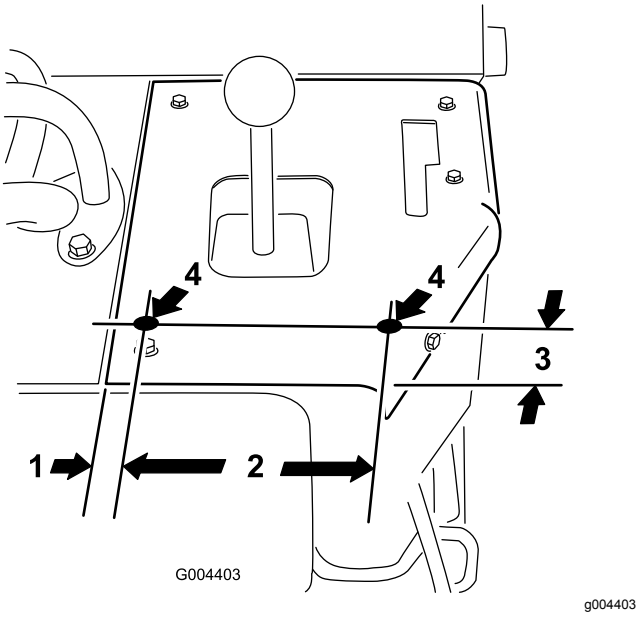

Figura 8

1. 2,18 cm
2. 14,6 cm
3. 5 cm
4. Perfore taladros de ⅜" de diámetro aquí.

3. Sujete la barra de referencia al panel de control con 2 pernos (5/16" x ¾"); instálelos desde dentro de la máquina (Figura 9).

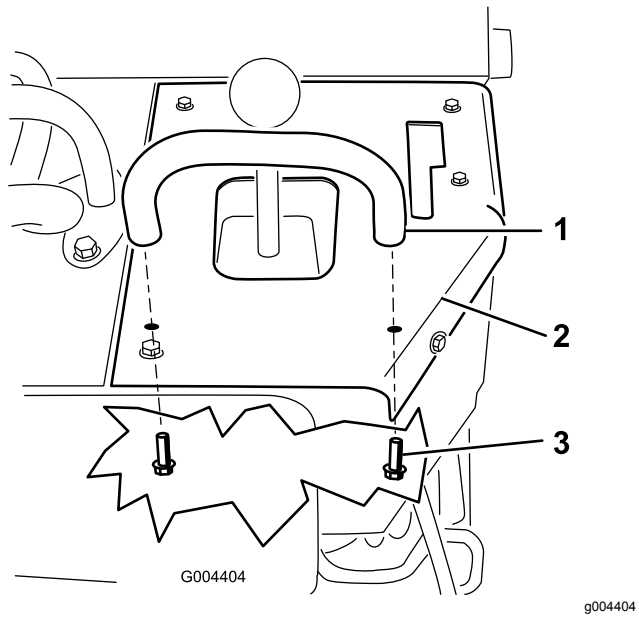

Figura 9

1. Barra de referencia
2. Panel de control
3. Perno (5/16" x ¾")

4. Instale el panel de acceso trasero.

Operación

⚠ ADVERTENCIA

Si usted se baja de la plataforma con los brazos de carga elevados, la máquina podría volcar rápidamente hacia adelante, causando lesiones a usted o a otras personas.

No se baje de la plataforma con los brazos de carga elevados.

⚠ ADVERTENCIA

A menos que lleve accesorios o cargas pesadas, la adición de la plataforma con operador hará que el extremo más pesado de la máquina sea la parte trasera.

Mantenga siempre el extremo más pesado de la máquina cuesta arriba cuando trabaje en pendientes.

⚠ ADVERTENCIA

Usted podría caerse de la plataforma y sufrir lesiones graves.

No mueva los mandos a menos que esté de pie con ambos pies en la plataforma, sujetando las barras de referencia con las manos.

Cómo plegar la plataforma

Levante la parte trasera de la plataforma y muévala hacia la máquina (Figura 10). Cuando el enganche entre en contacto con la chapa de montaje, la plataforma se deslizará hacia abajo, introduciéndose en el tubo, y quedará bloqueada.

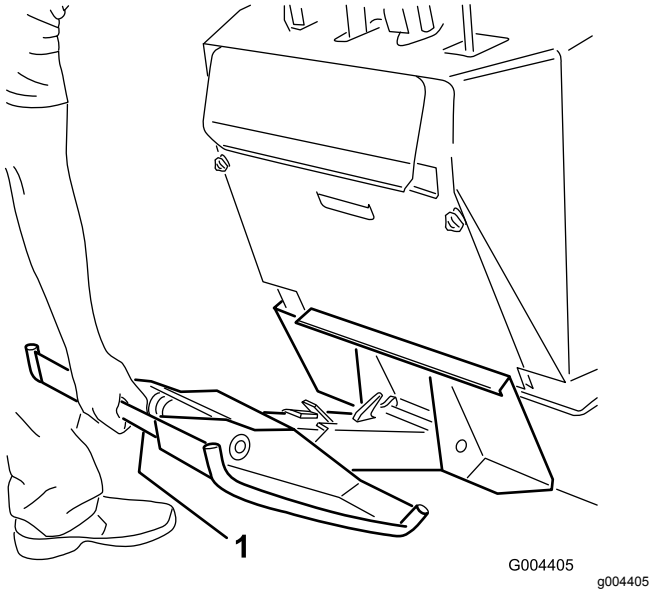

Figura 10

1. Palanca de la plataforma

Cómo desplegar la plataforma

Tire hacia arriba de la plataforma hasta que se libere el enganche, luego muévala hacia fuera y hacia abajo (Figura 11).

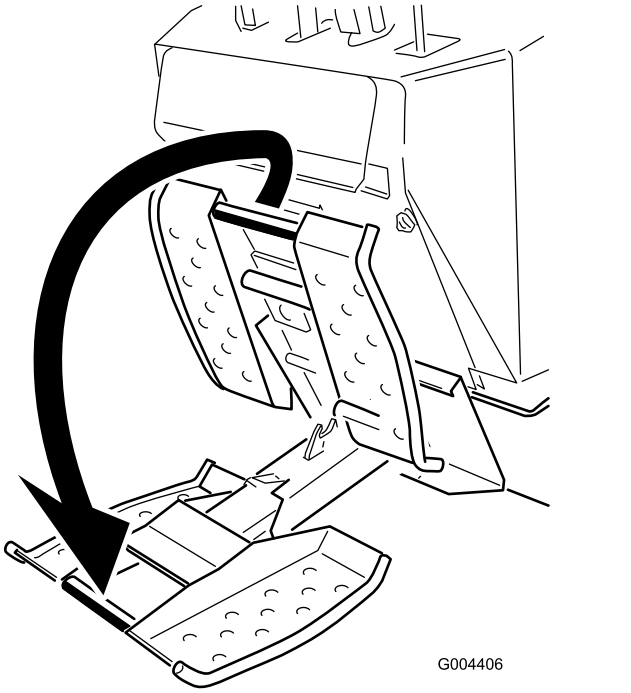

Figura 11

Uso de la plataforma

Súbase a la plataforma antes de arrancar la máquina. Utilice las barras de referencia de la máquina para estabilizarse mientras éste subido en la plataforma.

Detenga la máquina completamente y ponga el freno de estacionamiento antes de bajarse de la plataforma.

Mantenimiento

Engrasado de la plataforma

Intervalo de mantenimiento: Cada vez que se utilice o diariamente (engrasar inmediatamente después de cada lavado).

Tipo de grasa: Grasa de propósito general

1. Aparque la máquina en una superficie nivelada, ponga el freno de estacionamiento y baje los brazos de carga.
2. Apague el motor y retire la llave.
3. Limpie con un trapo los puntos de engrase.
4. Conecte una pistola de engrasar a cada punto de engrase (Figura 12).

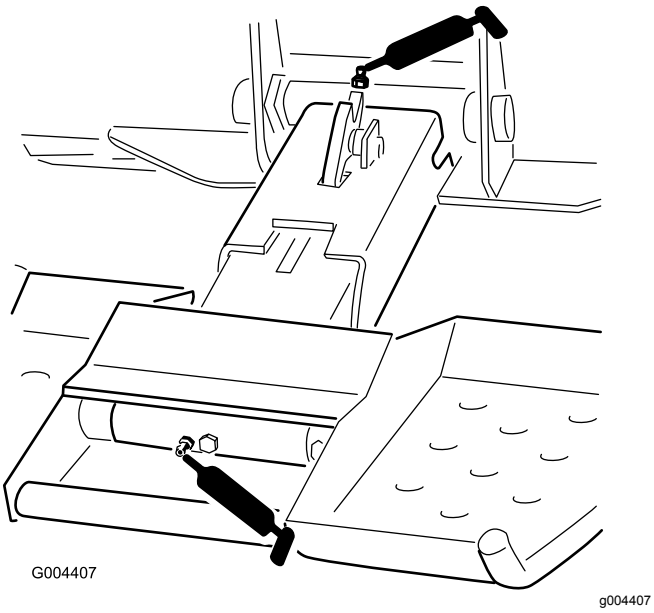

Figura 12

5. Bombee hasta que empiece a rezumar grasa (3 aplicaciones aproximadamente).
6. Limpie cualquier exceso de grasa.

Comprobación del perno de seguridad

Intervalo de mantenimiento: Cada vez que se utilice o diariamente

Inspeccione el perno de seguridad en busca de desgaste, grietas o daños (Figura 13). Cámbielo si está dañado.

Importante: **Utilice solamente pernos y tuercas de seguridad de repuesto genuinos de Toro. Otros pernos pueden no funcionar de manera adecuada y pueden mermar la seguridad de la máquina.**

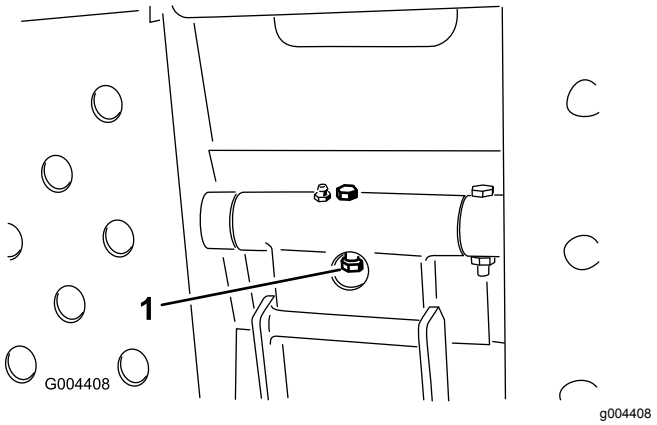

Figura 13

1. Perno de seguridad

Notas:

Notas:



Count on it.