Form No. 3420-707 Rev A

Plate-forme TX

Pour porte-outil compact TX

N° de modèle 22475—N° de série 402000000 et suivants

N° de modèle 22476—N° de série 402000000 et suivants

Instructions de montage

Sécurité

- Vérifiez que la plate-forme est correctement fixée à la machine et en bon état de marche avant l'utilisation.
- **Travaillez toujours dans le sens de la pente (en montant ou en descendant), le côté le plus lourd de la machine étant en amont.** La répartition du poids varie selon les accessoires montés. Quand le godet est vide, l'arrière de la machine est le point le plus lourd ; lorsqu'il est plein, l'avant de la machine devient plus lourd. La plupart des accessoires alourdissent l'avant de la machine.
- Abaissez les bras de la chargeuse et descendez de la plate-forme.
- N'essayez pas de stabiliser la machine en posant le pied à terre. Si vous perdez le contrôle de la machine, descendez de la plate-forme et éloignez-vous de la machine.
- Ne mettez pas les pieds sous la plate-forme.
- Ne déplacez pas la machine, à moins d'avoir les deux pieds sur la plate-forme et les deux mains posées sur les barres de référence.
- Seul l'opérateur de la machine est autorisé à monter sur la plate-forme.
- N'autorisez aucune personne non qualifiée à utiliser la plate-forme.
- Avant de faire marche arrière, vérifiez que la voie est libre juste derrière la machine et sur sa trajectoire.
- Descendez de la plate-forme et bloquez-la en position de transport quand vous chargez ou déchargez la machine.
- Ralentissez avant de tourner. Les virages serrés peuvent entraîner la perte du contrôle de la machine, quel que soit le terrain.
- N'utilisez pas la plate-forme sur les terrains accidentés et irréguliers.
- Utilisez la plate-forme uniquement dans des lieux dégagés et à l'écart de tout obstacle. Si vous ne maintenez pas la plate-forme à une distance suffisante des arbres, murs et autres obstacles, elle peut causer des accidents si vous faites marche arrière ou prenez des virages sans tenir compte de la géographie du terrain. Utilisez la machine uniquement dans des zones suffisamment dégagées pour vous permettre de manœuvrer la plate-forme en toute sécurité.
- Ne dépassez pas la capacité nominale de fonctionnement au risque de déstabiliser et de perdre le contrôle de la machine équipée de la plate-forme.
- Avant tout entretien, réparation, révision ou réglage, effectuez la procédure suivante :
  - Garez la machine sur un sol plat et horizontal.
  - Abaissez complètement les bras de la chargeuse et désengagez les commandes hydrauliques auxiliaires.
  - Serrez le frein de stationnement (selon l'équipement).
  - Coupez le moteur et enlevez la clé.
- Gardez les écrous et boulons bien serrés. Maintenez le matériel propre et en bon état de marche.
- Pour préserver les normes d'origine, n'utilisez que des pièces de rechange d'origine.
- Ne modifiez pas la plate-forme et ne l'utilisez pas sur des machines non agréées.

© 2018—The Toro® Company
8111 Lyndale Avenue South
Bloomington, MN 55420

Enregistrez votre produit à www.Toro.com.

Traduction du texte d'origine (FR)
Imprimé aux États-Unis
Tous droits réservés

3420-707 A

Autocollants de sécurité et d'instruction

Des autocollants de sécurité et des instructions bien visibles par l'opérateur sont placés près de tous les endroits potentiellement dangereux. Remplacez tout autocollant endommagé ou manquant.



decal58-6520

58-6520

1. Graisser

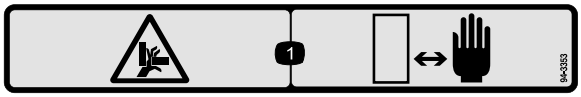

decal94-3353

94-3353

1. Risque d'écrasement des mains – n'approchez pas les mains de la zone dangereuse.

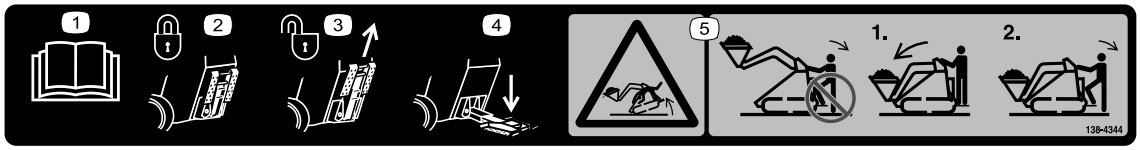

decal138-4344

138-4344

1. Lisez le *Manuel de l'utilisateur*.
2. Plate-forme bloquée en position de rangement
3. Lever la plate-forme pour la débloquer
4. Abaisser la plate-forme de la position de déblocage pour l'utiliser
5. Risque de renversement – ne pas descendre de la plate-forme quand une charge est levée ; abaisser l'accessoire, puis descendre de la plate-forme.

Montage

Pièces détachées

Reportez-vous au tableau ci-dessous pour vérifier si toutes les pièces ont été expédiées.

Procédure	Description	Qté	Utilisation
1	Aucune pièce requise	–	Préparation de la machine.
2	Plate-forme Boulon (½" x 1½") Écrou (½")	1 4 4	Montage de la plate-forme.
3	Contrepoids Boulon (½" x 1¼") Rondelle	1 4 4	Montage du contrepoids (modèles série TX 500seulement).
4	Autocollant	1	Mise en place de l'autocollant.
5	Barre de référence Boulon (5/16" x ¾")	1 2	Montage de la barre de référence.

1

Préparation de la machine

Aucune pièce requise

Procédure

1. Garez la machine sur un sol plat et horizontal.
2. Abaissez les bras de la chargeuse.
3. Serrez le frein de stationnement.
4. Coupez le moteur et enlevez la clé.
5. Nettoyez la saleté et les débris sur la machine.
6. Sur les modèles série TX 400, déposez les contrepoids et leurs fixations à l'arrière de la machine et rangez-les en lieu sûr.

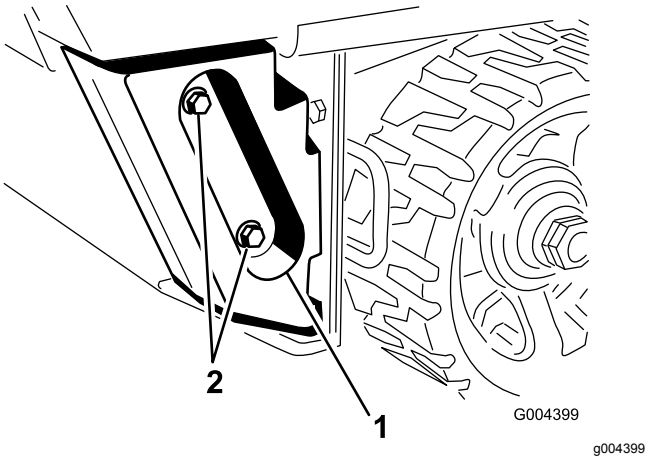

Figure 1

1. Contrepoids
2. Fixations

2

Montage de la plate-forme

Pièces nécessaires pour cette opération:

1	Plate-forme
4	Boulon (½" x 1½")
4	Écrou (½")

Procédure

1. Contrôlez et serrez les 2 boulons inférieurs qui fixent le panneau inférieur arrière au cadre (Figure 2).

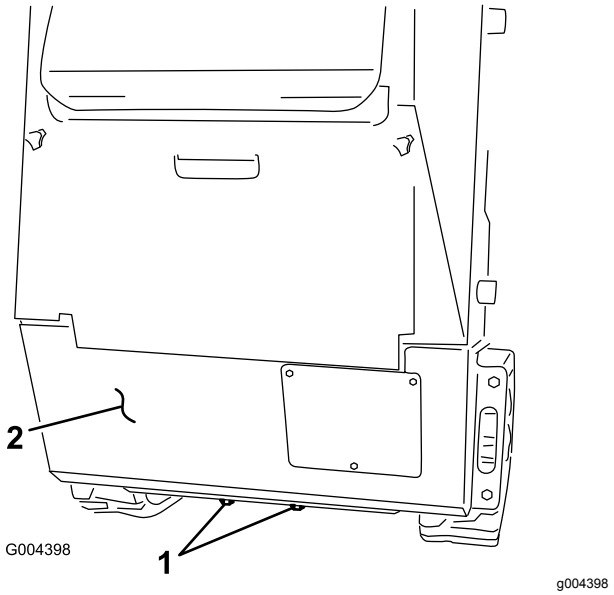

Figure 2
Modèle TX 525 montré

1. Boulons
2. Panneau arrière

2. Remplacez l'un après l'autre les 4 boulons et écrous qui fixent les côtés du panneau inférieur arrière au cadre par 4 boulons neufs (½" x 1½"), comme montré à la Figure 3.

   Remarque: Installez chaque boulon par l'avant pour maintenir le panneau arrière en position à mesure que la pression est relâchée. N'installez pas les écrous à ce stade.

   Important: **Ne déposez pas le panneau arrière.**

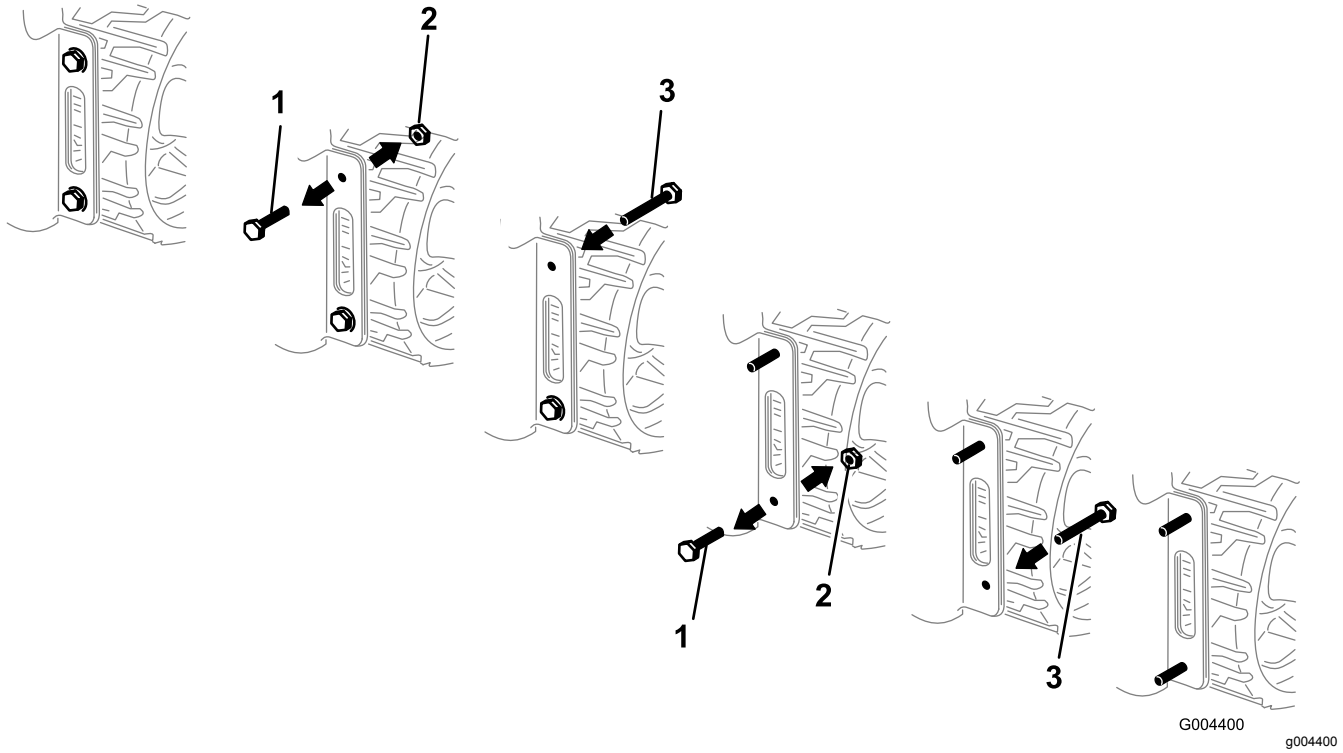

Figure 3
Côté droit du TX 525 montré

1. Boulon existant
2. Écrou
3. Boulon (½" x 1½")

3. Tirez sur la poignée de la plate-forme pour allonger la plate-forme (Figure 4).

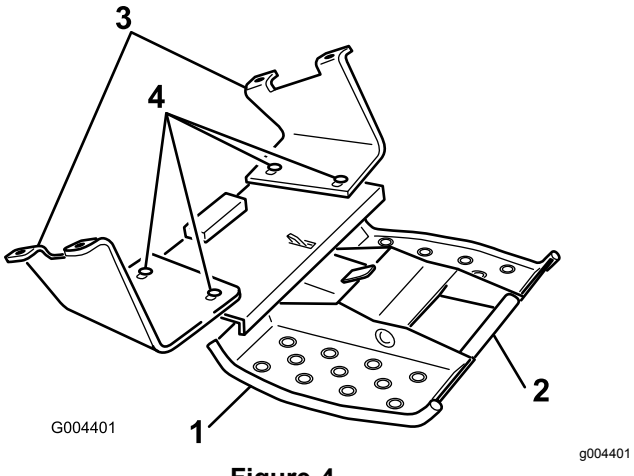

Figure 4

1. Plate-forme
2. Poignée
3. Support de montage
4. Desserrer ces boulons

4. Desserrez à la main, mais ne retirez pas, les 4 boulons et écrous qui fixent la plate-forme aux supports (Figure 4).
5. Placez les supports de montage sur les 4 boulons que vous avez insérés dans le panneau arrière et fixez-les avec 4 écrous (½"), comme montré à la Figure 5.

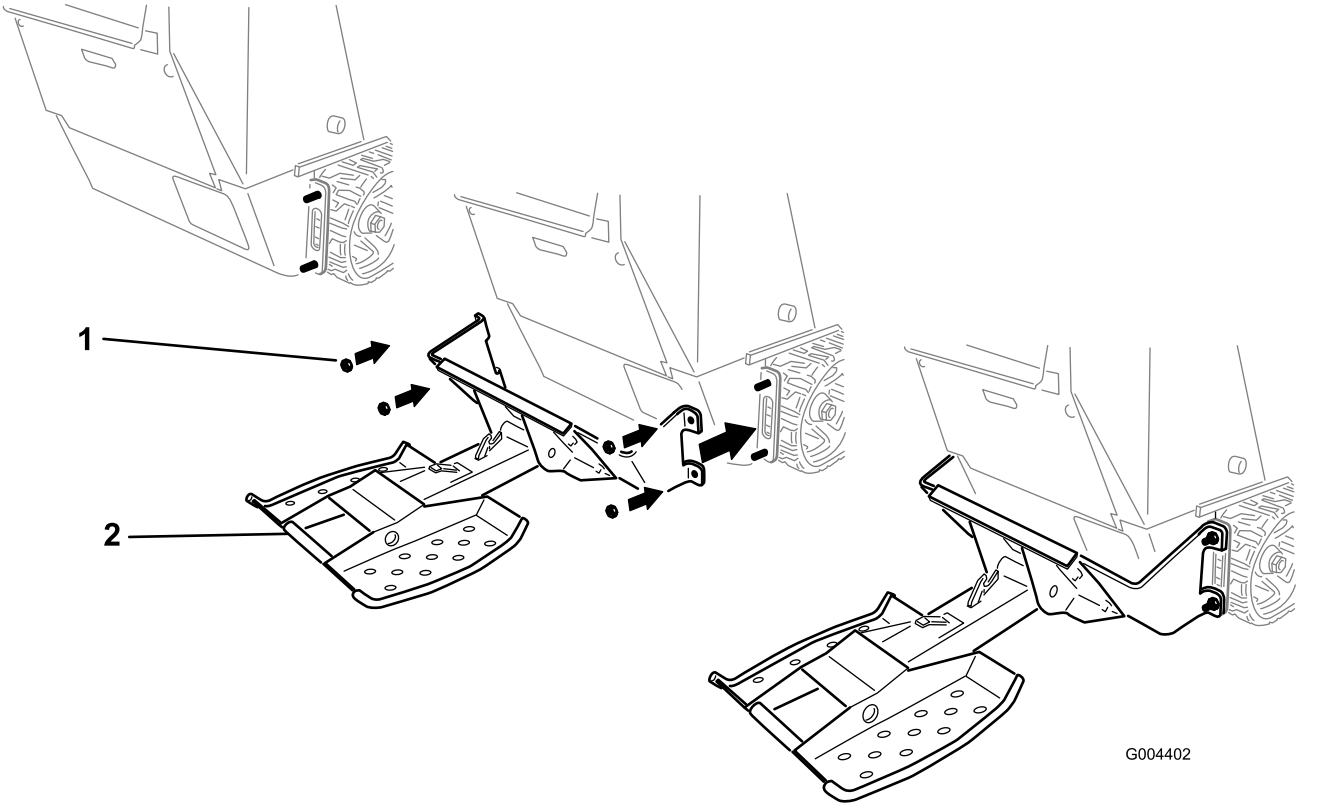

Figure 5

1. Écrou (½")
2. Plate-forme

6. Serrez les écrous qui fixent la plate-forme et le panneau arrière sur la machine à un couple de 91 à 113 N·m.
7. Centrez la plate-forme sur la machine, puis serrez les fixations qui maintiennent la plate-forme sur les supports de montage à un couple de 91 à 113 N·m.

3

Montage du contrepoids

Modèles série TX 500 seulement

Pièces nécessaires pour cette opération:

1	Contrepoids
4	Boulon (½" x 1¼")
4	Rondelle

Procédure

1. Appliquez du frein-filet sur les 4 boulons (½" x 1¼"), puis utilisez les boulons assortis de 4 rondelles pour fixer le contrepoids à l'avant de la machine (Figure 6).
2. Serrez les boulons à un couple de 73 à 89 N·m.

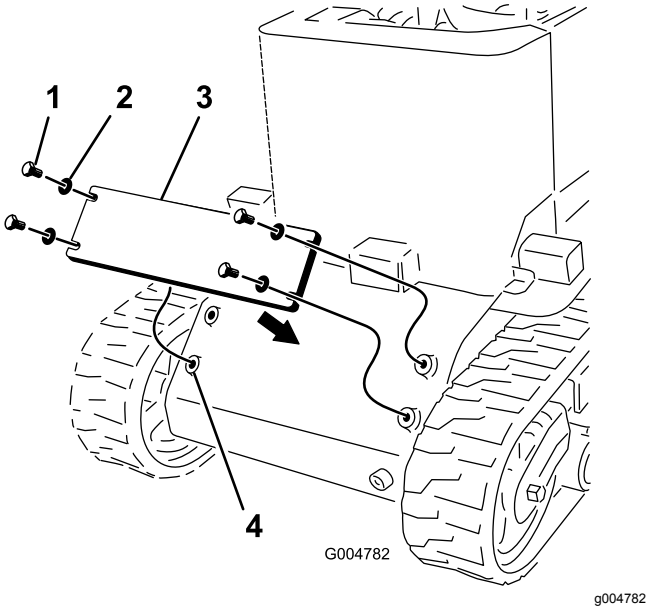

Figure 6

1. Boulon (½" x 1¼")
2. Rondelle
3. Contrepoids
4. Trous de montage

4

Mise en place de l'autocollant

Pièces nécessaires pour cette opération:

1	Autocollant

Procédure

1. Nettoyez la surface derrière la commande de déplacement afin de la débarrasser complètement de la saleté et de la graisse (Figure 7).

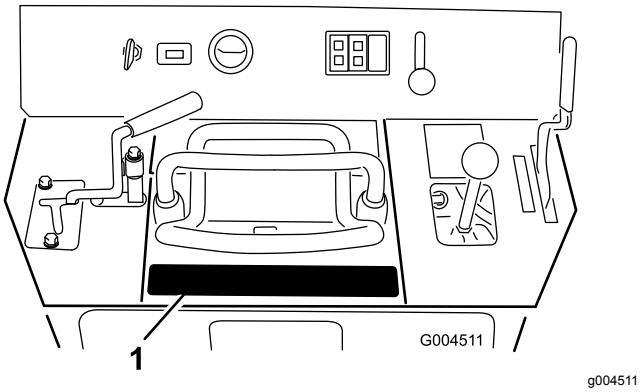

Figure 7

1. Emplacement de l'autocollant

2. Décollez la pellicule protectrice au dos de l'autocollant et apposez-le à l'emplacement indiqué à la Figure 7.

   Remarque: Pour empêcher la formation de bulles d'air sous l'autocollant, lissez-le du centre vers les bords.

5

Montage de la barre de référence

Pièces nécessaires pour cette opération:

1	Barre de référence
2	Boulon (5/16" x ¾")

Procédure

1. Déposez le couvercle d'accès arrière : voir le *Manuel de l'utilisateur* de la machine.
2. Localisez et percez 2 trous (⅜" de diamètre) dans le panneau de commande, sous le levier du bras de chargeuse (Figure 8).

   Remarque: Si les trous sont déjà faits, passez cette opération.

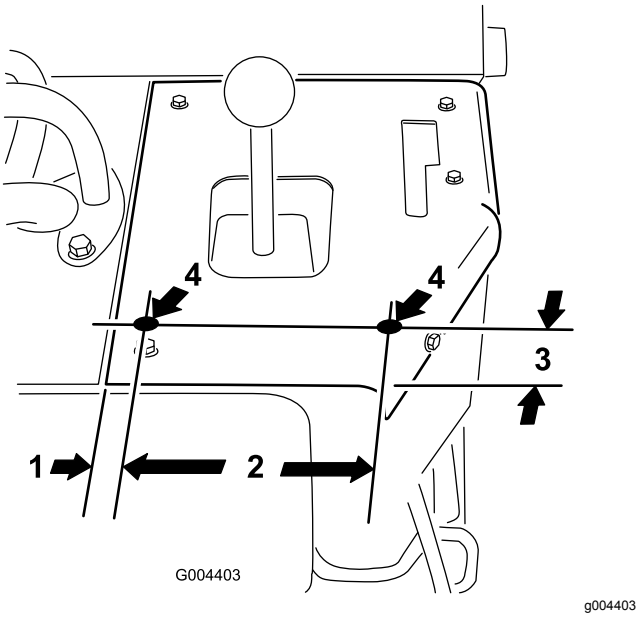

Figure 8

1. 55/64"
2. 5¾"
3. 5 cm
4. Percer des trous (⅜" de diamètre) ici

3. Fixez la barre de référence au panneau de commande en insérant 2 boulons (5/16" x ¾") par l'intérieur de la machine (Figure 9).

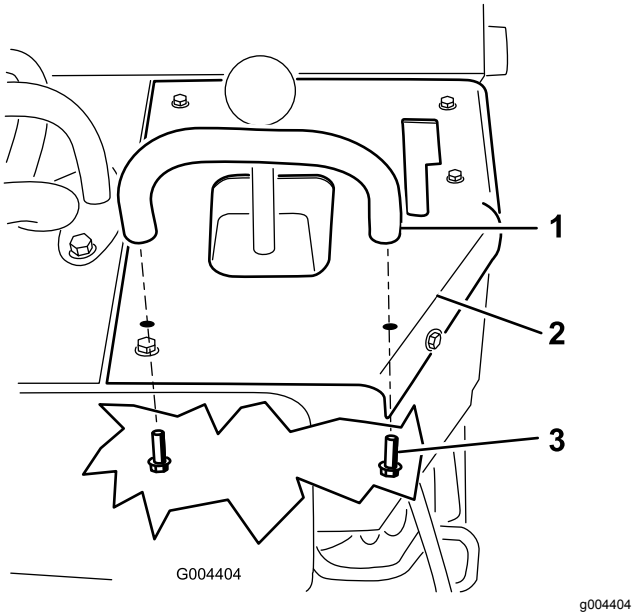

Figure 9

1. Barre de référence
2. Panneau de commande
3. Boulon (5/16" x ¾")

4. Reposez le couvercle d'accès arrière.

Utilisation

⚠ ATTENTION

Si vous descendez de la plate-forme alors que les bras de chargeuse sont levés, la machine risque de basculer en avant et de vos blesser ou de blesser d'autres personnes.

Ne descendez pas de la plate-forme quand les bras de chargeuse sont levés.

⚠ ATTENTION

À moins de transporter de lourdes charges ou des accessoires lourds, la plate-forme avec un opérateur fait de l'arrière de la machine le côté le plus lourd.

Maintenez toujours le côté lourd de la machine en amont sur les pentes.

⚠ ATTENTION

Vous risquez de perdre l'équilibre et de vous blesser gravement en tombant de la plate-forme.

N'actionnez pas les commandes à moins d'avoir les deux pieds sur la plate-forme et les deux mains posées sur les barres de référence.

Rabattre la plate-forme

Tirez l'arrière de la plate-forme vers le haut et faites la pivoter vers la machine (Figure 10). Quand le verrou touche la plaque de montage, la plate-forme glisse dans le tube et se bloque en place.

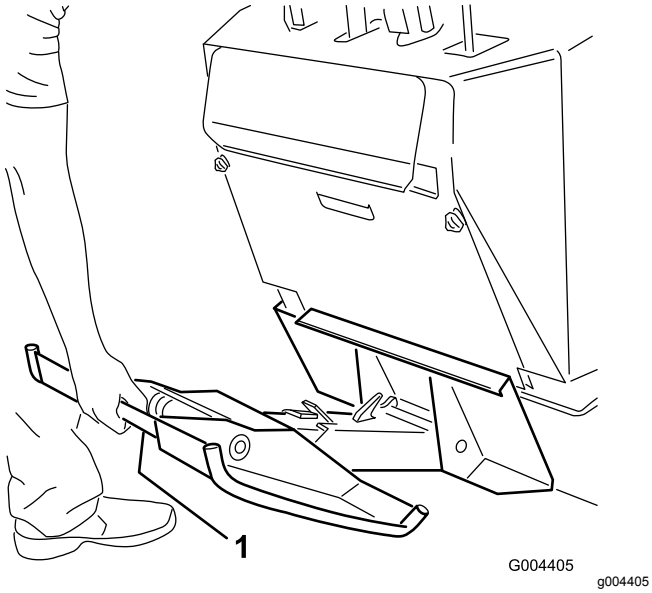

Figure 10

1. Poignée de plate-forme

Déplier la plate-forme

Tirez la plate-forme vers le haut jusqu'à ce que le verrou se débloque, puis faites-la pivoter vers le bas (Figure 11).

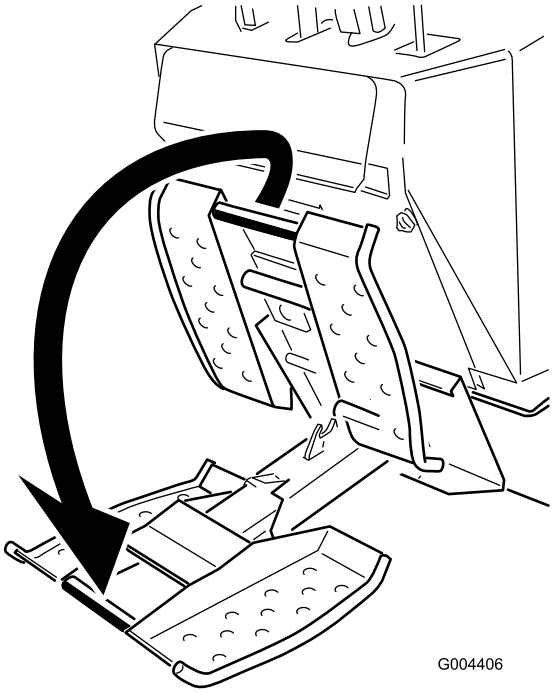

Figure 11

Utilisation de la plate-forme

Montez sur la plate-forme avant de démarrer la machine. Utilisez les barres de référence de la machine pour maintenir votre équilibre pendant sur la plate-forme pendant le déplacement de la machine.

Immobilisez complètement la machine et serrez le frein de stationnement avant de descendre de la plate-forme.

Entretien

Graissage de la plate-forme

Périodicité des entretiens: À chaque utilisation ou une fois par jour (graissez immédiatement après chaque lavage).

Type de graisse : universelle

1. Garez la machine sur une surface plane et horizontale, serrez le frein de stationnement et abaissez les bras de la chargeuse.
2. Coupez le moteur et enlevez la clé.
3. Nettoyez les graisseurs avec un chiffon.
4. Raccordez une pompe à graisse à chaque graisseur (Figure 12).

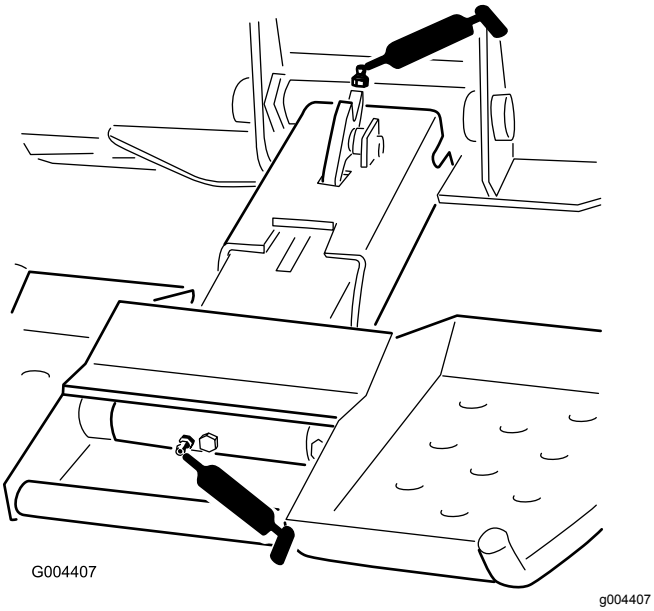

Figure 12

5. Injectez de la graisse dans les graisseurs jusqu'à ce qu'elle commence à suinter (environ 3 injections).
6. Essuyez tout excès de graisse.

Contrôle du boulon de cisaillement

Périodicité des entretiens: À chaque utilisation ou une fois par jour

Vérifiez que le boulon de cisaillement n'est pas usé, fendu ou endommagé (Figure 13). Remplacez-le s'il est endommagé.

Important: **Utilisez exclusivement un boulon de cisaillement et un écrou de rechange Toro d'origine. D'autres types de boulons peuvent ne pas fonctionner correctement et entraîner une condition dangereuse.**

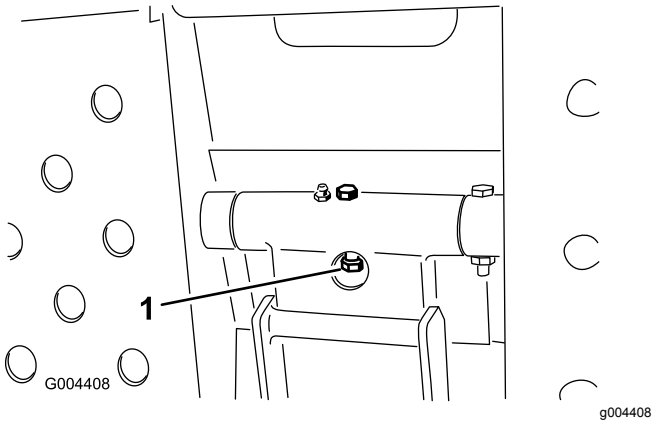

Figure 13

1. Boulon de cisaillement

Remarques:

Remarques:



Count on it.