Form No. 3420-708 Rev A

Pedana TX

Per multifunzione compatto TX

Nº del modello 22475—Nº di serie 402000000 e superiori

Nº del modello 22476—Nº di serie 402000000 e superiori

Istruzioni di installazione

Sicurezza

- Assicuratevi che la pedana sia correttamente collegata alla macchina e che sia in buone condizioni operative prima dell'uso.
- **Utilizzate la macchina in salita e in discesa su pendenze con l'estremità pesante della macchina a monte.** La distribuzione del peso cambia in presenza degli accessori e degli attrezzi. Una benna vuota rende più pesante l'estremità posteriore della macchina, mentre una benna piena rende più pesante la parte anteriore. Molti altri attrezzi rendono più pesante la parte anteriore della macchina.
- Abbassate i bracci caricatori prima di scendere dalla pedana.
- Non cercate di stabilizzare la macchina mettendo un piede per terra. Se doveste perdere il controllo della macchina, scendete dalla pedana e allontanatevi dalla macchina.
- Non inserite mai i piedi sotto la pedana.
- Non spostate la macchina a meno che non vi troviate con entrambi i piedi sulla piattaforma e le vostre mani siano aggrappate alle barre di riferimento.
- Solo l'operatore della macchina è autorizzato a salire sulla pedana.
- Non consentite l'utilizzo della pedana da parte di operatori che non abbiano ricevuto una formazione.
- Guardate dietro di voi e in basso prima di fare retromarcia, per assicurarvi che il percorso sia sgombro.
- Scendete e fissate la pedana in posizione di trasferimento durante il carico e lo scarico della macchina.
- Rallentate prima di eseguire curve. Le curve brusche su qualsiasi terreno possono causare una perdita di controllo.
- Non utilizzate la pedana su terreno accidentato e disomogeneo.
- Assicuratevi di azionare la pedana in aree in cui non vi siano ostacoli nelle immediate vicinanze dell'operatore. Il mancato rispetto della corretta distanza da alberi, pareti e altre barriere potrebbe comportare infortuni durante il funzionamento in retromarcia o le sterzate della pedana se l'operatore non presta attenzione all'area circostante. Azionate l'unità solo in aree in cui vi sia spazio libero sufficiente perché l'operatore manovri la pedana in sicurezza.
- Non superate la capacità operativa nominale, dal momento che il trattorino con la pedana potrebbe divenire instabile, determinando una perdita di controllo.
- Prima di effettuare qualsiasi intervento di assistenza, riparazione, manutenzione o regolazione, effettuate le seguenti procedure:
  - Parcheggiate la macchina su terreno pianeggiante.
  - Abbassate i bracci caricatori e disinserite l'impianto idraulico ausiliario.
  - Inserite il freno di stazionamento (se in dotazione).
  - Spegnete il motore e togliete la chiave.
- Mantenete dadi e bulloni ben serrati. Mantenete l'attrezzatura pulita e in buone condizioni.
- Usate soltanto ricambi originali per garantire il mantenimento degli standard iniziali.
- Non modificate la pedana né utilizzatela su macchina non approvate.

© 2018—The Toro® Company
8111 Lyndale Avenue South
Bloomington, MN 55420

Registrate il vostro prodotto presso www.Toro.com.

Traduzione dell'originale (IT)
Stampato negli USA
Tutti i diritti sono riservati

3420-708 A

Adesivi di sicurezza e informativi

Gli adesivi di sicurezza e di istruzione sono chiaramente visibili e sono affissi accanto a zone particolarmente pericolose. Sostituite eventuali adesivi se danneggiati o mancanti.

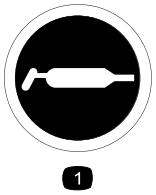

decal58-6520

58-6520

1. Grasso

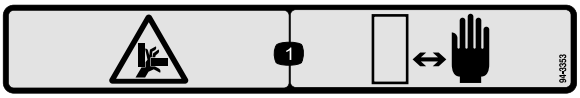

decal94-3353

94-3353

1. Pericolo di schiacciamento delle mani. Tenete le mani a una distanza di sicurezza.



decal138-4344

138-4344

1. Leggete il *Manuale dell'operatore*.
2. Pedana bloccata in posizione di rimessaggio.
3. Sollevate la pedana verso l'alto per sbloccarla.
4. Abbassate la pedana dalla posizione di blocco per utilizzarla.
5. Pericolo di ribaltamento – Non scendete dalla pedana con un carico sollevato: abbassate l'attrezzo, quindi scendete dalla pedana.

Installazione

Parti sciolte

Verificate che sia stata spedita tutta la componentistica, facendo riferimento alla seguente tabella.

Procedura	Descrizione	Qté	Uso
1	Non occorrono parti	–	Preparazione della macchina.
2	Gruppo pedana Bullone (½" x 1-½") Dado (½")	1 4 4	Montaggio della pedana.
3	Contrappeso Bullone (½" x 1¼") Rondella	1 4 4	Montaggio del contrappeso (solo per le macchine TX 500).
4	Adesivo	1	Applicazione dell'adesivo.
5	Barra di riferimento Bullone (5/16" x ¾")	1 2	Montaggio della barra di riferimento.

1

Preparazione della macchina

Non occorrono parti

Procedura

1. Parcheggiate la macchina su terreno pianeggiante.
2. Abbassate i bracci caricatori.
3. Inserite il freno di stazionamento.
4. Spegnete il motore e togliete la chiave.
5. Lavate tutta la sporcizia e i detriti dalla macchina.
6. Per le macchine serie TX 400, rimuovete i contrappesi e i relativi dispositivi di fissaggio dalla parte posteriore della macchina e rimessateli in una posizione sicura.

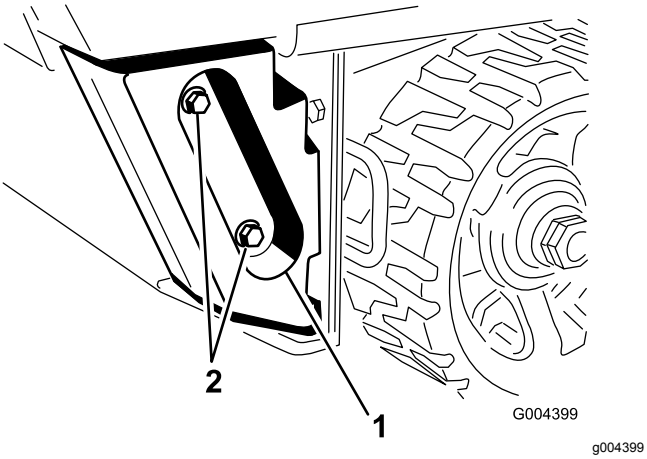

Figura 1

1. Contrappeso
2. Dispositivi di fissaggio

2

Montaggio della pedana

Parti necessarie per questa operazione:

1	Gruppo pedana
4	Bullone (½" x 1-½")
4	Dado (½")

Procedura

1. Controllate e serrate i 2 bulloni inferiori che fissano il pannello posteriore inferiore al telaio (Figura 2).

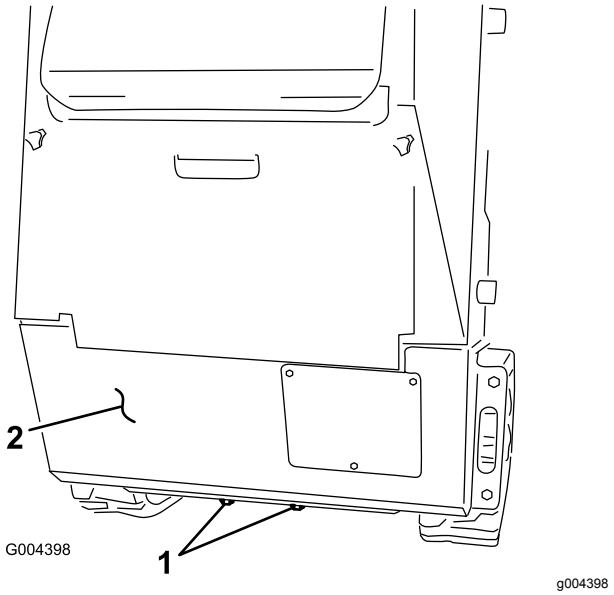

Figura 2

TX 525 illustrato

1. Bulloni
2. Telaio posteriore

2. Uno alla volta, sostituite i 4 bulloni e dadi che fissano i lati del pannello posteriore inferiore al telaio con 4 nuovi bulloni (½" x 1-½"), come mostrato nella Figura 3.

   Nota: Montate ciascun bullone dalla parte anteriore per fissare il pannello posteriore in posizione mentre viene rilasciata la pressione. Non montate i dadi in questa fase.

   Importante: **Non rimuovete il pannello posteriore.**

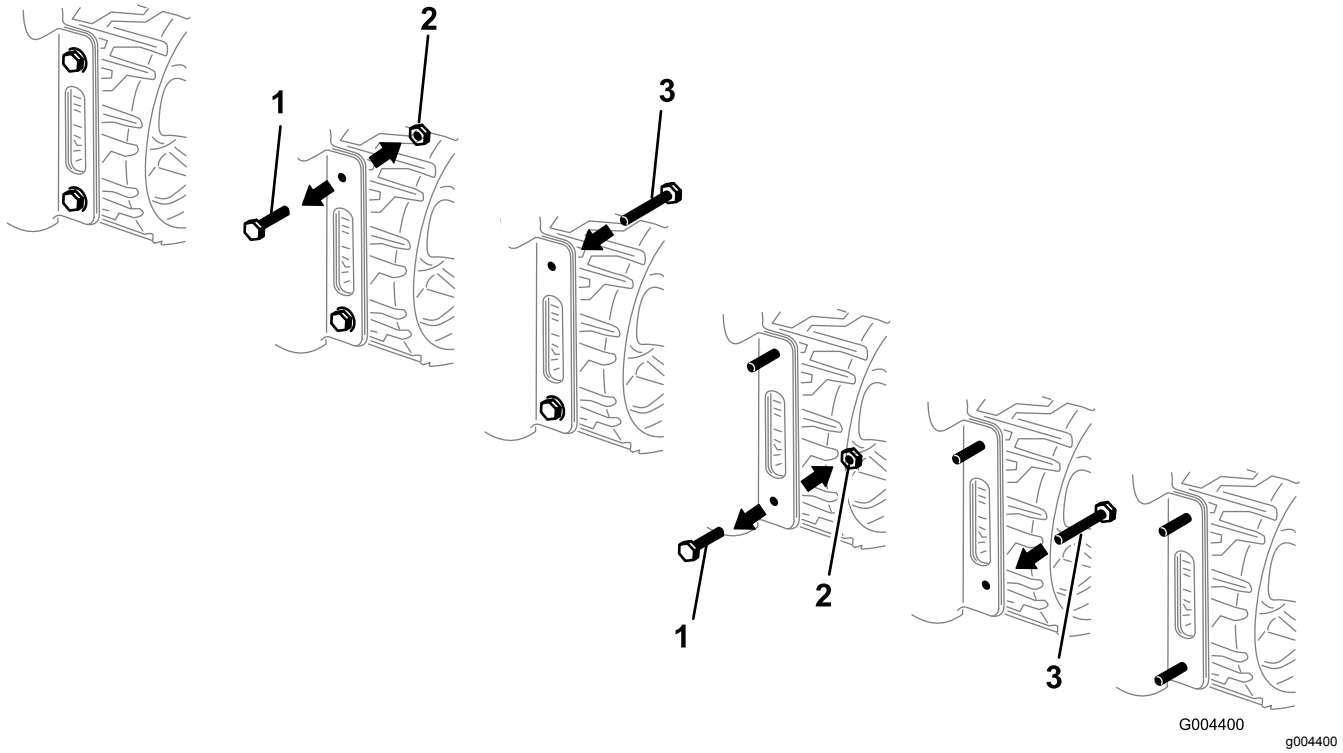

Figura 3
Lato destro di TX 525 illustrato

1. Bullone esistente
2. Dado
3. Bullone (½" x 1½")

3. Tirate verso l'alto la stegola della pedana per estendere la pedana (Figura 4).

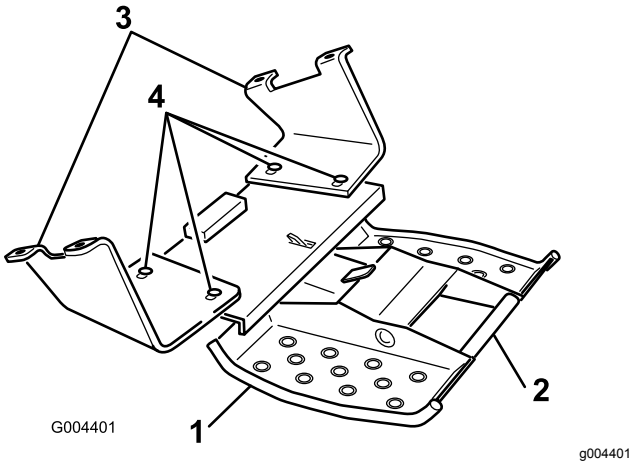

Figura 4

1. Gruppo pedana
2. Stegola
3. Staffa di montaggio
4. Allentate questi bulloni.

4. Allentate manualmente, senza rimuoverli, i 4 bulloni e dadi che fissano il gruppo pedana alle staffe di montaggio (Figura 4).
5. Montate le staffe di montaggio sui 4 bulloni inseriti nel pannello posteriore in precedenza e fissatele con 4 dadi (½"), come illustrato nella Figura 5.

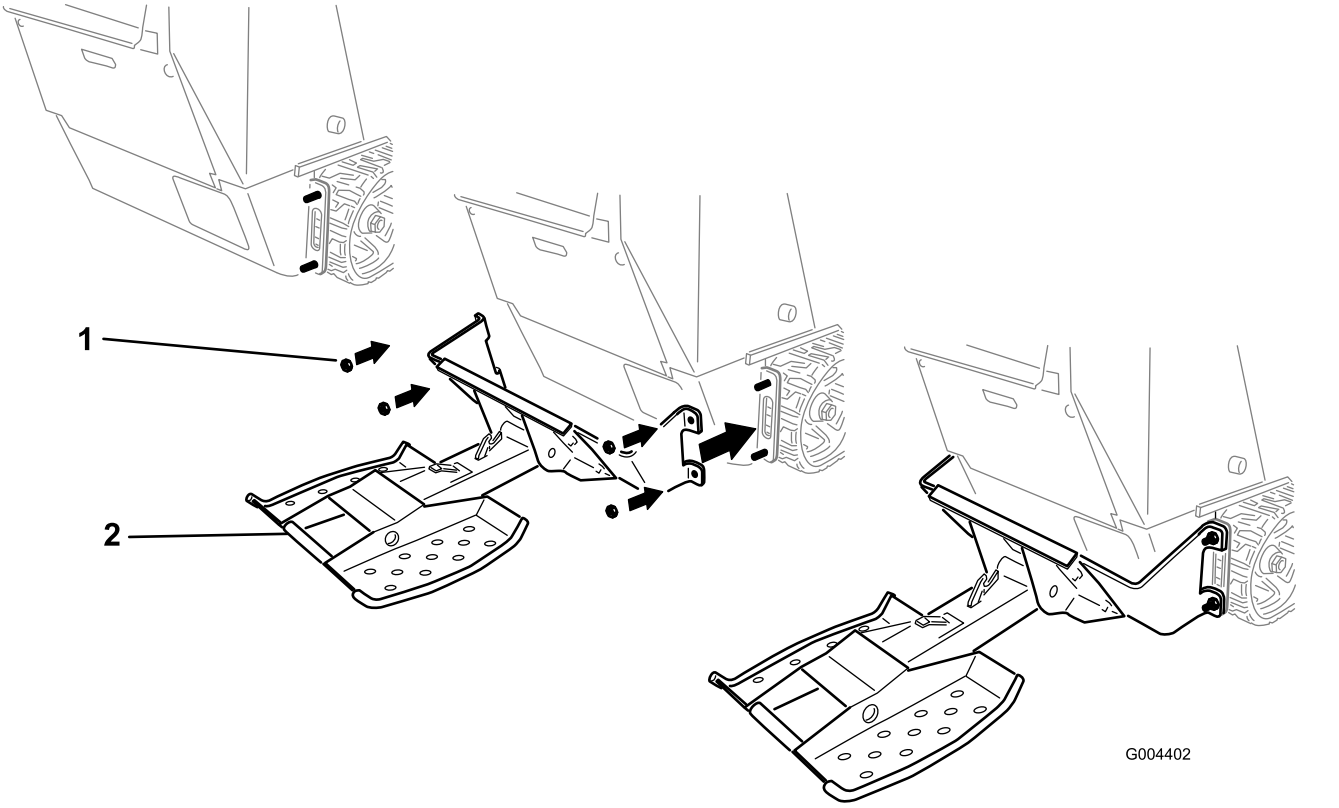

Figura 5

1. Dado (½")
2. Pedana

6. Serrate i dadi che fissano la pedana e il pannello posteriore alla macchina a una coppia di 91 - 113 N·m.
7. Allineate la pedana in modo che sia centrata sulla macchina, quindi serrate i dispositivi di fissaggio che fissano il gruppo pedana alle staffe di montaggio a una coppia di 91 - 113 N·m.

3

Montaggio del contrappeso

Solo per le macchine TX 500

Parti necessarie per questa operazione:

1	Contrappeso
4	Bullone (½" x 1¼")
4	Rondella

Procedura

1. Applicate un composto frenafiletti sui 4 bulloni (½" x 1-¼") e utilizzateli insieme a 4 rondelle per montare il contrappeso sulla parte anteriore della macchina (Figura 6).
2. Serrate i bulloni a 73 - 89 N·m.

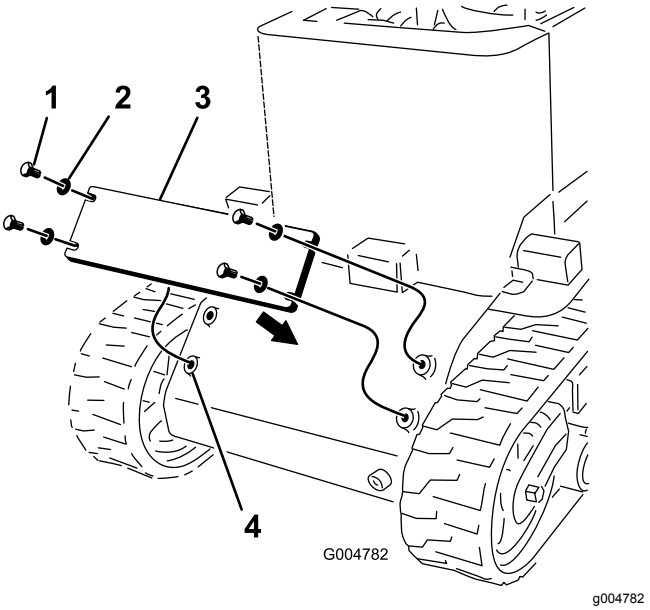

Figura 6

1. Bullone (½" x 1¼")
2. Rondella
3. Contrappeso
4. Fori di montaggio

4

Applicazione dell'adesivo

Parti necessarie per questa operazione:

1	Adesivo

Procedura

1. Pulite l'area dietro al comando della trazione, in modo che non vi sia sporcizia o grasso (Figura 7).

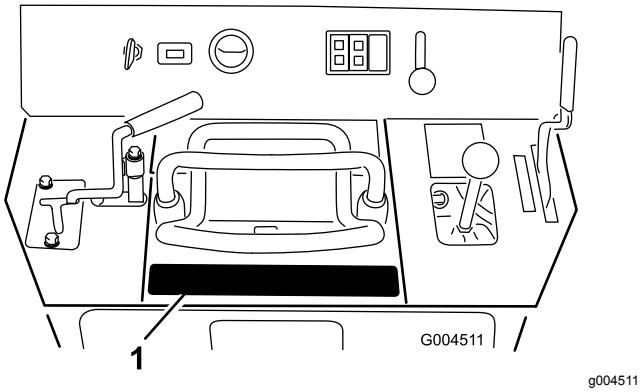

Figura 7

1. Posizione dell'adesivo

2. Rimuovete il supporto dall'adesivo e applicatelo nella relativa posizione illustrata nella Figura 7.

   Nota: Per evitare bolle sotto l'adesivo, premetelo prima al centro, quindi sfregate verso i bordi esterni.

5

Montaggio della barra di riferimento

Parti necessarie per questa operazione:

1	Barra di riferimento
2	Bullone (5/16" x ¾")

Procedura

1. Rimuovete il coperchio di accesso posteriore; fate riferimento al *Manuale dell'operatore* per la macchina.

2. Individuate e praticate 2 fori (diametro di ⅜") sul quadro di comando sotto la leva del braccio caricatore (Figura 8).

   Nota: Se i fori esistono già, saltate questo passaggio.

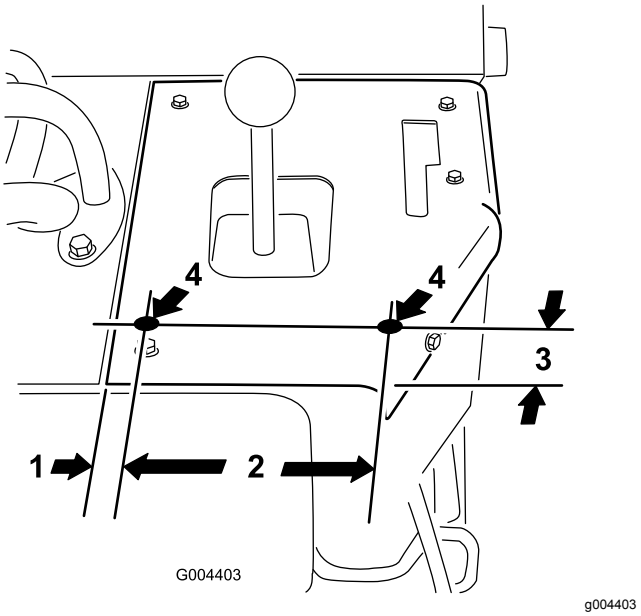

Figura 8

1. 55/64"
2. 5-¾"
3. 2"
4. Praticate i fori (diametro di ⅜") qui.

3. Fissate la barra di riferimento al quadro di comando utilizzando 2 bulloni (5/16" x ¾"), montandoli dall'interno della macchina (Figura 9).

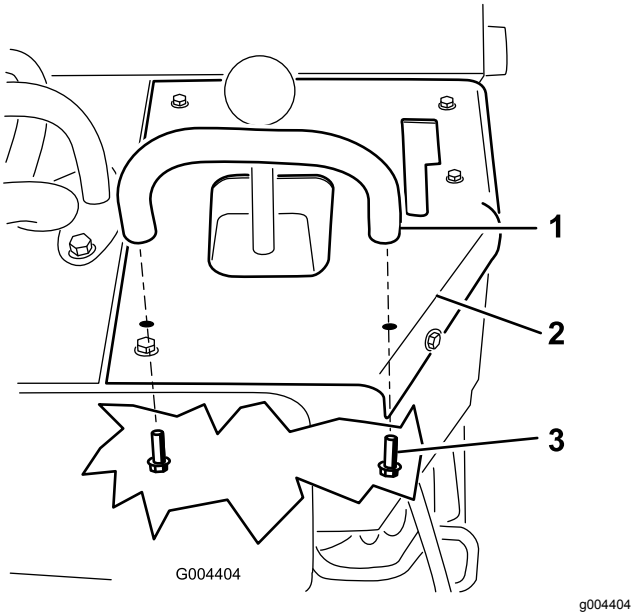

Figura 9

1. Barra di riferimento
2. Quadro di comando
3. Bullone (5/16" x ¾")

4. Montate il coperchio di accesso posteriore.

Funzionamento

⚠ AVVERTENZA

Se scendete dalla pedana con i bracci caricatori sollevati, la macchina potrebbe inclinarsi rapidamente in avanti, causando infortuni a voi o agli astanti.

Non scendete dalla pedana con i bracci caricatori sollevati.

⚠ AVVERTENZA

A meno che non trasportiate carichi o attrezzi pesanti, la pedana con un operatore rende la parte posteriore della macchina più pesante di quella anteriore.

Tenete sempre l'estremità più pesante della macchina a monte mentre lavorate in pendenza.

⚠ AVVERTENZA

Durante l'operazione potreste cadere dalla pedana e subire gravi lesioni.

Non spostate i comandi, a meno che non vi troviate con entrambi i piedi sulla pedana e le vostre mani siano aggrappate alle barre di riferimento.

Chiusura della pedana

Sollevate la parte posteriore della pedana e fatela ruotare verso la macchina (Figura 10). Quando i fermi vengono a contatto con la piastra di montaggio, la pedana scorrerà verso il basso nel tubo e si bloccherà in posizione.

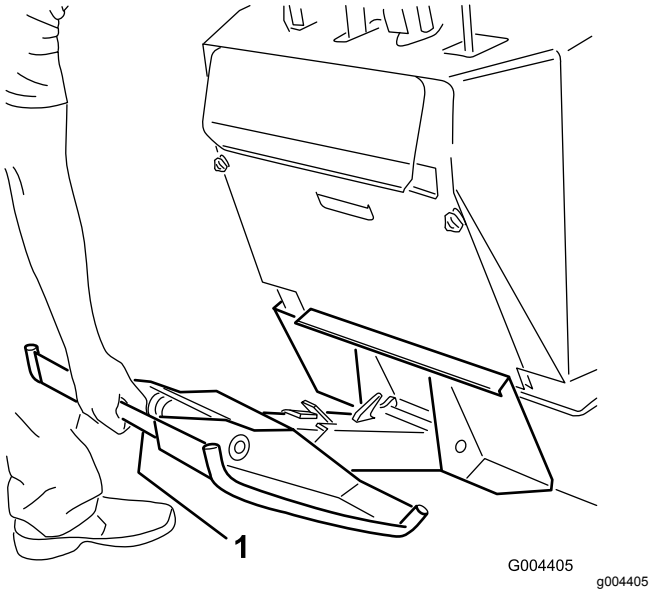

Figura 10

1. Stegola della pedana

Chiusura della pedana

Sollevate la pedana fino a quando non vengono rilasciati i fermi, quindi giratela verso l'esterno e verso il basso (Figura 11).

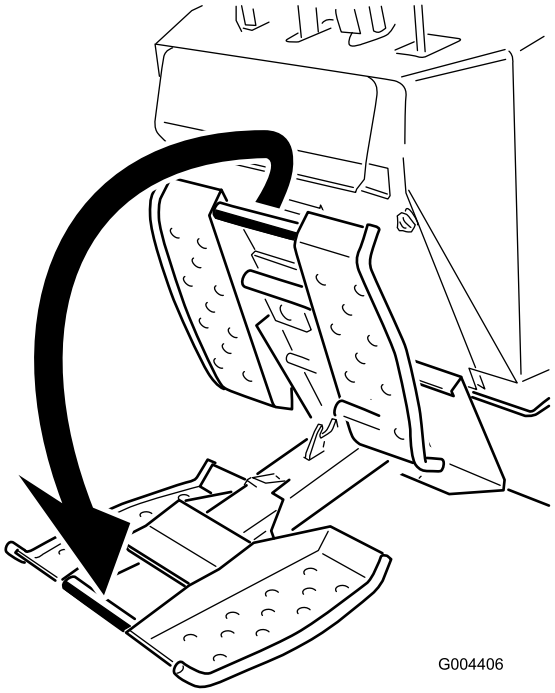

Figura 11

Utilizzo della pedana

Salite sulla pedana prima di avviare la macchina. Utilizzate le barre di riferimento sulla macchina per stabilizzarvi mentre vi trovate sulla pedana.

Fermate completamente la macchina e inserite il freno di stazionamento prima di scendere dalla pedana.

Manutenzione

Ingrassaggio della pedana

Intervallo tra gli interventi tecnici: Prima di ogni utilizzo o quotidianamente (ingrassate immediatamente dopo ogni lavaggio).

Tipo di grasso: grasso per uso generico

1. Parcheggiate la macchina su terreno pianeggiante, inserite il freno di stazionamento e abbassate i bracci caricatori.
2. Spegnete il motore e togliete la chiave.
3. Pulite i raccordi d'ingrassaggio con un cencio.
4. Collegate ad ogni raccordo d'ingrassaggio un ingrassatore a pressione (Figura 12).

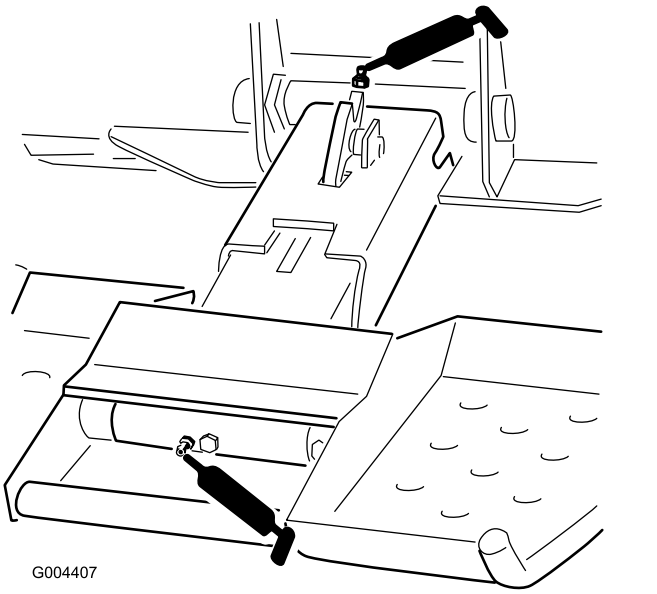

Figura 12

5. Pompate del grasso nei raccordi fino a quando non inizia a fuoriuscire (circa 3 pompate).
6. Tergete il grasso superfluo.

Controllo del bullone di sicurezza

Intervallo tra gli interventi tecnici: Prima di ogni utilizzo o quotidianamente

Controllate il bullone di sicurezza per escludere usura, crepe o danni (Figura 13). Sostituitelo se danneggiato.

Importante: **Utilizzate solo un bullone e un dado di ricambio originali Toro. Altri bulloni potrebbero non funzionare correttamente e causare condizioni non sicure.**

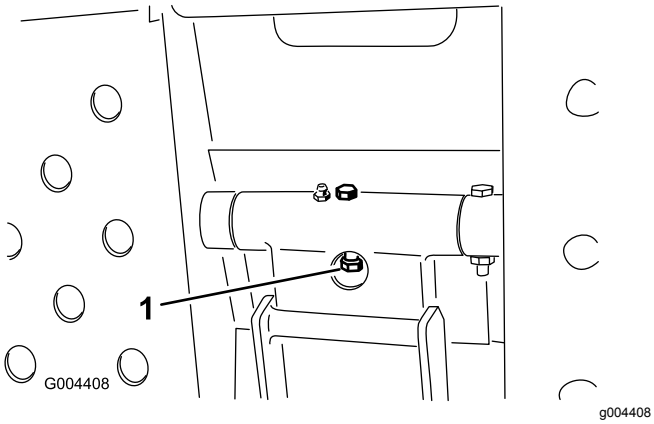

Figura 13

1. Bullone di sicurezza

Note:

Note:



Count on it.