Form No. 3401-992 Rev B

# Kosiarka do trawy 53 cm z powiększonym rozdrabniaczem (Super Recycler®)

**Model nr 20797—Numer seryjny 315000001 i wyższe**

**Podręcznik operatora**

# Wprowadzenie

**Ta pchana kosiarka z obrotowymi ostrzami jest przeznaczona dla właścicieli domów z posesją. Została zaprojektowana przede wszystkim do koszenia trawy na dobrze utrzymanych trawnikach na posesjach. Nie jest przeznaczona do ścinania krzaków lub zastosowań w rolnictwie.**

Przeczytaj uważnie poniższe informacje, aby poznać zasady właściwej obsługi i konserwacji maszyny oraz nie uszkodzić jej i uniknąć obrażeń. Na Tobie spoczywa odpowiedzialność za prawidłowe i bezpieczne użytkowanie maszyny.

Aby uzyskać informacje na temat urządzenia i akcesoriów, znaleźć dealera lub zarejestrować swoje urządzenie, skontaktuj się bezpośrednio z firmą Toro za pomocą witryny internetowej www.Toro.com.

Aby skorzystać z serwisu, zakupić oryginalne części Toro lub uzyskać dodatkowe informacje, skontaktuj się z przedstawicielem autoryzowanego serwisu lub biurem obsługi klienta firmy Toro, a także przygotuj numer modelu i numer seryjny maszyny. Rysunek 1 przedstawia położenie numeru modelu i numeru seryjnego na produkcie.

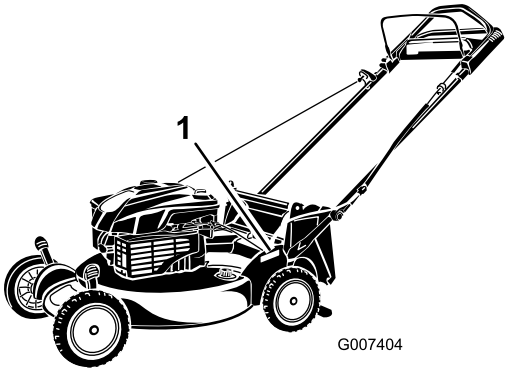


g007404

**Rysunek 1**

1. Lokalizacja numeru modelu i numeru seryjnego

W miejscu poniżej wpisz model produktu i numery seryjne:

**Model nr** _____

**Numer seryjny** _____

Niniejsza instrukcja zawiera opis potencjalnych zagrożeń, a zawarte w niej ostrzeżenia zostały oznaczone symbolem ostrzegawczym (Rysunek 2), który sygnalizuje niebezpieczeństwo, mogące spowodować poważne obrażenia lub śmierć w razie zlekceważenia zalecanych środków ostrożności.

g000502

**Rysunek 2**

1. Symbol ostrzegawczy

W niniejszej instrukcji występują 2 słowa podkreślające wagę informacji. **Ważne** zwraca uwagę na szczególne informacje techniczne, a **Uwaga** podkreśla informacje ogólne wymagające uwagi.

Ten produkt spełnia wymagania wszystkich odnośnych dyrektyw europejskich. Szczegółowe informacje można znaleźć na osobnej deklaracji zgodności (DOC) dołączonej do produktu.

**Moment obrotowy na wale:** Moment obrotowy na wale silnika został wyznaczony laboratoryjnie przez producenta silnika, zgodnie z wytycznymi Stowarzyszenia Inżynierów Motoryzacji (SAE) J1940. Rzeczywisty moment obrotowy silnika w kosiarce tej klasy może być znacznie niższy z powodu jej dostosowania do wymagań dotyczących bezpieczeństwa, emisji oraz eksploatacji. Specyfikację danego modelu kosiarki można znaleźć na stronie www.Toro.com.

Nie należy manipulować przy elementach sterujących silnika ani zmieniać prędkości regulatora. Może to spowodować wystąpienie niebezpiecznego stanu, prowadzącego do obrażeń ciała.

**© 2017—The Toro® Company**
**8111 Lyndale Avenue South**
**Bloomington, MN 55420**

Zarejestruj produkt pod adresem www.Toro.com.

CE

Tłumaczenie oryginału (PL)
**Wydrukowano w Stanach Zjednoczonych**
**Wszelkie prawa zastrzeżone**

*3401-992* B

# Spis treści

Wprowadzenie ..... 1
Bezpieczeństwo ..... 2
Ogólne zasady bezpieczeństwa kosiarki..... 2
Ciśnienie akustyczne ..... 4
Moc akustyczna ..... 4
Drgania przenoszone przez kończyny górne..... 4
Naklejki informacyjne i ostrzegawcze ..... 4
Montaż ..... 7
1 Montowanie i rozkładanie uchwytu..... 7
2 Umieszczenie linki rozrusznika linkowego w prowadnicy ..... 8
3 Uzupełnianie oleju w silniku ..... 8
4 Ładowanie akumulatora..... 9
5 Montaż worka na trawę ..... 9
Przegląd produktu ..... 10
Specyfikacje ..... 10
Działanie .....11
Uzupełnianie paliwa.....11
Sprawdzanie poziomu oleju w silniku .....11
Regulacja wysokości cięcia ..... 12
Regulacja wysokości uchwytu ..... 12
Uruchamianie silnika ..... 12
Korzystanie z napędu trybu samobieżnego..... 13
Zatrzymywanie silnika ..... 13
Recykling ścinków ..... 13
Workowanie ścinków ..... 14
Boczny wyrzut ścinków trawy..... 16
Rady związane z posługiwaniem się urządzeniem ..... 17
Konserwacja ..... 18
Zalecany harmonogram konserwacji ..... 18
Przygotowanie do konserwacji ..... 18
Wymiana filtra powietrza..... 19
Wymiana oleju silnikowego..... 19
Ładowanie akumulatora ..... 20
Wymiana bezpiecznika..... 20
Regulacja napędu samobieżnego ..... 21
Smarowanie przekładni kół..... 21
Wymiana ostrza..... 22
Czyszczenie maszyny od spodu ..... 22
Przechowywanie ..... 23
Przygotowanie maszyny do przechowywania ..... 23
Składanie uchwytu..... 23
Przygotowanie maszyny po przechowywaniu ..... 24

# Bezpieczeństwo

Maszyna została zaprojektowana zgodnie z normą EN ISO 5395:2013.

**Niewłaściwe użytkowanie lub konserwacja kosiarki może spowodować obrażenia ciała. Aby zmniejszyć ryzyko obrażeń, przestrzegaj poniższych zaleceń dotyczących bezpieczeństwa.**

**W celu zapewnienia maksymalnego bezpieczeństwa, najlepszej wydajności i uzyskania wiedzy na temat produktu konieczne jest, aby użytkownik lub inny operator kosiarki przeczytał i przyswoił sobie zawartość niniejszej instrukcji przed pierwszym uruchomieniem silnika. Zwracaj szczególną uwagę na symbol alarmu bezpieczeństwa(Rysunek 2), tj. Uwaga, Ostrzeżenie lub Niebezpieczeństwo – instrukcje dotyczące bezpieczeństwa osobistego. Przeczytaj i przyswój sobie instrukcję, ponieważ dotyczy ona bezpieczeństwa. Nieprzestrzeganie zasad bezpieczeństwa może prowadzić do obrażeń ciała.**

## Ogólne zasady bezpieczeństwa kosiarki

Ta maszyna tnąca może spowodować obcięcie dłoni i stóp, a podczas koszenia wyrzucać różne przedmioty. Nieprzestrzeganie następujących zasad bezpieczeństwa może doprowadzić do poważnych obrażeń ciała lub śmierci.

### Szkolenie

- Przeczytaj dokładnie instrukcje. Zapoznaj się z elementami sterowania i prawidłową obsługą urządzenia.
- Nie zezwalaj w żadnym wypadku dzieciom lub osobom nie znającym tych instrukcji na obsługę urządzenia. Przepisy lokalne mogą ograniczać wiek operatora.
- Należy pamiętać, że użytkownik lub operator ponosi odpowiedzialność za wszelkie wypadki i zagrożenie osób lub ich własności.
- Należy zapoznać się z wyjaśnieniami dotyczącymi wszystkich piktogramów znajdujących się na urządzeniu lub w instrukcjach.

### Benzyna

**OSTRZEŻENIE** – Benzyna jest substancją wysoce łatwopalną. Stosuj następujące środki ostrożności:

- Przechowuj paliwo w pojemnikach specjalnie do tego przeznaczonych.
- Uzupełniaj paliwo na zewnątrz i nie pal papierosów podczas wykonywania tej czynności.

- Dolewaj paliwa zanim włączysz silnik. Nigdy nie usuwaj korka ze zbiornika paliwa ani nie uzupełniaj paliwa w trakcie pracy silnika lub gdy jest jeszcze gorący.
- W przypadku rozlania benzyny nie włączaj silnika, tylko przestaw urządzenie w inne miejsce i unikaj możliwości spowodowania zapłonu do momentu rozproszenia oparów benzyny.
- W bezpieczny sposób usuwaj i ponownie instaluj wszystkie zbiorniki paliwa i korki.

## Przygotowanie

- Podczas koszenia należy zawsze mieć na sobie długie spodnie i antypoślizgowe obuwie zakrywające stopy. Nie obsługuj maszyny bez obuwia lub w sandałach z odkrytymi palcami.
- Dokładnie sprawdź obszar, na którym będziesz używać urządzenia i usuń wszystkie kamienie, patyki, przewody, kości i inne przedmioty.
- Przed rozpoczęciem pracy zawsze sprawdzaj wzrokowo, czy osłony i zabezpieczenia, takie jak deflektory i/lub wychwytywacze trawy, są zamontowane i działają prawidłowo.
- Przed użyciem zawsze sprawdzaj wzrokowo ostrza, śruby mocujące ostrze i zespół tnący, aby określić, czy nie są one zużyte lub uszkodzone. Zużyte lub uszkodzone ostrza i śruby wymieniaj zestawami, aby zachować równowagę.

## Uruchamianie

- Nie przechylaj maszyny podczas uruchamiania silnika, za wyjątkiem sytuacji, w których przechylenie jest konieczne w celu jej uruchomienia. W takim przypadku nie przechylaj jej bardziej niż jest to absolutnie konieczne i podnoś tylko część znajdującą się z dala od operatora.
- Uruchamiaj silnik ostrożnie, zgodnie z instrukcjami, ze stopą odsuniętą odpowiednio daleko od ostrzy, nie znajdującą się przed tunelem wyrzutowym.

## Obsługa

- Nigdy nie koś jeśli w pobliżu są ludzie, szczególnie dzieci, lub zwierzęta.
- Koś tylko przy świetle dziennym lub dobrym świetle sztucznym.
- Uważaj na zagłębienia terenu oraz inne niedostrzegalne niebezpieczeństwa.
- Nie zbliżaj dłoni ani stóp w pobliże ani pod wirujące części. Wylot wyrzutnika zawsze powinien być drożny.
- Nie wolno podnosić lub przenosić kosiarki przy włączonym silniku.
- Zachowaj szczególną ostrożność podczas cofania lub ciągnięcia sterowanej przez pchającego kosiarki ku sobie.
- Chodź; nie biegaj.
- Zbocza:
  - Nie wolno kosić na nadmiernie stromych zboczach.
  - Zachowaj szczególną ostrożność w czasie pracy na zboczach.
  - Zawsze koś w poprzek powierzchni stoków, nigdy w górę i w dół. Zmieniając kierunek na stokach zachowuj najwyższą ostrożność.
  - Na stokach zawsze uważaj na oparcie dla stóp.
- Na stokach i ostrych zakrętach zmniejszaj prędkość, aby zapobiec wywróceniu lub utracie kontroli.
- Zatrzymaj ostrze, jeśli konieczne jest przechylenie maszyny do transportu, podczas przejeżdżania przez powierzchnie inne niż trawa lub podczas transportu maszyny do i z obszaru koszenia.
- Nie uruchamiaj silnika w przestrzeni zamkniętej, gdzie istnieje możliwość nagromadzenia się oparów tlenku węgla i innych składników gazów spalinowych.
- Wyłącz silnik
  - za każdym razem, gdy odchodzisz od maszyny.
  - przed zatankowaniem.
  - przez zdemontowaniem wychwytywacza trawy.
  - przed regulacją wysokości, z wyjątkiem przypadków, gdy wysokość można dostosować z pozycji operatora.
- Zatrzymaj silnik i odłącz przewód świecy zapłonowej.
  - przed usunięciem zablokowań lub odblokowaniem tunelu.
  - przed przeprowadzeniem przeglądu, czyszczenia lub czynności konserwacyjnych.
  - po uderzeniu w ciało obce sprawdź urządzenia pod kątem uszkodzeń, a przed jego ponownym uruchomieniem oraz przystąpieniem do obsługi przeprowadź ewentualne naprawy.
  - jeśli urządzenie zaczyna nietypowo drgać (sprawdź natychmiast).
- Uderzenia pioruna mogą prowadzić do poważnych obrażeń ciała lub śmierci. Jeśli zobaczysz błyskawicę lub usłyszysz grzmot w pobliżu, nie obsługuj maszyny; poszukaj schronienia.
- Rozglądaj się podczas przejeżdżania przez jezdnię lub poruszania się w jej pobliżu.

## Konserwacja i przechowywanie

- Dokładnie dokręcaj wszystkie nakrętki, śruby i wkręty, aby zachować pewność, że urządzenie będzie pracować bezpiecznie.
- Nie czyść maszyny sprzętem ciśnieniowym.
- Nigdy nie przechowuj urządzenia z benzyną w zbiorniku wewnątrz budynku, gdzie opary mogą zetknąć się z otwartym płomieniem lub iskrą.
- Przed przechowaniem w pomieszczeniu zaczekaj, aż silnik ostygnie.
- Aby zmniejszyć ryzyko powstania pożaru, oczyszczaj silnik, tłumik, przedział akumulatora i miejsce przechowywania benzyny z trawy, liści oraz nadmiernej ilości smaru.
- Sprawdzaj często elementy wychwytywacza trawy oraz osłony wylotowej i w razie potrzeby wymieniaj części na zalecane przez producenta.
- Aby zapewnić bezpieczeństwo, wymieniaj zużyte lub uszkodzone części.
- Wymieniaj uszkodzone tłumiki.
- W razie konieczności opróżnienia zbiornika paliwa, wykonaj tę czynność na zewnątrz.
- Nie zmieniaj ustawień regulatora silnika ani nie ustawiaj nadmiernej prędkości obrotowej. Prowadzenie maszyny ze zbyt wysoką prędkością może zwiększyć niebezpieczeństwo doznania obrażeń.
- Konieczna jest ostrożność podczas regulacji maszyny, aby zapobiec uwięzieniu palców pomiędzy ruchomymi ostrzami a nieruchomymi częściami urządzenia.
- **Aby zapewnić najlepsze osiągi i bezpieczeństwo, kupuj wyłącznie oryginalne części zamienne i akcesoria Toro. Nie stosuj *przypadkowo pasujących* części i akcesoriów; mogą one spowodować zagrożenie dla bezpieczeństwa.**

## Transportowanie

- Zachowaj ostrożność podczas ładowania maszyny na przyczepę i zdejmowania jej z przyczepy.
- Do ładowania maszyny na przyczepę i zdejmowania jej z przyczepy używaj platformy o pełnej szerokości.
- Zamocuj bezpiecznie maszynę za pomocą pasów, łańcuchów, kabla czy lin. Zarówno pas z przodu, jak i z tyłu powinien być skierowany w dół ku zewnętrznej części maszyny.

# Ciśnienie akustyczne

W tym urządzeniu poziom ciśnienia akustycznego przy uchu operatora wynosi 90 dBA z uwzględnieniem współczynnika niepewności (K) 1 dBA.

Poziom ciśnienia akustycznego został określony zgodnie z procedurami podanymi w normie EN ISO 5395-1:2013.

# Moc akustyczna

W tym urządzeniu gwarantowany poziom mocy akustycznej wynosi 98 dBA z uwzględnieniem współczynnika niepewności (K) 1 dBA.

Poziom mocy akustycznej został określony zgodnie z procedurami podanymi w normie ISO 11094.

**⚠ OSTROŻNIE**

**Długookresowe narażenie na hałas podczas obsługi maszyny może spowodować częściową utratę słuchu.**

**Podczas eksploatacji maszyny przez dłuższy okres czasu należy używać odpowiedniej ochrony słuchu.**

# Drgania przenoszone przez kończyny górne

Zmierzony poziom drgań dla prawej ręki = 4.7 $m/s^2$

Zmierzony poziom drgań dla lewej ręki = 3.6 $m/s^2$

Współczynnik niepewności (K) = 2.4 $m/s^2$

Zmierzone wartości zostały określone zgodnie z procedurami podanymi w normie EN ISO 5395-1:2013.

**⚠ OSTROŻNIE**

**Długookresowe narażenie na drgania podczas obsługi maszyny może spowodować drętwienie dłoni i nadgarstków.**

**Podczas eksploatacji maszyny przez dłuższy okres czasu należy nosić rękawice pochłaniające drgania.**

# Naklejki informacyjne i ostrzegawcze

***Ważne:*** **Naklejki ostrzegawcze i instruktażowe znajdują się w pobliżu miejsc potencjalnie niebezpiecznych. Wymieniaj uszkodzone naklejki.**

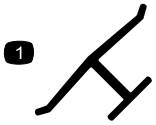


decaloemmarkt

**Oznaczenie producenta**

1. Identyfikuje ostrze jako część pochodzącą od oryginalnego producenta maszyny.

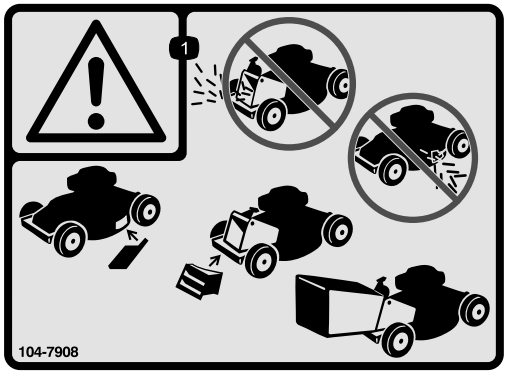


decal104-7908

**104-7908**

1. Ostrzeżenie — zabrania się eksploatacji kosiarki bez tylnej osłony wyrzutu lub kosza; nie należy również korzystać z niej bez bocznej pokrywy wyrzutu lub deflektora.

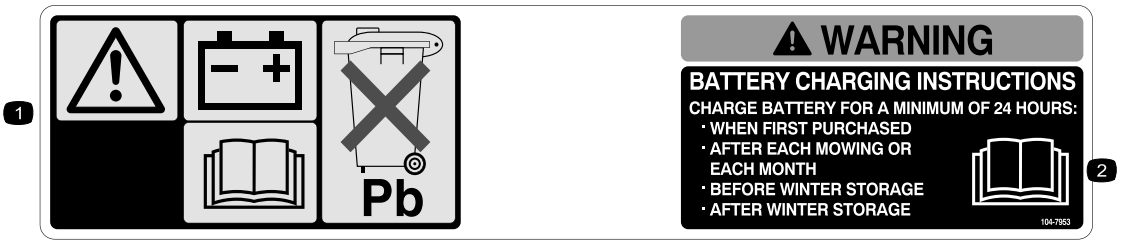


decal104-7953

**104-7953**

Tylko model z rozruchem elektrycznym

1. Ostrzeżenie — przeczytaj *Instrukcję obsługi*, aby uzyskać informacje na temat ładowania akumulatora. Zawiera ołów, nie wyrzucaj.
2. Przeczytaj *Instrukcję obsługi.*

decal112-8867

**112-8867**

1. Zablokowane
2. Odblokowane

decal115-8411

**115-8411**

1. Odblokowane
2. Zablokowane

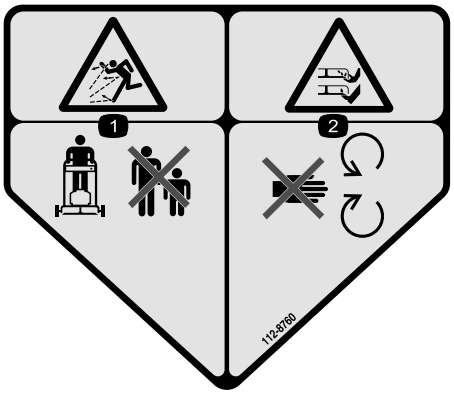


decal112-8760

**112-8760**

1. Uwaga na wyrzucane przedmioty — osoby postronne powinny stać w bezpiecznej odległości od maszyny.
2. Niebezpieczeństwo przecięcia/odcięcia ręki lub nogi — nie zbliżaj się do części ruchomych.

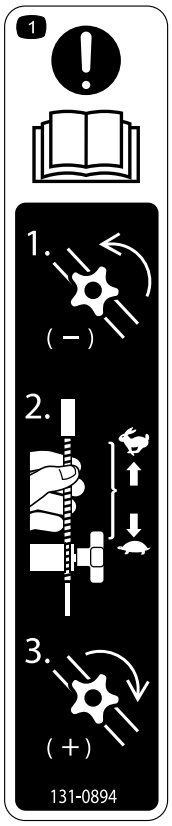


decal131-0894

**131-0894**

Regulacja trakcji

1. Uwaga, należy przeczytać *Instrukcję obsługi*– 1) Poluzuj pokrętło, obracając nim w kierunku przeciwnym do ruchu wskazówek zegara, 2) Pociągnij linkę/linki w kierunku od silnika, aby zmniejszyć trakcję, lub pchnij linkę/linki w kierunku silnika, aby zwiększyć trakcję, 3) Dokręć pokrętło, obracając nim w kierunku zgodnym z ruchem wskazówek zegara.

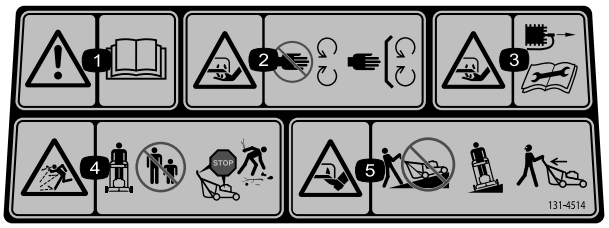


decal131-4514b

**131–4514**

1. Ostrzeżenie – należy przeczytać *Instrukcję obsługi.*
2. Niebezpieczeństwo zranienia/utraty ręki lub stopy spowodowane kontaktem z ostrzem kosiarki – zachowaj bezpieczną odległość od części ruchomych; nie usuwaj żadnych zabezpieczeń ani osłon.
3. Niebezpieczeństwo przecięcia/odcięcia ręki lub nogi, ostrze kosiarki — przed rozpoczęciem czynności serwisowych lub przeprowadzeniem konserwacji odłącz przewód świecy zapłonowej i przeczytaj instrukcje.
4. Uwaga na wyrzucane przedmioty — osoby postronne powinny stać w bezpiecznej odległości od maszyny. Wyłącz silnik przed opuszczeniem miejsca operatora, zbierz wszystkie przeszkody przed rozpoczęciem koszenia.
5. Niebezpieczeństwo przecięcia/odcięcia ręki lub nogi, ostrze kosiarki — nie koś, jeżdżąc w górę i w dół zboczy; koś jadąc w lewo i prawo w poprzek zbocza; wyłącz silnik przed opuszczeniem miejsca operatora; cofając, spójrz za siebie.

# Montaż

***Ważne:*** **Usuń i wyrzuć zabezpieczający arkusz plastikowy, osłaniający silnik.**

**1**

## Montowanie i rozkładanie uchwytu

**Nie są potrzebne żadne części**

### Procedura

**⚠ OSTRZEŻENIE**

**Nieprawidłowe zamontowanie i rozłożenie uchwytu mogą spowodować uszkodzenie kabli, skutkując wystąpieniem niebezpiecznych warunków eksploatacji.**

- **Montując i rozkładając uchwyt, nie dopuść do uszkodzenia kabli.**
- **W przypadku uszkodzenia linki skontaktuj się z przedstawicielem autoryzowanego serwisu.**

1. Podnieś tył obudowy maszyny do najwyższego poziomu koszenia, przesuwając dwie tylne dźwignie regulacji wysokości koszenia maksymalnie do przodu. Patrz Regulacja wysokości cięcia (Strona 12).
2. Przymocuj końce uchwytu do obudowy maszyny za pomocą dwóch śrub uchwytu z podkładkami (Rysunek 3), **ale nie dokręcaj śrub.**

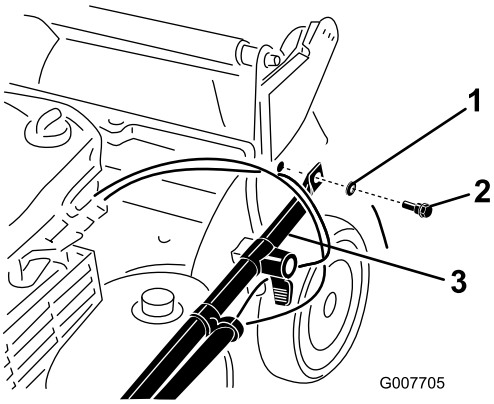


g007705

**Rysunek 3**

1. Podkładka
2. Śruba uchwytu
3. Końcówka uchwytu

3. Obróć uchwyt do tyłu (Rysunek 4).

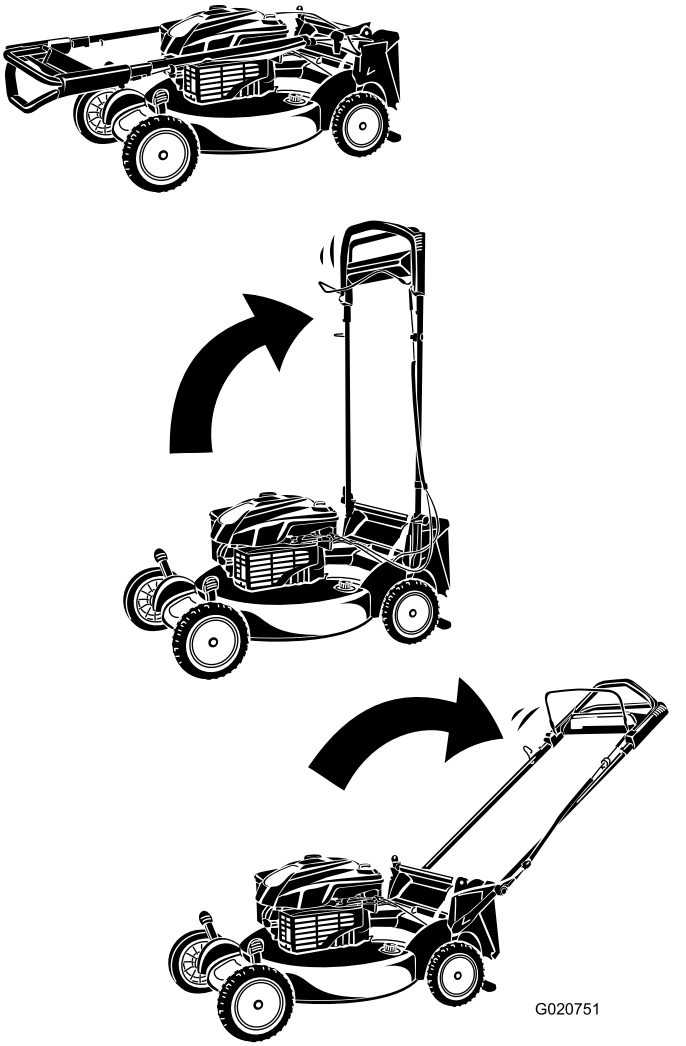


g020751

**Rysunek 4**

4. Zablokuj uchwyt na żądanej wysokości; patrz Regulacja wysokości uchwytu (Strona 12).
5. Dokręć śruby uchwytu z momentem od 14 do 17 N-m.
6. Wyreguluj wysokość koszenia; patrz Regulacja wysokości cięcia (Strona 12).

# 2

# Umieszczenie linki rozrusznika linkowego w prowadnicy

**Nie są potrzebne żadne części**

## Procedura

***Ważne:*** **Linkę rozrusznika linkowego należy umieścić w prowadnicy.**

Przyciągnij dźwignię sterującą ostrzem do górnego uchwytu i przeciągnij linkę rozrusznika przez prowadnicę linki na uchwycie (Rysunek 5).

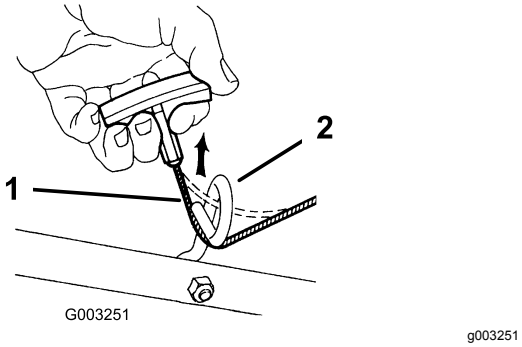


**Rysunek 5**

1. Linka rozrusznika linkowego
2. Prowadnica linki

# 3

# Uzupełnianie oleju w silniku

**Nie są potrzebne żadne części**

## Procedura

***Ważne:*** **Maszyna jest dostarczana bez oleju silnikowego. Przed uruchomieniem silnika napełnij go olejem.**

***Ważne:*** **Wymień olej po pierwszych 5 godzinach pracy; następnie wymieniaj go co roku. Patrz Wymiana oleju silnikowego (Strona 19).**

1. Ustaw maszynę na równym podłożu.
2. Wyjmij wskaźnik poziomu (Rysunek 6) i napełnij skrzynię korbową w około 3/4 olejem, wlewając go do rury wlewu oleju.

   **Informacja:** Maks. ilość: 0,59 l, typ: Olej smarowy SAE 30 z detergentami o klasyfikacji API SF, SG, SH, SJ, SL lub wyższej.

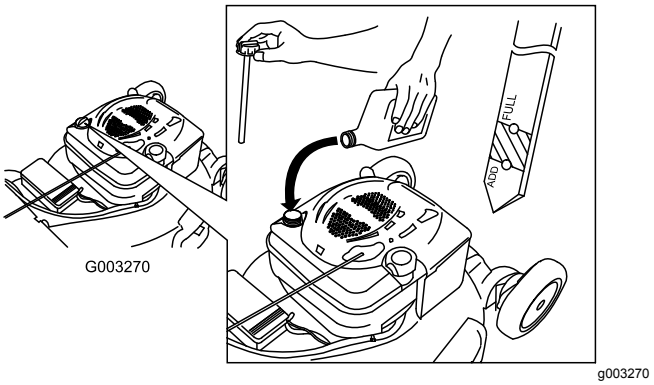


**Rysunek 6**

3. Wytrzyj końcówkę wskaźnika poziomu czystą szmatką.
4. Włóż wskaźnik poziomu do rury wlewu oleju i wkręcaj go do zatrzymania.
5. Wyjmij wskaźnik oleju i odczytaj poziom oleju na nim; patrz Rysunek 6.
   - Jeśli poziom oleju jest zbyt niski, dodaj powoli małą ilość oleju do rury wlewu oleju, a następnie powtarzaj kroki od 3 do 5 do chwili, gdy poziom oleju będzie prawidłowy, zgodnie z Rysunek 6.
   - Jeśli poziom oleju jest zbyt wysoki, spuść nadmiar oleju, aby uzyskać jego prawidłowy poziom na wskaźniku. Aby spuścić nadmiar oleju, patrz Wymiana oleju silnikowego (Strona 19).

***Ważne:*** **Jeśli poziom oleju w skrzyni korbowej jest zbyt niski lub zbyt wysoki, uruchomienie silnika może spowodować jego uszkodzenie.**

6. Wkręć ręcznie wskaźnik poziomu oleju.

# 4

# Ładowanie akumulatora

**Nie są potrzebne żadne części**

## Procedura

Patrz Ładowanie akumulatora (Strona 20).

# 5

# Montaż worka na trawę

**Nie są potrzebne żadne części**

## Procedura

1. Nałóż worek na trawę wokół ramy w sposób pokazany na Rysunek 7

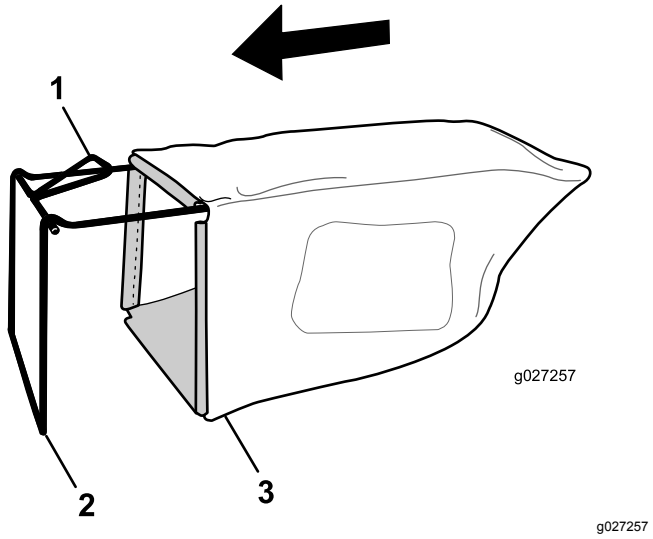


**Rysunek 7**

1. Uchwyt
2. Rama
3. Worek na trawę

---

**Informacja:** Nie nakładaj worka na uchwyt (Rysunek 7).

2. Zaczep dolny kanał worka na dolną część ramy (Rysunek 8).

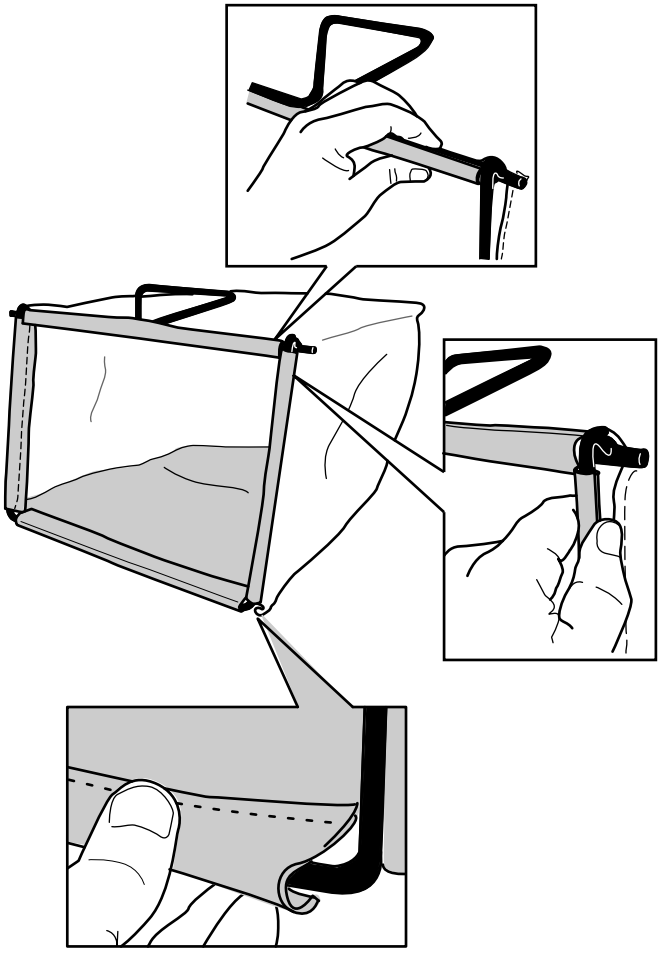


g027258

**Rysunek 8**

3. Zaczep kanały boczne i kanał górny worka odpowiednio na boczne i górne elementy ramy (Rysunek 8).

# Przegląd produktu

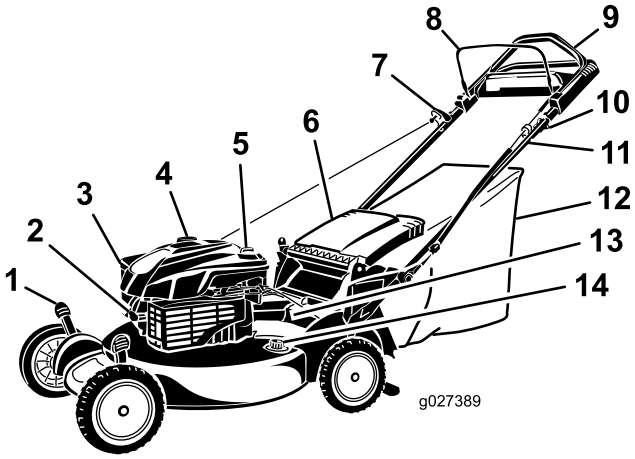


g027389

**Rysunek 9**

1. Dźwignia regulacji wysokości koszenia (4)
2. Świeca zapłonowa
3. Filtr powietrza
4. Korek zbiornika paliwa
5. Wlew oleju/wskaźnik prętowy
6. Deflektor wyrzutu do tyłu
7. Uchwyt rozrusznika linkowego
8. Dźwignia sterująca ostrzami
9. Górny uchwyt
10. Pokrętło regulacji napędu samobieżnego
11. Kluczyk zapłonu
12. Worek na trawę
13. Akumulator
14. Otwór czyszczenia

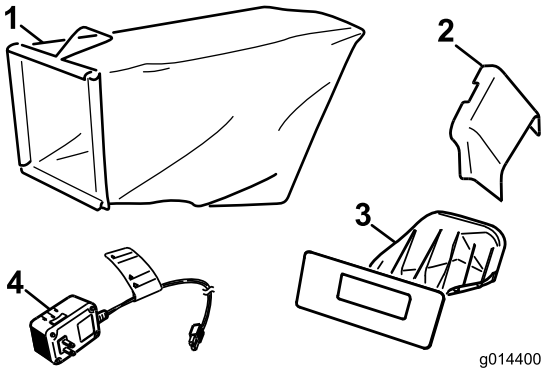


g014400

**Rysunek 10**

1. Worek na trawę
2. Tunel wyrzutu w bok
3. Zaślepka wyrzutu do tyłu (zamontowana)
4. Ładowarka akumulatora

# Specyfikacje

| Model | Waga | Długość | Szero-kość | Wyso-kość |
|---|---|---|---|---|
| 20797 | 42 kg | 165 cm | 56 cm | 104 cm |

# Działanie

## Uzupełnianie paliwa

**⚠ NIEBEZPIECZEŃSTWO**

**Benzyna jest niezwykle łatwopalna i wybuchowa. Pożar lub wybuch benzyny może poparzyć Ciebie i innych.**

- **Aby zapobiec zapaleniu benzyny przez ładunek elektrostatyczny, przed napełnianiem ustaw kanister i/lub maszynę bezpośrednio na podłożu, a nie w pojeździe lub na innym przedmiocie.**
- **Uzupełniaj paliwo na zewnątrz, kiedy silnik jest zimny. Wytrzyj rozlane paliwo.**
- **Nie zbliżaj się do benzyny, kiedy palisz, ani nie przynoś jej w pobliże otwartego płomienia lub iskier.**
- **Przechowuj benzynę w atestowanym kanistrze, poza zasięgiem dzieci.**

- Aby uzyskać najlepsze rezultaty, używaj tylko czystej, świeżej (poniżej 30 dni) benzyny bezołowiowej o liczbie oktanowej 87 lub wyższej (metoda klasyfikacji [R+M)/2]).
- Akceptowalne jest paliwo natlenione, zawierające do 10% objętościowych etanolu lub 15% MTBE.
- **Etanol:** Benzyna o zawartości do 10% etanolu (gasohol) lub 15% MTBE (etyl metylowo-tert-butylowy) zgodnie z objętością jest dopuszczalna. Etanol i MTBE to nie to samo. Benzyna o zawartości 15% etanolu (E15) nie może być stosowana. Zabrania się stosowania benzyny o zawartości powyżej 10% etanolu (zgodnie z objętością), na przykład E15 (zawiera 15% etanolu), E20 (zawiera 20% etanolu) lub E85 (zawiera do 85% etanolu). Zastosowanie nieprawidłowego rodzaju benzyny może skutkować problemami z wydajnością i/lub uszkodzeniem silnika, które może nie być objęte gwarancją.
- **Nie** używaj benzyny zawierającej metanol.
- **Zabrania się** przechowywania paliwa w zbiorniku lub kanistrach przez okres zimowy, o ile nie zastosowano stabilizatora paliwa.
- **Nie dolewaj oleju** do benzyny.

Uzupełniaj zbiornik paliwa świeżą, zwykłą benzyną bezołowiową zakupioną na stacji renomowanego dostawcy paliw (Rysunek 11).

***Ważne:*** **Aby zmniejszyć problemy z rozruchem, dodawaj stabilizator do paliwa przez cały sezon, mieszając go z benzyną mającą nie więcej niż 30 dni.**

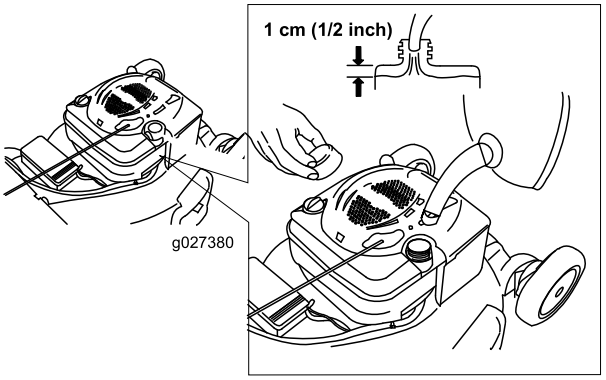


g027380

**Rysunek 11**

## Sprawdzanie poziomu oleju w silniku

**Okres pomiędzy przeglądami:** Przed każdym użyciem lub codziennie

Maks. ilość: 0,59 l, typ: Olej smarowy SAE 30 z detergentami o klasyfikacji API SF, SG, SH, SJ, SL lub wyższej.

1. Ustaw maszynę na równym podłożu.
2. Wyjmij wskaźnik poziomu (Rysunek 12).

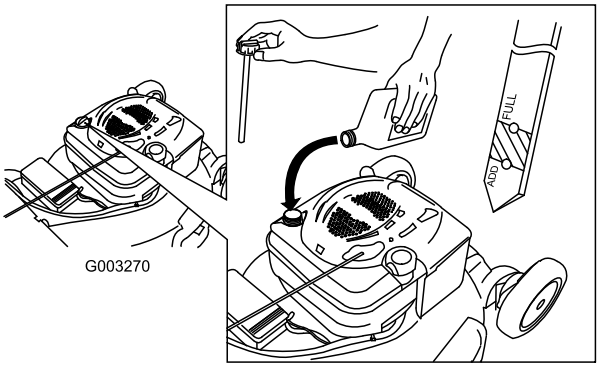


g003270

**Rysunek 12**

3. Wytrzyj końcówkę wskaźnika poziomu czystą szmatką.
4. Włóż wskaźnik poziomu do rury wlewu oleju i wkręcaj go do zatrzymania.
5. Wyjmij wskaźnik oleju i odczytaj poziom oleju; patrz Rysunek 12.
   - Jeżeli poziom oleju jest niższy niż oznaczenie **Uzupełnienie**, **powoli** dodawaj jego niewielką ilość do wlewu, po czym powtarzaj czynności od 3 do 5 do czasu,

aż poziom oleju na wskaźniku osiągnie oznaczenie **Maksymalny**.

- Jeżeli poziom oleju wykracza poza poziom **maksymalny**, spuść jego nadmiar aż do osiągnięcia poziomu **maksymalnego** na wskaźniku poziomu. Aby spuścić nadmiar oleju, patrz Wymiana oleju silnikowego (Strona 19).

  ***Ważne:*** **Jeśli poziom oleju w skrzyni korbowej jest zbyt niski lub zbyt wysoki, uruchomienie silnika może spowodować jego uszkodzenie.**

6. Wkręć ręcznie wskaźnik poziomu oleju.

# Regulacja wysokości cięcia

**⚠ OSTRZEŻENIE**

**Regulacja wysokości cięcia może doprowadzić do kontaktu z ruchomym ostrzem, ze skutkiem w postaci poważnych obrażeń ciała.**

- **Zatrzymaj silnik i zaczekaj, aż wszystkie ruchome części zatrzymają się.**
- **Regulując wysokość koszenia nie wkładaj palców pod obudowę.**

**⚠ OSTROŻNIE**

**Jeśli silnik pracował, tłumik może być gorący i spowodować poważne oparzenia. Zachowaj odległość od gorącego tłumika.**

Wyreguluj odpowiednio wysokość koszenia. Ustaw wszystkie cztery koła na takiej samej wysokości.

**Informacja:** Aby unieść urządzenie, przesuń wszystkie cztery dźwignie wysokości koszenia do przodu, zaś aby opuścić kosiarkę, przesuń je do tyłu (Rysunek 13).

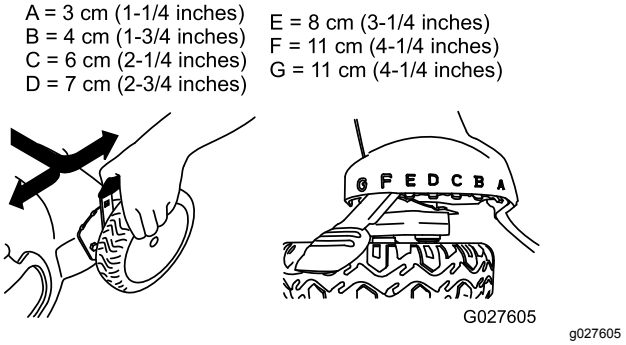


**Rysunek 13**

# Regulacja wysokości uchwytu

Aby uzyskać najwygodniejsze położenie górnego uchwytu, można go podnosić lub opuszczać.

Przekręć blokadę uchwytu, ustaw uchwyt w jednym z 3 położeń, a następnie zablokuj uchwyt w tej pozycji (Rysunek 14).

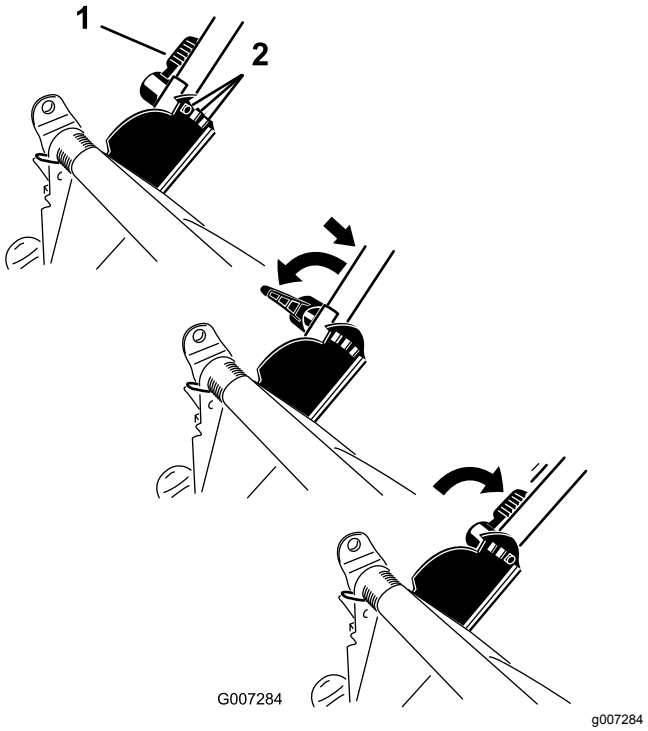


**Rysunek 14**

# Uruchamianie silnika

1. Pociągnij dźwignię sterowania w stronę uchwytu (Rysunek 15).

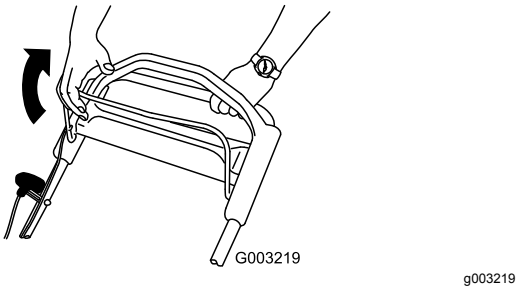


**Rysunek 15**

2. Przekręć kluczyk zapłonu (Rysunek 16) lub pociągnij uchwyt rozrusznika linkowego (Rysunek 17).

   **Informacja:** Ciągnąć za uchwyt rozrusznika mechanicznego, ciągnij go lekko do momentu,

aż wyczujesz opór, a następnie pociągnij gwałtownie (Rysunek 17). Poczekaj, aż linka powoli powróci do uchwytu.

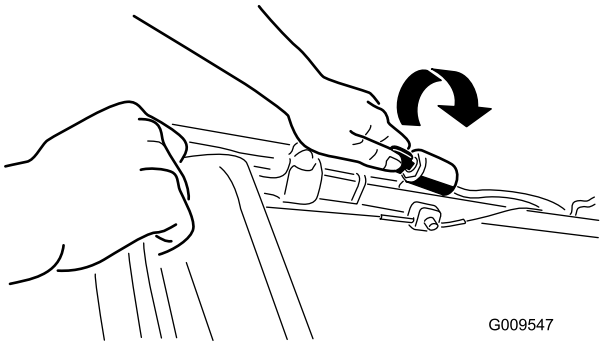


g009547

**Rysunek 16**

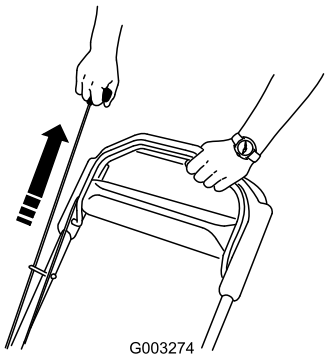


g003274

**Rysunek 17**

**Informacja:** Jeśli maszyna nie uruchamia się mimo kilku prób, skontaktuj się z przedstawicielem autoryzowanego serwisu.

# Korzystanie z napędu trybu samobieżnego

Aby użyć napędu trybu samobieżnego, wystarczy iść, z łokciami przy bokach, uchwyciwszy rękoma górny uchwyt; maszyna automatycznie dostosuje prędkość do operatora (Rysunek 18).

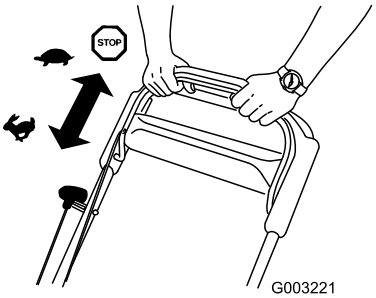


g003221

**Rysunek 18**

# Zatrzymywanie silnika

**Okres pomiędzy przeglądami:** Przed każdym użyciem lub codziennie—Sprawdź, czy silnik zatrzymuje się w ciągu 3 sekund po zwolnieniu dźwigni sterującej ostrzem.

Aby zatrzymać silnik, zwolnij dźwignię sterującą ostrzem (Rysunek 19).

***Ważne:*** **Po zwolnieniu dźwigni sterującej ostrzem silnik i ostrze powinny zatrzymać się w ciągu 3 sekund. Jeśli nie zatrzymają się prawidłowo, zatrzymaj natychmiast maszynę i skontaktuj się z przedstawicielem autoryzowanego serwisu.**

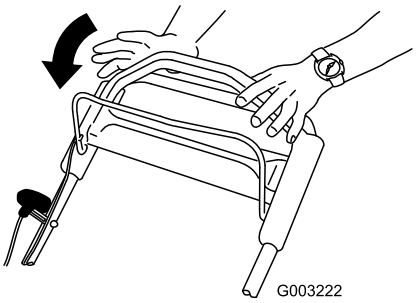


g003222

**Rysunek 19**

# Recykling ścinków

Urządzenie jest fabrycznie przystosowane do recyklingu ścinków trawy i liści oraz kierowania ich z powrotem na trawnik.

Jeśli na maszynie jest zamontowany boczny tunel wyrzutowy, zdemontuj go i zablokuj pokrywę wyrzutu bocznego; patrz Demontaż tunelu wyrzutu bocznego (Strona 17) przed recyklingiem ścinków.

***Ważne:*** **Sprawdź, czy zaślepka wyrzutu do tyłu jest zamontowana. Aby zamontować zaślepkę: podnieś deflektor tylnego wyrzutu (Rysunek 20), zdecydowanym ruchem wepchnij zaślepkę, aż zablokuje się ona za zaczepami, i obróć dźwignię na zaślepce w lewo (Rysunek 21).**

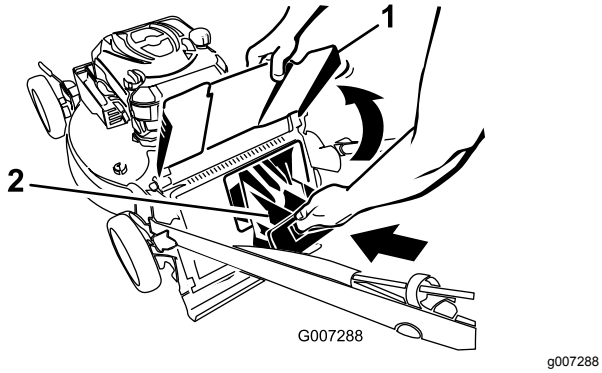


**Rysunek 20**

1. Deflektor wyrzutu do tyłu
2. Zaślepka wyrzutu do tyłu

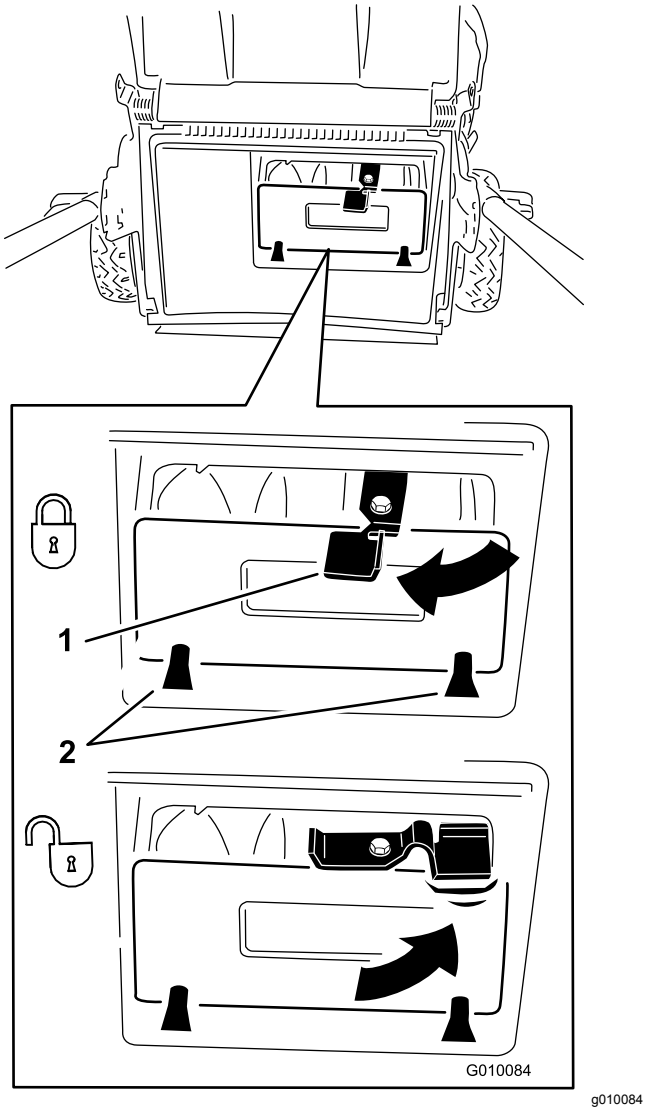


**Rysunek 21**

1. Dźwignia
2. Zaczepy

**Informacja:** Aby odblokować zaślepkę, obróć dźwignię na zaślepce w prawo (Rysunek 21).

# Workowanie ścinków

Aby pozbierać ścinki liści z trawnika, użyj worka na trawę.

**⚠ OSTRZEŻENIE**

**Ze zużytego worka na trawę mogą być wyrzucane w kierunku operatora lub osób postronnych małe kamienie lub inne podobne odpady, co może skutkować poważnymi obrażeniami ciała lub śmiercią.**

**Sprawdzaj często worek na trawę. W przypadku uszkodzenia zamontuj nowy, zamienny worek.**

Jeśli na maszynie jest zamontowany boczny tunel wyrzutowy, zdejmij go i zablokuj drzwiczki wyrzutu bocznego (patrz Demontaż tunelu wyrzutu bocznego (Strona 17)) przed workowaniem ścinków.

**⚠ OSTRZEŻENIE**

**Ostrze jest ostre; kontakt z nim może doprowadzić do poważnych obrażeń ciała.**

**Zanim opuścisz stanowisko operatora zatrzymaj silnik i zaczekaj, aż wszystkie ruchome części zatrzymają się.**

## Montaż worka na trawę

1. Poprowadź linkę rozrusznika wokół dolnej prowadnicy linki (Rysunek 22).

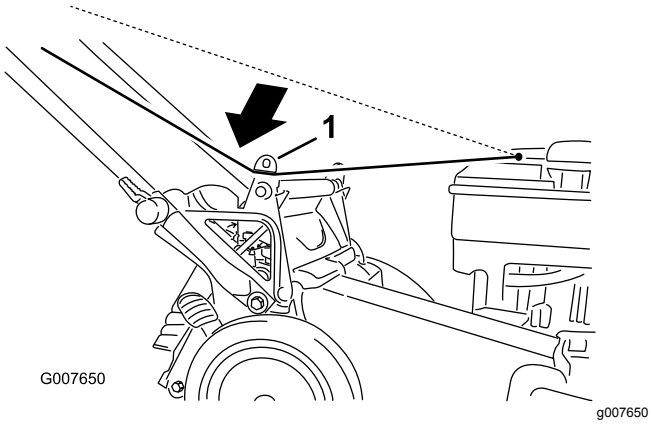


**Rysunek 22**

1. Dolna prowadnica linki

**Informacja:** Dolna prowadnica linki zwalnia linkę rozrusznika przy pociągnięciu za uchwyt rozrusznika mechanicznego.

2. Podnieś i przytrzymaj deflektor tylnego wyrzutu (Rysunek 23).

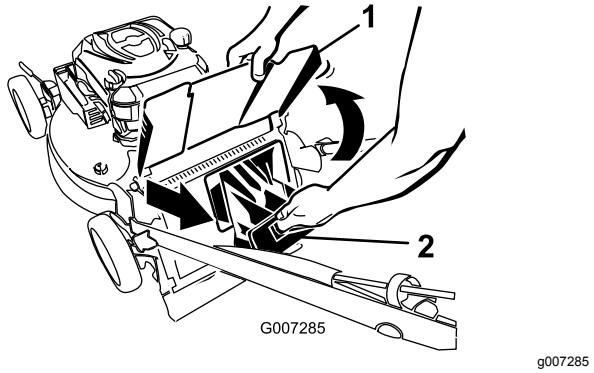


**Rysunek 23**

1. Deflektor wyrzutu do tyłu 2. Zaślepka wyrzutu do tyłu

3. Wyciągnij zaślepkę wyrzutu do tyłu (Rysunek 23).
4. Zawieś górną przednią krawędź worka na wycięciach (Rysunek 24).

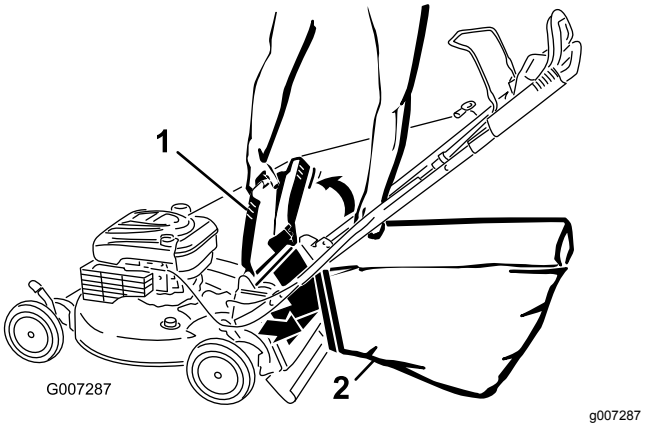


**Rysunek 24**

1. Deflektor wyrzutu do tyłu 2. Worek na trawę

5. Opuść deflektor tylnego wyrzutu.

## Demontaż worka na trawę

1. Poprowadź linkę rozrusznika wokół dolnej prowadnicy linki (Rysunek 25).

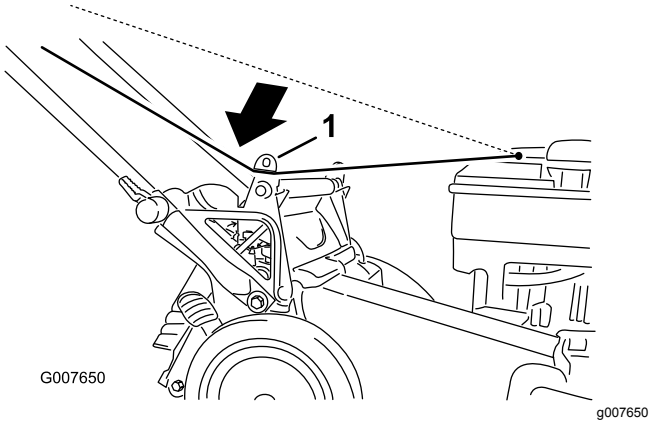


**Rysunek 25**

1. Dolna prowadnica linki

**Informacja:** Dolna prowadnica linki zwalnia linkę rozrusznika przy pociągnięciu za uchwyt rozrusznika mechanicznego.

2. Podnieś i przytrzymaj deflektor tylnego wyrzutu.
3. Trzymając worek na trawę za uchwyt, zdejmij go z zaczepów.
4. Zamontuj zaślepkę tylnego wyrzutu (rysunek 23).

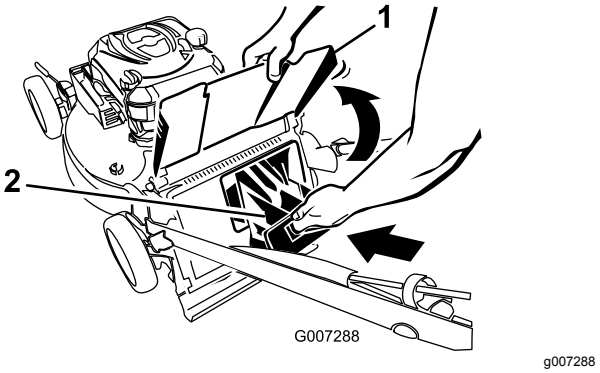


**Rysunek 26**

1. Deflektor wyrzutu do tyłu 2. Zaślepka wyrzutu do tyłu

***Ważne:*** **Sprawdź, czy zaślepka wyrzutu do tyłu jest zamontowana. Aby zamontować zaślepkę, zdecydowanym ruchem wepchnij zaślepkę, aż zablokuje się ona za zaczepami, i obróć dźwignię na zaślepce w lewo (Rysunek 27).**

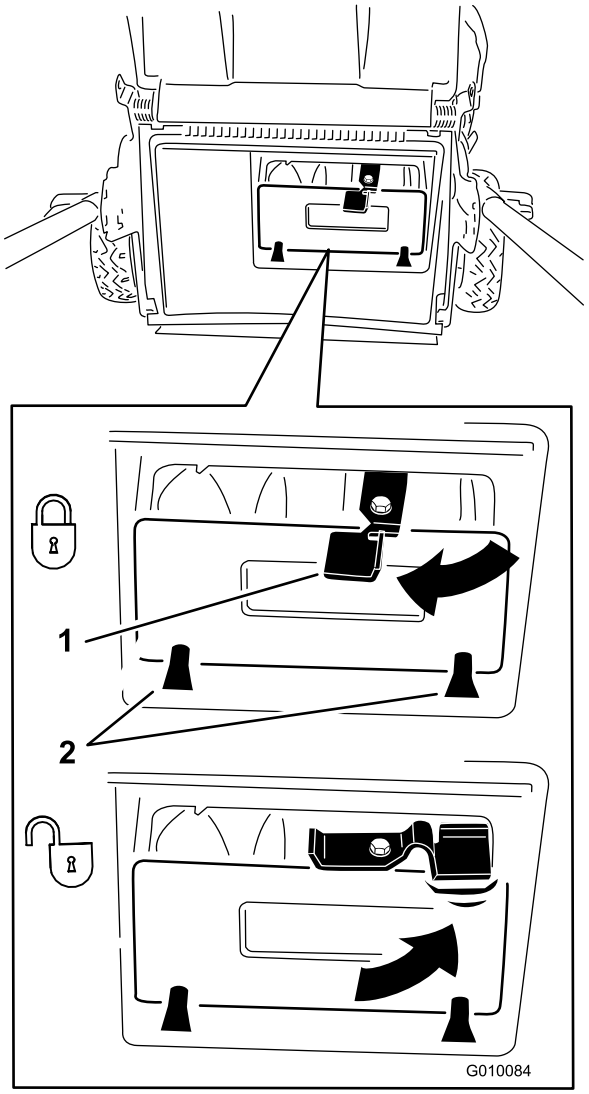


g010084

**Rysunek 27**

1. Dźwignia
2. Zaczepy

**Informacja:** Aby odblokować zaślepkę, obróć dźwignię na zaślepce w prawo (Rysunek 27).

5. Opuść deflektor tylnego wyrzutu.

# Boczny wyrzut ścinków trawy

Do koszenia bardzo wysokiej trawy użyj wyrzucania w bok.

Jeśli worek jest zamontowany na maszynie, zdemontuj go i włóż tunel wyrzutu w bok; przez rozpoczęciem wyrzucania ścinków w bok patrz Demontaż worka na trawę (Strona 15).

***Ważne:*** **Sprawdź, czy zaślepka wyrzutu do tyłu jest zamontowana. Aby zamontować zaślepkę: podnieś deflektor tylnego wyrzutu (Rysunek 28), zdecydowanym ruchem wepchnij zaślepkę, aż zablokuje się ona za zaczepami, i obróć dźwignię na zaślepce w lewo (Rysunek 27).**

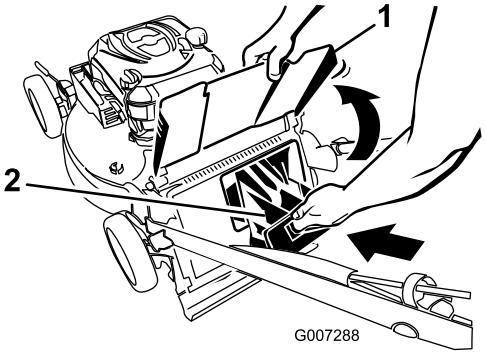


g007288

**Rysunek 28**

1. Deflektor wyrzutu
2. Zaślepka wyrzutu do tyłu

**Informacja:** Aby odblokować zaślepkę, obróć dźwignię na zaślepce w prawo (Rysunek 27).

**⚠ OSTRZEŻENIE**

**Ostrze jest ostre; kontakt z nim może doprowadzić do poważnych obrażeń ciała.**

**Zanim opuścisz stanowisko operatora zatrzymaj silnik i zaczekaj, aż wszystkie ruchome części zatrzymają się.**

## Montaż tunelu wyrzutu bocznego

1. Odblokuj pokrywę wyrzutu bocznego (Rysunek 29).

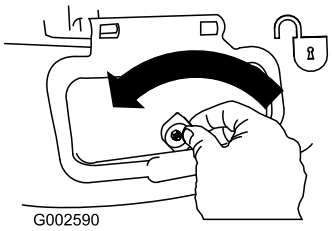


g002590

**Rysunek 29**

2. Unieś otwartą pokrywę wyrzutu bocznego (Rysunek 30).

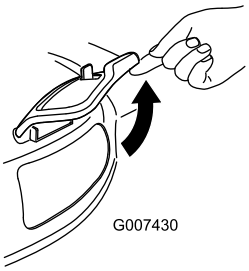


g007430

**Rysunek 30**

3. Zamontuj boczny tunel wyrzutowy i zamknij pokrywę tunelu (Rysunek 31).

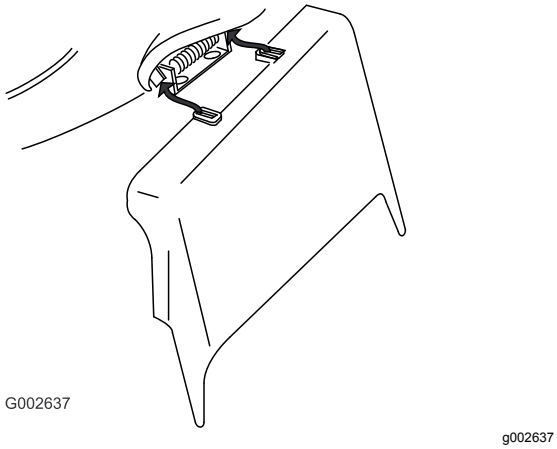


**Rysunek 31**

## Demontaż tunelu wyrzutu bocznego

Aby zdemontować boczny tunel wyrzutowy, wykonaj powyższe kroki w odwrotnej kolejności.

***Ważne:*** **Zablokuj pokrywę wyrzutu bocznego po jej zamknięciu (Rysunek 32).**

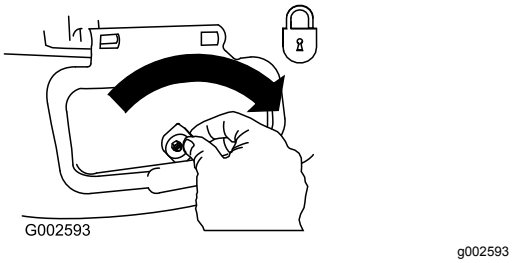


**Rysunek 32**

# Rady związane z posługiwaniem się urządzeniem

## Ogólne wskazówki dotyczące koszenia

- Usuń z obszaru patyki, kamienie, kable, gałęzie i inne odpady, w które może uderzyć ostrze.
- Unikaj uderzania ostrzem w lite obiekty. Nigdy nie koś celowo nad żadnym obiektem.
- Jeśli maszyna uderzy jakiś przedmiot lub zacznie wibrować, natychmiast zatrzymaj silnik, odłącz kabel od świecy zapłonowej i sprawdź, czy maszyna nie jest uszkodzona.
- Aby uzyskać najlepszą wydajność, przez rozpoczęciem sezonu koszenia zamontuj nowe ostrze.
- W razie konieczności wymień ostrze wykorzystując zamiennik marki Toro

## Koszenie trawy

- Ścinaj za jednym razem tylko około jednej trzeciej źdźbła trawy. Nie koś przy ustawieniu wysokości niższym od 51 mm, z wyjątkiem sytuacji, gdy trawa jest rzadka lub późnej jesieni, kiedy wzrost jest spowolniony. Patrz Regulacja wysokości cięcia (Strona 12).
- Kosząc trawę o wysokości powyżej 15 cm pracuj przy najwyższym ustawieniu wysokości koszenia i poruszaj się wolniej. Następnie koś przy niższym ustawieniu, aby uzyskać najlepszy wygląd trawy. Jeżeli trawa jest za długa, urządzenie może się zablokować, co spowoduje zgaśnięcie silnika.
- Koś wyłącznie suchą trawę lub liście. Mokra trawa i liście mają tendencję do tworzenia brył w ogródku i powodować zablokowanie maszyny lub zgaśnięcie silnika.

**⚠ OSTRZEŻENIE**

**Mokra trawa lub liście mogą doprowadzić do poważnych obrażeń ciała w przypadku poślizgnięcia się na nich i kontaktu z ostrzem. Koś wyłącznie w warunkach suchych.**

- Zmieniaj kierunek koszenia. Ułatwia to rozrzucanie ścinków na trawniku, zapewniające równomierne użyźnienie.
- Jeśli wygląd trawnika po zakończeniu koszenia jest niezadowalający, spróbuj zastosować jedną z następujących metod:
  - Wymień ostrze lub naostrz je.
  - Podczas koszenia przemieszczaj się wolniej.
  - Zwiększ wysokość koszenia maszyny.
  - Koś trawę częściej.
  - Nakładaj pokosy na siebie zamiast kosić jeden pokos za każdym przejazdem.
  - Ustaw wysokość koszenia na przednich kołach wycięcie niżej niż dla kół tylnych. Przykładowo, ustaw wysokość przednich kół na 51 mm oraz tylnych kół na 64 mm.

## Cięcie liści

- Po skoszeniu trawy sprawdź, czy połowa trawnika jest widoczna spod pokrywy ściętych liści. Może być konieczne wykonanie więcej niż jednego przejazdu nad liśćmi.
- Jeśli na trawniku znajduje się więcej niż 13 cm liści, ustaw wysokość koszenia z przodu 1 lub 2 wycięcia wyżej niż wysokość koszenia z tyłu.
- Jeśli maszyna nie tnie liści wystarczająco drobno, zmniejsz prędkość koszenia.

# Konserwacja

**Informacja:** Określ lewą i prawą stronę maszyny ze standardowego stanowiska operatora.

## Zalecany harmonogram konserwacji

| Częstotliwość serwisowania | Procedura konserwacji |
|---|---|
| Po pierwszych 5 godzinach | • Wymień olej silnikowy. |
| Przed każdym użyciem lub codziennie | • Sprawdź poziom oleju w silniku.<br>• Sprawdź, czy silnik zatrzymuje się w ciągu 3 sekund po zwolnieniu dźwigni sterującej ostrzem.<br>• Oczyść maszynę od spodu. |
| Co 25 godzin | • Naładuj akumulator.<br>• Wymień ostrze lub naostrz je (częściej, jeżeli krawędzie tępią się szybciej). |
| Co 50 godzin | • Wymień olej silnikowy; w warunkach zapylenia wymieniaj go częściej. |
| Przed składowaniem | • Naładuj akumulator. |
| Co rok | • Wymieniaj filtr powietrza raz do roku; w warunkach zapylenia wymieniaj go częściej.<br>• Nasmaruj przekładnię kół |

***Ważne:*** **Dodatkowe procedury konserwacyjne zostały podane w instrukcji obsługi silnika.**

## Przygotowanie do konserwacji

1. Zatrzymaj silnik i zaczekaj, aż wszystkie ruchome części zatrzymają się.
2. Przed wykonaniem którejkolwiek z procedur konserwacyjnych odłącz kabel świecy zapłonowej od świecy (Rysunek 33).

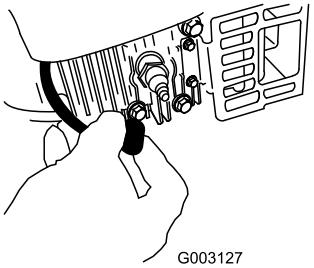


g003127

**Rysunek 33**

3. Po wykonaniu procedur konserwacyjnych podłącz kabel świecy zapłonowej do świecy.

***Ważne:*** **Przed przechyleniem maszyny w celu wymiany oleju lub wymiany ostrza kontynuuj normalną pracę, aż do wyczerpania się całego paliwa w zbiorniku. Jeśli konieczne jest przechylenie kosiarki przed wyczerpaniem się paliwa, użyj ręcznej pompy paliwowej, aby usunąć paliwo. Zawsze przewracaj maszynę na bok ze wskaźnikiem poziomu skierowanym w dół.**

**⚠ OSTRZEŻENIE**

**Przechylenie maszyny może spowodować wyciek paliwa. Benzyna jest łatwopalna, ma właściwości wybuchowe i może spowodować obrażenia ciała.**

**Poczekaj, aż pracujący silnik zgaśnie z braku paliwa lub usuń benzynę pompą ręczną; nie używaj lewara.**

# Wymiana filtra powietrza

**Okres pomiędzy przeglądami:** Co rok

1. Wykonaj procedury konserwacji wstępnej; patrz Przygotowanie do konserwacji (Strona 18).
2. Otwórz pokrywę filtra powietrza, używając wkrętaka (Rysunek 34).

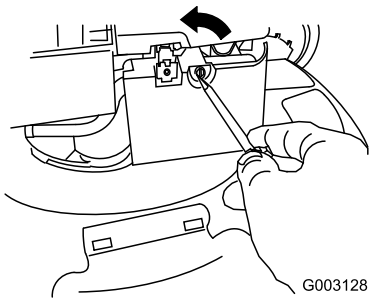


g003128

**Rysunek 34**

3. Wymień filtr powietrza (Rysunek 35).

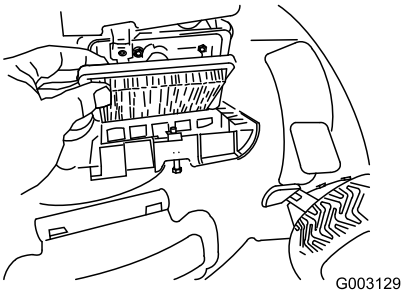


g003129

**Rysunek 35**

4. Zamontuj pokrywę filtra powietrza.

# Wymiana oleju silnikowego

**Okres pomiędzy przeglądami:** Po pierwszych 5 godzinach

Co 50 godzin

**Informacja:** Maks. ilość: 0,59 l, typ: Olej smarowy SAE 30 z detergentami o klasyfikacji API SF, SG, SH, SJ, SL lub wyższej.

1. Ustaw maszynę na równym podłożu.
2. Sprawdź, czy zbiornik paliwa zawiera mało paliwa lub jest pusty, tak aby paliwo nie wyciekało po przewróceniu maszyny na bok.
3. Uruchom silnik na kilka minut przed wymianą oleju, aby go rozgrzać.

   **Informacja:** Rozgrzany olej łatwiej wypływa i zawiera więcej zanieczyszczeń.
4. Odłącz kabel od świecy zapłonowej, patrz Przygotowanie do konserwacji (Strona 18).
5. Umieść miskę drenażową obok urządzenia od strony wskaźnika poziomu oleju (bagnetu).
6. Wyjmij wskaźnik poziomu z szyjki wlewu oleju (Rysunek 36).

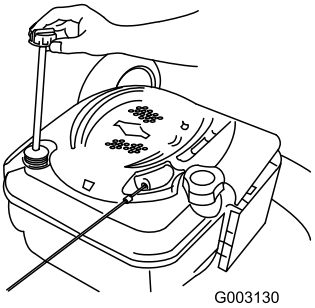


g003130

**Rysunek 36**

7. Przechyl maszynę na bok, z szyjką wlewu oleju skierowaną do dołu, aby spuścić zużyty olej przez szyjkę wlewu do miski drenażowej (Rysunek 37).

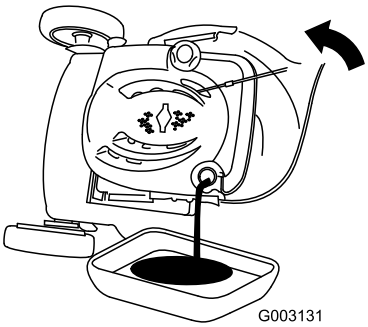


g003131

**Rysunek 37**

8. Po spuszczeniu zużytego oleju ustaw maszynę ponownie w położeniu roboczym.
9. Wlej do skrzyni korbowej przez szyjkę wlewu około 3/4 pojemności oleju.

   **Informacja:** Maks. ilość: 0,59 l, typ: Olej smarowy SAE 30 z detergentami o klasyfikacji API SF, SG, SH, SJ, SL lub wyższej.
10. Wytrzyj końcówkę wskaźnika poziomu czystą szmatką.
11. Włóż wskaźnik poziomu do rury wlewu oleju i wkręcaj go do zatrzymania.
12. Wyjmij wskaźnik oleju i odczytaj poziom oleju; patrz Rysunek 38.

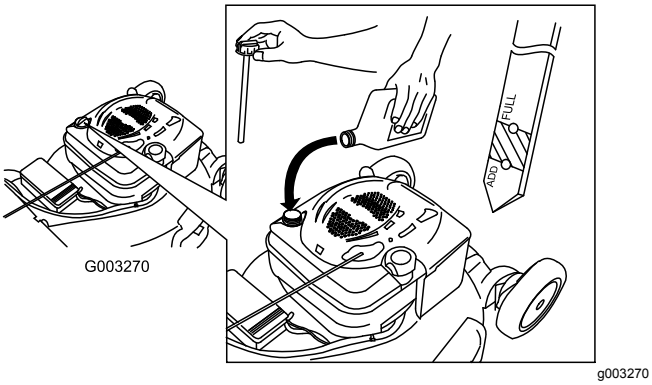


**Rysunek 38**

- Jeżeli poziom oleju jest niższy niż oznaczenie **Uzupełnienie**, **powoli** dodawaj jego niewielką ilość do wlewu, po czym powtarzaj czynności od 10 do 12 do czasu, aż poziom oleju na wskaźniku osiągnie oznaczenie **Maksymalny**.
- Jeżeli poziom oleju wykracza poza poziom **maksymalny**, spuść jego nadmiar aż do osiągnięcia poziomu **maksymalnego** na wskaźniku poziomu.

  ***Ważne:*** **Jeśli poziom oleju w skrzyni korbowej jest zbyt niski lub zbyt wysoki, uruchomienie silnika może spowodować jego uszkodzenie.**

13. Zamocuj prawidłowo wskaźnik poziomu.
14. Oddaj zużyty olej do recyklingu w lokalnym centrum recyklingu.

# Ładowanie akumulatora

**Okres pomiędzy przeglądami:** Co 25 godzin

Przed składowaniem

Najpierw ładuj akumulator przez 24 godziny, następnie co miesiąc (co 25 uruchomień) bądź według potrzeb. Zawsze używaj ładowarki w osłoniętej przestrzeni i ładuj akumulator w temperaturze pokojowej (22°C), jeśli to możliwe.

1. Podłącz ładowarkę do wiązki przewodów maszyny, umieszczonej pod kluczykiem zapłonu (Rysunek 39).

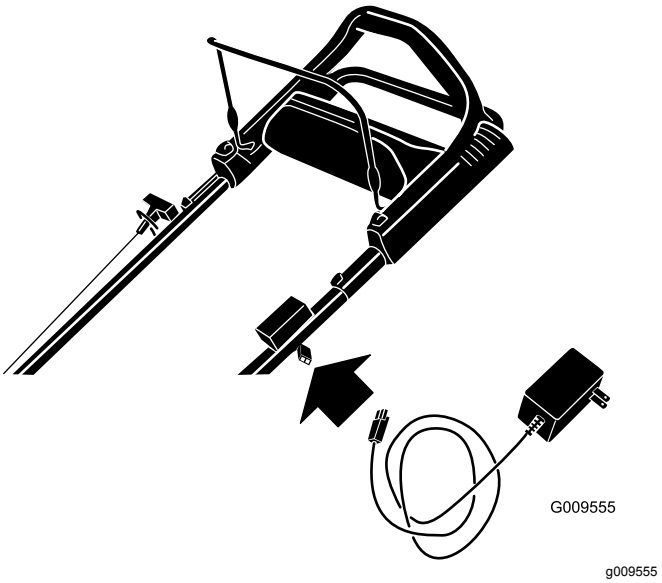


**Rysunek 39**

2. Podłącz ładowarkę do gniazdka w ścianie.

   **Informacja:** Jeśli akumulator nie utrzymuje ładunku, należy poddać akumulator ołowiowo-kwasowy recyklingowi lub utylizacji, zgodnie z lokalnymi przepisami.

**Informacja:** Ładowarka akumulatora może mieć 2-kolorowy wyświetlacz LED, wskazujący następujące stany ładowania:

- Czerwona lampka wskazuje, że ładowarka ładuje akumulator.
- Zielona lampka wskazuje, że akumulator jest całkowicie naładowany lub ładowarka jest odłączona od akumulatora.
- Migająca lampka, zmieniająca kolor między czerwonym a zielonym, wskazuje, że akumulator jest niemal całkowicie naładowany. Ten stan utrzymuje się przez kilka minut, do chwili pełnego naładowania akumulatora.

# Wymiana bezpiecznika

Jeśli akumulator nie ładuje się lub silnik nie daje się uruchomić rozrusznikiem elektrycznym, mogło dojść do przepalenia bezpiecznika. Wymień go na 40-amperowy bezpiecznik wtykany.

***Ważne:*** **Jeśli bezpiecznik nie jest zamontowany, nie można uruchomić maszyny za pomocą rozrusznika elektrycznego ani naładować akumulatora.**

1. Odepnij obie końcówki pokrywy akumulatora i zdejmij ją (Rysunek 40).

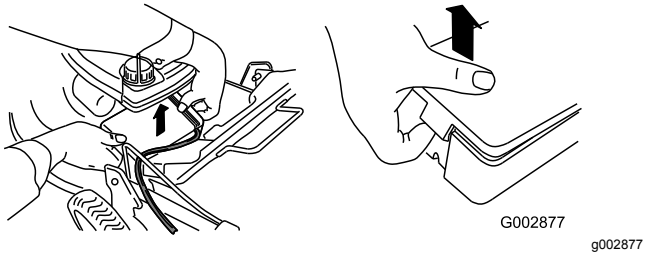


**Rysunek 40**

2. Wymień bezpiecznik w uchwycie bezpiecznika (Rysunek 41).

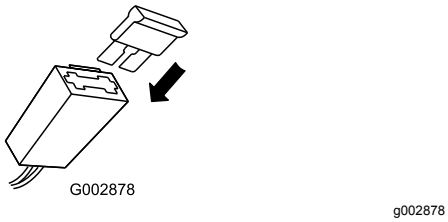


**Rysunek 41**

**Informacja:** Maszyna jest dostarczana z zapasowym bezpiecznikiem w komorze akumulatora.

3. Załóż pokrywę akumulatora.

# Regulacja napędu samobieżnego

Zawsze po zamontowaniu nowej linki napędu samobieżnego lub jeśli napęd samobieżny jest rozregulowany należy przeprowadzić regulację linki napędu samobieżnego.

1. Obróć pokrętło regulacyjne w kierunku przeciwnym do ruchu wskazówek zegara, aby poluzować mocowanie linki (Rysunek 42).

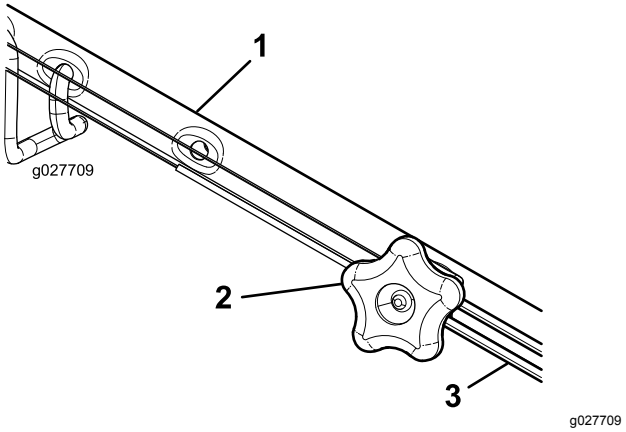


**Rysunek 42**

1. Uchwyt (lewa strona)
2. Pokrętło regulacyjne
3. Linka napędu samobieżnego

2. Wyreguluj naprężenie linki (Rysunek 42) pociągając ją do tyłu lub popychając do przodu i przytrzymując w tym położeniu.

   **Informacja:** Popchnij linkę w kierunku do silnika, aby zwiększyć trakcję, lub pociągnij linkę w kierunku od silnika, aby zmniejszyć trakcję.

3. Obróć pokrętło w prawo, aby dokręcić mocowanie linki.

   **Informacja:** Dokręć mocno pokrętło ręką.

# Smarowanie przekładni kół

**Okres pomiędzy przeglądami:** Co rok

1. Oczyść smarowniczki w tylnych kołach za pomocą czystej szmatki (Rysunek 43).

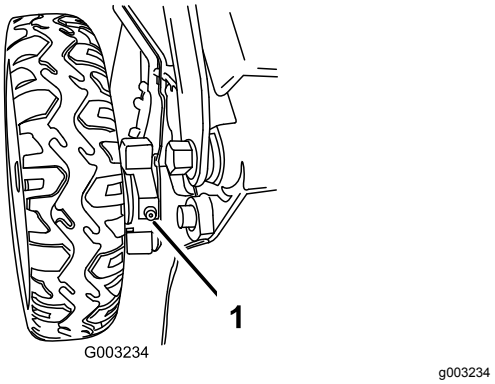


**Rysunek 43**

2. Skieruj smarownicę na każdą smarowniczkę i delikatnie nałóż 2–3 dawki smaru litowego (nr 2) o szerokim zastosowaniu.

# Wymiana ostrza

**Okres pomiędzy przeglądami:** Co 25 godzin

***Ważne:*** ***Aby prawidłowo zainstalować ostrze, należy użyć klucza dynamometrycznego.*** **Jeżeli nie posiadasz klucza dynamometrycznego lub nie jesteś pewny swoich działań, skontaktuj się z autoryzowanym serwisem.**

Należy skontrolować ostrze za każdym razem, gdy w maszynie zabraknie benzyny. Jeżeli ostrze zostanie uszkodzone lub pęknie, należy je natychmiast wymienić. Jeżeli krawędź ostrza jest stępiona lub wyszczerbiona, należy je naostrzyć lub wymienić.

1. Odłącz przewód od świecy zapłonowej, patrz Przygotowanie do konserwacji (Strona 18).
2. Przechyl maszynę na bok ze wskaźnikiem poziomu skierowanym w dół.
3. Aby unieruchomić ostrze, należy użyć kawałka drewna (Rysunek 44).

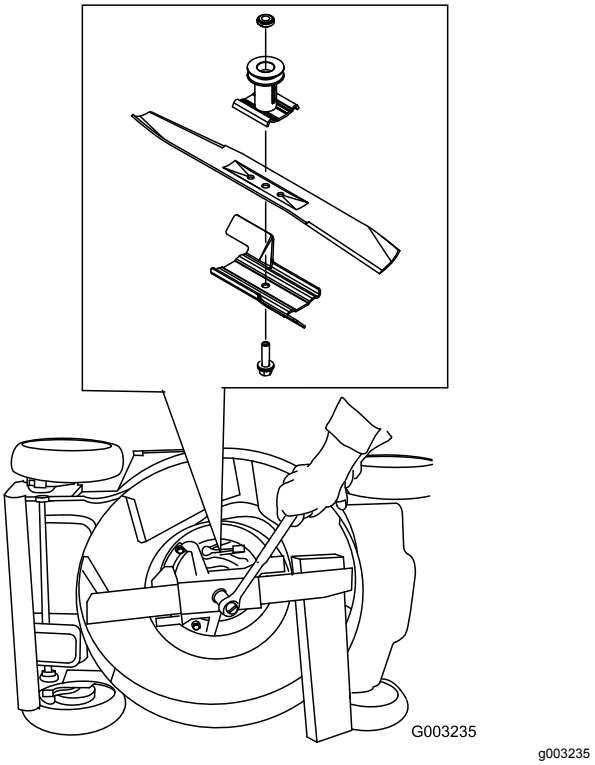


**Rysunek 44**

4. Zdemontuj ostrze, zachowując cały osprzęt mocujący.
5. Zamontuj nowe ostrze i cały osprzęt mocujący.

   ***Ważne:*** **Ustaw zakrzywione końce ostrza w kierunku obudowy maszyny.**
6. Za pomocą klucza dynamometrycznego dokręć śrubę ostrza z momentem 82 N·m.

   ***Ważne:*** **Śruba dokręcona z momentem 82 N·m jest dokręcona bardzo mocno. Przy zablokowanym ostrzu za pomocą kawałka drewna, użyj swojego ciężaru ciała, aby prawidłowo dokręcić śrubę. Pamiętaj, że tę śrubę bardzo trudno przekręcić.**

# Czyszczenie maszyny od spodu

**Okres pomiędzy przeglądami:** Przed każdym użyciem lub codziennie

**⚠ OSTRZEŻENIE**

**Maszyna może wyrzucać materiał spod obudowy.**

- **Noś osłonę oczu.**
- **Pozostawaj w pozycji roboczej (za uchwytem).**
- **Nie dopuszczaj do obszaru pracy osób postronnych.**

**Informacja:** Najlepsze rezultaty daje mycie maszyny tuż po zakończeniu koszenia.

1. Opuść maszynę na najniższą wysokość koszenia, patrz Regulacja wysokości cięcia (Strona 12).
2. Ustaw maszynę na płaskiej utwardzonej nawierzchni.
3. Podłącz wąż ogrodowy z wodą do złącza czyszczenia (Rysunek 45).

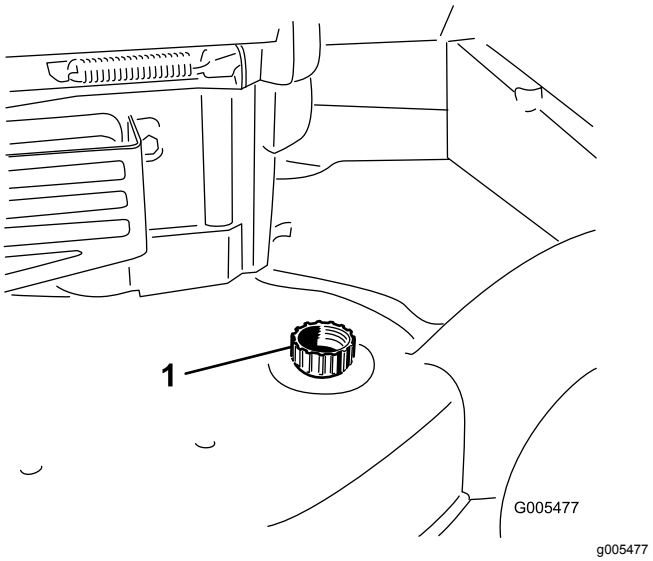


**Rysunek 45**

1. Otwór czyszczenia

4. Włącz dopływ wody.
5. Uruchom silnik i zostaw uruchomiony, aż spod maszyny przestaną wydobywać się ścinki trawy.

6. Wyłącz silnik.
7. Wyłącz dopływ wody i odłącz wąż ogrodowy od maszyny.
8. Uruchom silnik i pozostaw go na kilka minut, aby osuszyć spód maszyny.

# Przechowywanie

## Przygotowanie maszyny do przechowywania

**⚠ OSTRZEŻENIE**

**Opary benzyny mogą eksplodować.**

- **Nie przechowuj benzyny dłużej niż 30 dni.**
- **Nie przechowuj maszyny w zamkniętym pomieszczeniu w pobliżu otwartego płomienia.**
- **Przed przechowaniem maszyny zaczekaj, aż silnik ostygnie.**

1. Przy ostatnim tankowaniu w roku dodaj stabilizatora paliwa, zgodnie z zaleceniami producenta silnika.
2. Uruchom maszynę i zaczekaj, aż silnik zatrzyma się z powodu braku paliwa.
3. Zostaw silnik uruchomiony, aż sam się zatrzyma. Silnik będzie dostatecznie suchy, kiedy nie będzie można go uruchomić.
4. Odłącz kabel od świecy zapłonowej.
5. Wykręć świecę zapłonową i wlej 30 ml oleju przez otwór świecy, a następnie powoli pociągnij kilka razy za linkę rozrusznika, aby rozprowadzić olej w cylindrze, co zapobiegnie jego korozji podczas przechowywania poza sezonem.
6. Zainstaluj świecę zapłonową, lekko ją dokręcając.
7. Dokręć wszystkie nakrętki, śruby i wkręty.
8. Ładuj akumulator przez 24 godziny, następnie odłącz ładowarkę akumulatora i umieść maszynę w nieogrzewanym obszarze. W przypadku przechowywania maszyny w ogrzewanym obszarze należy ładować akumulator co 90 dni.

## Składanie uchwytu

**⚠ OSTRZEŻENIE**

**Nieprawidłowe złożenie lub rozłożenie uchwytu może spowodować uszkodzenie linek, skutkując wystąpieniem niebezpiecznych warunków eksploatacji.**

- **Rozkładając lub składając uchwyt, nie wolno dopuść do uszkodzenia linek.**
- **W przypadku uszkodzenia linki skontaktuj się z przedstawicielem autoryzowanego serwisu.**

1. Obróć uchwyt do przodu (rysunek (Rysunek 46).

   ***Ważne:*** **Podczas składania górnego uchwytu poprowadź linki na zewnątrz uchwytu.**

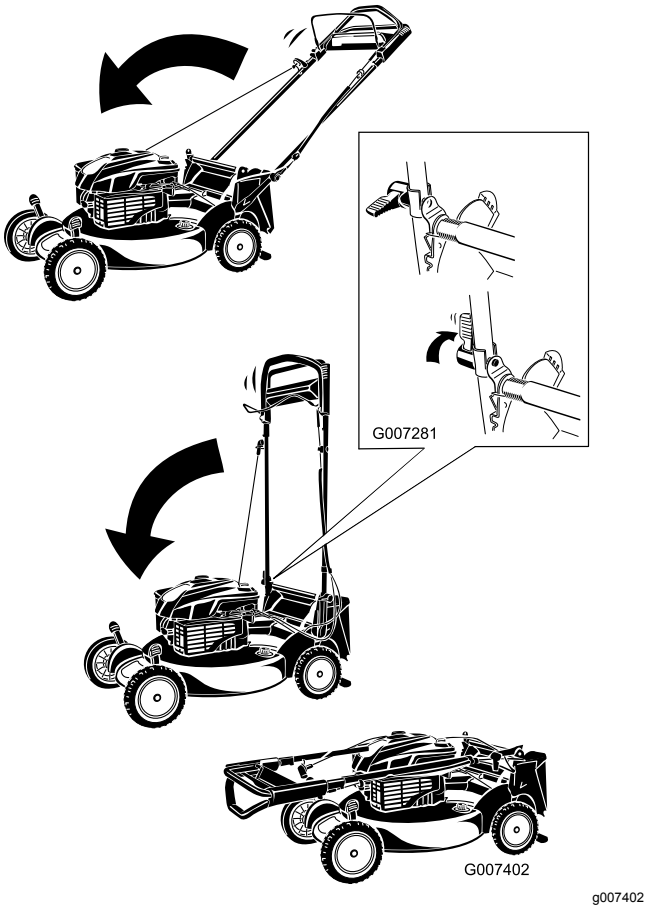


**Rysunek 46**

2. Aby rozłożyć uchwyt, patrz 1 Montowanie i rozkładanie uchwytu (Strona 7).

# Przygotowanie maszyny po przechowywaniu

1. Sprawdź i dokręć wszystkie mocowania.
2. Wykręć świecę zapłonową i szybko zakręć silnikiem, używając rozrusznika, aby wydmuchać nadmiar oleju z cylindra.
3. Wkręć świecę zapłonową i dokręć ją kluczem dynamometrycznym momentem 20 N·m (15 ft-lb).
4. Wykonaj wszystkie wymagane procedury konserwacji; patrz Konserwacja (Strona 18).
5. Sprawdź poziom oleju w silniku, patrz Sprawdzanie poziomu oleju w silniku (Strona 11).
6. Uzupełnij zbiornik świeżą benzyną; patrz Uzupełnianie paliwa (Strona 11).
7. Podłącz kabel do świecy zapłonowej.
8. Naładuj akumulator; patrz Ładowanie akumulatora (Strona 20).

# Notatki:

# Notatki:

# Lista międzynarodowych dystrybutorów

| Dystrybutor: | Kraj: | Numer telefonu: | Dystrybutor: | Kraj: | Numer telefonu: |
|---|---|---|---|---|---|
| Agrolanc Kft | Węgry | 36 27 539 640 | Maquiver S.A. | Kolumbia | 57 1 236 4079 |
| Balama Prima Engineering Equip. | Hong Kong | 852 2155 2163 | Maruyama Mfg. Co. Inc. | Japonia | 81 3 3252 2285 |
| B-Ray Corporation | Korea | 82 32 551 2076 | Mountfield a.s. | Czechy | 420 255 704 220 |
| Casco Sales Company | Portoryko | 787 788 8383 | Mountfield a.s. | Słowacja | 420 255 704 220 |
| Ceres S.A. | Kostaryka | 506 239 1138 | Munditol S.A. | Argentyna | 54 11 4 821 9999 |
| CSSC Turf Equipment (pvt) Ltd. | Sri Lanka | 94 11 2746100 | Norma Garden | Rosja | 7 495 411 61 20 |
| Cyril Johnston & Co. | Irlandia Północna | 44 2890 813 121 | Oslinger Turf Equipment SA | Ekwador | 593 4 239 6970 |
| Cyril Johnston & Co. | Republika Irlandii | 44 2890 813 121 | Oy Hako Ground and Garden Ab | Finlandia | 358 987 00733 |
| Equiver | Meksyk | 52 55 539 95444 | Parkland Products Ltd. | Nowa Zelandia | 64 3 34 93760 |
| Femco S.A. | Gwatemala | 502 442 3277 | Perfetto | Polska | 48 61 8 208 416 |
| ForGarder OU | Estonia | 372 384 6060 | Pratoverde SRL. | Włochy | 39 049 9128 128 |
| G.Y.K. Company Ltd. | Japonia | 81 726 325 861 | Prochaska & Cie | Austria | 43 1 278 5100 |
| Geomechaniki of Athens | Grecja | 30 10 935 0054 | RT Cohen 2004 Ltd. | Izrael | 972 986 17979 |
| Golf international Turizm | Turcja | 90 216 336 5993 | Riversa | Hiszpania | 34 9 52 83 7500 |
| Guandong Golden Star | Chiny | 86 20 876 51338 | Lely Turfcare | Dania | 45 66 109 200 |
| Hako Ground and Garden | Szwecja | 46 35 10 0000 | Solvert S.A.S. | Francja | 33 1 30 81 77 00 |
| Hako Ground and Garden | Norwegia | 47 22 90 7760 | Spyros Stavrinides Limited | Cypr | 357 22 434131 |
| Hayter Limited (U.K.) | Wielka Brytania | 44 1279 723 444 | Surge Systems India Limited | Indie | 91 1 292299901 |
| Hydroturf Int. Co Dubai | Zjednoczone Emiraty Arabskie | 97 14 347 9479 | T-Markt Logistics Ltd. | Węgry | 36 26 525 500 |
| Hydroturf Egypt LLC | Egipt | 202 519 4308 | Toro Australia | Australia | 61 3 9580 7355 |
| Irrimac | Portugalia | 351 21 238 8260 | Toro Europe NV | Belgia | 32 14 562 960 |
| Irrigation Products Int'l Pvt Ltd. | Indie | 0091 44 2449 4387 | Valtech | Maroko | 212 5 3766 3636 |
| Jean Heybroek b.v. | Holandia | 31 30 639 4611 | Victus Emak | Polska | 48 61 823 8369 |

## Europejskie powiadomienie dotyczące prywatności

Informacje gromadzone przez firmę Toro
Toro Warranty Company (Toro) szanuje prywatność użytkownika. W celu przetwarzania Twojego zgłoszenia naprawy gwarancyjnej i kontaktowania się z Tobą w przypadku wycofania produktu z rynku, prosimy o udostępnienie nam pewnych danych osobowych, bezpośrednio lub za pośrednictwem lokalnego oddziału firmy Toro lub sprzedawcy.

System gwarancji firmy Toro jest utrzymywany na serwerach znajdujących się w Stanach Zjednoczonych, których prawa dotyczące prywatności nie mogą nie zapewniać takiego samego poziomu ochrony, jak w kraju użytkownika.

UDOSTĘPNIAJĄC NAM DANE OSOBOWE UŻYTKOWNIK WYRAŻA ZGODĘ NA PRZETWARZANIE DANYCH OSOBOWYCH W SPOSÓB OPISANY W POWIADOMIENIU DOTYCZĄCYM PRYWATNOŚCI.

Sposób, w jaki Toro wykorzystuje informacje
Firma Toro może używać Twoich danych osobowych do przetwarzania zgłoszeń napraw gwarancyjnych oraz kontaktowania się z Tobą w przypadku wycofania produktu z rynku lub z wszelkich innych powodów, o których Cię informujemy. Firma Toro może w związku z tymi działaniami udostępniać informacje użytkownika firmom od siebie zależnym, przedstawicielom lub innym partnerom biznesowym. Nie sprzedamy Twoich danych osobowych żadnej innej firmie. Zastrzegamy sobie prawo do ujawnienia danych osobowych w celu zapewnienia zgodności z obowiązującymi przepisami i żądaniami właściwych organów władzy, zapewnienia prawidłowego funkcjonowania poszczególnych systemów oraz w celu ochrony własnych interesów lub innych użytkowników.

Przechowywane danych osobowych
Dane osobowe są przechowywane tak długo, jak jest to niezbędne dla celów, do których zostały pierwotnie pozyskane, dla innych zgodnych z prawem celów (takich, jak zgodność z przepisami), lub jest to wymagane przez odpowiednie prawo.

Troska firmy Toro o zapewnienie ochrony danych osobowych
Podejmujemy odpowiednie środki ostrożności w celu zapewnienia bezpieczeństwa Twoich danych osobowych. Podejmujemy również kroki mające na celu zachowanie dokładności i aktualności danych osobowych.

Dostęp i korygowanie danych osobowych
Aby sprawdzić lub skorygować swoje dane osobowe, skontaktuj się z nami, pisząc na adres legal@toro.com.

## Australijskie prawo konsumenta

Klienci z Australii mogą znaleźć szczegółowe dane, związane z australijskim prawem konsumenta wewnątrz opakowania lub uzyskać te dane u przedstawiciela firmy Toro.

# Gwarancja firmy Toro
# i
# Gwarancja uruchomienia Toro GTS

Produkty przeznaczone do użytku domowego

## Warunki i produkty objęte gwarancją

Firma Toro i jej podmiot stowarzyszony, Toro Warranty Company, zgodnie z zawartą między nimi umową, wspólnie zobowiązują się do naprawy na rzecz pierwotnego nabywcy [1]wymienionych poniżej produktów Toro w razie wystąpienia w nich wad materiałowych i wykonawczych lub w przypadku gdy silnik Toro GTS (Guaranteed to Start) nie uruchomi się po pierwszym lub drugim pociągnięciu, pod warunkiem wykonywania rutynowej konserwacji wymaganej w*Instrukcji obsługi*.

Obowiązują poniższe okresy czasu, liczone od daty zakupu:

| **Produkty** | **Okres gwarancji** |
|---|---|
| Kosiarki do trawy | |
| • Żeliwna jednostka tnąca | 5 lat użytku domowego[2]<br>90 dni użytku komercyjnego |
| • Silnik | 5-letnia gwarancja GTS, Eksploatacja domowa[3] |
| • Akumulator | 2 lata |
| • Stalowa jednostka tnąca | 2 lata użytku domowego[2]<br>30 dni użytku komercyjnego |
| • Silnik | 2-letnia gwarancja GTS, Eksploatacja domowa[3] |
| Kosiarki TimeMaster | 3 lata użytku domowego[2]<br>90 dni użytku komercyjnego |
| • Silnik | 3-letnia gwarancja GTS, Eksploatacja domowa[3] |
| • Akumulator | 2 lata |
| Elektronarzędzia oraz kosiarki ręczne z napędem | 2 lata użytkowania domowego[2]<br>Brak gwarancji przy użytku komercyjnym |
| Odśnieżarki | |
| • Jednostopniowe | 2 lata użytku domowego[2]<br>45 dni użytku komercyjnego |
| • Silnik | 2-letnia gwarancja GTS, Eksploatacja domowa[3] |
| • Dwustopniowe | 3 lata użytku domowego[2]<br>45 dni użytku komercyjnego |
| • Tunel, deflektor tunelu i pokrywa obudowy wirnika | Okres życia produktu (tylko pierwotny właściciel)[5] |
| Odśnieżarki elektryczne | 2 lata użytku domowego[2]<br>Brak gwarancji dotyczącej użytku komercyjnego |
| Wszystkie zespoły samojezdne poniżej | |
| • Silnik | Patrz gwarancja producenta silnika[4] |
| • Akumulator | 2 lata użytku domowego[2] |
| • Osprzęt | 2 lata użytku domowego[2] |
| Traktorki ogrodowe DH | 2 lata użytku domowego[2]<br>30 dni użytku komercyjnego |
| Traktorki ogrodowe XLS | 3 lata użytku domowego[2]<br>30 dni użytku komercyjnego |
| TimeCutter | 3 lata użytku domowego[2]<br>30 dni użytku komercyjnego |
| Kosiarki TITAN | 3 lata lub 240 godzin[5] |
| • Rama | Okres życia produktu (tylko pierwotny właściciel)[6] |

[1]Pierwotny nabywca oznacza osobę, która jako pierwsza zakupiła produkt firmy Toro.

[2]Użytek domowy oznacza używanie produktu na tej samej działce, na której znajduje się dom użytkownika. Stosowanie w więcej niż jednej lokalizacji jest uznawane za użytek komercyjny, którego dotyczy gwarancja dla zastosowań komercyjnych.

[3]Gwarancja uruchomienia Toro GTS nie ma zastosowania w przypadku komercyjnego użytku produktu.

[4]Niektóre silniki używane w produktach firmy Toro są objęte gwarancją producenta silnika.

[5]W zależności od tego, co nastąpi wcześniej.

[6]Gwarancja na ramę na okres życia produktu — jeśli główna rama, składająca się z części zespawanych, tworzących konstrukcję ciągnika, do której zamocowane są inne elementy, takie jak silnik, ulegnie pęknięciu lub zniszczeniu podczas normalnej eksploatacji, zostanie naprawiona lub wymieniona, zgodnie z wyborem firmy Toro, w ramach gwarancji, bez obciążania użytkownika kosztami części i robocizny. Gwarancją nie są objęte uszkodzenia ramy z powodu nieprawidłowego lub błędnego użycia albo naprawy wymaganej z powodu korozji.

Producent może odmówić świadczenia gwarancji w przypadku odłączenia licznika godzin, oznak zmiany lub manipulacji przy znakach.

## Obowiązki właściciela

Musisz konserwować posiadany produkt Toro, przestrzegając procedur konserwacji, opisanych w *Instrukcji obsługi*. Koszty takiej rutynowej konserwacji, wykonywanej przez przedstawiciela lub przez Ciebie, pokrywasz Ty.

## Instrukcja korzystania z serwisu gwarancyjnego

Jeśli uważasz, że posiadany produkt firmy Toro zawiera wadę materiałową lub wykonawczą, wykonaj poniższą procedurę:

1. Skontaktuj się ze sprzedawcą w celu uzgodnienia serwisowania produktu. Jeśli z dowolnego powodu nie możesz skontaktować się ze sprzedawcą, skontaktuj się z autoryzowanym przedstawicielem firmy Toro, aby uzgodnić serwisowanie. Patrz załączona lista dystrybutorów
2. Przywieź produkt z dowodem zakupu (paragonem) do punktu serwisowego. Jeśli z dowolnego powodu nie zadowala Cię analiza lub pomoc udzielona przez punkt serwisowy, skontaktuj się z nami:

   Dział obsługi klienta Toro, oddział RLC
   Toro Warranty Company
   8111 Lyndale Avenue South
   Bloomington, MN 55420-1196
   001–952–948–4707

## Elementy i sytuacje nie objęte gwarancją

Oprócz specjalnej gwarancji dotyczącej układu emisji spalin oraz gwarancji na silnik dla niektórych produktów nie istnieje żadna inna wyrażona gwarancja. Niniejsza wyrażona gwarancja nie obejmuje:

- Kosztów regularnych czynności konserwacyjnych oraz części eksploatacyjnych, takich jak filtry, paliwo, smary, koszty wymiany oleju, świece zapłonowe, filtry powietrza, koszty ostrzenia noży lub wymiany noży, regulacja linek i hamulców, regulacja hamulców i sprzęgła
- Komponentów podlegających normalnemu zużyciu
- Dowolnych produktów lub części, które były modyfikowane, niewłaściwie używane lub zaniedbane i wymagają wymiany lub naprawy z powodu wypadków lub braku odpowiedniej konserwacji
- Opłat dotyczących odbioru i dostawy
- Napraw lub prób napraw podjętych przez osobę spoza autoryzowanego serwisu firmy Toro
- Napraw niezbędnych ze względu na niestosowanie się do czynności opisanych w rozdziale Zalecane paliwo (patrz *Instrukcja obsługi*, aby uzyskać więcej informacji)
  - Usuwania zanieczyszczeń z układu paliwowego
  - Stosowania starego paliwa (powyżej 1 miesiąca) lub paliwa o zawartości powyżej 10% etanolu lub 15% MTBE
  - Pozostawienia paliwa w układzie przez okres przerwy w eksploatacji maszyny dłuższy niż jeden miesiąc
- Napraw lub regulacji mających na celu usunięcie trudności z uruchamianiem, powstałych na skutek:
  - Braku odpowiedniej konserwacji lub stosowania niewłaściwego paliwa
  - Uderzenia ostrza obrotowego kosiarki w jakikolwiek przedmiot
- Specjalnych warunków roboczych, w których uruchomienie może wymagać więcej niż dwóch pociągnięć:
  - Pierwszego uruchomienia po przerwie w eksploatacji dłuższej niż trzy miesiące lub przerwie sezonowej
  - Niskiej temperatury (na przykład wczesną wiosną lub późną jesienią)
  - Nieprawidłowej procedury rozruchowej – w przypadku trudności z uruchomieniem maszyny należy sprawdzić *Instrukcję obsługi*, aby upewnić się, że stosowane procedury rozruchowe są właściwe. W ten sposób można uniknąć niepotrzebnej wizyty w autoryzowanym serwisie Toro.

## Warunki ogólne

Nabywca chroniony jest przez polskie prawo. Niniejsza gwarancja w żaden sposób nie ogranicza praw, które przysługują kupującemu w ramach tego prawa.