Form No. 3417-944 Rev B

TORO®

Count on it.

Manuel de l'utilisateur

Groupe de déplacement Reelmaster® 5610-D

N° de modèle 03679—N° de série 401341001 et suivants

Enregistrez votre produit à www.Toro.com.
Traduction du texte d'origine (FR)

CE

3417-944 B

Ce produit est conforme à toutes les directives européennes pertinentes. Pour plus de renseignements, consultez la Déclaration de conformité spécifique du produit fournie séparément.

Vous commettez une infraction à la section 4442 ou 4443 du Code des ressources publiques de Californie si vous utilisez cette machine dans une zone boisée, broussailleuse ou recouverte d'herbe sans qu'elle soit équipée d'un pare-étincelles, comme défini à la section 4442, en bon état de marche, ou sans que le moteur soit construit, équipé et entretenu pour prévenir les incendies.

Le Manuel du propriétaire du moteur ci-joint est fourni à titre informatif concernant la réglementation de l'Agence américaine pour la protection de l'environnement (EPA) et la réglementation antipollution de l'état de Californie relative aux systèmes antipollution, à leur entretien et à leur garantie. Vous pouvez vous en procurer un nouvel exemplaire en vous adressant au constructeur du moteur.

⚠ ATTENTION

CALIFORNIE
Proposition 65 - Avertissement

L'état de Californie considère les gaz d'échappement des moteurs diesel et certains de leurs composants comme susceptibles de provoquer des cancers, des malformations congénitales et autres troubles de la reproduction.

Introduction

Cette machine est une tondeuse autoportée à cylindre prévue pour les utilisateurs professionnels employés à des applications commerciales. Elle est principalement conçue pour tondre les pelouses régulièrement entretenues dans les parcs, les terrains de golf, les terrains de sports et les espaces verts commerciaux. Elle n'est pas conçue pour couper les broussailles et autre végétation sur le bord des routes ni pour des utilisations agricoles.

Lisez attentivement cette notice pour apprendre à utiliser et entretenir correctement votre produit, et éviter de l'endommager ou de vous blesser. Vous êtes responsable de l'utilisation sûre et correcte du produit.

Important: **Pour maximiser la sécurité, les performances et le bon fonctionnement de cette machine, vous devez lire attentivement et comprendre parfaitement le contenu de ce *manuel de l'utilisateur*. Vous risquez de vous blesser si vous ne respectez pas les instructions d'utilisation ou si vous ne suivez pas une formation appropriée. Pour plus de renseignements sur les consignes de sécurité, y compris les conseils de sécurité et les documents de formation, rendez-vous sur www.Toro.com.**

Vous pouvez contacter Toro directement sur le site www.Toro.com pour tout renseignement concernant la sécurité des produits, pour vous procurer du matériel de formation, des renseignements sur les accessoires, pour trouver un concessionnaire ou pour enregistrer votre produit.

Pour obtenir des prestations de service, des pièces Toro d'origine ou des renseignements complémentaires, munissez-vous des numéros de modèle et de série du produit et contactez un concessionnaire-réparateur agréé ou le service client Toro. Les numéros de modèle et de série sont indiqués sur une plaque fixée au côté gauche du cadre, sous le repose-pieds. Inscrivez les numéros dans l'espace réservé à cet effet.

N° de modèle _____

N° de série _____

Les mises en garde de ce manuel soulignent des dangers potentiels et sont signalées par le symbole de sécurité (Figure 1), qui indique un danger pouvant entraîner des blessures graves ou mortelles si les précautions recommandées ne sont pas respectées.



g000502

Figure 1
Symbole de sécurité

Ce manuel utilise deux termes pour faire passer des renseignements essentiels. **Important**, pour attirer l'attention sur des renseignements mécaniques spécifiques et **Remarque**, pour insister sur des renseignements d'ordre général méritant une attention particulière.

© 2018—The Toro® Company
8111 Lyndale Avenue South
Bloomington, MN 55420

Contactez-nous sur www.Toro.com.
Imprimé aux États-Unis
Tous droits réservés

Table des matières

Sécurité 4
Consignes de sécurité générales 4
Certification antipollution du moteur 4
Autocollants de sécurité et d'instruction 5
Mise en service 10
1 Réglage de la pression des pneus 10
2 Réglage de la position du bras de commande 11
3 Montage des unités de coupe 11
4 Réglage du ressort de compensation 15
5 Utilisation de la béquille de l'unité de coupe 15
6 Remplacement de l'autocollant de sécurité pour assurer la conformité CE 16
Vue d'ensemble du produit 16
Commandes 16
Caractéristiques techniques 24
Outils et accessoires 24
Utilisation 25
Contrôles de sécurité avant l'utilisation 25
Remplissage du réservoir de carburant 25
Contrôle du niveau d'huile moteur 26
Contrôle du circuit de refroidissement 26
Contrôle du niveau de liquide hydraulique 27
Contrôle du contact cylindre/contre-lame 28
Contrôle du couple de serrage des écrous de roues 28
Rodage des freins 28
Sécurité pendant l'utilisation 28
Démarrage et arrêt du moteur 30
La tonte avec la machine 30
Régénération du filtre à particules diesel 31
Réglage de la compensation des bras de levage 44
Réglage de la position de changement de direction des bras de levage 45
Comment pousser ou remorquer la machine 45
Transport de la machine 46
Points de levage 46
Réglage de la vitesse des cylindres 47
Comprendre le témoin de diagnostic 48
Contrôle des contacteurs de sécurité 48
Sécurité après l'utilisation 49
Transport de la machine 49
Fonctions des électrovannes hydrauliques 49
Conseils d'utilisation 50
Entretien 51
Programme d'entretien recommandé 51
Liste de contrôle pour l'entretien journalier 52
Fréquence d'entretien 53
Procédures avant l'entretien 53
Consignes de sécurité avant l'entretien 53
Lubrification 54
Graissage des roulements et bagues 54
Entretien du moteur 55
Sécurité du moteur 55
Entretien du filtre à air 55
Contrôle du niveau et vidange de l'huile moteur 56
Entretien du catalyseur d'oxydation diesel (DOC) et du filtre à suie 58
Entretien du système d'alimentation 58
Entretien du séparateur d'eau 58
Entretien du filtre à carburant 59
Contrôle des conduites et raccords d'alimentation 59
Nettoyage de la crépine du tube d'aspiration de carburant 59
Entretien du système électrique 60
Consignes de sécurité relatives au système électrique 60
Entretien de la batterie 60
Contrôle des fusibles 60
Entretien du système d'entraînement 61
Réglage du point mort de la transmission aux roues 61
Réglage du pincement des roues arrière 62
Entretien du système de refroidissement 63
Consignes de sécurité relatives au système de refroidissement 63
Nettoyage du circuit de refroidissement 63
Entretien des freins 64
Réglage des freins de stationnement 64
Réglage du verrou du frein de stationnement 64
Entretien des courroies 65
Entretien de la courroie d'alternateur 65
Entretien du système hydraulique 65
Consignes de sécurité relatives au système hydraulique 65
Vidange du liquide hydraulique 65
Remplacement des filtres hydrauliques 66
Contrôle des flexibles et conduits hydrauliques 67
Prises d'essai du système hydraulique 67
Entretien du système des unités de coupe 68
Sécurité des unités de coupe 68
Rodage des unités de coupe 68
Remisage 70
Préparation du groupe de déplacement 70
Préparation du moteur 70

Sécurité

Cette machine est conçue en conformité avec la norme EN ISO 5395:2013 (lorsque les autocollants appropriés sont apposés) et la norme ANSI B71.4-2012.

Important: **Pour les données réglementaires exigées par la CE, reportez-vous à la Déclaration de conformité fournie avec la machine.**

Consignes de sécurité générales

Ce produit peut sectionner les mains ou les pieds et projeter des objets. Respectez toujours toutes les consignes de sécurité pour éviter des blessures graves.

L'utilisation de ce produit à d'autres fins que celle qui est prévue peut être dangereuse pour vous-même et pour les personnes à proximité.

- Vous devez lire et comprendre le contenu de ce *Manuel de l'utilisateur* avant de démarrer le moteur.
- N'approchez pas les mains ou les pieds des composants mobiles de la machine.
- N'utilisez pas la machine s'il manque des capots ou d'autres dispositifs de protection, ou s'ils sont endommagés.
- Faites preuve d'une grande vigilance pendant le fonctionnement de la machine. Ne faites rien d'autre qui puisse vous distraire, au risque de causer des dommages corporels ou matériels.
- Ne vous tenez pas devant l'ouverture d'éjection. Tenez tout le monde et tous les animaux à une distance suffisante de la machine.
- N'admettez jamais d'enfants dans le périmètre de travail. N'autorisez jamais les enfants à utiliser la machine.
- Arrêtez la machine et coupez le moteur avant de faire l'entretien, de faire le plein de carburant ou de déboucher la machine.

L'usage ou l'entretien incorrect de cette machine peut occasionner des accidents. Pour réduire les risques d'accidents et de blessures, respectez les consignes de sécurité qui suivent. Tenez toujours compte des mises en garde signalées par le symbole de sécurité et la mention Prudence, Attention ou Danger. Le non respect de ces instructions peut entraîner des blessures graves ou mortelles.

Vous trouverez d'autres consignes de sécurité, le cas échéant, en vous reportant aux sections respectives dans ce *Manuel de l'utilisateur*.

Certification antipollution du moteur

Le moteur de cette machine est homologué EPA Niveau 4 final et phase 3b.

Autocollants de sécurité et d'instruction

Des autocollants de sécurité et des instructions bien visibles par l'opérateur sont placés près de tous les endroits potentiellement dangereux. Remplacez tout autocollant endommagé ou manquant.

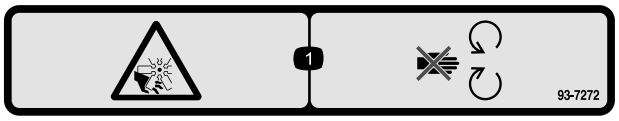

decal93-7272

93-7272

1. Risque de coupure/mutilation par le ventilateur – ne vous approchez pas des pièces mobiles.

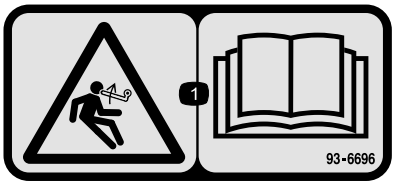

decal93-6696

93-6696

1. Risque de détente brusque – lisez le *Manuel de l'utilisateur*.

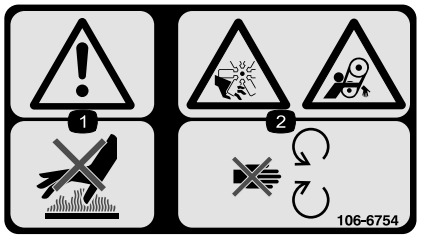

decal106-6754

106-6754

1. Attention – ne touchez pas la surface chaude.
2. Risque de coupure/mutilation par le ventilateur et de coincement par la courroie – ne vous approchez pas des pièces mobiles.

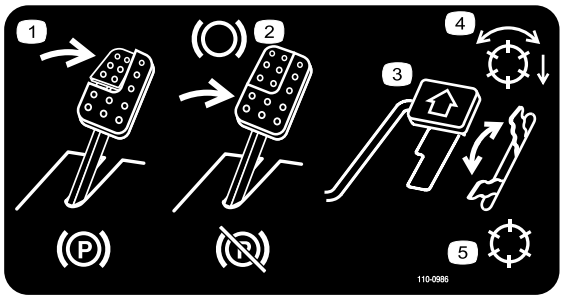

decal110-0986

110-0986

1. Appuyez sur la pédale de frein et la pédale du frein de stationnement pour serrer le frein de stationnement.
2. Appuyez sur la pédale de frein pour serrer le frein.
3. Appuyez sur la pédale de déplacement pour faire avancer la machine.
4. Mode activé des cylindres
5. Mode de transport



decal106-6755

106-6755

1. Liquide de refroidissement du moteur sous pression.
2. Risque d'explosion – lisez le *Manuel de l'utilisateur*.
3. Attention – ne touchez pas la surface chaude.
4. Attention – lisez le *Manuel de l'utilisateur*.

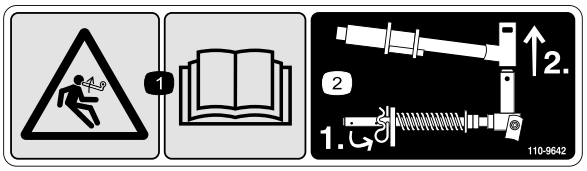

decal110-9642

110-9642

1. Risque de détente brusque – lisez le *Manuel de l'utilisateur*.
2. Placez la goupille fendue dans le trou le plus proche du support de tige, puis déposez le bras de levage et la chape de pivot.

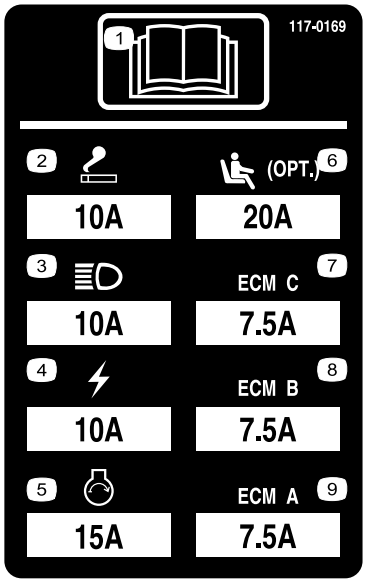

decal117-0169

117-0169

1. Lisez le *Manuel de l'utilisateur*.
2. Prise d'alimentation (10 A)
3. Phares (10 A)
4. Alimentation (10 A)
5. Démarrage du moteur (15 A)
6. Suspension de siège pneumatique en option (20 A)
7. Gestion informatique du moteur C (7,5 A)
8. Gestion informatique du moteur B (7,5 A)
9. Gestion informatique du moteur A (7,5 A)

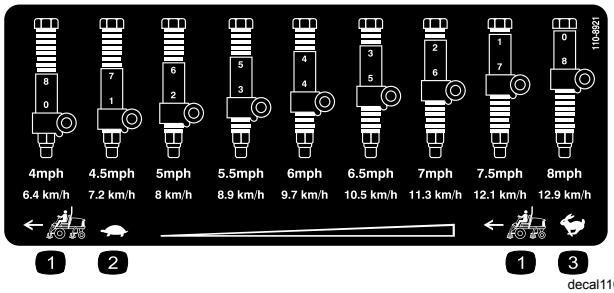

decal110-8921

110-8921

1. Vitesse du groupe de déplacement
2. Petite vitesse
3. Grande vitesse



decal117-2718

117-2718



decal133-2930

133-2930

1. Attention – lisez le *Manuel de l'utilisateur* ; n'utilisez pas cette machine à moins d'avoir les compétences nécessaires.
2. Attention – portez des protecteurs d'oreilles.
3. Risque de projection d'objets – tenez les spectateurs à bonne distance de la machine.
4. Risque de renversement – ralentissez la machine avant de changer de direction ; ne prenez pas de virages à grande vitesse ; abaissez les unités de coupe avant de conduire sur des pentes ; attachez toujours la ceinture de sécurité.
5. Attention – ne garez pas la machine sur une pente ; serrez le frein de stationnement, coupez le moteur et enlevez la clé de contact avant de quitter la machine.
6. Attention – lisez le *Manuel de l'utilisateur*. Ne remorquez pas la machine.



decal133-2931

133-2931

(À coller sur réf. 133-2930)

Remarque: Cette machine est conforme au test de stabilité standard de l'industrie pour les essais de stabilité statique latérale et longitudinale par rapport à la pente maximale recommandée, indiquée sur l'autocollant. Lisez les instructions relatives à l'utilisation de la machine sur les pentes qui figurent dans le Manuel de l'utilisateur pour déterminer si les conditions d'utilisation et le site actuels se prêtent à l'utilisation de la machine. Les variations de terrain peuvent modifier le fonctionnement de la machine sur les pentes. Dans la mesure du possible, gardez les unités de coupe abaissées au sol quand vous utilisez la machine sur une pente. La machine peut devenir instable si vous levez les unités de coupe pendant qu'elle se déplace sur une pente.

1. Attention – lisez le *Manuel de l'utilisateur* ; n'utilisez pas cette machine à moins d'avoir les compétences nécessaires.
2. Attention – portez des protecteurs d'oreilles.
3. Risque de projection d'objets – tenez les spectateurs à bonne distance de la machine
4. Risque de renversement – ne traversez et ne descendez jamais de pentes de plus de 15 degrés ; abaissez toujours les unités de coupe avant de conduire sur une pente ; attachez toujours la ceinture de sécurité.
5. Attention – ne garez pas la machine sur une pente ; serrez le frein de stationnement, coupez le moteur et enlevez la clé de contact avant de quitter la machine.
6. Attention – lisez le *Manuel de l'utilisateur*. Ne remorquez pas la machine.



decalbatterysymbols

Symboles utilisés sur la batterie

Certains ou tous les symboles suivants figurent sur la batterie.

1. Risque d'explosion
2. Restez à distance des flammes nues ou des étincelles, et ne fumez pas
3. Liquide caustique/risque de brûlure chimique
4. Portez une protection oculaire.
5. Lisez le *Manuel de l'utilisateur*.
6. Tenez tout le monde à une distance suffisante de la batterie.
7. Portez une protection oculaire ; les gaz explosifs peuvent causer la cécité et d'autres blessures.
8. L'acide de la batterie peut causer la cécité ou des brûlures graves.
9. Rincez immédiatement les yeux avec de l'eau et consultez un médecin rapidement.
10. Contient du plomb – ne mettez pas au rebut

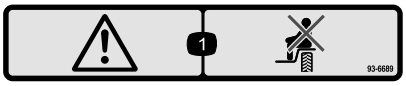

decal93-6689

93–6689

1. Attention – ne pas transporter de passagers

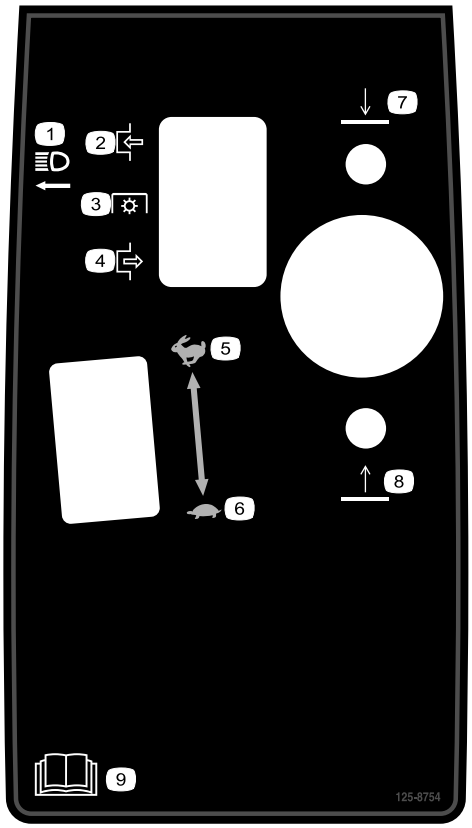

decal125-8754

125–8754

1. Phares
2. Engagée
3. Prise de force (PDF)
4. Désengagée
5. Grande vitesse
6. Petite vitesse
7. Abaissement des unités de coupe
8. Levage des unités de coupe
9. Lisez le *Manuel de l'utilisateur*.

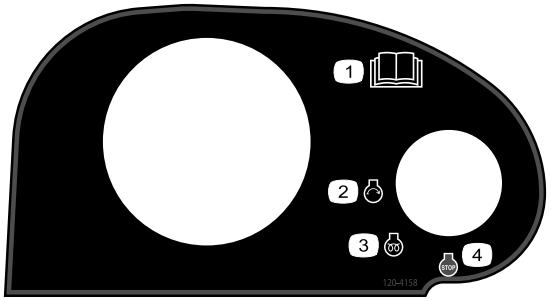

decal120-4158

120-4158

1. Lisez le *Manuel de l'utilisateur*.
2. Démarrage du moteur
3. Préchauffage
4. Arrêt du moteur

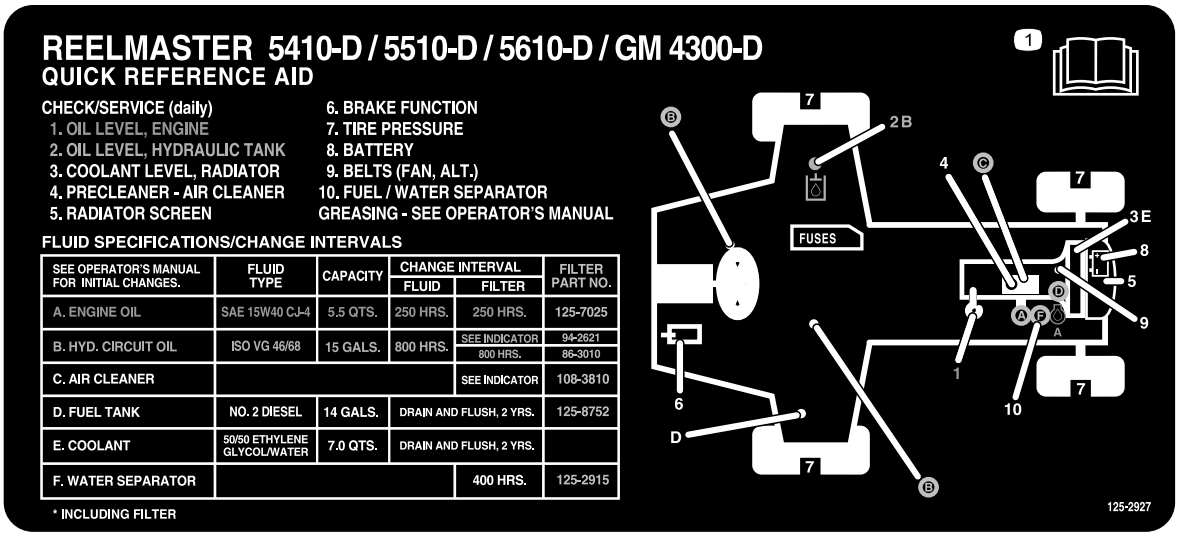

decal125-2927

125-2927

1. Lisez le *Manuel de l'utilisateur* pour tout renseignement sur l'entretien.

Mise en service

Pièces détachées

Reportez-vous au tableau ci-dessous pour vérifier si toutes les pièces ont été expédiées.

Procédure	Description	Qté	Utilisation
1	Aucune pièce requise	–	Réglage de la pression des pneus.
2	Aucune pièce requise	–	Réglage de la position du bras de commande.
3	Guide de flexible avant droit Guide de flexible avant gauche	1 1	Montage des unités de coupe.
4	Aucune pièce requise	–	Réglage du ressort de compensation.
5	Béquille de l'unité de coupe	1	Montage de la béquille de l'unité de coupe.
6	Autocollant de sécurité	1	Remplacement de l'autocollant de sécurité pour assurer la conformité CE.

Médias et pièces supplémentaires

Description	Qté	Utilisation
Manuel de l'utilisateur	1	Lisez le Manuel de l'utilisateur avant d'utiliser la machine.
Manuel du propriétaire du moteur	1	À consulter avant de mettre le moteur en marche.
Papier de performance de coupe	1	Pour le réglage contre-lame/cylindre
Cale	1	Pour le réglage contre-lame/cylindre

Remarque: Les côtés gauche et droit de la machine sont déterminés d'après la position d'utilisation normale.

1

Réglage de la pression des pneus

Aucune pièce requise

Procédure

Les pneus sont surgonflés pour l'expédition. Il faut donc les dégonfler légèrement avant l'utilisation. Les pneus avant et arrière doivent être gonflés entre 0,83 et 1,03 bar.

Important: **Les pneus doivent tous être gonflés à la même pression pour assurer un contact uniforme avec l'herbe.**

2

Réglage de la position du bras de commande

Aucune pièce requise

Procédure

Vous pouvez régler la position du bras de commande pour votre confort.

1. Desserrez les 2 boulons qui fixent le bras de commande à la patte de retenue (Figure 2).

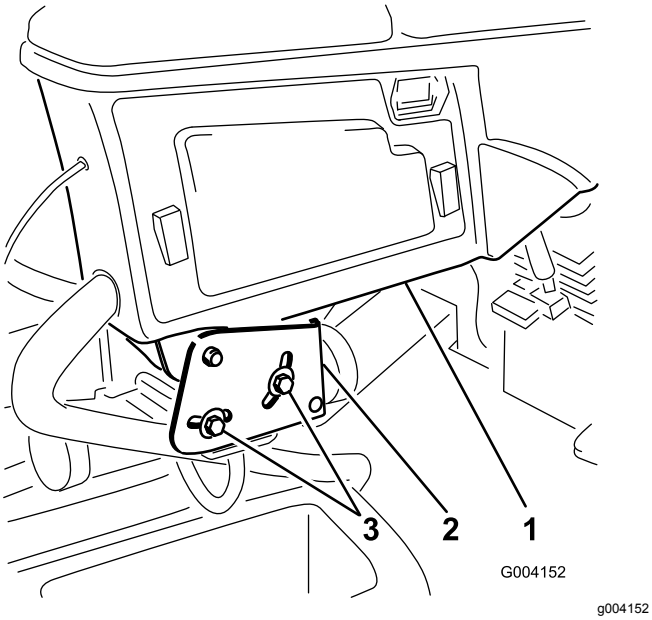

Figure 2

1. Bras de commande
2. Pattes de retenue
3. Boulon

2. Tournez le bras de commande à la position voulue et serrez les 2 boulons.

3

Montage des unités de coupe

Pièces nécessaires pour cette opération:

1	Guide de flexible avant droit
1	Guide de flexible avant gauche

Procédure

1. Déposez les moteurs de cylindre des supports de transport.

   Remarque: Mettez les supports d'expédition au rebut.
2. Sortez les unités de coupe des cartons d'expédition.
3. Montez et et réglez les unités de coupe selon les instructions du *Manuel de l'utilisateur* des unités de coupe.
4. Veillez à monter le contrepoids (Figure 3) du bon côté sur chacun des unités de coupe, comme expliqué dans le *Manuel de l'utilisateur* des unités de coupe.

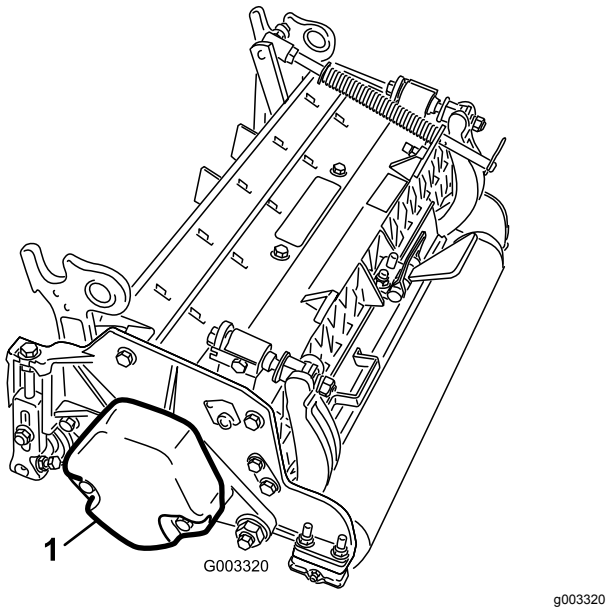

Figure 3

1. Contrepoids

5. Montez le ressort de compensation sur l'unité de coupe du même côté que le moteur d'entraînement de cylindre. Repositionnez le ressort de compensation comme suit :

Remarque: Tous les unités de coupe sont expédiés avec le ressort de compensation monté sur le côté droit de l'unité de coupe.

A. Retirez les 2 boulons de carrosserie et les écrous qui fixent le support de tige aux pattes de l'unité de coupe (Figure 4).

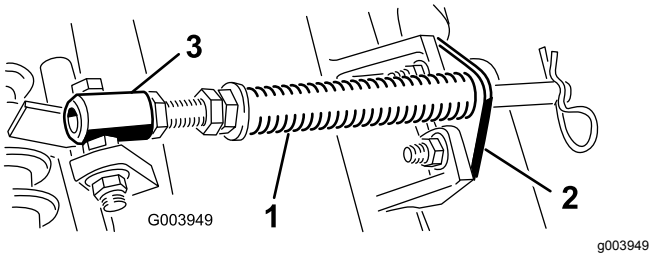

Figure 4

1. Ressort de compensation
2. Support de tige
3. Tube de ressort

B. Retirez l'écrou à embase qui fixe le boulon du tube de ressort à la patte du bâti porteur (Figure 4). Déposez le tout.

C. Montez le boulon du tube de ressort sur la patte opposée du bâti porteur et fixez-le en position avec l'écrou à embase.

Remarque: Placez la tête du boulon sur le côté extérieur de la patte, comme montré à la Figure 5.

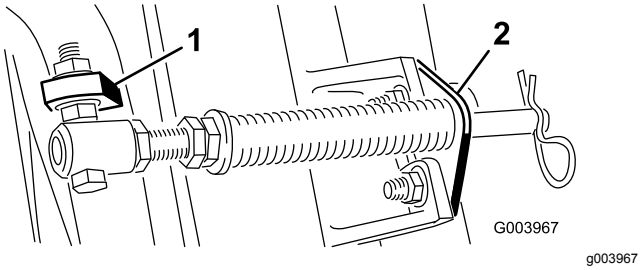

Figure 5

1. Patte opposée du bâti porteur
2. Support de tige

D. Montez le support de tige sur les pattes de l'unité de coupe à l'aide des boulons de carrosserie et des écrous (Figure 5).

Important: **Sur les unités nº 4 (avant gauche) et nº 5 (avant droit), utilisez les écrous de fixation du support de tige pour monter les guides de flexible devant les pattes de l'unité de coupe (Figure 6 et Figure 7). Les guides de flexible doivent être inclinés vers l'unité de coupe central (Figure 7 et Figure 8).**

Remarque: Lors de la mise en place ou du retrait des unités de coupe, vérifiez que la goupille fendue est insérée dans le trou de la tige de ressort situé près du support de la tige. En dehors du montage et du retrait des unités de coupe, insérez la goupille fendue dans le trou au bout de la tige.

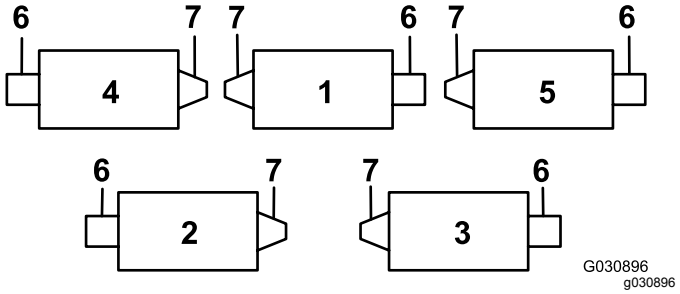

Figure 6

1. Unité de coupe n° 1
2. Unité de coupe nº 2
3. Unité de coupe nº 3
4. Unité de coupe nº 4
5. Unité de coupe nº 5
6. Moteur de cylindre
7. Masse

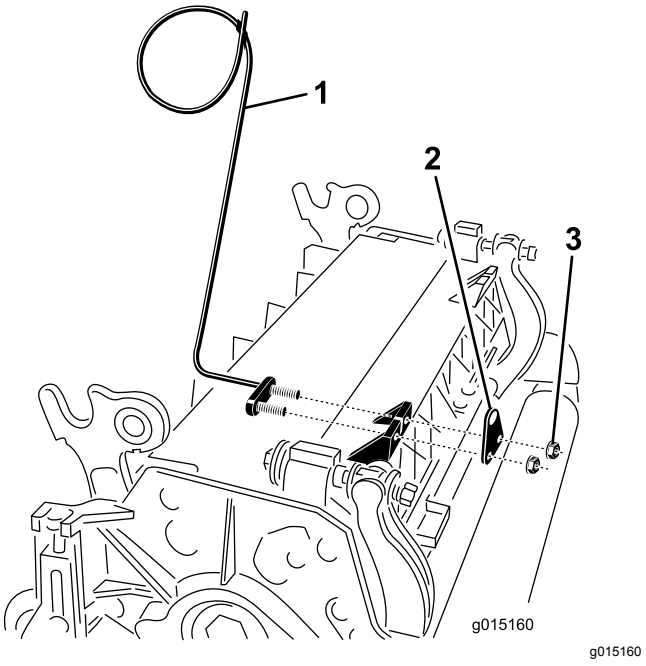

Figure 7

1. Guide de flexible (unité de coupe n° 4 montré)
2. Support de tige
3. Écrou

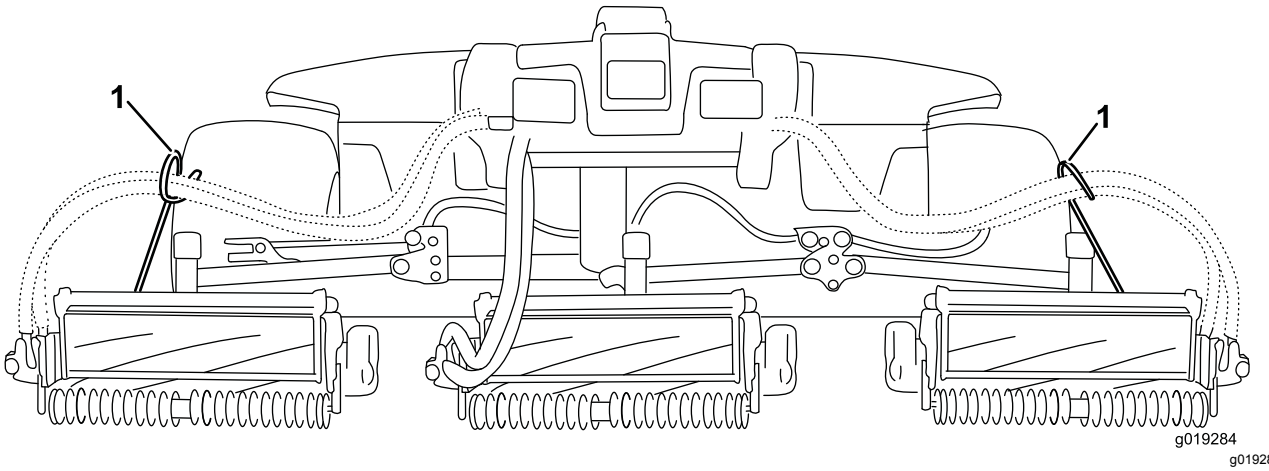

Figure 8

1. Les guides de flexible doivent être inclinés vers l'unité de coupe central.

6. Abaissez complètement tous les bras de levage.
7. Retirez la goupille à fermoir et le capuchon de la chape de pivot du bras de levage (Figure 9).

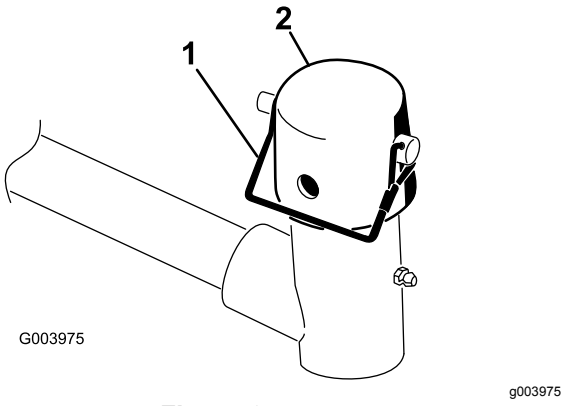

Figure 9

1. Goupille à fermoir
2. Capuchon

8. Pour les unités de coupe avant, poussez une unité de coupe sous le bras de levage tout en insérant l'arbre du bâti porteur dans la chape de pivot du bras de levage (Figure 10).

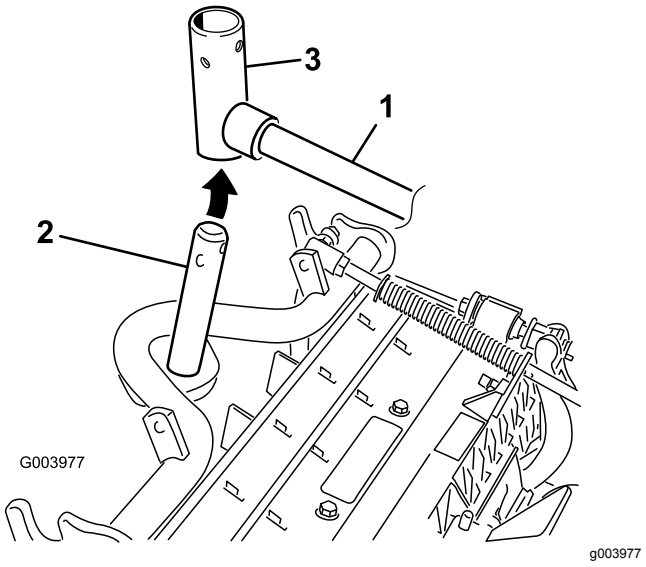

Figure 10

1. Bras de levage
2. Arbre de bâti porteur
3. Chape de pivot de bras de levage

9. Procédez comme suit sur les unités de coupe arrière lorsque la hauteur de coupe est supérieure à 19 mm.
   A. Retirez la goupille à anneau et la rondelle qui fixent l'axe de pivot du bras de levage au bras de levage, et sortez l'axe de pivot du bras (Figure 11).

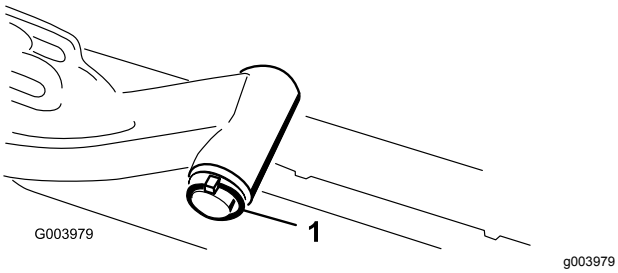

Figure 11

1. Goupille à anneau et rondelle

B. Insérez la chape du bras de levage sur l'arbre du bâti porteur (Figure 10).

C. Insérez l'axe du bras de levage dans le bras et fixez-le à l'aide de la rondelle et de la goupille à anneau (Figure 11).

10. Placez le capuchon sur l'arbre du bâti porteur et la chape du bras de levage.

11. Fixez le capuchon et l'arbre du bâti porteur à la chape du bras de levage avec la goupille à fermoir (Figure 9).

    Remarque: Utilisez la fente pour rendre l'unité de coupe directionnel ou utilisez le trou pour que l'unité de coupe reste fixe

12. Fixez la chaîne du bras de levage au support de la chaîne avec la goupille à fermoir (Figure 12).

    Remarque: Utilisez le nombre de maillons décrit dans le *Manuel de l'utilisateur* de l'unité de coupe.

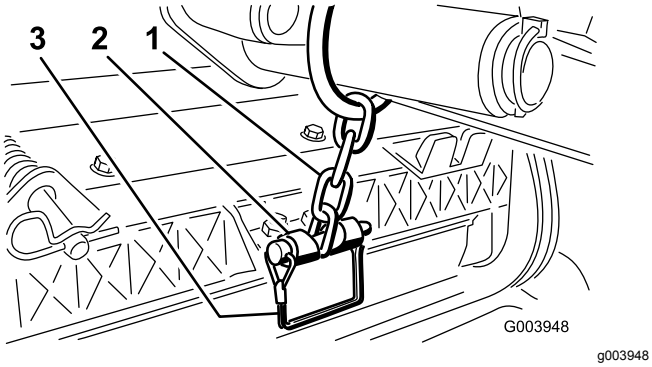

Figure 12

1. Chaîne du bras de levage
2. Support de chaîne
3. Goupille

13. Sur les unités de coupe nº 4 (avant gauche) et nº 5 (avant droit), insérez les flexibles de moteur de cylindre dans leur guide respectif.

14. Enduisez de graisse propre l'arbre cannelé du moteur de cylindre.

15. Huilez le joint torique du moteur de cylindre et posez-le sur la bride du moteur.

16. Montez le moteur en le tournant dans le sens horaire jusqu'à ce que les brides passent les boulons (Figure 13).

    Remarque: Tournez le moteur dans le sens antihoraire jusqu'à ce que les brides encerclent les boulons, puis serrez les boulons.

    Important: **Vérifiez que les flexibles du moteur de cylindre ne sont pas vrillés ni coudés et ne risquent pas d'être coincés.**

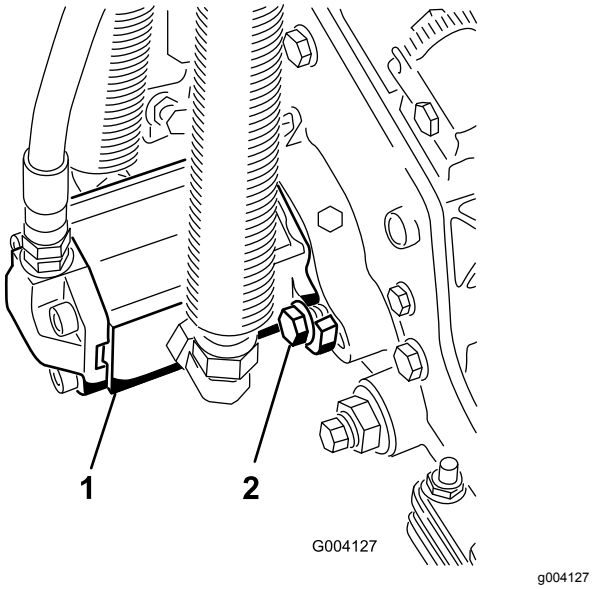

Figure 13

1. Moteur d'entraînement de cylindre
2. Boulons de montage

4

Réglage du ressort de compensation

Aucune pièce requise

Procédure

Le ressort de compensation transfère aussi le poids du rouleau avant au rouleau arrière (Figure 14). Cela évite la formation d'ondulations à la surface de la pelouse.

Important: **Effectuez le réglage des ressorts quand l'unité de coupe est monté sur le groupe de déplacement, dirigé droit devant et abaissé au sol.**

1. Vérifiez que la goupille fendue est insérée dans le trou de la tige de ressort (Figure 14).

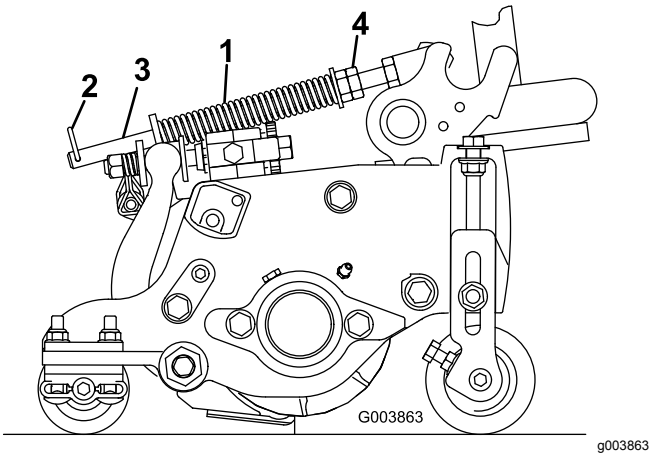

Figure 14

1. Ressort de compensation
2. Goupille fendue
3. Tige de ressort
4. Écrous hexagonaux

2. Serrez les écrous hexagonaux sur l'extrémité avant de la tige de ressort jusqu'à ce que la longueur du ressort comprimé soit égale à 12,7 cm sur les unités de coupe de 12,7 cm ou à 15,9 cm sur les unités de coupe de 17,5 cm (Figure 14).

   Remarque: Si vous travaillez sur un terrain accidenté, réduisez la longueur du ressort de 12,7 mm. Cela a pour effet de réduire légèrement la fonction de suivi du relief du terrain.

5

Utilisation de la béquille de l'unité de coupe

Pièces nécessaires pour cette opération:

1	Béquille de l'unité de coupe

Procédure

Chaque fois que vous devez basculer l'unité de coupe pour exposer la contre-lame et le cylindre, utilisez la béquille pour soutenir l'arrière de l'unité et empêcher ainsi les écrous situés à l'arrière des vis de réglage de la barre d'appui de reposer sur la surface de travail (Figure 15).

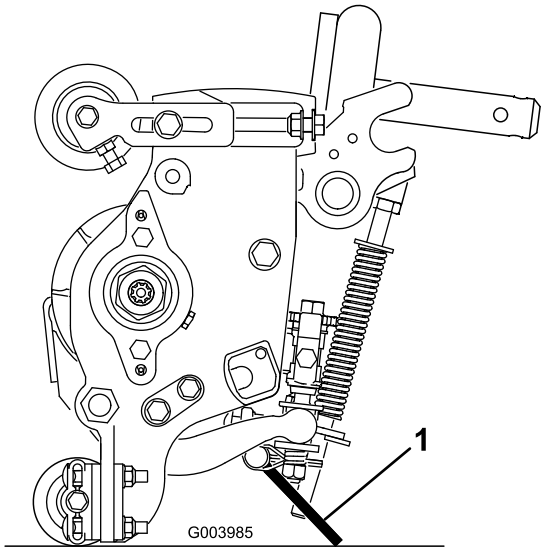

Figure 15

1. Béquille de l'unité de coupe

Fixez la béquille au support de chaîne avec la goupille à fermoir (Figure 16).

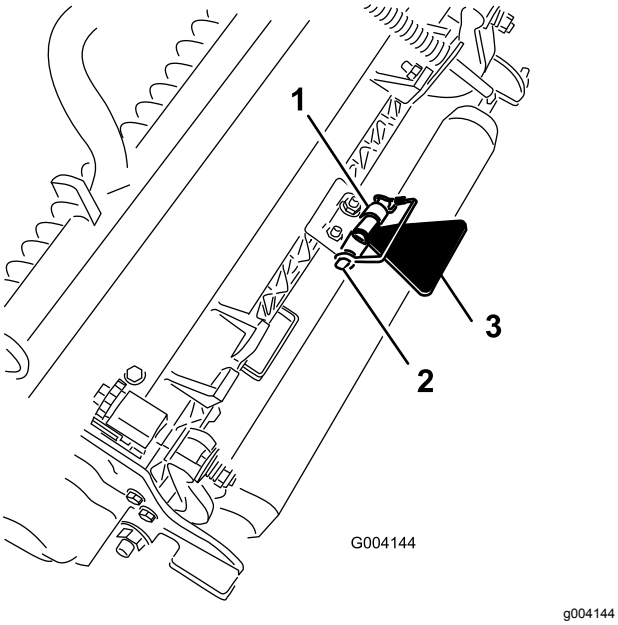

Figure 16

1. Support de chaîne
2. Goupille à fermoir
3. Béquille de l'unité de coupe

6

Remplacement de l'autocollant de sécurité pour assurer la conformité CE

Pièces nécessaires pour cette opération:

1	Autocollant de sécurité

Procédure

Sur les machines devant satisfaire à la norme CE, apposez l'autocollant de sécurité CE (réf. 133-2931) sur l'autocollant de sécurité standard (réf. 133-2930).

Vue d'ensemble du produit

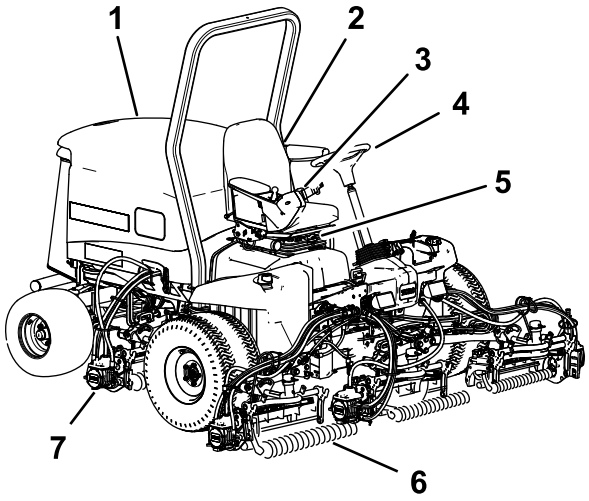

Figure 17

1. Capot du moteur
2. Siège
3. Bras de commande
4. Volant
5. Réglages du siège
6. Unités de coupe avant
7. Unités de coupe arrière

Commandes

Boutons de réglage du siège

Le levier de réglage vous permet de régler la position du siège en avant et en arrière (Figure 18). Le bouton de réglage du poids vous permet d'ajuster le siège en fonction de votre poids. La jauge de poids indique quand le siège est réglé pour votre poids. Le bouton de réglage de hauteur vous permet d'ajuster le siège en fonction de votre taille.

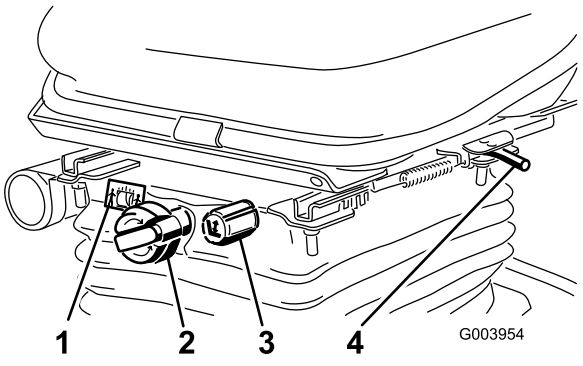

Figure 18

1. Jauge de poids
2. Bouton de réglage du poids
3. Bouton de réglage de la hauteur
4. Levier de réglage

Pédale de déplacement

La pédale de déplacement commande le déplacement en marche avant et arrière (Figure 19). Appuyez sur le haut de la pédale pour avancer et sur le bas pour faire marche arrière. La vitesse de déplacement varie selon que la pédale est plus ou moins enfoncée. Pour vous déplacer à la vitesse maximale à vide, amenez la commande d'accélérateur en positon HAUT RÉGIME et enfoncez complètement la pédale.

Pour immobiliser la machine, relâchez la pédale de déplacement et laissez-la revenir à la position centrale.

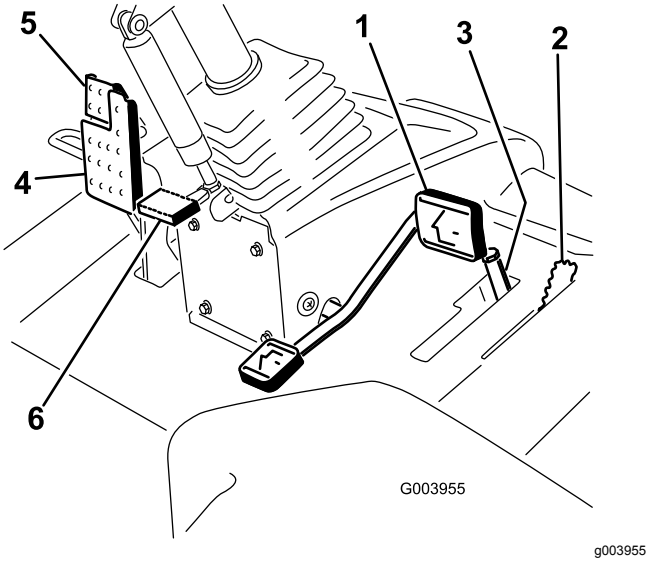

Figure 19

1. Pédale de déplacement
2. Limiteur de vitesse de tonte
3. Entretoises
4. Pédale de frein
5. Frein de stationnement
6. Pédale d'inclinaison du volant

Limiteur de vitesse de tonte

Lorsque le limiteur de vitesse de tonte est basculé, il régule la vitesse de tonte et permet d'engager les unités de coupe (Figure 19). Chaque entretoise modifie la vitesse de tonte de 0,8 km/h. Plus vous rajoutez d'entretoises sur le boulon, plus la vitesse de tonte sera réduite. Pour transporter la machine, abaissez le limiteur de vitesse pour obtenir la vitesse de transport maximale.

Pédale de frein

Appuyez sur la pédale de frein pour arrêter la machine (Figure 19).

Frein de stationnement

Pour serrer le frein de stationnement, enfoncez la pédale de frein et poussez le haut de la pédale vers l'avant pour la verrouiller en position (Figure 19). Pour desserrer le frein de stationnement, appuyez sur la pédale jusqu'à ce que le verrou se rétracte.

Pédale d'inclinaison du volant

Pour incliner le volant vers vous, appuyez sur la pédale et tirez la colonne de direction vers vous à la position qui vous convient le mieux, puis relâchez la pédale (Figure 19).

Commande de régime moteur

La commande de régime moteur a 2 positions permettant de changer le régime moteur (Figure 20). Appuyez brièvement sur la commande pour modifier le régime moteur de 100 tr/min à la fois. Maintenez la commande enfoncée pour sélectionner automatiquement le haut régime ou le bas régime, selon le cas.

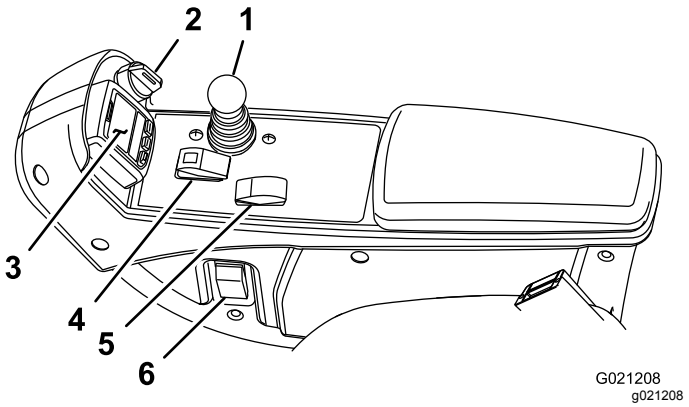

Figure 20

1. Levier multifonction
2. Commutateur d'allumage
3. InfoCenter
4. Commutateur d'activation/désactivation
5. Commande de régime moteur
6. Interrupteur des phares

Commutateur d'activation/désactivation

Utilisez le commutateur d'activation/désactivation conjointement avec le levier multifonction pour actionner les têtes de coupe (Figure 20).

InfoCenter

L'écran LCD de l'InfoCenter affiche des informations sur votre machine, comme l'état de fonctionnement, ainsi que divers diagnostics et autres renseignements concernant la machine (Figure 20).

Commutateur d'allumage

Le commutateur d'allumage comporte 3 positions : ARRÊT, CONTACT et DÉMARRAGE (Figure 20).

Levier multifonction

Ce levier permet de lever et d'abaisser les unités de coupe, mais aussi de les démarrer et de les arrêter lorsqu'ils sont activés en mode TONTE (Figure 20). Vous ne pouvez pas abaisser les unités de coupe lorsque le levier de tonte/transport est en position TRANSPORT.

Interrupteur des phares

Pivotez l'interrupteur vers le bas pour allumer les phares (Figure 20).

Leviers de rodage

Utilisez les leviers de rodage conjointement avec le levier multifonction pour roder les cylindres (Figure 21).

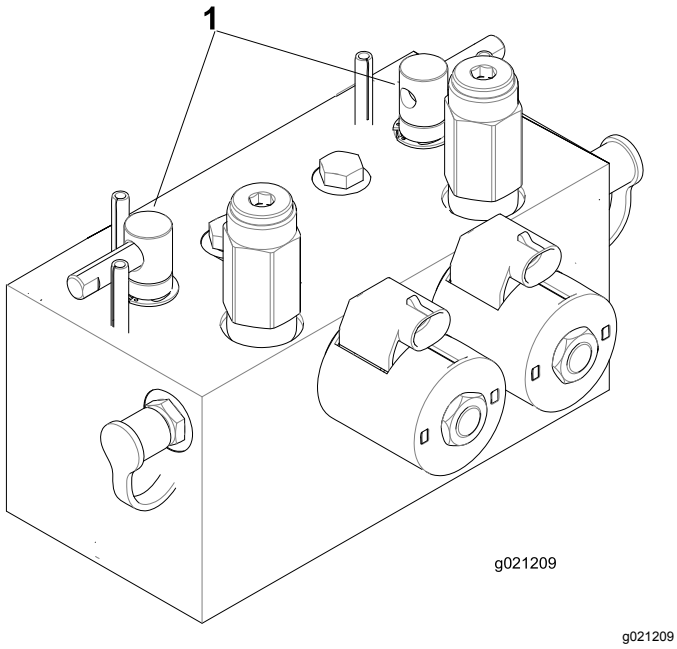

Figure 21

1. Leviers de rodage

Indicateur de colmatage du filtre hydraulique

Lorsque le moteur tourne à la température normale de fonctionnement, vérifiez que l'indicateur se trouve bien dans la zone verte (Figure 22). Lorsque l'indicateur est dans le rouge, remplacez les filtres hydrauliques.

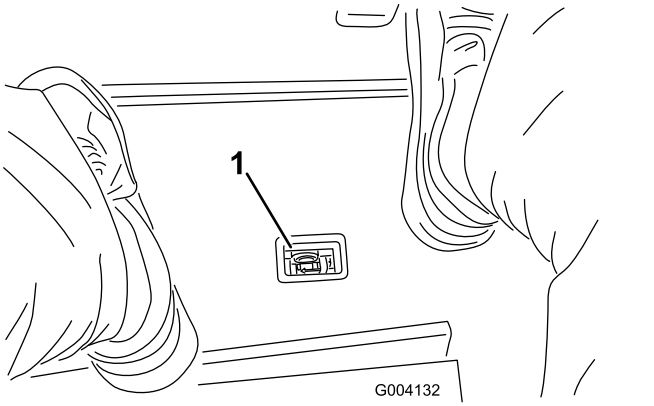

Figure 22

1. Indicateur de colmatage du filtre hydraulique

Prise de courant

La prise de courant fournit une tension de 12 V pour les dispositifs électroniques (Figure 23).

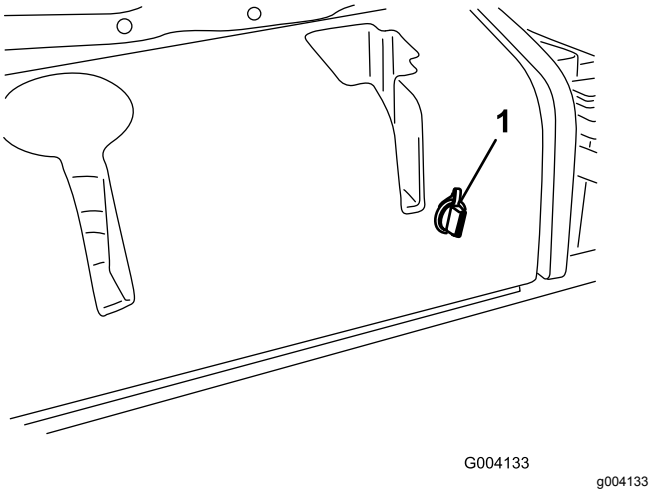

Figure 23

1. Prise de courant

Utilisation de l'écran LCD de l'InfoCenter

L'écran LCD de l'InfoCenter affiche des renseignements relatifs à la machine, comme l'état de fonctionnement, ainsi que divers diagnostics et autres données concernant la machine (Figure 24). L'InfoCenter comporte un écran d'accueil et un écran d'information principal. Vous pouvez alterner entre l'écran de démarrage et l'écran d'information principal à tout moment en appuyant sur l'une des touches de l'InfoCenter puis en sélectionnant la flèche de direction appropriée.

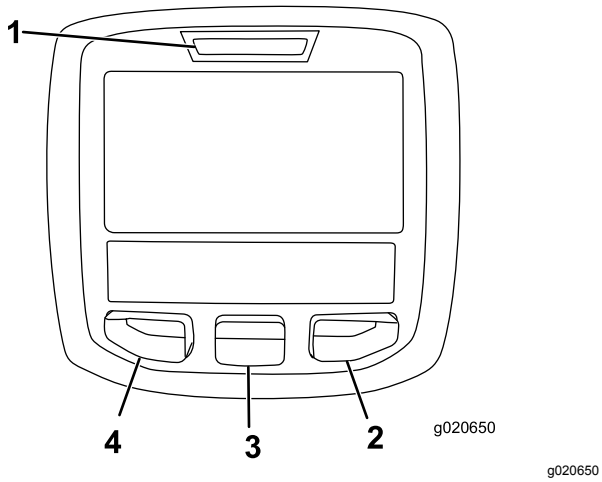

Figure 24

1. Témoin lumineux
2. Bouton droit
3. Bouton central
4. Bouton gauche

- Bouton gauche : bouton d'accès aux menus/de retour – appuyez sur ce bouton pour accéder aux menus de l'InfoCenter. Il permet également de revenir en arrière et de quitter le menu actuellement utilisé.
- Bouton central – appuyez sur ce bouton pour faire défiler les menus.
- Bouton droit – appuyez sur ce bouton pour ouvrir un menu lorsqu'une flèche à droite indique un contenu supplémentaire.

Remarque: Chaque bouton peut changer de fonction selon les besoins du moment. Chaque bouton est repéré par une icône illustrant sa fonction actuelle.

Description des icônes de l'InfoCenter

	Heures restant avant l'entretien
	Réinitialiser les heures d'entretien
SERVICE DUE	Indique quand un entretien programmé doit être effectué
n min	Régime/état du moteur – indique le régime moteur en tr/min
	Compteur horaire
i	Icône d'information
	Haut régime
	Petite vitesse

	Niveau de carburant
	Régénération en stationnement requise.
	Les bougies de préchauffage sont actives.
	Levage des unités de coupe
	Abaissement des unités de coupe
	Asseyez-vous sur le siège.
(P)	Frein de stationnement serré
H	Gamme haute sélectionnée (transport).
N	Point mort
L	Gamme basse sélectionnée (tonte).
	Température du liquide de refroidissement (C° ou F°)
	Température (chaud)
	La PDF est engagée.
	Utilisation interdite
	Démarrez le moteur.
	Coupez le moteur.
	Moteur
	Commutateur d'allumage
	Les unités de coupe s'abaissent.
	Les unités de coupe s'élèvent.
PIN	Code PIN
CAN	Bus CAN
	InfoCenter

Bad	Mauvais fonctionnement ou défaillance
	Ampoule
OUT	Sortie du module de commande TEC ou câble de commande en faisceau
	Interrupteur
	Relâchez le contacteur.
	Passe à l'état indiqué.
Les symboles sont souvent associés pour former des phrases. Quelques exemples sont donnés ci-après	
N	Mettez la machine au point mort.
	Le démarrage du moteur est refusé.
STOP	Arrêt du moteur
	Surchauffe du liquide de refroidissement moteur.
48.1g/l	Notification d'accumulation de cendre dans le filtre à particules diesel (FAP) – Voir Accumulation de cendre dans le FAP (page 32) pour plus de détails.
	Demande de régénération commandée-de réserve
	Demande de régénération en stationnement ou d'urgence
ACK	Une régénération en stationnement ou d'urgence est en cours.
	Haute température de l'échappement
	La prise de force est désactivée.
or	S'asseoir ou serrer le frein de stationnement

🔒 Accessible uniquement en saisissant un code PIN

Utilisation des menus

Pour accéder au système de menus InfoCenter, appuyez sur le bouton d'accès au menu depuis l'écran principal. Cela vous amène au menu principal.

Reportez-vous aux tableaux ci-après pour le synopsis des options disponibles dans les différents menus :

Menu principal	
Option de menu	**Description**
Anomalies	Ce menu contient la liste des anomalies récentes de la machine. Reportez-vous au *Manuel d'entretien* ou adressez-vous à votre distributeur Toro agréé pour plus de renseignements sur le menu Anomalies et sur les données qu'il contient.
Entretien	Contient des renseignements sur la machine tels que les heures de fonctionnement et d'autres données de ce type.
Diagnostics	Indique l'état de chaque contacteur, capteur et sortie de commande de la machine. Vous pouvez vous en servir pour détecter certains problèmes, car il vous indique rapidement quelles commandes de la machine sont activées ou désactivées.
Réglages	Permet de personnaliser et modifier les variables de configuration sur l'écran InfoCenter
À propos	Indique le numéro de modèle, le numéro de série et la version logicielle de votre machine

Entretien	
Option de menu	**Description**
Hours	Indique le nombre d'heures de fonctionnement de la machine, du moteur et de la PDF, ainsi que le nombre d'heures de transport et restant avant le prochain entretien
Counts	Indique le nombre de démarrages, de cycles de l'unité de coupe/PDF et d'inversions du ventilateur effectués par la machine
DPF Regeneration	Options de régénération du filtre à particules diesel et sous-menus DPF
Inhibit Regen	Pour commander la régénération commandée
Parked Regen	Pour lancer une régénération en stationnement
Last Regen	Indique le nombre d'heures écoulé depuis la dernière régénération commandée, en stationnement ou d'urgence

Recover Regen	Pour lancer une régénération d'urgence
Counts	Indique les différents décomptes de la machine

Diagnostics	
Option de menu	**Description**
Cutting Units	Indique les entrées, qualificateurs et sorties pour abaisser et lever les unités de coupe.
Hi/Low Range	Indique les entrées, qualificateurs et sorties pour la conduite en mode transport.
PTO	Indique les entrées, qualificateurs et sorties pour l'activation du circuit de PDF.
Engine Run	Indique les entrées, qualificateurs et sorties pour le démarrage du moteur.
Backlap	Indique les entrées, qualificateurs et sorties pour utiliser la fonction de rodage.

Réglages	
Option de menu	**Description**
Unités	Cette option permet de choisir les unités utilisées sur l'InfoCenter (métriques ou impériales).
Langue	Cette option permet de choisir la langue utilisée sur l'InfoCenter*.
Rétroéclairage de l'écran LCD	Cette option permet de régler la luminosité de l'affichage LCD.
Contraste	Cette option permet de régler le contraste de l'affichage LCD.
Vitesse de rodage des cylindres avant	Commande la vitesse des cylindres avant en mode rodage.
Vitesse de rodage des cylindres arrière	Commande la vitesse des cylindres arrière en mode rodage.
Menus protégés	Permet à une personne autorisée par votre entreprise et détenant le code PIN d'accéder aux menus protégés.
Ralenti automatique 🔒	Commande la durée autorisée avant le retour du moteur à bas régime quand la machine est à l'arrêt.
Nombre de lames 🔒	Commande le nombre de lames sur le cylindre pour la vitesse du cylindre.
Vitesse de tonte 🔒	Commande les vitesse de déplacement de la machine pour déterminer la vitesse des cylindres.
Hauteur de coupe 🔒	Commande la hauteur de coupe pour déterminer la vitesse des cylindres.
TR/MIN cyl. AV 🔒	Indique la position de vitesse calculée des cylindres avant. Les cylindres peuvent aussi être réglés manuellement.
TR/MIN cyl. AR 🔒	Indique la position de vitesse calculée des cylindres arrière. Les cylindres peuvent aussi être réglés manuellement.

* Seul le texte relatif à l'utilisateur est traduit. Les écrans Anomalies, Entretien et Diagnostics sont relatifs à l'entretien. Les titres seront dans la langue choisie, mais les options de menu sont en anglais.

🔒 Protégés sous Menus protégés – accessibles uniquement en saisissant un code PIN

À propos	
Option de menu	**Description**
Modèle	Indique le numéro de modèle de la machine.
Nº de série	Indique le numéro de série de la machine.
Version du contrôleur machine	Indique la version du logiciel du contrôleur principal.
Version de l'InfoCenter	Indique la version du logiciel de l'InfoCenter.
Bus CAN	Indique l'état du bus de communication de la machine.

Menus protégés

Huit réglages de configuration du fonctionnement peuvent être sélectionnés dans le menu Réglages de l'InfoCenter : délai du ralenti automatique, nombre de lames, vitesse de tonte, hauteur de coupe, TR/MIN cyl. AV, TR/MIN cyl. AR. Ces réglages peuvent être bloqués à partir du menu protégé.

Remarque: À la livraison de la machine, le code d'accès initial est programmé par votre distributeur.

Accès aux menus protégés

Remarque: Le code PIN par défaut d'usine de la machine est 0000 ou 1234.

Si vous changez de code PIN et que vous l'oubliez, adressez-vous à votre distributeur Toro agréé.

1. Dans le MENU PRINCIPAL, appuyez sur le bouton central pour naviguer jusqu'au menu RÉGLAGES, puis appuyez sur le bouton droit (Figure 25).

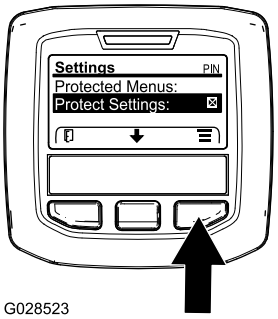

g028523

Figure 25

2. Dans le menu RÉGLAGES, naviguez jusqu'au MENU PROTÉGÉ et appuyez sur le bouton droit (Figure 26A).

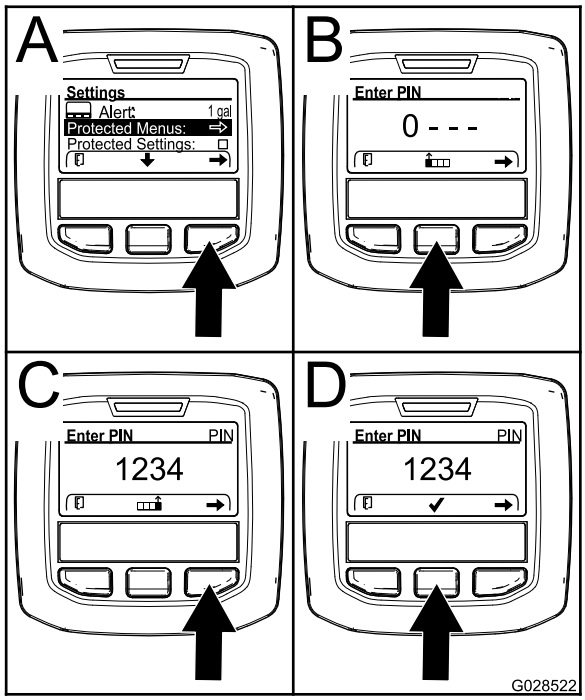

g028522

Figure 26

3. Pour saisir le code PIN, appuyez sur le bouton central jusqu'à ce que le premier chiffre correct s'affiche, puis appuyez sur le bouton droit pour passer au chiffre suivant (Figure 26B et Figure 26C). Répétez cette procédure jusqu'à ce que le dernier chiffre soit entré, puis appuyez une nouvelle fois sur le bouton droit.
4. Appuyez sur le bouton central pour entrer le code PIN (Figure 26D).

   Attendez que le témoin rouge s'allume sur l'InfoCenter.

   Remarque: Si l'InfoCenter accepte le code et que le menu protégé est déverrouillé, « PIN » s'affiche dans le coin supérieur droit de l'écran.

Remarque: Tournez le commutateur d'allumage à la position ARRÊT puis à la position CONTACT pour verrouiller le menu protégé.

Vous pouvez visualiser et modifier les paramètres du menu protégé. Après avoir ouvert le menu protégé, naviguez jusqu'à l'option « Protéger les param. ». Appuyez sur le bouton droit pour modifier le réglage. Si vous réglez l'option « Protéger les param. » à OFF (désactivé), vous pouvez visualiser et modifier les réglages du menu protégé sans avoir à saisir le code PIN. Si vous réglez l'option « Protéger les param. » à ON (activé), les options protégées sont masquées et vous devez saisir un code PIN pour pouvoir modifier les réglages du menu protégé. Après avoir programmé le code PIN, tournez la clé de contact à la position ARRÊT puis à la position CONTACT pour activer et sauvegarder cette fonction.

Affichage et modification des paramètres des menus protégés

1. Dans le menu protégé, naviguez jusqu'à Réglages protégés.
2. Pour afficher et modifier les réglages sans entrer de code de sécurité, utilisez le bouton droit pour DÉSACTIVER l'option Réglages protégés.
3. Pour afficher et modifier les réglages en utilisant un code de sécurité, utilisez le bouton gauche pour changer l'option « Protéger les param. » à ON (ACTIVÉ), programmez le code de sécurité et tournez la clé de contact à la position ARRÊT puis ramenez-la à la position CONTACT.

Réglage du ralenti automatique

1. Dans le menu Réglages, naviguez jusqu'à Auto Idle (ralenti automatique).
2. Appuyez sur le bouton droit pour modifier le délai de ralenti automatique et le régler à OFF (désactivé), 8S, 10S, 15S, 20S ou 30S.

Choix du nombre de lames

1. Dans le menu Réglages, naviguez jusqu'à l'option Nombre de lames.
2. Appuyez sur le bouton droit pour choisir des cylindres à 5, 8 ou 11 lames.

Réglage de la vitesse de tonte

1. Dans le menu Réglages, naviguez jusqu'à l'option Vitesse de tonte

2. Appuyez sur le bouton droit pour sélectionner la vitesse de tonte.
3. À l'aide du bouton central et droit, sélectionnez la vitesse de tonte appropriée définie sur le limiteur de vitesse de tonte mécanique de la pédale de déplacement.
4. Appuyez sur le bouton gauche pour quitter l'option de vitesse de tonte et sauvegarder le réglage.

Réglage de la hauteur de coupe

1. Dans le menu Réglages, naviguez jusqu'à l'option Hauteur de coupe
2. Appuyez sur le bouton droit pour sélectionner la hauteur de coupe.
3. Utilisez le bouton central et droit pour sélectionner la hauteur de coupe voulue. (Si le réglage exact de hauteur de coupe n'est pas affiché, sélectionnez la valeur la plus proche dans la liste proposée).
4. Appuyez sur le bouton gauche pour quitter l'option de hauteur de coupe et sauvegarder le réglage.

Réglage des vitesses des cylindres avant et arrière

Bien que les vitesses des cylindres avant et arrière soient calculées en entrant le nombre de lames, la vitesse de tonte et la hauteur de coupe dans l'InfoCenter, le réglage peut être modifié manuellement pour tenir compte des différentes conditions de tonte.

1. Pour changer les réglages de vitesse des cylindres, naviguez jusqu'à l'option TR/MIN cyl. AV, TR/MIN cyl. AR ou les deux.
2. Appuyez sur le bouton droit pour modifier la vitesse des cylindres. Une fois le réglage modifié, la vitesse des cylindres calculée d'après le nombre de lames, la vitesse de tonte et la hauteur de coupe entrées précédemment restent affichées, mais la nouvelle valeur est également affichée.

Caractéristiques techniques

Remarque: Les spécifications et la conception peuvent faire l'objet de modifications sans préavis.

Spécification	ReelMaster® 5610-D
Largeur de transport	233 cm
Largeur de coupe	254 cm
Longueur	282 cm
Hauteur	160 cm
Poids (avec unités de coupe à 8 lames et tous pleins faits)	1 420 kg
Moteur	Yanmar 43 ch
Capacité du réservoir de carburant	53 litres
Vitesse de transport	0 à 16 km/h
Vitesse de tonte	0 à 13 km/h

Outils et accessoires

Une sélection d'outils et d'accessoires agréés par Toro est disponible pour augmenter et améliorer les capacités de la machine. Contactez votre concessionnaire-réparateur ou distributeur agréé ou rendez-vous sur www.Toro.com pour obtenir une liste de tous les accessoires et outils agréés.

Pour protéger au mieux votre investissement et maintenir les performances optimales de votre matériel Toro, vous pouvez compter sur les pièces Toro d'origine. Pour assurer une excellente fiabilité, Toro fournit des pièces de rechange conçues en fonction des spécifications techniques exactes de votre machine. Pour votre tranquillité d'esprit, exigez des pièces Toro d'origine.

Utilisation

Remarque: Les côtés gauche et droit de la machine sont déterminés d'après la position d'utilisation normale.

Contrôles de sécurité avant l'utilisation

Consignes de sécurité générales

- Ne confiez jamais l'utilisation ou l'entretien de la machine à des enfants ou à des personnes non qualifiées. Certaines législations imposent un âge minimum pour l'utilisation de ce type d'appareil. Le propriétaire de la machine doit assurer la formation de tous les utilisateurs et mécaniciens.
- Familiarisez-vous avec le maniement correct du matériel, les commandes et les symboles de sécurité.
- Apprenez à arrêter la machine et le moteur rapidement.
- Vérifiez toujours que les commandes de présence de l'utilisateur, les contacteurs de sécurité et les capots de protection sont en place et fonctionnent correctement. N'utilisez pas la machine s'ils ne fonctionnent pas correctement.
- Avant de tondre, vérifiez toujours que les lames et les ensembles de coupe sont en bon état de marche. Remplacez les boulons et les lames usés ou endommagés par paires pour ne pas modifier l'équilibre.
- Inspectez la zone de travail et débarrassez-la de tout objet susceptible d'être projeté par la machine.

Sécurité relative au carburant

- Faites preuve de la plus grande prudence quand vous manipulez du carburant, en raison de son inflammabilité et du risque d'explosion des vapeurs qu'il dégage.
- Éteignez cigarettes, cigares, pipes et autres sources d'étincelles.
- Utilisez exclusivement un bidon à carburant homologué.
- N'enlevez pas le bouchon du réservoir de carburant et ne faites pas le plein quand le moteur tourne ou est encore chaud.
- N'ajoutez pas de carburant et ne vidangez pas le réservoir dans un local fermé.
- Ne rangez pas la machine ni les bidons de carburant à proximité d'une flamme nue, d'une source d'étincelles ou d'une veilleuse, telle celle d'un chauffe-eau ou autres appareils.
- Si vous renversez du carburant, ne mettez pas le moteur en marche. Évitez toute source possible d'inflammation jusqu'à dissipation complète des vapeurs de carburant.

Remplissage du réservoir de carburant

Capacité du réservoir de carburant

53 litres

Spécifications relatives au carburant

Important: **Utilisez uniquement du gazole à ultra-faible teneur en soufre. Le carburant à teneur en soufre plus élevée dégrade le catalyseur d'oxydation diesel (DOC), ce qui engendre des problèmes de fonctionnement et raccourcit la vie utile des composants du moteur.**

Le moteur peut être endommagé si vous ne respectez pas les consignes qui suivent.

- N'utilisez jamais de kérosène ou d'essence à la place du gazole,
- Ne mélangez jamais de kérosène ou d'huile moteur usagée au gazole.
- Ne conservez jamais le carburant dans des récipients dont l'intérieur est galvanisé.
- N'utilisez pas d'additifs pour carburant.

Pétrodiesel

Indice de cétane : 45 ou plus

Teneur en soufre : ultra-faible (<15 ppm)

Tableau de spécifications du carburant

Spécifications du gazole	Lieu d'utilisation
ASTM D975 Nº 1-D S15 Nº 2-D S15	États-Unis
EN 590	Union européenne
ISO 8217 DMX	International
JIS K2204 Grade nº 2	Japon
KSM-2610	Corée

- Utilisez uniquement du gazole propre et frais ou des carburants au biodiesel.
- Pour garantir la fraîcheur du carburant, n'achetez pas plus de la quantité normalement consommée en 6 mois.

Utilisez du gazole de qualité été (nº 2-D) si la température ambiante est supérieure à -7 ºC et du gazole de qualité hiver (nº 1-D ou mélange nº 1-D/2-D) si la température ambiante est inférieure à -7 ºC.

Remarque: L'usage de carburant de qualité hiver à basses températures réduit le point d'éclair et les caractéristiques d'écoulement à froid, ce qui facilite le démarrage et réduit le colmatage du filtre à carburant.

L'usage de carburant de qualité été au-dessus de -7 ºC contribue à prolonger la vie de la pompe à carburant et augmente la puissance comparé au carburant de qualité hiver.

Biodiesel

Cette machine peut aussi utiliser un mélange carburant et biodiesel jusqu'à B20 (20 % biodiesel, 80 % pétrodiesel).

Teneur en soufre : ultra-faible (<15 ppm)

Spécifications du carburant au biodiesel : ASTM D6751 ou EN 14214

Spécifications du carburant mélangé : ASTM D975, EN 590 ou JIS K2204

Important: **La partie pétrodiesel doit être à ultra-faible teneur en soufre.**

Prenez les précautions suivantes :

- Les mélanges au biodiesel peuvent endommager les surfaces peintes.
- Utilisez du B5 (teneur en biodiesel de 5 %) ou un mélange de plus faible teneur par temps froid.
- Examinez régulièrement les joints et flexibles en contact avec le carburant, car ils peuvent se détériorer avec le temps.
- Le filtre à carburant peut se colmater pendant quelque temps après l'adoption de mélanges au biodiesel.
- Pour tout renseignement complémentaire sur le biodiesel, veuillez contacter votre concessionnaire Toro agréé.

Ajout de carburant

1. Garez la machine sur une surface plane et horizontale, abaissez les unités de coupe, coupez le moteur et retirez la clé de contact.
2. Nettoyez la surface autour du bouchon du réservoir de carburant avec un chiffon propre.
3. Retirez le bouchon du réservoir de carburant (Figure 27).

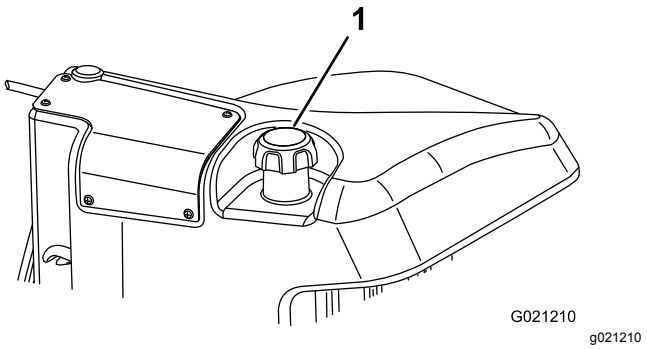

Figure 27

1. Bouchon du réservoir de carburant

4. Remplissez le réservoir jusqu'à ce que le niveau de carburant se situe de 6 à 13 mm en dessous de la base du goulot de remplissage.
5. Revissez solidement le bouchon du réservoir après avoir fait le plein.

   Remarque: Dans la mesure du possible, faites le plein de carburant après chaque utilisation. Cela minimise la formation éventuelle de condensation à l'intérieur du réservoir.

Contrôle du niveau d'huile moteur

Avant de mettre le moteur en marche et d'utiliser la machine, vérifiez le niveau d'huile dans le carter moteur ; voir Contrôle du niveau d'huile moteur (page 56).

Contrôle du circuit de refroidissement

Périodicité des entretiens: À chaque utilisation ou une fois par jour

Enlevez les débris présents sur la grille, le refroidisseur d'huile et l'avant du radiateur chaque jour et plus souvent si vous travaillez dans une atmosphère extrêmement poussiéreuse et sale. Voir Nettoyage du circuit de refroidissement (page 63).

Le circuit de refroidissement contient un mélange 50/50 d'eau et d'antigel à l'éthylène glycol permanent. Vérifiez le niveau du liquide de refroidissement dans le vase d'expansion au début de chaque journée de travail, avant même de mettre le moteur en marche. Le circuit de refroidissement a une capacité de 6,6 litres.

⚠ PRUDENCE

Si le moteur vient de tourner, le liquide de refroidissement sous pression peut s'échapper et vous brûler.

- **N'enlevez pas le bouchon du radiateur si le moteur tourne.**
- **Servez-vous d'un chiffon pour ouvrir le bouchon du radiateur et desserrez-le lentement pour laisser la vapeur s'échapper.**

1. Vérifiez le niveau du liquide de refroidissement dans le vase d'expansion (Figure 28).

   Il doit se situer entre les repères qui figurent sur le côté du réservoir.

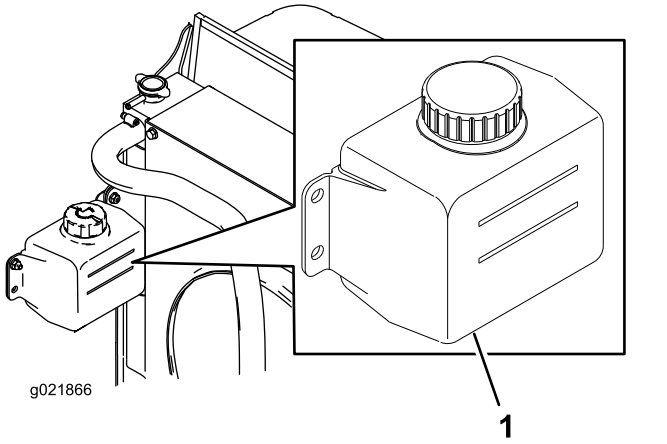

Figure 28

1. Vase d'expansion

2. Si le niveau du liquide de refroidissement est trop bas, enlevez le bouchon du vase d'expansion et faites l'appoint. **Ne remplissez pas excessivement.**
3. Revissez le bouchon du vase d'expansion.

Contrôle du niveau de liquide hydraulique

Périodicité des entretiens: À chaque utilisation ou une fois par jour

Le réservoir de la machine est rempli en usine d'environ 30 litres d'huile hydraulique de haute qualité. Contrôlez néanmoins le niveau de liquide hydraulique avant le tout premier démarrage du moteur, puis tous les jours. Le liquide de remplacement recommandé est le suivant :

Toro Premium All Season Hydraulic Fluid (liquide hydraulique toutes saisons) (disponible en bidons de 19 litres ou en barils de 208 litres. Voir le *Catalogue de pièces* ou un distributeur Toro pour les numéros de référence.)

Autres liquides possibles : si vous ne disposez pas du liquide de marque Toro, vous pouvez utiliser d'autres liquides à condition qu'ils répondent à toutes les propriétés physiques et aux spécifications de l'industrie suivantes. L'utilisation de liquides synthétiques est déconseillée. Consultez votre distributeur de lubrifiants pour identifier un produit qui convient.

Remarque: Toro décline toute responsabilité en cas de dommage causé par l'utilisation d'huiles de remplacement inadéquates. Utilisez uniquement des produits provenant de fabricants réputés qui répondent de leur recommandation.

Liquide hydraulique à indice de viscosité élevé/point d'écoulement bas, ISO VG 46

Propriétés physiques :

Viscosité, ASTM D445	44 à 50 cSt à 40 °C 7,9 à 8,5 cSt à 100 °C
Indice de viscosité, ASTM D2270	140 à 160
Point d'écoulement, ASTM D97	-36,6 à 9,4 ºC

Spécifications de l'industrie :

Vickers I-286-S (Niveau de qualité), Vickers M-2950-S (Niveau de qualité), Denison HF-0

Important: **Le liquide multigrade ISO VG 46 offre des performances optimales dans une large plage de températures. À des températures ambiantes toujours très élevées (18 à 49 ºC), le liquide hydraulique ISO VG 68 peut améliorer les performances.**

Liquide hydraulique Premium biodégradable Mobil EAL EnviroSyn 46H

Important: **Le liquide Mobil EAL EnviroSyn 46H est le seul liquide biodégradable synthétique agréé par Toro. Il est compatible avec les élastomères utilisés dans les systèmes hydrauliques Toro et convient pour de larges plages de températures. Ce liquide est compatible avec les huiles minérales classiques ; toutefois vous devrez rincer soigneusement le système hydraulique pour le débarrasser de l'ancien liquide afin d'optimiser la biodégradabilité et les performances. Cette huile est disponible en bidons de 19 litres ou en barils de 208 litres chez votre distributeur Mobil.**

Important: **De nombreux liquides hydrauliques sont presque incolores, ce qui rend difficile la détection des fuites. Un additif colorant rouge pour huile hydraulique est disponible en bouteilles de 20 ml. Une bouteille suffit pour 15 à 22 litres d'huile hydraulique. Vous pouvez commander ces bouteilles chez les concessionnaires Toro**

agréés (réf. 44-2500). L'utilisation de cet additif colorant rouge en combinaison avec les liquides biodégradables est déconseillée. Utilisez plutôt du colorant alimentaire.

1. Garez la machine sur une surface plane et horizontale, abaissez les unités de coupe et arrêtez le moteur.
2. Nettoyez la surface autour du goulot et du bouchon de remplissage du réservoir hydraulique (Figure 29). Enlevez le bouchon du goulot de remplissage

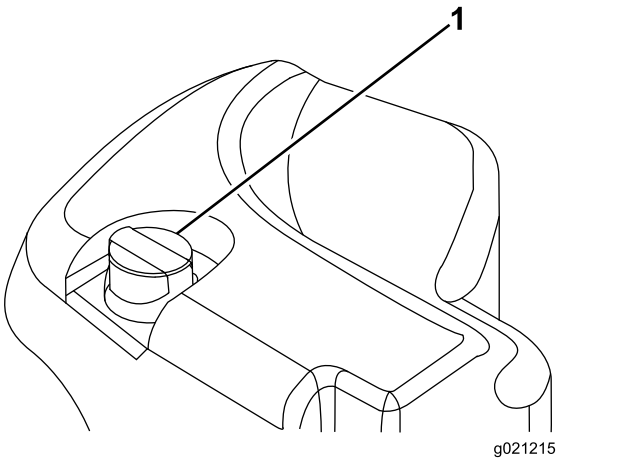

Figure 29

1. Bouchon du réservoir hydraulique

3. Dévissez la jauge du goulot de remplissage et essuyez-la sur un chiffon propre.
4. Remettez la jauge dans le goulot de remplissage, puis ressortez-la et vérifiez le niveau de liquide.

   Remarque: Le niveau ne doit pas être à moins de 6,3 mm du repère sur la jauge.

   Important: **Ne remplissez pas excessivement.**
5. Si le niveau est trop bas, ajoutez une quantité suffisante du liquide approprié pour atteindre le repère MAXIMUM.
6. Remettez la jauge dans le goulot et revissez le bouchon en place.

Contrôle du contact cylindre/contre-lame

Périodicité des entretiens: À chaque utilisation ou une fois par jour

Contrôlez le contact cylindre/contre-lame avant chaque journée de travail, quelle qu'ait été la qualité de la coupe jusque-là. Il doit exister un léger contact sur toute la longueur du cylindre et de la contre-lame (voir Réglage cylindre/contre-lame dans le *Manuel de l'utilisateur* des unités de coupe).

Contrôle du couple de serrage des écrous de roues

Périodicité des entretiens: Après la 1ère heure de fonctionnement

Après les 10 premières heures de fonctionnement

Toutes les 250 heures

Serrez les écrous de roues à un couple de 94 à 122 N·m.

⚠ ATTENTION

Un serrage incorrect des écrous de roues peut occasionner des blessures.

Maintenez les écrous de roue serrés au couple correct.

Rodage des freins

Pour assurer l'efficacité optimale du frein de stationnement, rodez les freins avant d'utiliser la machine. Réglez la vitesse de marche avant à 6,4 km/h pour la faire correspondre à la vitesse de marche arrière (les 8 entretoises sont déplacées au réglage maximum de la commande de vitesse de tonte). Le moteur tournant au ralenti accéléré, déplacez la machine en marche avant avec la butée de commande de vitesse de tonte engagée et en serrant le frein pendant 15 secondes. Faites marche arrière à la vitesse maximale en serrant le frein pendant 15 secondes. Répétez 5 fois cette opération, avec 1 minute d'intervalle entre chaque cycle en marche avant et marche arrière pour ne pas faire surchauffer les freins ; voir Réglage des freins de stationnement (page 64).

Sécurité pendant l'utilisation

Consignes de sécurité générales

- Le propriétaire/l'utilisateur est responsable des accidents pouvant entraîner des dommages corporels ou matériels et peut les prévenir.
- Portez des vêtements appropriés, y compris une protection oculaire, des chaussures solides

à semelle antidérapante, un pantalon et des protecteurs d'oreilles. Si vos cheveux sont longs, attachez-les et ne portez pas de bijoux pendants.

- N'utilisez pas la machine si vous êtes fatigué, malade ou sous l'emprise de l'alcool, de drogues ou de médicaments.
- Ne transportez jamais de passagers sur la machine et tenez tout le monde, y compris les animaux, à l'écart de la machine pendant le travail.
- N'utilisez la machine que si la visibilité est bonne pour éviter les trous ou autres dangers cachés.
- Ne tondez pas l'herbe humide. La perte de motricité peut faire déraper la machine.
- Avant de mettre le moteur en marche, assurez-vous que tous les embrayages sont au point mort, que le frein de stationnement est serré et que vous êtes au poste d'utilisation.
- N'approchez pas les pieds ni les mains des unités de coupe. Ne vous tenez jamais devant l'ouverture d'éjection.
- Avant de faire marche arrière, vérifiez que la voie est libre juste derrière la machine et sur sa trajectoire.
- Soyez prudent à l'approche de tournants sans visibilité, de buissons, d'arbres ou d'autres objets susceptibles de vous masquer la vue.
- Ne tondez pas à proximité de fortes dénivellations, fossés ou berges. La machine pourrait se retourner brusquement si une roue passe par-dessus une dénivellation quelconque et se retrouve dans le vide, ou si un bord s'effondre.
- Arrêtez les unités de coupe quand vous ne tondez pas.
- Arrêtez la machine et vérifiez l'état des unités de coupe si vous heurtez un obstacle ou si la machine vibre de manière inhabituelle. Effectuez toutes les réparations nécessaires avant de réutiliser la machine.
- Ralentissez et faites preuve de prudence quand vous changez de direction, ainsi que pour traverser des routes et des trottoirs avec la machine. Cédez toujours la priorité.
- Débrayez l'unité de coupe et coupez le moteur avant de régler la hauteur de coupe (à moins de pouvoir le faire depuis le poste de conduite).
- Ne faites jamais tourner le moteur dans un local ne permettant pas d'évacuer les gaz d'échappement.
- Ne laissez jamais la machine en marche sans surveillance.
- Avant de quitter le poste d'utilisation (y compris pour vider les bacs de ramassage ou pour déboucher la goulotte), effectuez la procédure suivante :
  - Garez la machine sur un sol plat et horizontal.
  - Désengagez la prise de force et abaissez les accessoires.
  - Serrez le frein de stationnement.
  - Coupez le moteur et enlevez la clé de contact.
  - Attendez l'arrêt complet de toutes les pièces en mouvement.
- N'utilisez pas la machine si la foudre menace.
- N'utilisez pas la machine comme véhicule tracteur.
- Utilisez uniquement les accessoires, équipements et pièces de rechange agréés par The Toro® Company.

Sécurité du système de protection antiretournement (ROPS)

- Ne retirez **pas** le système ROPS de la machine.
- Attachez bien la ceinture de sécurité et apprenez à la détacher rapidement en cas d'urgence.
- Vérifiez soigneusement où se trouvent les obstacles en hauteur et ne les touchez pas.
- Maintenez le système ROPS en bon état en vérifiant minutieusement et régulièrement s'il est endommagé et en maintenant toutes les fixations bien serrées.
- Remplacez le système ROPS s'il est endommagé. Ne le réparez pas et ne le modifiez pas.

Machines avec arceau de sécurité repliable

- Attachez toujours la ceinture de sécurité quand l'arceau de sécurité est levé.
- Le système ROPS est un dispositif de sécurité intégré. Maintenez l'arceau de sécurité relevé et bloqué dans cette position, et attachez la ceinture de sécurité quand vous conduisez la machine avec l'arceau de sécurité relevé.
- N'abaissez l'arceau de sécurité que momentanément et seulement en cas d'absolue nécessité. N'attachez pas la ceinture de sécurité lorsque l'arceau de sécurité est abaissé.
- N'oubliez pas que la protection antiretournement est inexistante lorsque l'arceau de sécurité est abaissé.
- Examinez la zone de travail à l'avance et n'abaissez jamais l'arceau de sécurité repliable lorsque vous vous trouvez sur une pente, près de fortes dénivellations ou d'étendues d'eau.

Consignes de sécurité pour l'utilisation sur des pentes

- Les pentes augmentent significativement les risques de perte de contrôle et de retournement

de la machine pouvant entraîner des accidents graves, voire mortels. L'utilisateur est responsable de la sécurité d'utilisation de la machine sur les pentes. L'utilisation de la machine sur une pente, quelle qu'elle soit, demande une attention particulière.

- Vous devez évaluer l'état du terrain, l'étudier et le baliser pour déterminer si la pente permet d'utiliser la machine sans risque. Faites toujours preuve de bon sens et de discernement quand vous réalisez cette étude.
- Vous devez lire les instructions relatives à l'utilisation de la machine sur les pentes et qui figurent dans le Manuel de l'utilisateur pour déterminer si les conditions d'utilisation existantes et le site se prêtent à l'utilisation de la machine. Les variations de terrain peuvent modifier le fonctionnement de la machine sur les pentes.
- Évitez de démarrer, de vous arrêter ou de tourner sur les pentes. Évitez de changer soudainement de vitesse ou de direction. Tournez lentement et graduellement.
- N'utilisez pas la machine si la motricité, la direction ou la stabilité peuvent être compromises.
- Enlevez ou balisez les obstacles tels que fossés, trous, ornières, bosses, rochers ou autres dangers cachés. L'herbe haute peut masquer les accidents du terrain. Les irrégularités du terrain peuvent provoquer le retournement de la machine.
- Tenez compte du fait que la motricité de la machine peut être réduite sur l'herbe humide, en travers des pentes ou dans les descentes. La perte d'adhérence des roues motrices peut faire patiner la machine et entraîner la perte du freinage et de la direction.
- Faites preuve de la plus grande prudence lorsque vous utilisez la machine près de fortes dénivellations, de fossés, de berges ou d'étendues d'eau. La machine pourrait se retourner brusquement si une roue passe par-dessus une dénivellation quelconque et se retrouve dans le vide, ou si un bord s'effondre. Établissez une zone de sécurité entre la machine et tout danger potentiel.
- Identifiez les dangers au bas de la pente. Si vous constatez la présence de dangers, tondez la pente avec une machine à conducteur marchant.
- Dans la mesure du possible, gardez la ou les unités de coupe abaissées au sol quand vous utilisez la machine sur des pentes. La machine peut devenir instable si vous levez la ou les unités de coupe pendant son déplacement sur une pente.
- Redoublez de prudence quand des systèmes de ramassage ou d'autres accessoires sont montés sur la machine. Ils peuvent modifier la stabilité et entraîner la perte du contrôle de la machine.

Démarrage et arrêt du moteur

Important: **Le système d'alimentation est purgé automatiquement dans les cas suivants :**

- Lors du tout premier démarrage d'un moteur neuf.
- Après un arrêt du moteur dû à une panne de carburant.
- Après l'entretien des composants du circuit d'alimentation.

Démarrage du moteur

1. Asseyez-vous sur le siège, ne mettez pas le pied sur la pédale de déplacement afin qu'elle reste en position NEUTRE, serrez le frein de stationnement, réglez la commande de régime moteur à la position CENTRALE et vérifiez que le commutateur d'activation/désactivation est en position DÉSACTIVÉE.
2. Enlevez le pied de la pédale de déplacement et vérifiez qu'elle revient à la position NEUTRE.
3. Tournez la clé en position CONTACT.
4. Quand le témoin s'éteint, tournez la clé en position DÉMARRAGE. Relâchez la clé dès que le moteur démarre et laissez-la revenir en position CONTACT. Laissez chauffer le moteur (à vide) puis placez la commande d'accélérateur à la position voulue.

Arrêt du moteur

1. Mettez toutes les commandes au POINT MORT, serrez le frein de stationnement, amenez la commande d'accélérateur à la position de ralenti et attendez que le moteur atteigne le régime de ralenti.
2. Tournez la clé en position ARRÊT et retirez-la du commutateur d'allumage.

La tonte avec la machine

Remarque: Tondre l'herbe à un régime permettant la charge du moteur favorise la régénération du filtre à particules diesel (FAP).

1. Conduisez la machine jusqu'au lieu de travail et placez-la à l'extérieur de la zone à tondre pour effectuer la première passe.
2. Vérifiez que la commande de PDF est à la position DÉSENGAGÉE.
3. Déplacez le levier du limiteur de vitesse de tonte en avant.

4. Appuyez sur la commande d'accélérateur pour régler le régime moteur au RALENTI ACCÉLÉRÉ.
5. Utilisez le levier de commande pour abaisser les unités de coupe au sol.
6. Appuyez sur la commande de PDF pour préparer les unités de coupe au fonctionnement.
7. Utilisez le levier de commande pour lever les unités de coupe au-dessus du sol.
8. Commencer à avancer la machine vers la zone à tondre et abaissez les unités de coupe.

   Remarque: Tondre l'herbe à un régime permettant la charge du moteur favorise la régénération du filtre à particules diesel (FAP).
9. À la fin de la première passe, levez les unités de coupe à l'aide du levier de commande.
10. Exécutez un demi-tour en « goutte d'eau » pour aligner rapidement la machine pour la passe suivante.

Régénération du filtre à particules diesel

Le filtre à particules diesel (FAP) est intégré au système d'échappement. Le catalyseur d'oxydation diesel du FAP réduit la production de gaz nocifs et le filtre à suie élimine la suie de l'échappement moteur.

Le processus de régénération du FAP utilise la chaleur de l'échappement du moteur pour incinérer la suie accumulée sur le filtre à suie ; la suie est alors transformée en cendre et nettoie les canaux du filtre de sorte que les gaz d'échappement du moteur qui sortent du FAP sont filtrés.

Le calculateur moteur surveille l'accumulation de suie en mesurant la contrepression dans le FAP. Si la contrepression est trop élevée, la suie n'est pas incinérée dans le filtre à suie pendant le fonctionnement normal du moteur. Pour que la suie ne s'accumule pas dans le FAP, pensez à ce qui suit :

- La régénération passive s'effectue en continu pendant le fonctionnement du moteur – faites tourner le moteur à plein régime lorsque cela est possible pour favoriser la régénération du FAP.
- Si la contrepression dans le FAP est trop élevée ou si aucune régénération commandée ne s'est produite depuis 100 heures, le calculateur moteur vous indique par le biais de l'InfoCenter quand une régénération commande est en cours.
- Attendez la fin du processus de régénération commandée avant de couper le moteur.

Utilisez et faites l'entretien de votre machine en gardant à l'esprit le rôle du FAP. La charge du moteur au régime de ralenti accéléré (pleins gaz) produit généralement une température des gaz d'échappement adéquate pour la régénération du FAP.

Important: **Minimisez la durée de fonctionnement du moteur au ralenti pour aider à réduire l'accumulation de suie dans le filtre à suie.**

Accumulation de suie dans le FAP

- Avec le temps, le filtre à particules diesel accumule de la suie dans le filtre à suie. Le calculateur moteur surveille le niveau de suie dans le FAP.
- Quand l'accumulation de suie atteint un certain seuil, le calculateur vous informe qu'il est temps de régénérer le FAP.
- La régénération du FAP est un processus qui chauffe le FAP pour transformer la suie en cendre.
- Outre les messages d'avertissement, le calculateur réduit la puissance produite par le moteur à différents niveaux d'accumulation de suie.

Messages d'avertissement du moteur – Accumulation de suie

Niveau d'avertissement	Code d'anomalie	Puissance du moteur	Mesure corrective recommandée
Niveau 1 : Avertissement moteur	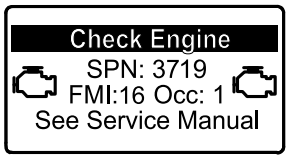 g213866 **Figure 30** Anomalie moteur SPN 3719, FMI 16	Le calculateur réduit la puissance du moteur à 85 %.	Effectuer une régénération en stationnement dès que possible ; voir Régénération en stationnement ou d'urgence (page 39).
Niveau 2 : Avertissement moteur	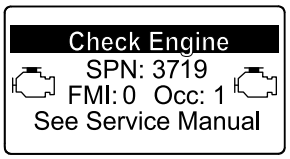 g213867 **Figure 31** Anomalie moteur SPN 3719, FMI 0	Le calculateur réduit la puissance du moteur à 50 %.	Effectuer une régénération d'urgence dès que possible ; voir Régénération en stationnement ou d'urgence (page 39).

Accumulation de cendre dans le FAP

- La cendre légère est évacuée par le système d'échappement ; la cendre plus lourde est récupérée par le filtre à suie.
- La cendre est le résidu du processus de régénération. Avec le temps, le filtre à particules diesel accumule la cendre qui n'est pas évacuée avec les gaz d'échappement.
- Le calculateur moteur calcule la quantité de cendre accumulée dans le FAP.
- Quand l'accumulation de cendre atteint un certain seuil, le calculateur moteur envoie cette information à l'InfoCenter sous forme d'un code d'anomalie moteur, pour indiquer l'accumulation de cendre dans le FAP.
- Les messages d'anomalie sont des indications qu'il est temps d'effectuer l'entretien du FAP.
- Outre les avertissements, le calculateur réduit la puissance produite par le moteur à différents niveaux d'accumulation de cendre.

Messages d'avis et et d'avertissement moteur de l'InfoCenter – Accumulation de cendre

Messages d'avis et et d'avertissement moteur de l'InfoCenter – Accumulation de cendre (cont'd.)

Niveau d'avertissement	Code d'anomalie	Réduction du régime moteur	Puissance du moteur	Mesure corrective recommandée
Niveau 1 : Avertissement moteur	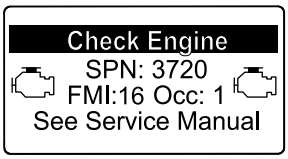 g213863 **Figure 32** Anomalie moteur SPN 3720, FMI 16	Aucun	Le calculateur réduit la puissance du moteur à 85 %.	Faites l'entretien FAP ; voir Entretien du catalyseur d'oxydation diesel (DOC) et du filtre à suie (page 58)
Niveau 2 : Avertissement moteur	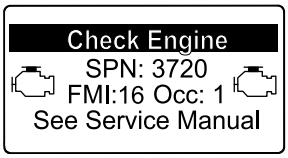 g213863 **Figure 33** Anomalie moteur SPN 3720, FMI 16	Aucun	Le calculateur réduit la puissance du moteur à 50%.	Faites l'entretien FAP ; voir Entretien du catalyseur d'oxydation diesel (DOC) et du filtre à suie (page 58)
Niveau 3 : Avertissement moteur	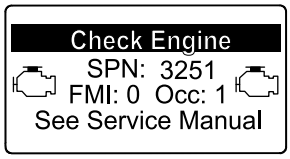 g214715 **Figure 34** Anomalie moteur SPN 3251, FMI 0	Régime moteur au couple maximum + 200 tr/min	Le calculateur réduit la puissance du moteur à 50 %.	Faites l'entretien FAP ; voir Entretien du catalyseur d'oxydation diesel (DOC) et du filtre à suie (page 58)

Types de régénération du filtre à particules diesel

Types de régénération du filtre à particules diesel effectués pendant le fonctionnement de la machine :

Type de régénération	Conditions de régénération du FAP	Description du fonctionnement du FAP
Passive	Se produit pendant le fonctionnement normal de la machine à haut régime moteur ou haute charge du moteur.	• L'InfoCenter n'affiche pas d'icône pour indiquer la régénération passive. • Durant la régénération passive, le FAP traite les gaz d'échappement à haute température, en oxydant les émissions nocives et en brûlant la suie en cendre. Voir Régénération du FAP passive (page 37).
Assistée	Se produit car le régime moteur est bas, la charge du moteur est basse ou parce que le calculateur a détecté que le FAP est colmaté par de la suie.	• L'InfoCenter n'affiche pas d'icône pour indiquer la régénération assistée. • Durant la régénération assistée, le calculateur moteur ajuste les réglages du moteur pour augmenter la température d'échappement. Voir Régénération du FAP assistée (page 37).
Commandée	Se produit les toutes les 100 heures Se produit également après la régénération assistée seulement si le calculateur détecte qu'elle n'a pas suffisamment réduit le niveau de suie.	• Quand l'icône de haute température de l'échappement  est affiché dans l'InfoCenter, une régénération est en cours. • Durant la régénération commandée, le calculateur moteur ajuste les réglages du moteur pour augmenter la température d'échappement. Voir Régénération commandée (page 37).

Types de régénération du filtre à particules diesel nécessitant de garer la machine :

Type de régénération	Conditions de régénération du FAP	Description du fonctionnement du FAP
En stationnement	Se produit parce que le calculateur détecte que la contrepression dans le FAP est causée par due une accumulation de suie Se produit également quand l'utilisateur lance une régénération en stationnement Peut se produire parce que vous avez programmé l'InfoCenter pour interdire la régénération et que vous avez continué d'utiliser la machine, ce qui a ajouté de la suie alors que le FAP a déjà besoin d'une régénération commandée Peut se produire si vous avez utilisé le mauvais type de carburant ou d'huile moteur	• Quand l'icône de régénération commandée-de réserve/en stationnement ou de régénération d'urgence 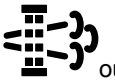 ou L'AVIS N° 188 s'affiche dans l'InfoCenter, une régénération est demandée. • Effectuez une régénération en stationnement aussitôt que possible pour ne pas avoir à effectuer une régénération d'urgence. • L'exécution d'une régénération en stationnement demande 30 à 60 minutes. • Le réservoir de carburant doit être au moins au quart plein. • Vous devez garer la machine pour effectuer la régénération en stationnement. Voir Régénération en stationnement ou d'urgence (page 39).

Types de régénération du filtre à particules diesel nécessitant de garer la machine : (cont'd.)

Type de régénération	Conditions de régénération du FAP	Description du fonctionnement du FAP
D'urgence	Se produit parce que vous avez ignoré les demandes de régénération en stationnement et que vous avez continué d'utiliser la machine, ce qui a ajouté de la suie au FAP.	• Quand l'icône de régénération commandée-de réserve/en stationnement ou de régénération d'urgence 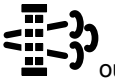 ou L'AVIS N° 190 s'affiche dans l'InfoCenter, une régénération est demandée. • L'exécution d'une régénération d'urgence peut demander jusqu'à 3 heures. • Le réservoir de carburant doit être au moins à moitié plein. • Vous devez garer la machine pour effectuer la régénération d'urgence. Voir Régénération en stationnement ou d'urgence (page 39).

Accès aux menus de régénération du FAP

Accès aux menus de régénération du FAP

1. Dans le menu Entretien, utilisez le bouton central pour naviguer jusqu'à l'option DPF REGENERATION (régénération du FAP) (Figure 35).

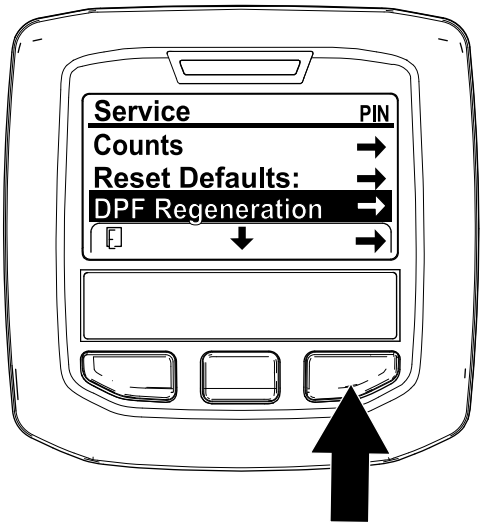

g227667

Figure 35

2. Appuyez sur le bouton droit pour sélectionner l'option DPF Regeneration (Figure 35).

Temps écoulé depuis la dernière régénération

Ouvrez le menu DPF Regeneration, appuyez sur le bouton central et naviguez jusqu'à l'option LAST REGEN (dernière régénération) (Figure 36).

Dans le champ LAST REGEN, entrez le nombre d'heures de fonctionnement du moteur depuis la dernière régénération commandée, en stationnement ou d'urgence.

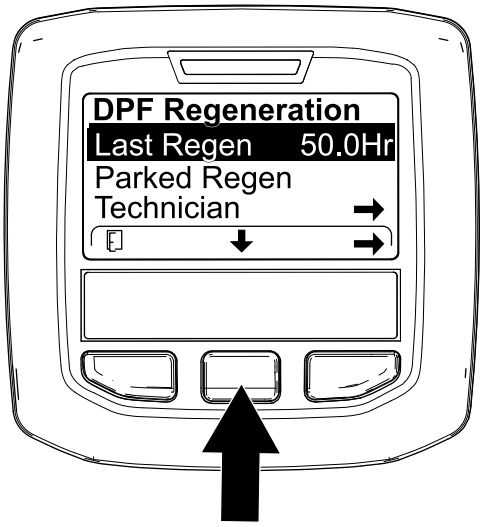

g224693

Figure 36

Menu du technicien

Important: **Pour une utilisation pratique, vous pouvez décider d'exécuter une régénération en stationnement avant que le niveau de suie atteigne 100 %, à condition que le moteur ait tourné plus de 50 heures depuis la dernière régénération commandée, en stationnement ou d'urgence.**

Utilisez le menu du technicien pour afficher l'état actuel du de la commande de régénération du moteur et le rapport de niveau de suie.

Ouvrez le menu DPF Regeneration (régénération du FAP), appuyez sur le bouton central pour naviguer jusqu'à l'option TECHNICIAN (technicien), et appuyez sur le bouton droit pour la sélectionner (Figure 37).

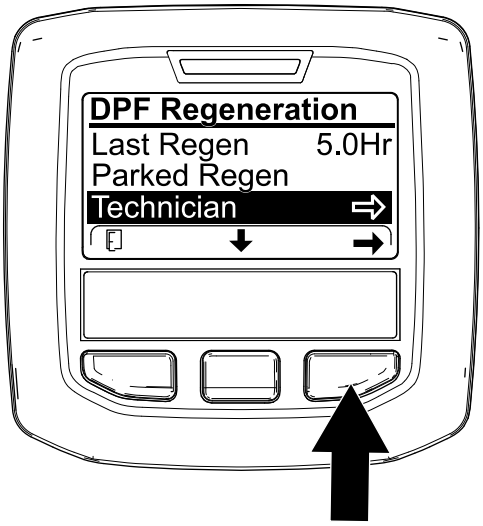

g227348

Figure 37

- Reportez-vous au tableau de fonctionnement du FAP pour comprendre l'état actuel de fonctionnement du FAP (Figure 38).

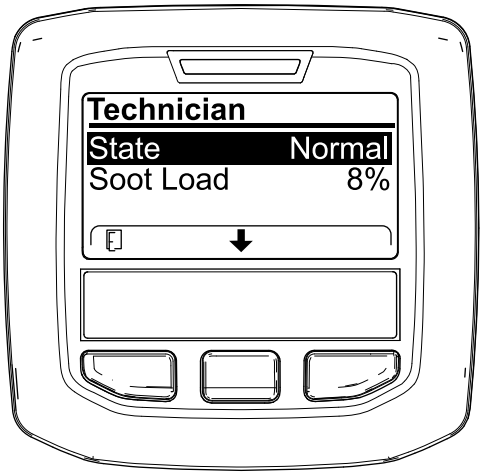

g227360

Figure 38

Tableau de fonctionnement du FAP

État	Description
Normal	Le FAP est en mode de fonctionnement normal – régénération passive.
Assist Regen	Le calculateur moteur exécute une régénération assistée.

Tableau de fonctionnement du FAP (cont'd.)

État	Description	
Reset Stby	Le calculateur moteur essaye d'exécuter une régénération commandée, mais une des conditions suivantes empêche la régénération :	Le réglage d'interdiction de régénération est réglé à ON (activé).
		La température d'échappement est trop basse pour la régénération.
Reset Regen	Le calculateur moteur exécute une régénération commandée.	
Parked Stby	Le calculateur moteur demande l'exécution d'une régénération en stationnement.	
Parked Regen	Vous avez lancé une demande de régénération en stationnement et son traitement est en cours par le calculateur moteur.	
Recov. Stby	Le calculateur moteur demande l'exécution d'une régénération d'urgence.	
Recov. Regen	Vous avez lancé une demande de régénération d'urgence et son traitement est en cours par le calculateur moteur.	

- Affichez la charge de suie mesurée dans le FAP sous forme d'un pourcentage (Figure 39) ; voir le tableau de charge de suie.

  Remarque: La valeur de charge de suie varie pendant le fonctionnement de la machine et la régénération du FAP.

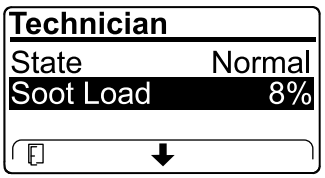

g227359

Figure 39

Tableau de charge de suie

Importantes valeurs de charge de suie	État de régénération
0 % à 5 %	Plage de charge de suie minimum
78 %	Le calculateur moteur exécute une régénération assistée.
100 %	Le calculateur moteur demande automatiquement une régénération commandée.
122 %	Le calculateur moteur demande automatiquement une régénération d'urgence.

Régénération du FAP passive

- La régénération passive fait partie du fonctionnement normal du moteur.
- Pendant l'utilisation de la machine, faites tourner le moteur à plein régime et pleine charge lorsque cela est possible pour favoriser la régénération du FAP.

Régénération du FAP assistée

- Le calculateur moteur ajuste les réglages du moteur pour augmenter la température d'échappement.
- Pendant l'utilisation de la machine, faites tourner le moteur à plein régime et pleine charge lorsque cela est possible pour favoriser la régénération du FAP.

Régénération commandée

⚠ PRUDENCE

La température des gaz d'échappement est élevée (approximativement 600 °C pendant la régénération du FAP. Les gaz d'échappement chauds peuvent vous brûler ou brûler d'autres personnes.

- **Ne faites jamais tourner le moteur dans un local fermé.**
- **Assurez-vous qu'aucun matériau inflammable ne se trouve à proximité du système d'échappement.**
- **Ne touchez jamais les composants du système d'échappement quand il est chaud.**
- **Ne vous tenez jamais tout près du tuyau d'échappement de la machine.**

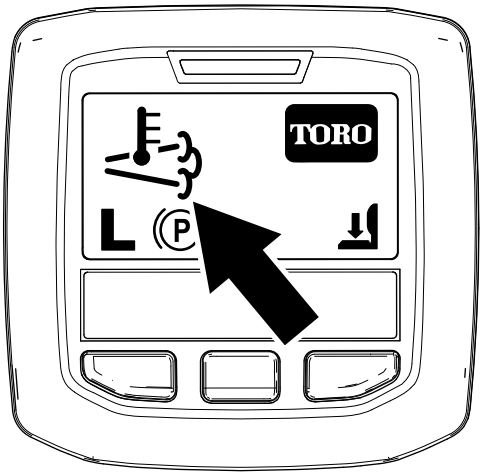

g224417

Figure 40

- L'icône de haute température d'échappement  s'affiche sur l'InfoCenter (Figure 40).
- Le calculateur moteur ajuste les réglages du moteur pour augmenter la température d'échappement.

  Important: **L'icône de haute température d'échappement indique que la température des gaz d'échappement produits par la machine est peut-être plus élevée que pendant le fonctionnement normal.**
- Pendant l'utilisation de la machine, faites tourner le moteur à plein régime et pleine charge lorsque cela est possible pour favoriser la régénération du FAP.
- L'icône s'affiche dans l'InfoCenter pendant le processus de régénération commandée.
- Chaque fois que possible, ne coupez pas le moteur et ne réduisez pas le régime moteur pendant l'exécution de la régénération commandée.

  Important: **Chaque fois que cela est possible, attendez la fin du processus de régénération commandée avant de couper le moteur.**

Régénération commandée périodique

Si une régénération commandée, en stationnement ou d'urgence a échoué au cours des 100 dernières heures de fonctionnement du moteur, le calculateur moteur tente d'exécuter une régénération commandée.

Réglage de l'interdiction de régénération

Régénération commandée seulement

Remarque: Si vous programmez l'InfoCenter pour interdire la régénération, l'InfoCenter affiche ADVISORY #185 (avis n° 185) (Figure 41) toutes les 15 minutes tandis que le moteur demande une régénération commandée.

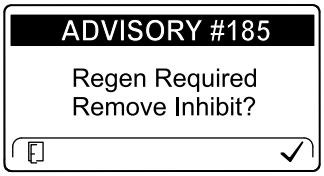

g224692

Figure 41

Une régénération commandée produit l'échappement élevé du moteur. Si vous travaillez près d'arbres, de broussailles, d'herbe haute ou autres plantes ou matériaux sensibles aux changements de température, vous pouvez utiliser l'option Inhibit Regen (interdiction de régénération) pour empêcher

le calculateur moteur d'exécuter une régénération commandée.

Important: **Quand vous coupez puis redémarrez le moteur, l'option Inhibit Regen passe par défaut à OFF (désactivée).**

1. Ouvrez le menu DPF Regeneration (régénération du FAP), appuyez sur le bouton central pour naviguer jusqu'à l'option INHIBIT REGEN (interdiction de régénération), et appuyez sur le bouton droit pour la sélectionner (Figure 42).

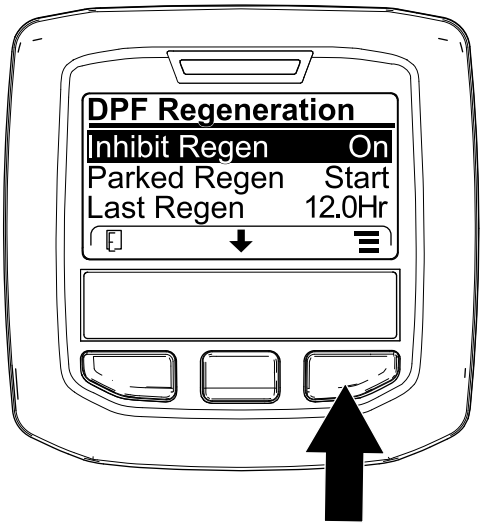

g227304

Figure 42

2. Appuyez sur le bouton droit pour changer l'option d'interdiction de régénération de On (activée) à Off (désactivée) (Figure 42) ou inversement (Figure 43).

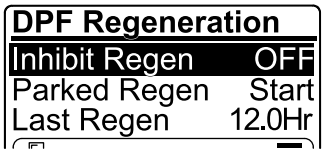

g224691

Figure 43

Autorisation de régénération commandée

L'InfoCenter affiche l'icône de température d'échappement  quand la régénération commandée est en cours.

Remarque: Si l'option INHIBIT REGEN est à ON, l'InfoCenter affiche ADVISORY #185 (avis n° 185) (Figure 44). Appuyez sur le bouton 3 pour faire passer l'option d'interdiction de régénération à OFF (désactivée) et poursuivez la procédure de régénération commandée.

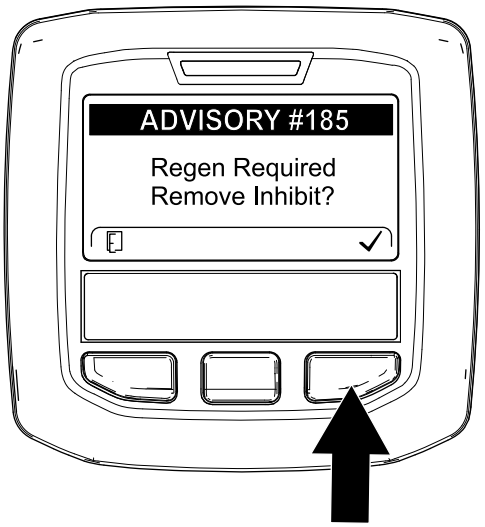

g224394

Figure 44

Remarque: Si la température d'échappement du moteur est trop basse, l'InfoCenter affiche ADVISORY #186 (avis n° 186) (Figure 45) pour vous informer de régler le régime moteur à pleins gaz.

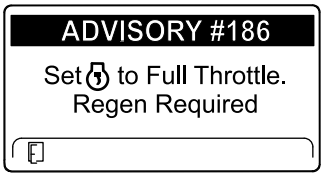

g224395

Figure 45

Remarque: Une fois la régénération commandée terminée, l'icône  de haute température d'échappement disparaît de l'écran de l'InfoCenter.

Régénération en stationnement ou d'urgence

- Quand le calculateur moteur demande une régénération en stationnement ou une régénération d'urgence, l'icône de demande de régénération (Figure 46) s'affiche sur l'InfoCenter.

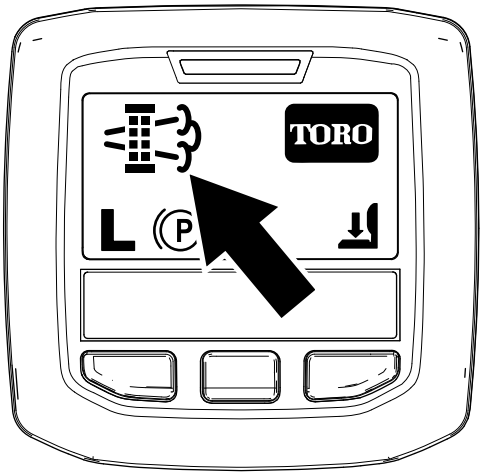

g224404

Figure 46

- La machine n'exécute pas automatiquement une régénération en stationnement ou une régénération d'urgence, et vous devez exécuter la régénération par le biais de l'InfoCenter.

Messages de régénération en stationnement

Quand le calculateur moteur demande une régénération en stationnement, les messages suivants s'affichent sur l'InfoCenter :

- Avertissement moteurSPN 3720, FMI 16 (Figure 47)

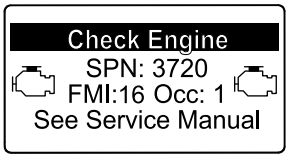

g213863

Figure 47

- ADVISORY #188 (avis n° 188), demande de régénération en stationnement, affiché (Figure 48)

  Remarque: L'avis n° 188 s'affiche toutes les 15 minutes.

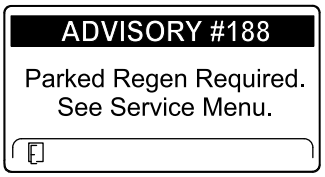

g224397

Figure 48

- Si vous n'exécutez pas de régénération en stationnement dans un délai de 2 heures, l'InfoCenter affiche ADVISORY #189 (avis n° 189) s'affiche pour demander une régénération en stationnement – prise de force désactivée (Figure 49).

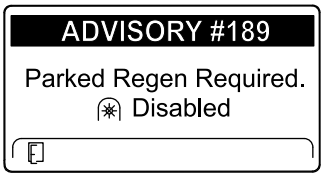

g224398

Figure 49

Important: **Effectuez une régénération en stationnement pour réactiver la PDF ; voir Préparation au processus de régénération en stationnement ou d'urgence (page 40) et Exécution d'une régénération en stationnement ou d'urgence (page 41).**

Remarque: L'écran d'accueil affiche l'icône de désactivation de la PDF (Figure 50).

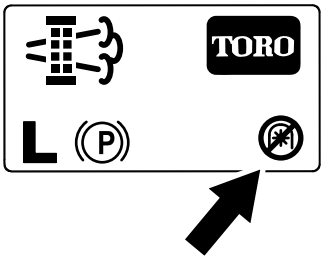

g224415

Figure 50

Messages de régénération d'urgence

Quand le calculateur moteur demande une régénération d'urgence, les messages suivants s'affichent sur l'InfoCenter :

- Avertissement moteurSPN 3719, FMI 0 (Figure 51)

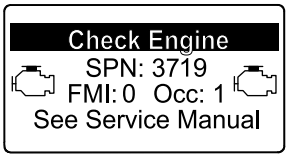

g213867

Figure 51

- ADVISORY #190 (avis n° 190), demande de régénération d'urgence – prise de force désactivée, affiché (Figure 52)

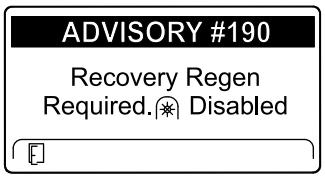

g224399

Figure 52

Important: **Effectuez une régénération d'urgence pour réactiver la PDF ; voir Préparation au processus de régénération en stationnement ou d'urgence (page 40) et Exécution d'une régénération en stationnement ou d'urgence (page 41).**

Remarque: L'écran d'accueil affiche l'icône de désactivation de la PDF ; voir Figure 50 et Messages de régénération en stationnement (page 39).

Limitation de l'état du FAP

- Si le calculateur moteur demande une régénération d'urgence ou est en train d'en exécuter une, et que vous naviguez jusqu'à l'option PARKED REGEN, la régénération en stationnement se bloque et l'icône de blocage (Figure 53) apparaît en bas à droite de l'InfoCenter.

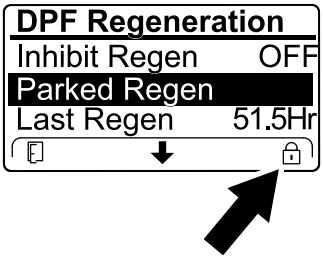

g224625

Figure 53

- Si le calculateur moteur n'a pas demandé de régénération d'urgence et que vous naviguez jusqu'à l'option RECOVERY REGEN, la régénération d'urgence se bloque et l'icône de blocage (Figure 54) apparaît en bas à droite de l'InfoCenter.

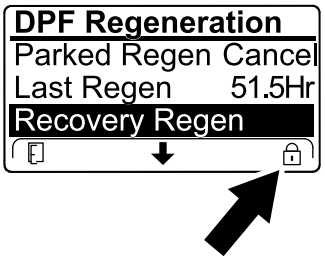

g224628

Figure 54

Préparation au processus de régénération en stationnement ou d'urgence

1. Assurez-que le réservoir de carburant de la la machine contient suffisamment de carburant pour le type de régénération que vous allez effectuer :
   - **Régénération en stationnement :** assurez-vous que le réservoir de carburant est au quart plein avant de procéder à la régénération en stationnement.
   - **Régénération d'urgence :** vérifiez que le réservoir de carburant est rempli à la moitié avant de procéder à la régénération d'urgence.
2. Amenez la machine dehors, dans une zone à l'écart de tout matériau combustible.
3. Garez la machine sur un sol plat et horizontal.
4. Amenez les leviers de commande de déplacement en position POINT MORT.
5. Le cas échéant, désactivez la PDF et abaissez les unités de coupe ou les accessoires.
6. Serrez le frein de stationnement.
7. Placez la commande d'accélérateur en position de RALENTI.

Exécution d'une régénération en stationnement ou d'urgence

⚠ PRUDENCE

La température des gaz d'échappement est élevée (approximativement 600 °C pendant la régénération du FAP. Les gaz d'échappement chauds peuvent vous brûler ou brûler d'autres personnes.

- **Ne faites jamais tourner le moteur dans un local fermé.**
- **Assurez-vous qu'aucun matériau inflammable ne se trouve à proximité du système d'échappement.**
- **Ne touchez jamais les composants du système d'échappement quand il est chaud.**
- **Ne vous tenez jamais tout près du tuyau d'échappement de la machine.**

Important: **L'ordinateur de la machine annule la régénération du FAP si vous augmenter le régime moteur depuis le ou que vous desserrez le frein de stationnement.**

1. Ouvrez le menu DPF Regeneration (régénération du FAP), appuyez sur le bouton central pour naviguer jusqu'à l'option PARK REGEN START (démarrage de régénération en stationnement) ou RECOVERY REGEN START (démarrage de régénération d'urgence) (Figure 55), et appuyez sur le bouton droit pour la sélectionner (Figure 55).

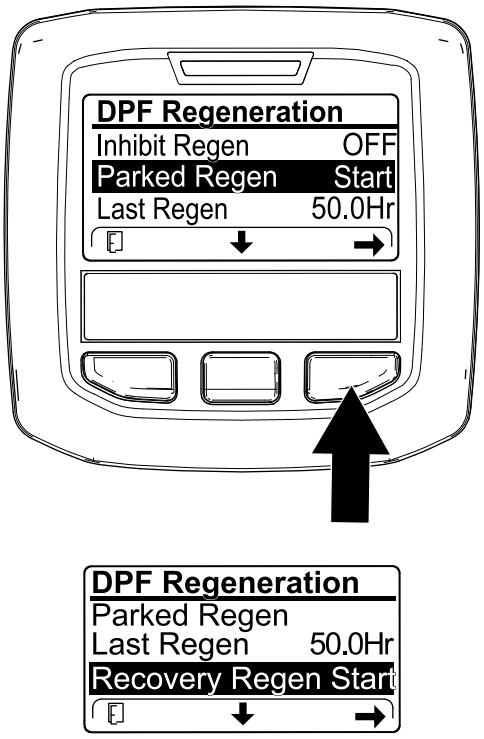

Figure 55

2. Sur l'écran VERIFY FUEL LEVEL (vérifier le niveau de carburant), assurez-vous que le réservoir est au quart plein pour une régénération en stationnement ou à moitié plein pour une régénération d'urgence, et appuyez sur le bouton droit pour continuer (Figure 56).

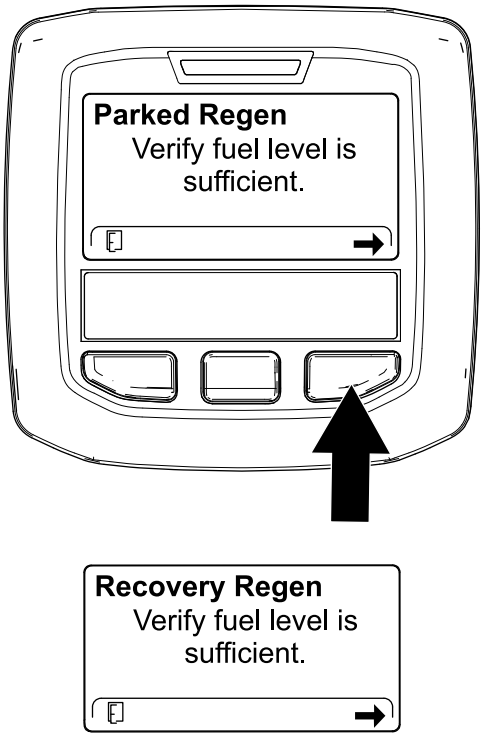

Figure 56

3. Sur l'écran de la liste de contrôle du FAP, confirmez que le frein de stationnement est serré et que le moteur tourne au ralenti (Figure 57).

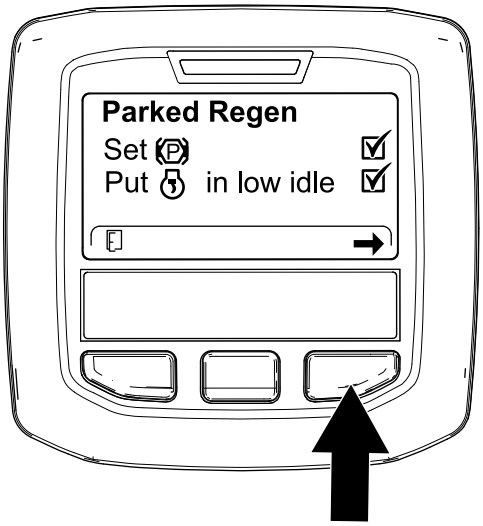

g224407

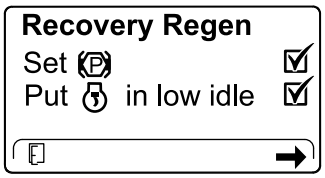

g227679

Figure 57

4. Sur l'écran INITIATE DPF REGEN (lancer régén. du FAP), appuyez sur le bouton droit pour continuer (Figure 58).

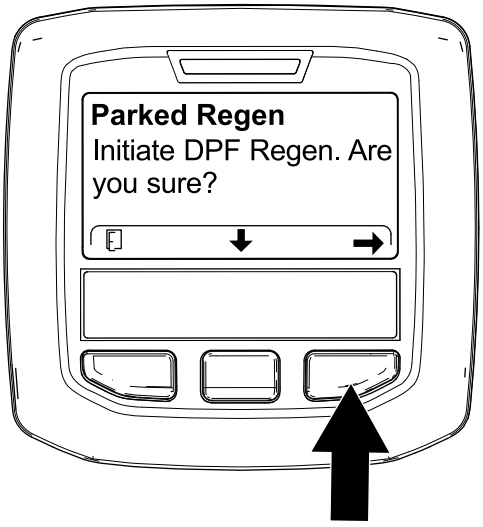

g224626

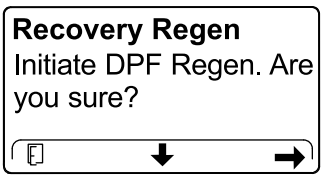

g224630

Figure 58

5. L'InfoCenter affiche le message INITIATING DPF REGEN (lancement de régén. du FAP) (Figure 59).

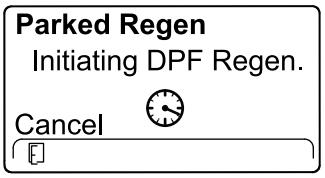

g224411

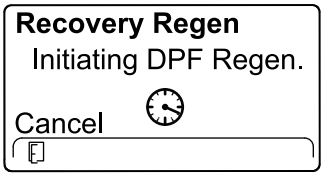

g227681

Figure 59

6. L'InfoCenter affiche un message indiquant la durée de la régénération (Figure 60).

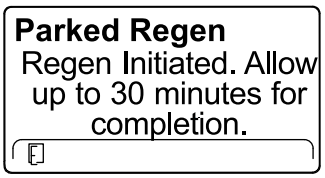

g224406

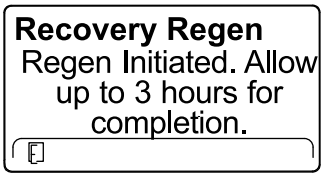

g224416

Figure 60

7. Le calculateur moteur contrôle l'état du moteur et les données d'anomalie. L'InfoCenter peut afficher les messages suivants reproduits dans le tableau ci-après :

Tableau des messages de contrôle et des mesures correctives

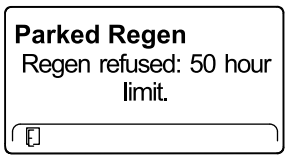

Mesure corrective : Quitter le menu de régénération et utilisez la machine jusqu'à atteindre plus de 50 heures depuis la dernière régénération ; voir Temps écoulé depuis la dernière régénération (page 35).

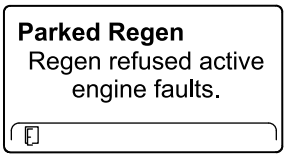

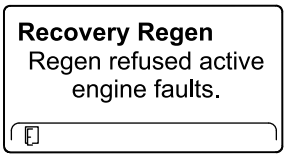

Tableau des messages de contrôle et des mesures correctives (cont'd.)

Mesure corrective : remédiez aux anomalies du moteur et faites une nouvelle tentative de régénération du FAP.

Parked Regen must be running	**Recovery Regen** must be running

Mesure corrective : démarrez et faites tourner le moteur.

Parked Regen Ensure is running and above 60C/140F.	**Recovery Regen** Ensure is running and above 60C/140F.

Mesure corrective : faites tourner le moteur pour faire monter la température du liquide de refroidissement à 60°C.

Parked Regen Put in low idle.	**Recovery Regen** Put in low idle.

Mesure corrective : mettez le moteur au ralenti.

Parked Regen Regen refused by ECU.	**Recovery Regen** Regen refused by ECU.

Mesure corrective : remédiez à l'état signalé par le calculateur moteur et faites une nouvelle tentative de régénération du FAP.

8. L'InfoCenter affiche l'écran d'accueil et l'icône de confirmation de la régénération (Figure 61) apparaît en bas à droite de l'écran pendant le processus de régénération.

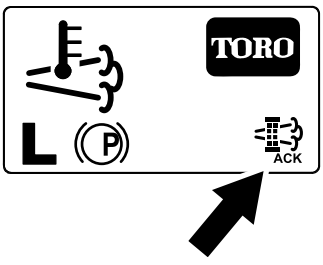

g224403

Figure 61

Remarque: Pendant l'exécution de la régénération du FAP, l'InfoCenter affiche l'icône de haute température d'échappement .

9. Quand le calculateur moteur achève une régénération en stationnement ou d'urgence, l'InfoCenter affiche ADVISORY #183 (avis n° 183) (Figure 62). Appuyez sur le bouton gauche pour quitter l'écran d'accueil.

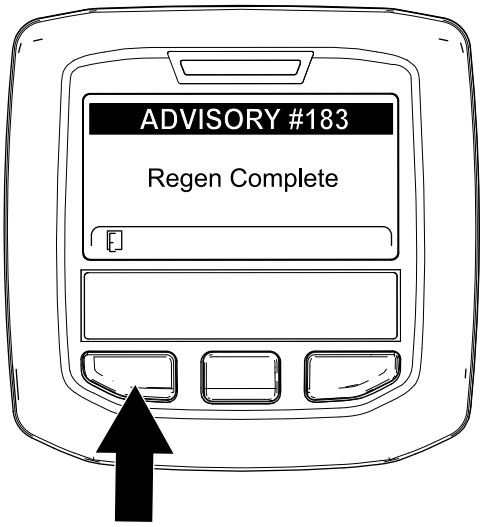

g224392

Figure 62

Remarque: Si la régénération échoue, l'InfoCenter affiche Advisory #184 (avis n° 184) (Figure 62). Appuyez sur le bouton gauche pour quitter l'écran d'accueil.

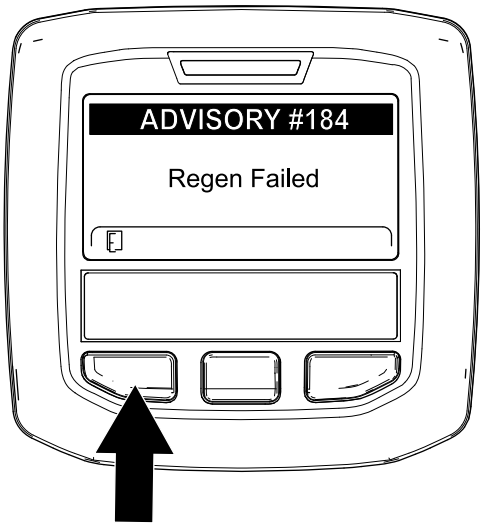

g224393

Figure 63

Annulation d'une régénération en stationnement ou d'urgence

Utilisez l'option Parked Regen Cancel (annulation de régén. en stationnement) ou Regen Cancel (annulation de régén. d'urgence) pour annuler une régénération en stationnement ou d'urgence en cours d'exécution.

1. Ouvrez le menu DPF Regeneration (régénération du FAP) (Figure 64).

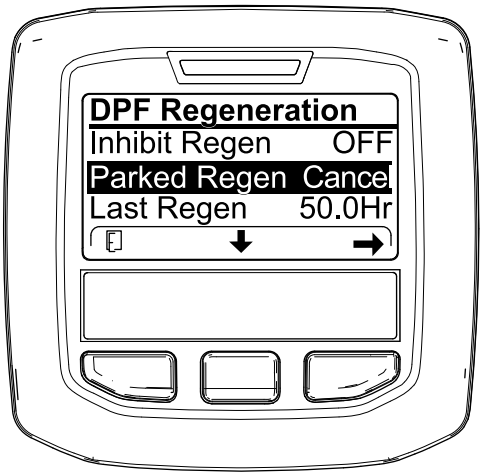

Figure 64

2. Appuyez sur le bouton central pour naviguer jusqu'à l'option PARKED REGEN CANCEL (Figure 64) ou RECOVERY REGEN CANCEL (Figure 65).

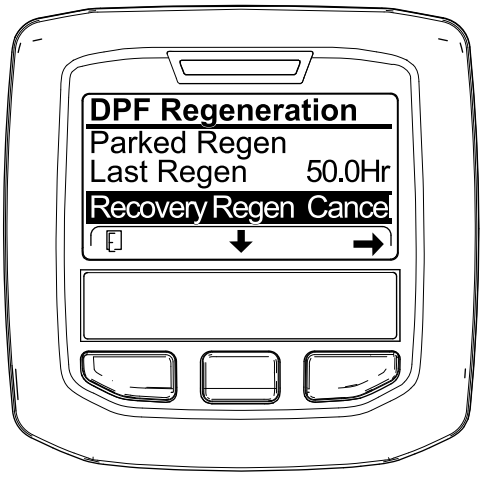

Figure 65

3. Appuyez sur le bouton droit pour sélectionner l'option Regen Cancel (annulation de régénération) (Figure 64 ou Figure 65).

Réglage de la compensation des bras de levage

Vous pouvez régler la compensation des bras de levage des unités de coupe arrière pour tenir compte des variations de l'état de la pelouse, et pour maintenir l'uniformité de la hauteur de coupe sur les terrains irréguliers ou dans les zones où le chaume a tendance à s'accumuler.

Vous pouvez régler chaque ressort de compensation à l'une de 4 positions. Chaque position augmente ou diminue la compensation sur chaque unité de coupe de 2,3 kg. Vous pouvez placez les ressorts à l'arrière du premier actionneur de ressort pour supprimer complètement la compensation (quatrième position).

1. Garez la machine sur une surface plane et horizontale, abaissez les unités de coupe, serrez le frein de stationnement, coupez le moteur et enlevez la clé de contact.
2. Insérez un tube ou un objet similaire sir le ressort long et le faire pivoter autour de l'actionneur de ressort à la position voulue (Figure 66).

⚠ PRUDENCE

Les ressorts sont tendus et peuvent causer des blessures.

Réglez les ressorts avec la plus grande prudence.

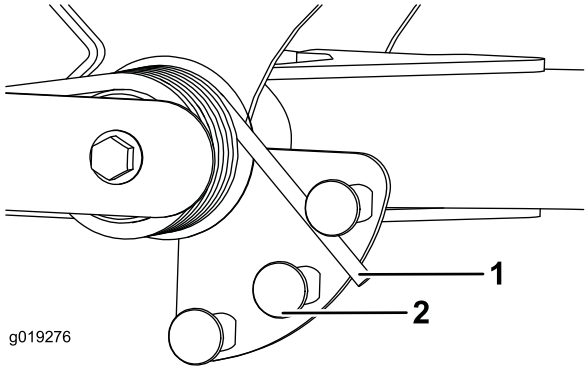

Figure 66

1. Ressort
2. Actionneur de ressort

3. Procédez de même pour l'autre ressort.

Réglage de la position de changement de direction des bras de levage

1. Garez la machine sur une surface plane et horizontale, abaissez les unités de coupe, serrez le frein de stationnement, coupez le moteur et enlevez la clé de contact.
2. Le contacteur des bras de levage se trouve sous le réservoir hydraulique, derrière le bras de levage avant droit (Figure 67).
3. Desserrez les vis de fixation du contacteur et descendez le contacteur pour augmenter la hauteur du changement de direction des bras de levage ou montez-le pour réduire la hauteur du changement de direction (Figure 67).

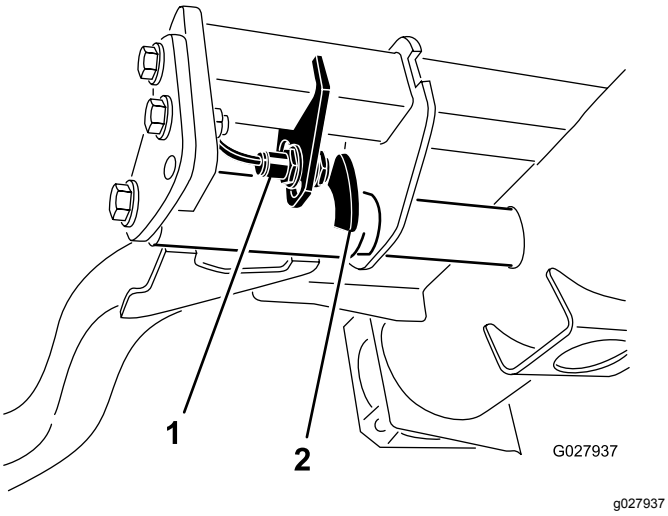

Figure 67

1. Contacteur
2. Dispositif de détection de bras de levage

4. Serrez les vis de fixation.

Comment pousser ou remorquer la machine

En cas d'urgence, il est possible de pousser ou de remorquer la machine en actionnant la vanne de dérivation de la pompe hydraulique à cylindrée variable.

Important: **Ne poussez pas et ne remorquez pas la machine à plus de 3 à 4,8 km/h, au risque d'endommager les organes internes de la transmission. La vanne de dérivation doit être ouverte chaque fois que vous poussez ou remorquez la machine.**

1. Tournez le boulon de la vanne de dérivation une fois et demie pour ouvrir la vanne et permettre la dérivation interne de l'huile (Figure 68).

   Remarque: La vanne de dérivation est située du côté gauche de l'hydrostat. Le fait de dériver le le flux d'huile vous pouvez de déplacer la machine lentement sans endommager la transmission.

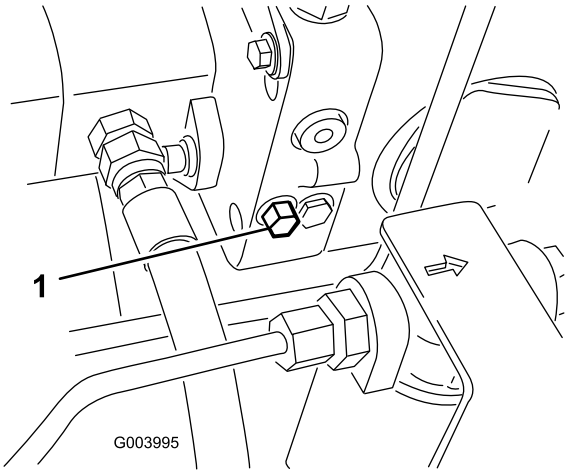

Figure 68

1. Boulon de la vanne de dérivation

2. Refermez la vanne de dérivation avant de mettre le moteur en marche. Toutefois, ne serrez pas la vanne à un couple de plus de 7 à 11 N·m pour la fermer.

   Important: **La transmission surchauffera si le moteur tourne alors que la vanne de dérivation est ouverte.**

Transport de la machine

- Procédez avec prudence pour charger la machine sur une remorque ou un camion, ainsi que pour la décharger.
- Utilisez une rampe d'une seule pièce pour charger la machine sur une remorque ou un véhicule ou l'en faire descendre.
- Arrimez solidement la machine. Les sangles avant et arrière doivent être dirigées vers le bas et l'extérieur de la machine ; voir la Figure 69 et la Figure 70.
  - Avant – trou du patin rectangulaire, sous le tube d'essieu, à l'intérieur de chaque roue avant (Figure 69)

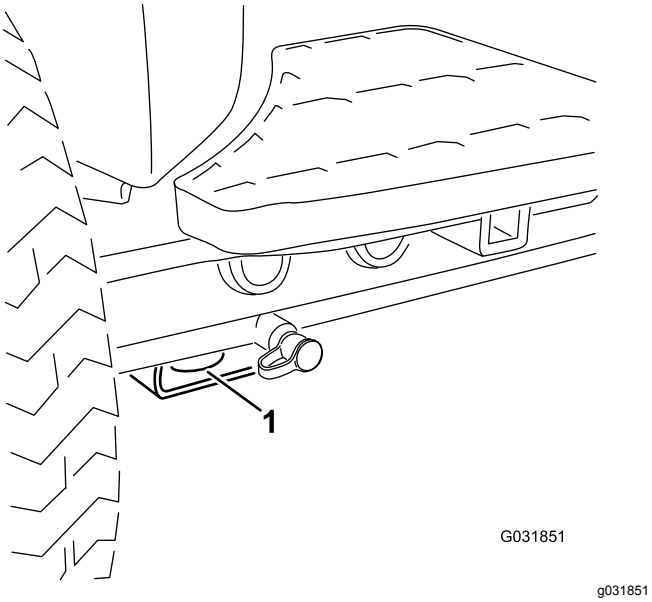

Figure 69

1. Point d'attache avant

  - Arrière – chaque côté de la machine sur le cadre arrière (Figure 70)

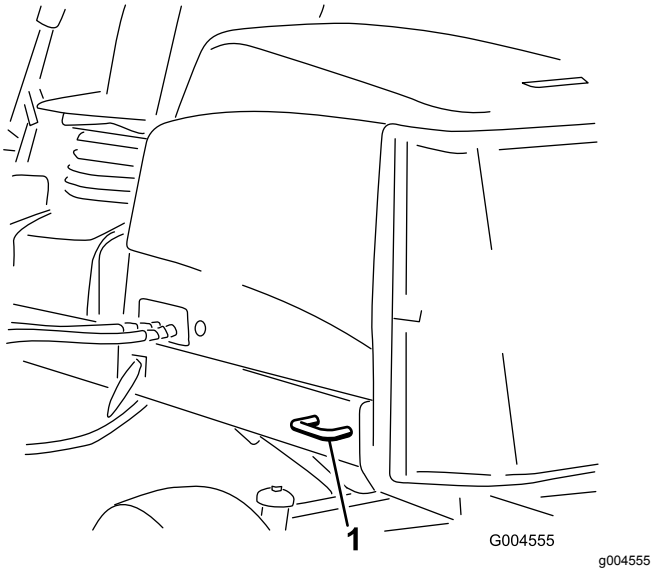

Figure 70

1. Point d'attache arrière

Points de levage

Remarque: Utilisez des chandelles pour soutenir la machine au besoin.

- Avant – patin rectangulaire sous le tube d'essieu, à l'intérieur de chaque roue avant (Figure 71).

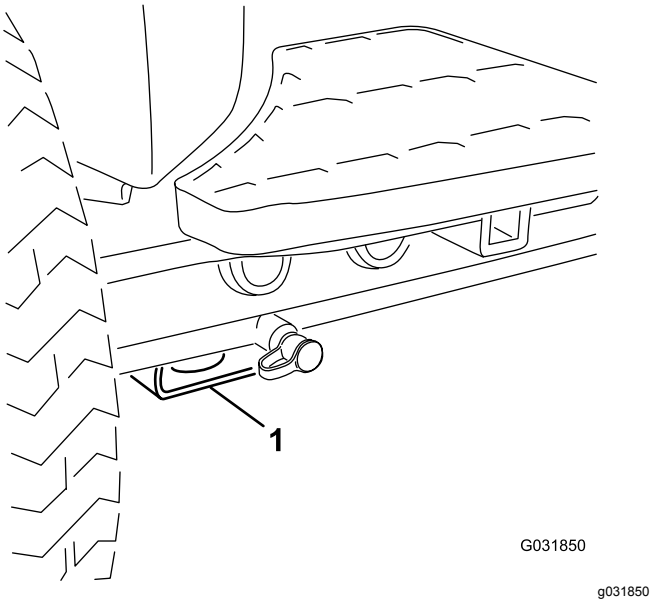

Figure 71

1. Point de levage avant

- Arrière – tube d'essieu rectangulaire sur l'essieu arrière.

Réglage de la vitesse des cylindres

Pour obtenir systématiquement de bons résultats et un aspect uniforme, il est important de régler correctement la vitesse des cylindres. Réglez la vitesse des cylindres comme suit :

1. Dans l'InfoCenter, sous le menu Réglages, saisissez le nombre de lames, la vitesse de tonte et la hauteur de coupe pour calculer la vitesse correcte des cylindres.
2. Si d'autres réglages sont nécessaires, ouvrez le menu Réglages et naviguez jusqu'à l'option TR/MIN cyl. AV, TR/MIN cyl. AR ou les deux.
3. Appuyez sur le bouton droit pour modifier la vitesse des cylindres.

   Remarque: Une fois le réglage modifié, la vitesse des cylindres calculée d'après le nombre de lames, la vitesse de tonte et la hauteur de coupe restent affichées, mais la nouvelle valeur est également affichée.

   Remarque: Vous pouvez réduire ou augmenter la vitesse des cylindres selon l'état de la pelouse.

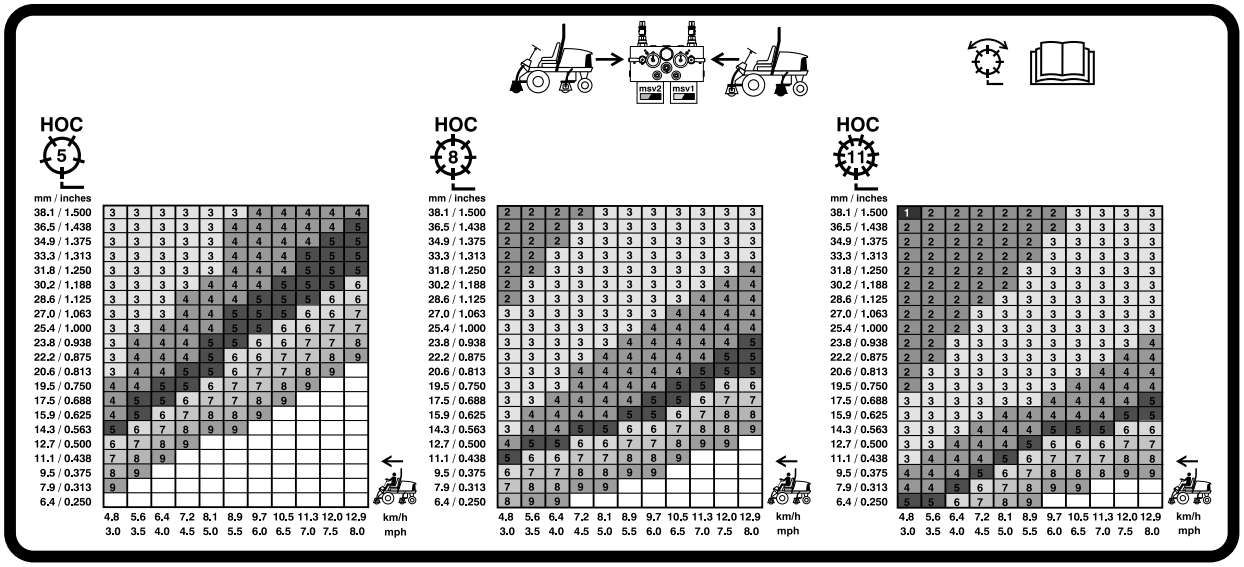

G031995

g031995

Figure 72

Tableau des vitesses de rodage des cylindres de 127 mm

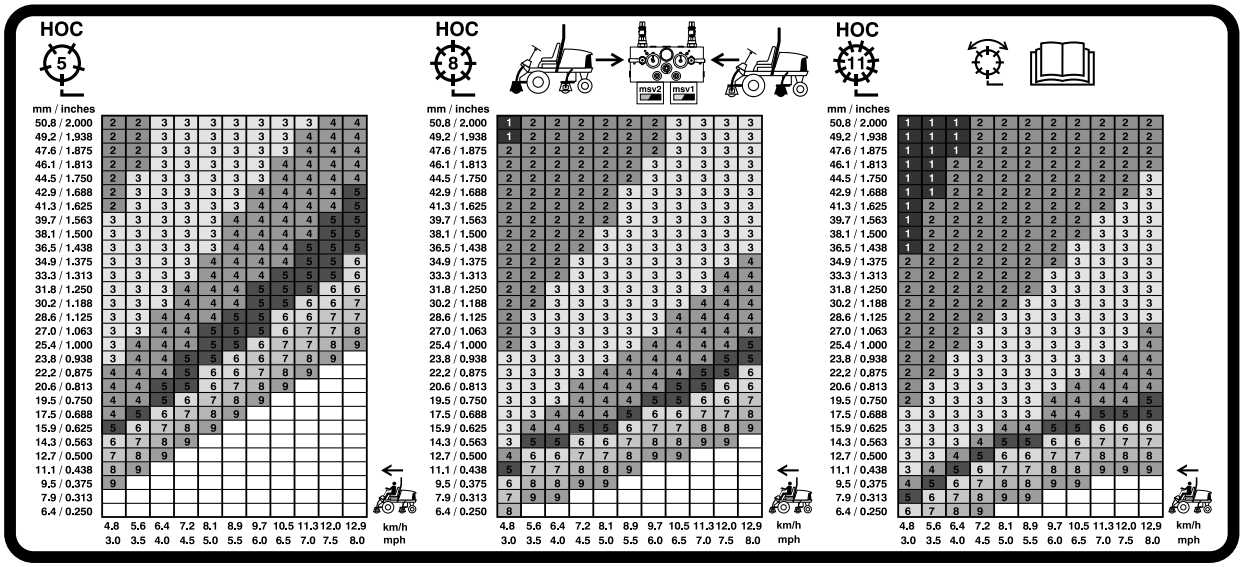

G031996

g031996

Figure 73

Tableau des vitesses de rodage des cylindres de 177,8 mm

Comprendre le témoin de diagnostic

Un témoin de diagnostic signale les anomalies de fonctionnement détectées par la machine. Le témoin de diagnostic est situé sur l'InfoCenter, au-dessus de l'écran d'affichage (Figure 74). Lorsque la machine fonctionnent correctement et que la clé est tournée à la position CONTACT, le témoin de diagnostic s'allume brièvement pour indiquer qu'il fonctionne correctement. Lorsqu'un message d'avertissement de la machine est affiché, le témoin s'allume tant que le message est présent. Lorsqu'un message d'anomalie est affiché, le témoin clignote jusqu'à ce que l'anomalie soit corrigée.

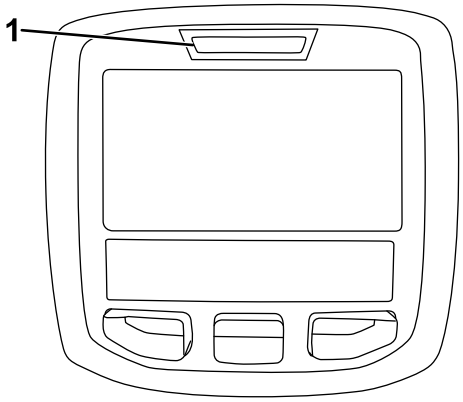

g021272

g021272

Figure 74

1. Témoin de diagnostic

Contrôle des contacteurs de sécurité

Le rôle des contacteurs de sécurité est d'empêcher l'actionnement du démarreur ou le démarrage du moteur si la pédale de déplacement n'est pas en position NEUTRE, si le commutateur d'activation/désactivation n'est pas en position DÉSACTIVÉE et si le levier multifonction n'est pas au POINT MORT. De plus, le moteur doit s'arrêter lorsque vous enfoncez la pédale de déplacement alors que vous êtes soulevé du siège ou lorsque le frein de stationnement est serré.

⚠ PRUDENCE

Si les contacteurs de sécurité sont déconnectés ou endommagés, la machine peut se mettre en marche inopinément et causer des blessures.

- **Ne modifiez pas abusivement les contacteurs de sécurité.**
- **Vérifiez chaque jour le fonctionnement des contacteurs de sécurité et remplacez ceux qui sont endommagés avant d'utiliser la machine.**

Contrôle du fonctionnement des contacteurs de sécurité

Périodicité des entretiens: À chaque utilisation ou une fois par jour

1. Garez la machine sur une surface plane et horizontale, abaissez les unités de coupe, coupez le moteur, serrez le frein de stationnement et enlevez la clé du commutateur d'allumage.
2. Tournez la clé de contact à la position CONTACT, mais ne démarrez pas le moteur.
3. Localisez la fonction appropriée dans le menu Diagnostics de l'InfoCenter.
4. Faites passer successivement chaque contacteur de ouvert à fermé (c.-à-d. asseyez-vous sur le siège, engagez la pédale de déplacement, etc.) et vérifiez que l'état correspondant du contacteur change.

   Remarque: Répétez la procédure pour tous les contacteurs que vous pouvez changer à la main.
5. Si un contacteur est fermé et si l'indicateur correspondant ne change pas, contrôlez tous les câblages et toutes les connexions au contacteur et/ou contrôlez les contacteurs avec un ohmmètre.

   Remarque: Remplacez les contacteurs défectueux et réparez les câblages endommagés.

Remarque: L'InfoCenter peut détecter les solénoïdes de sortie ou les relais qui sont excités. Cette méthode permet de déterminer rapidement si la défaillance est d'origine électrique ou hydraulique.

Contrôle de la fonction de sortie

1. Garez la machine sur une surface plane et horizontale, abaissez les unités de coupe, coupez le moteur, serrez le frein de stationnement et enlevez la clé du commutateur d'allumage.
2. Tournez la clé à la position CONTACT et démarrez le moteur.
3. Localisez la fonction de sortie appropriée dans le menu Diagnostics de l'InfoCenter.
4. Asseyez-vous sur le siège et essayez d'actionner la fonction voulue de la machine.

Remarque: L'état de la sortie correspondante devrait changer pour indiquer que l'ECM active cette fonction.

Si les sorties correctes ne s'allument pas, vérifiez que les contacteurs d'entrée requis sont réglés aux positions voulues pour activer la fonction. Vérifiez si les commutateurs fonctionnent correctement.

Si les sorties sont allumées comme spécifié, mais que la machine ne fonctionne pas correctement, le problème n'est pas d'origine électrique. Faites les réparations de la machine nécessaires.

Sécurité après l'utilisation

- Pour éviter les risques d'incendie, enlevez les débris d'herbe coupée et autres agglomérés sur les unités de coupe, les silencieux et le moteur. Nettoyez les coulées éventuelles d'huile ou de carburant.
- Si les unités de coupe sont en position de transport, utilisez le système de blocage mécanique positif (le cas échéant) avant de laisser la machine sans surveillance.
- Laissez refroidir le moteur avant de ranger la machine dans un local fermé.
- Fermez le robinet d'arrivée de carburant avant de remiser ou de transporter la machine.
- Ne remisez jamais la machine ni les bidons de carburant à proximité d'une flamme nue, d'une source d'étincelles ou d'une veilleuse, telle celle d'un chauffe-eau ou d'autres appareils.
- Maintenez toutes les pièces de la machine en bon état de marche et toutes les fixations bien serrées, surtout celles des lames.
- Remplacez tous les autocollants usés ou endommagés.

Transport de la machine

- Utilisez des rampes d'une seule pièce pour charger la machine sur une remorque ou un camion.
- Arrimez solidement la machine.

Fonctions des électrovannes hydrauliques

Reportez-vous à la liste ci-dessous pour identifier les différentes fonctions des électrovannes du collecteur hydraulique. Chaque électrovanne doit être excitée pour que la fonction puisse être activée.

Électro-vanne	Fonction
SP2	Circuit de cylindre avant
SP1	Circuit de cylindre arrière
SVRV	Levage/abaissement des unités de coupe
SV1	Levage/abaissement des unités de coupe avant
SV3	Levage/abaissement des unités de coupe arrière
SV2	Levage de n'importe quel unité de coupe

Conseils d'utilisation

Se familiariser avec la machine

Avant de commencer à tondre, entraînez-vous à utiliser la machine dans un endroit dégagé. Démarrez et arrêtez le moteur. Conduisez la machine en marche avant et en marche arrière. Abaissez et levez les unités de coupe, et engagez et désengagez les cylindres. Après vous être familiarisé avec la machine, entraînez-vous à travailler à différentes vitesses en montée et en descente.

Principe du système d'avertissement

Si un témoin s'allume pendant le fonctionnement, arrêtez la machine immédiatement et corrigez le problème avant de poursuivre. La machine risque d'être gravement endommagée si vous l'utilisez alors qu'elle est défectueuse.

La tonte

Mettez le moteur en marche et placez la commande de régime moteur en position HAUT RÉGIME. Placez le commutateur d'activation/désactivation en position d'ACTIVATION et utilisez le levier multifonction pour commander les unités de coupe (les unités de coupe avant sont programmés pour s'abaisser avant les unités de coupe arrière). Pour tondre en marche avant, appuyez sur la pédale de déplacement en marche avant.

Transport de la machine

Placez le commutateur d'activation/désactivation en position de DÉSACTIVATION et levez les unités de coupe en position de TRANSPORT. Amenez le levier de tonte/transport à la position de TRANSPORT. Lorsque vous passez entre deux obstacles, veillez à ne pas endommager accidentellement la machine ou les unités de coupe. Soyez particulièrement prudents lorsque vous travaillez sur des terrains en pente. Conduisez lentement et évitez de prendre des virages serrés sur les pentes, pour ne pas retourner la machine. Abaissez les unités de coupe avant de descendre une pente pour garder le contrôle de la direction.

Entretien

Remarque: Les côtés gauche et droit de la machine sont déterminés d'après la position d'utilisation normale.

Programme d'entretien recommandé

Périodicité d'entretien	Procédure d'entretien
Après la 1ère heure de fonctionnement	• Serrez les écrous de roues à un couple de 94 à 122 N·m.
Après les 10 premières heures de fonctionnement	• Serrez les écrous de roues à un couple de 94 à 122 N·m. • Contrôlez la tension de la courroie d'alternateur.
À chaque utilisation ou une fois par jour	• Contrôlez le circuit de refroidissement. • Contrôlez le niveau de liquide hydraulique. • Contrôlez le contact cylindre/contre-lame. • Contrôlez le fonctionnement des contacteurs de sécurité. • Contrôlez le niveau d'huile moteur. • Vidangez l'eau ou autres impuretés qui se trouvent dans le séparateur d'eau. • Enlevez chaque jour les débris présents sur la grille et le radiateur/refroidisseur d'huile. (plus fréquemment si l'environnement est très sale). • Contrôle des flexibles et conduits hydrauliques.
Toutes les 50 heures	• Graissez les roulements et les bagues (et immédiatement après chaque lavage). • Nettoyez la batterie et vérifiez son état (ou une fois par semaine, la première échéance prévalant). • Contrôlez les connexions des câbles de la batterie.
Toutes les 100 heures	• Contrôlez les flexibles du circuit de refroidissement. • Contrôlez la tension de la courroie d'alternateur.
Toutes les 250 heures	• Serrez les écrous de roues à un couple de 94 à 122 N·m. • Vidangez l'huile moteur et remplacez le filtre à huile.
Toutes les 400 heures	• Faites l'entretien du filtre à air. (plus fréquemment s'il y a beaucoup de saleté ou de poussière). Effectuez l'entretien du filtre à air avant cette échéance si l'indicateur de colmatage est rouge. • Remplacez la cartouche du filtre à carburant. • Remplacez le filtre à carburant. • Vérifiez que les conduites et les raccords ne sont pas détériorés, endommagés ou desserrés (ou une fois par an, la première échéance prévalant).
Toutes les 800 heures	• Contrôlez le pincement des roues arrière. • Vidangez le liquide hydraulique. • Remplacez les filtres hydrauliques. (plus fréquemment si l'indicateur de colmatage est dans le rouge). • Graissez les roulements des roues arrière.
Toutes les 6000 heures	• Démontez, nettoyez et remontez le filtre à suie du FAP Ou nettoyez le filtre à suie si le code d'anomalie moteur SPN 3251 FMI 0, SPN 3720 FMI 0 ou SPN 3720 FMI 16 s'affiche dans l'InfoCenter.
Tous les 2 ans	• Vidangez et remplacez le liquide de refroidissement. • Vidangez et rincez le réservoir hydraulique. • Remplacez tous les flexibles mobiles.

Liste de contrôle pour l'entretien journalier

Copiez cette page pour pouvoir vous en servir régulièrement.

Entretiens à effectuer	Pour la semaine du :						
	Lun.	Mar.	Mer.	Jeu.	Ven.	Sam.	Dim.
Vérifiez le fonctionnement du système de sécurité.							
Vérifiez le fonctionnement des freins.							
Contrôlez le niveau d'huile moteur et de carburant.							
Vidangez le séparateur d'eau/de carburant.							
Contrôlez l'indicateur de colmatage du filtre à air							
Vérifiez la propreté du radiateur et de la grille.							
Vérifiez les bruits anormaux en provenance du moteur.[1]							
Vérifiez les bruits de fonctionnement anormaux.							
Contrôlez le niveau de liquide hydraulique.							
Contrôlez l'indicateur du filtre hydraulique. [2]							
Vérifiez l'état des flexibles hydrauliques.							
Recherchez les fuites éventuelles.							
Contrôlez la pression des pneus.							
Vérifiez le fonctionnement des instruments.							
Vérifiez le réglage cylindre/contre-lame.							
Vérifiez le réglage de la hauteur de coupe.							
Contrôlez la lubrification de tous les graisseurs. [3]							
Retouchez les peintures endommagées.							

1. Contrôlez la bougie de préchauffage et les injecteurs, en cas de démarrage difficile, de fumée excessive ou de fonctionnement irrégulier du moteur.
2. Effectuez le contrôle quand le moteur est en marche et quand l'huile est à la température de fonctionnement.
3. Immédiatement après chaque lavage, quelle que soit la fréquence d'entretien indiquée

Notes concernant les problèmes constatés

Contrôle effectué par :		
Point cont-rôlé	**Date**	**Information**
1		
2		
3		
4		
5		
6		
7		
8		

Important: **Reportez-vous au manuel du propriétaire du moteur pour toutes procédures d'entretien supplémentaires.**

Remarque: Pour vous procurer un schéma électrique ou hydraulique pour votre machine, consultez le site www.Toro.com.

Fréquence d'entretien

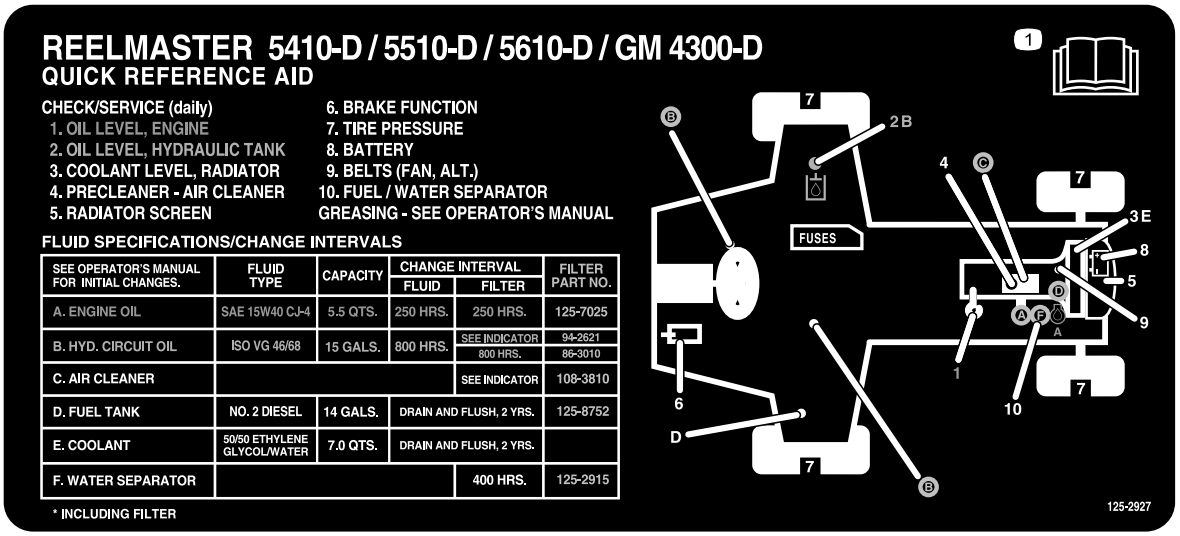

SEE OPERATOR'S MANUAL FOR INITIAL CHANGES.	FLUID TYPE	CAPACITY	CHANGE INTERVAL		FILTER PART NO.
			FLUID	FILTER	
A. ENGINE OIL	SAE 15W40 CJ-4	5.5 QTS.	250 HRS.	250 HRS.	125-7025
B. HYD. CIRCUIT OIL	ISO VG 46/68	15 GALS.	800 HRS.	SEE INDICATOR	94-2621
				800 HRS.	86-3010
C. AIR CLEANER				SEE INDICATOR	108-3810
D. FUEL TANK	NO. 2 DIESEL	14 GALS.	DRAIN AND FLUSH, 2 YRS.		125-8752
E. COOLANT	50/50 ETHYLENE GLYCOL/WATER	7.0 QTS.	DRAIN AND FLUSH, 2 YRS.		
F. WATER SEPARATOR				400 HRS.	125-2915

* INCLUDING FILTER

decal125-2927

Figure 75

⚠ PRUDENCE

Si vous laissez la clé dans le commutateur d'allumage, quelqu'un pourrait mettre le moteur en marche accidentellement et vous blesser gravement, ainsi que toute personne à proximité.

Avant tout entretien, retirez la clé de contact du commutateur d'allumage.

Procédures avant l'entretien

Consignes de sécurité avant l'entretien

- Avant de régler, nettoyer, réparer ou quitter la machine, effectuez la procédure suivante :
  - Garez la machine sur un sol plat et horizontal.
  - Placez la commande d'accélérateur en position de ralenti.
  - Débrayez les unités de coupe.
  - Abaissez les unités de coupe.
  - Vérifiez que la pédale de déplacement est en position neutre.
  - Serrez le frein de stationnement.
  - Coupez le moteur et enlevez la clé de contact.
  - Attendez l'arrêt complet de toutes les pièces en mouvement.
  - Laissez refroidir les composants de la machine avant d'effectuer toute opération d'entretien.
- Si possible, n'effectuez aucun entretien quand le moteur est en marche. Ne vous approchez pas des pièces mobiles.
- Utilisez des chandelles pour soutenir la machine ou ses composants au besoin.
- Libérez la pression emmagasinée dans les composants avec précaution.

Graissage des roulements et bagues

Périodicité des entretiens: Toutes les 50 heures (et immédiatement après chaque lavage).

Lubrifiez tous les graisseurs des roulements et bagues avec de la graisse au lithium n° 2.

Emplacements et nombre de graisseurs :

- Arbre d'entraînement de pompe (3) (Figure 76)

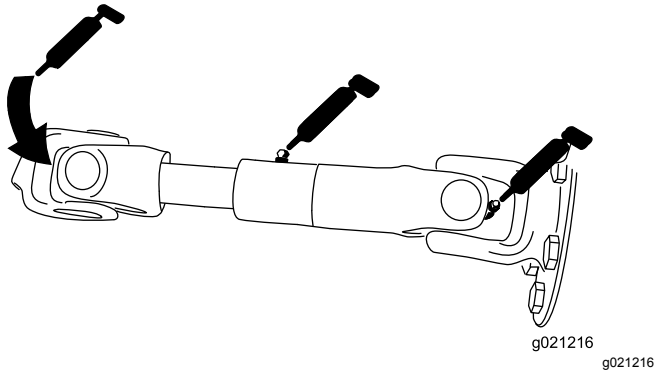

Figure 76

- Vérins des bras de levage des unités de coupe (x 2) (Figure 77)

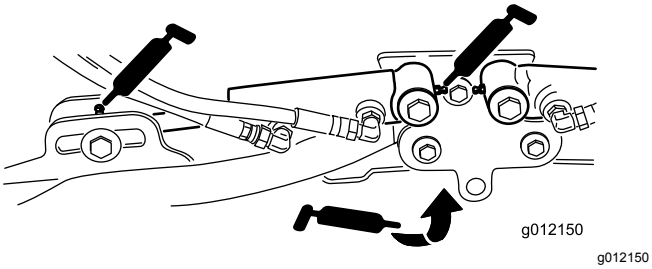

Figure 77

- Pivots des bras de levage (x 1) (Figure 77)
- Bâti porteur de l'unité de coupe et pivot (x 2) (Figure 78)

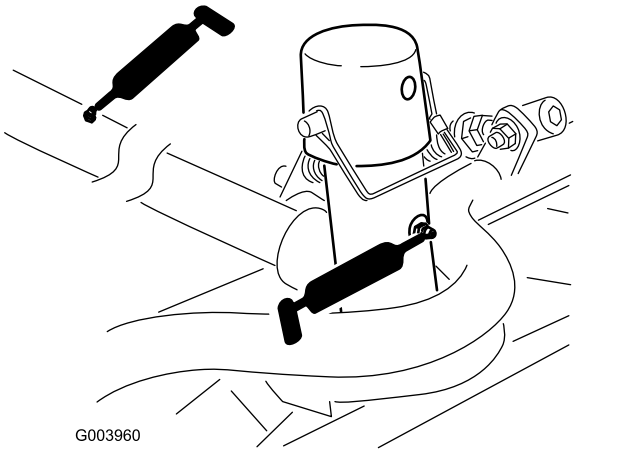

Figure 78

- Axe de pivot des bras de levage (x 1) (Figure 79)

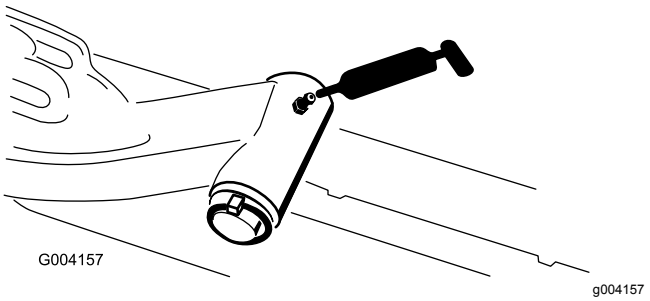

Figure 79

- Biellette d'essieu arrière (2) (Figure 80).

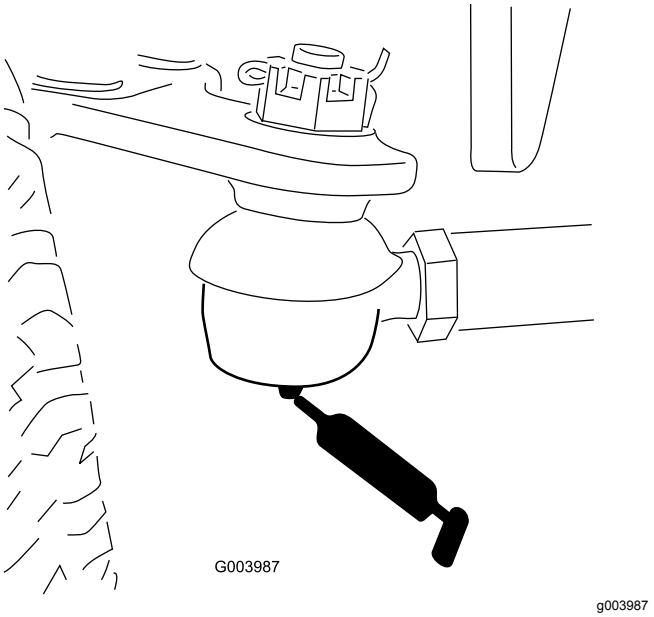

Figure 80

- Pivot de direction d'essieu (1) (Figure 81)

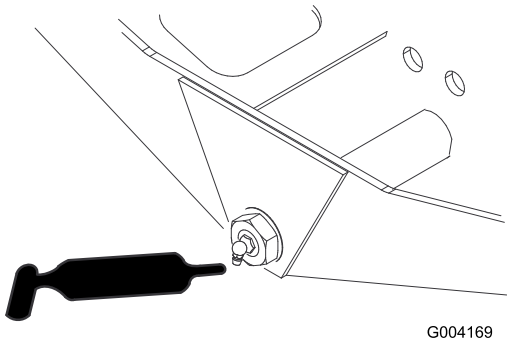

Figure 81

- Rotules de vérin de direction (2) (Figure 82)

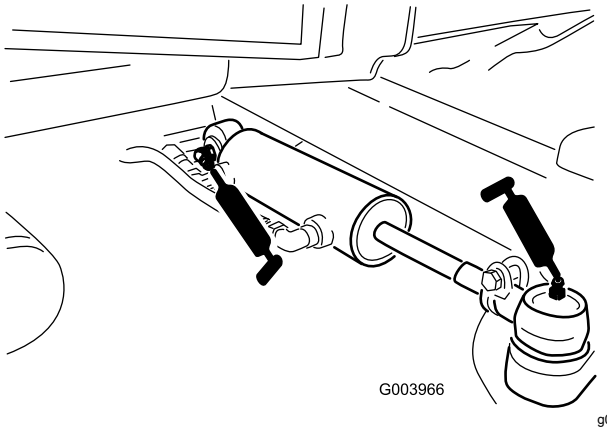

Figure 82

- Pédale de frein (1) (Figure 83)

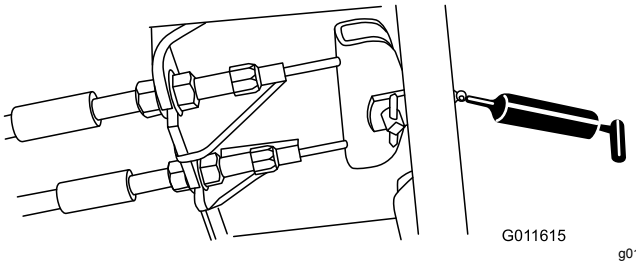

Figure 83

Entretien du moteur

Sécurité du moteur

- Coupez le moteur avant de contrôler le niveau d'huile ou d'ajouter de l'huile dans le carter.
- Ne modifiez pas le réglage du régulateur et ne faites pas tourner le moteur à un régime excessif.

Entretien du filtre à air

Périodicité des entretiens: Toutes les 400 heures (plus fréquemment s'il y a beaucoup de saleté ou de poussière). Effectuez l'entretien du filtre à air avant cette échéance si l'indicateur de colmatage est rouge.

Vérifiez si le boîtier du filtre à air présente des dommages susceptibles d'occasionner des fuites d'air. Remplacez-le s'il est endommagé. Vérifiez que le système d'admission ne présente pas de fuites, de dommages ou de colliers de flexible desserrés.

Faites l'entretien du filtre à air uniquement quand l'indicateur de colmatage indique que cela est nécessaire. Ne remplacez pas le filtre à air plus fréquemment que nécessaire ; cela ne fait qu'accroître le risque de contamination du moteur par des impuretés quand le filtre est déposé.

Important: **Le couvercle doit être parfaitement ajusté sur le boîtier du filtre à air.**

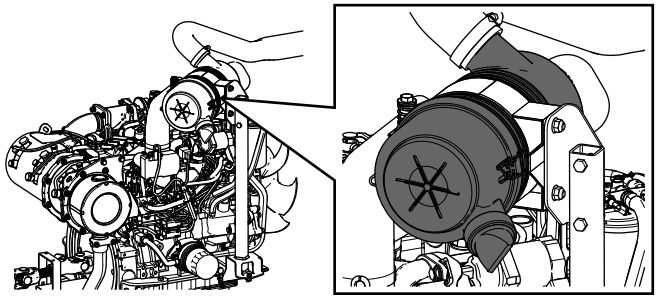

G034923
g034923

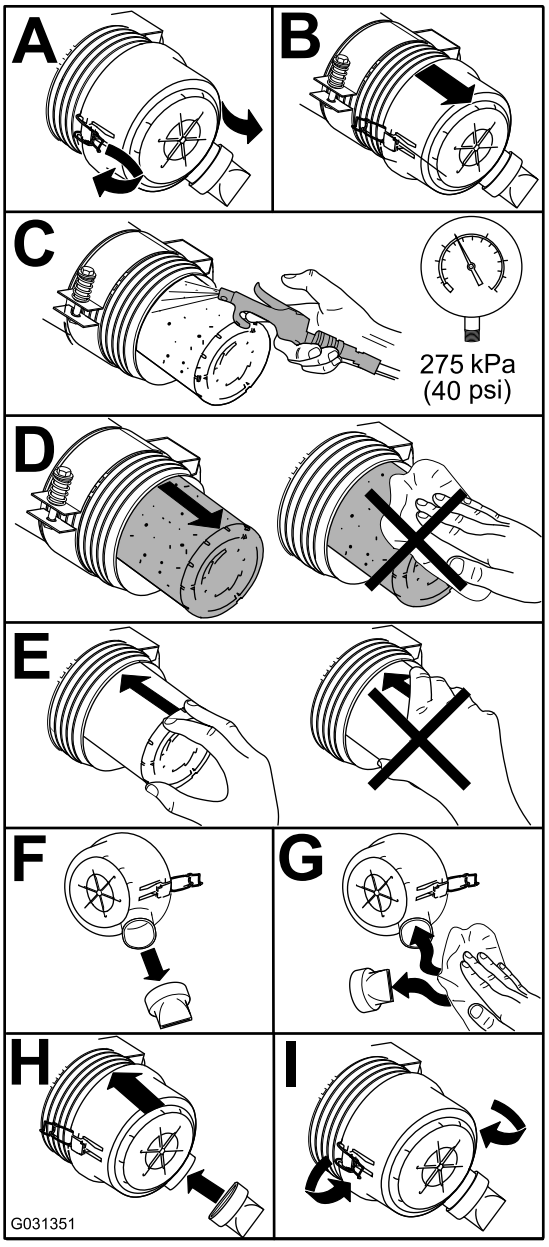

g031351

Figure 84

Contrôle du niveau et vidange de l'huile moteur

Spécifications de l'huile

Utilisez une huile moteur de qualité à basse teneur en cendre conforme ou supérieure aux spécifications suivantes :

- Catégorie de service API CJ-4 ou mieux
- Catégorie de service ACEA E6
- Catégorie de service JASO DH-2

Important: **L'utilisation d'une huile moteur d'une catégorie autre que la catégorie API CJ-4 ou mieux, ACEA E6 ou JASO DH-2, peut causer le colmatage du filtre à particules diesel ou endommager le moteur.**

Utilisez le grade de viscosité d'huile moteur suivant :

- Huile préférée : SAE 15W-40 (au-dessus de -18 ºC)
- Autre huile possible : SAE 10W-30 ou 5W-30 (toutes températures)

L'huile moteur Toro Premium est en vente chez votre distributeur Toro agréé avec l'indice de viscosité 15W-40 ou 10W-30. Consultez le catalogue de pièces pour les numéros de référence.

Contrôle du niveau d'huile moteur

Périodicité des entretiens: À chaque utilisation ou une fois par jour

Important: **Contrôlez l'huile moteur chaque jour. Si le niveau d'huile moteur dépasse le repère maximum sur la jauge, il se peut que l'huile soit diluée avec du carburant.**

Si le niveau d'huile moteur est au-dessus du repère maximum, vidangez l'huile.

Le meilleur moment pour vérifier le niveau d'huile moteur est en début de journée, quand le moteur est froid avant sa mise en marche. Si le moteur a déjà tourné, attendez au moins 10 minutes que l'huile retourne dans le carter avant de contrôler le niveau. Si le niveau d'huile est à la même hauteur ou en dessous du repère minimum sur la jauge, faites l'appoint pour l'amener au repère maximum. **Ne remplissez pas le carter moteur excessivement**.

Important: **Maintenez le niveau d'huile moteur entre les repères maximum et minimum sur la jauge ; une panne de moteur peut se produire si le carter contient trop ou pas assez d'huile.**

1. Garez la machine sur une surface plane et horizontale, coupez le moteur, serrez le frein de stationnement et enlevez la clé de contact.

2. Contrôlez le niveau d'huile moteur (Figure 85).

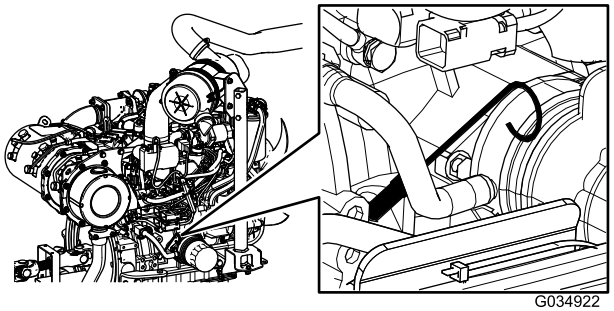

g034922

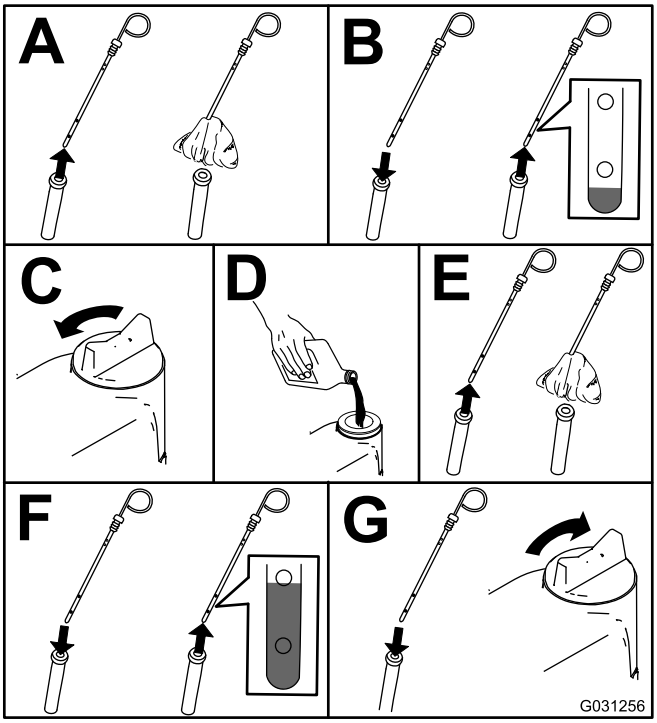

g031256

Figure 85

Important: **Le niveau d'huile moteur doit rester entre les repères maximum et minimum sur la jauge. Le moteur peut tomber en panne si le carter d'huile moteur est trop ou insuffisamment rempli.**

Capacité du carter d'huile :

5,2 litres avec le filtre

Vidange de l'huile moteur et remplacement du filtre à huile

Périodicité des entretiens: Toutes les 250 heures

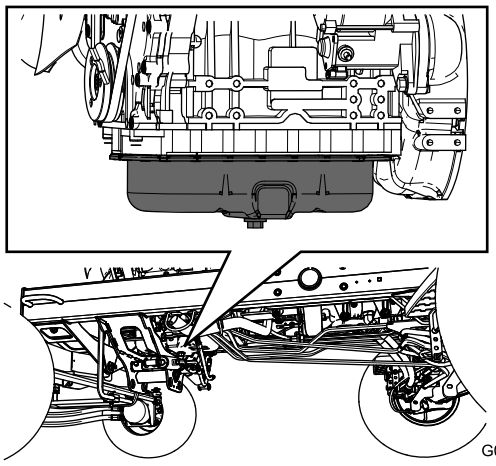

g034924

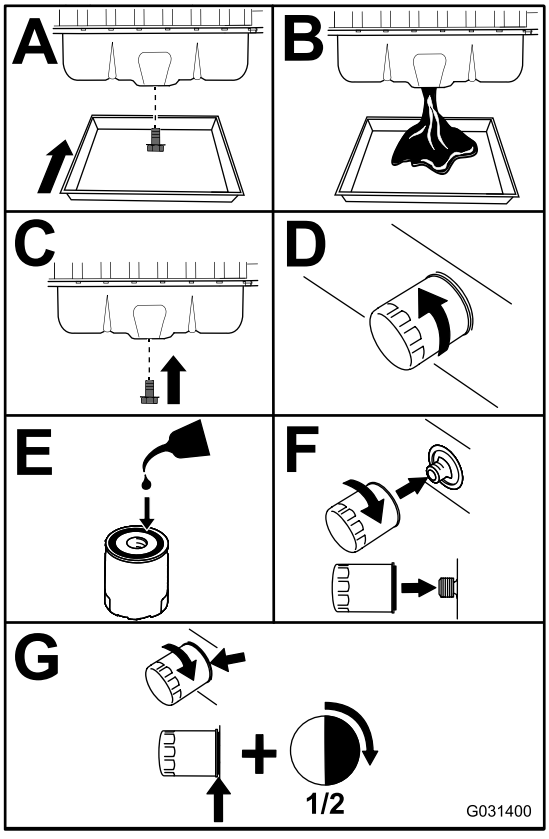

g031400

Figure 86

Important: **Ne serrez pas le filtre excessivement.**

Rajoutez de l'huile dans le carter moteur ; voir Contrôle du niveau d'huile moteur (page 56).

Entretien du catalyseur d'oxydation diesel (DOC) et du filtre à suie

Périodicité des entretiens: Toutes les 6000 heures—Démontez, nettoyez et remontez le filtre à suie du FAP Ou nettoyez le filtre à suie si le code d'anomalie moteur SPN 3251 FMI 0, SPN 3720 FMI 0 ou SPN 3720 FMI 16 s'affiche dans l'InfoCenter.

Si le code d'ANOMALIE MOTEUR SPN 3251 FMI 0, ANOMALIE MOTEUR SPN 3720 FMI 0 ou ANOMALIE MOTEUR SPN 3720 FMI 16 s'affiche sur l'InfoCenter (Figure 87), nettoyez le filtre à suie en procédant comme suit :

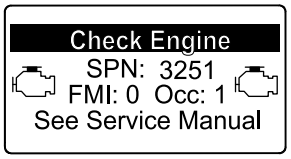

g214715

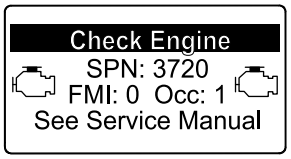

g213864

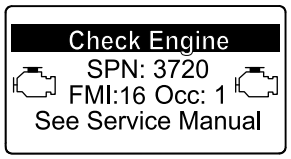

g213863

Figure 87

1. Consultez la section Moteur du *Manuel d'entretien* pour savoir comment démonter et remonter le catalyseur d'oxydation diesel et le filtre à suie du FAP.
2. Consultez votre concessionnaire Toro agréé pour vous procurer des pièces de rechange ou faire l'entretien du catalyseur d'oxydation diesel et du filtre à suie.
3. Demandez à votre concessionnaire Toro agréé de réinitialiser l'ECU du moteur après la pose d'un FAP propre.

Entretien du système d'alimentation

⚠ DANGER

Dans certaines conditions, le carburant et les vapeurs qu'il dégage sont extrêmement inflammables et explosifs. Un incendie ou une explosion causé(e) par du carburant peut vous brûler, ainsi que d'autres personnes, et causer des dommages matériels.

- **Faites le plein du réservoir à l'extérieur, dans un endroit bien dégagé, moteur arrêté et froid. Essuyez tout carburant répandu.**
- **Ne remplissez pas complètement le réservoir de carburant. Remplissez le réservoir de carburant jusqu'à 25 mm au-dessous du haut du réservoir, pas du goulot de remplissage. L'espace au-dessus doit rester vide pour permettre au carburant de se dilater.**
- **Ne fumez jamais en manipulant du carburant et tenez-vous à l'écart des flammes nues ou sources d'étincelles qui pourraient enflammer les vapeurs de carburant.**
- **Stockez le carburant dans un bidon de sécurité propre et homologué qui doit être maintenu bouché.**

Entretien du séparateur d'eau

Périodicité des entretiens: À chaque utilisation ou une fois par jour—Vidangez l'eau ou autres impuretés qui se trouvent dans le séparateur d'eau.

Toutes les 400 heures—Remplacez la cartouche du filtre à carburant.

1. Placez un bac de vidange propre sous le filtre à carburant.
2. Dévissez le bouchon de vidange en bas de la cartouche du filtre et ouvrez l'évent au sommet du support de la cartouche.

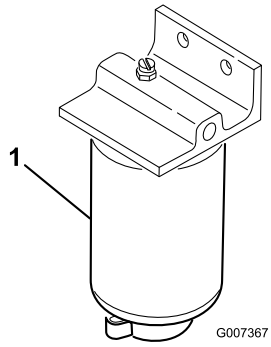

g007367

Figure 88

1. Cartouche de filtre à carburant/séparateur d'eau

3. Nettoyez la surface autour des supports de la cartouche du filtre.
4. Déposez la cartouche et nettoyez la surface de montage.
5. Lubrifiez le joint de la cartouche avec de l'huile propre.
6. Installez la cartouche à la main jusqu'à ce que le joint rejoigne la surface de montage, puis serrez la cartouche d'un demi-tour supplémentaire.
7. Vissez le bouchon de vidange en bas de la cartouche du filtre et fermez l'évent au sommet du support de la cartouche.

Entretien du filtre à carburant

Périodicité des entretiens: Toutes les 400 heures—Remplacez le filtre à carburant.

1. Nettoyez la surface autour de la tête du filtre à carburant (Figure 89).

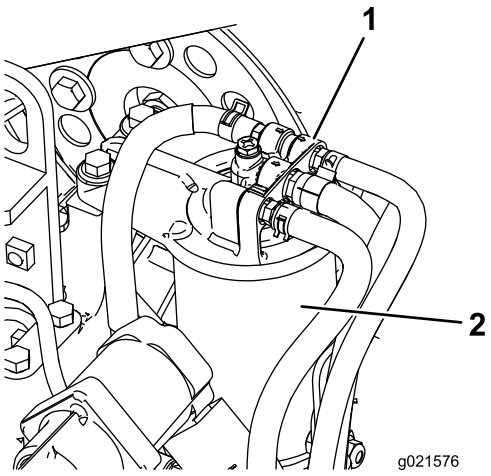

g021576

Figure 89

1. Tête du filtre à carburant 2. Filtre à carburant

2. Déposez le filtre et nettoyez la surface de montage de la tête du filtre (Figure 89).
3. Lubrifiez le joint du filtre avec de l'huile moteur propre. Reportez-vous au Manuel du propriétaire du moteur fourni avec la machine pour tout renseignement complémentaire.
4. Montez la cartouche sèche à la main jusqu'à ce que le joint rejoigne la tête du filtre, puis serrez la cartouche d'un demi tour supplémentaire.
5. Mettez le moteur en marche et vérifiez qu'il n'y a pas de fuite d'huile autour de la tête du filtre.

Contrôle des conduites et raccords d'alimentation

Périodicité des entretiens: Toutes les 400 heures (ou une fois par an, la première échéance prévalant).

Vérifiez que les conduites et les raccords ne sont pas détériorés, endommagés ou desserrés.

Nettoyage de la crépine du tube d'aspiration de carburant

Le tube d'aspiration de carburant se trouve dans le réservoir de carburant. Il est muni d'une crépine qui empêche les débris de pénétrer dans le système d'alimentation. Retirez le tube et nettoyez la crépine selon les besoins.

Entretien du système électrique

ATTENTION

CALIFORNIE
Proposition 65 - Avertissement

Les bornes, les cosses de la batterie et les accessoires connexes contiennent du plomb et des composés de plomb. L'état de Californie considère ces substances chimiques comme étant à l'origine de cancers et de troubles de la reproduction. Lavez-vous les mains après avoir manipulé la batterie.

Important: **Avant d'effectuer des soudures sur la machine, débranchez les deux câbles de la batterie, les connecteurs des faisceaux de câblage du module de commande électronique et la cosse de l'alternateur pour éviter d'endommager le système électrique.**

Consignes de sécurité relatives au système électrique

- Débranchez la batterie avant de réparer la machine. Débranchez toujours la borne négative de la batterie avant la borne positive. Rebranchez la borne positive avant la borne négative.
- Chargez la batterie dans un endroit dégagé et bien aéré, à l'écart des flammes ou sources d'étincelles. Débranchez le chargeur avant de brancher ou de débrancher la batterie. Portez des vêtements de protection et utilisez des outils isolés.

Entretien de la batterie

Périodicité des entretiens: Toutes les 50 heures—Nettoyez la batterie et vérifiez son état (ou une fois par semaine, la première échéance prévalant).

Toutes les 50 heures—Contrôlez les connexions des câbles de la batterie.

⚠ DANGER

L'électrolyte contient de l'acide sulfurique, dont l'ingestion est mortelle et qui cause de graves brûlures.

- **Ne buvez jamais l'électrolyte et évitez tout contact avec les yeux, la peau ou les vêtements. Portez des lunettes de protection et des gants en caoutchouc.**
- **Faites le plein d'électrolyte à proximité d'une arrivée d'eau propre, de manière à pouvoir rincer abondamment la peau en cas d'accident.**

⚠ ATTENTION

La batterie en charge produit des gaz susceptibles d'exploser.

Ne fumez jamais et gardez la batterie éloignée des flammes et sources d'étincelles.

Les bornes et le bac doivent être propres, car une batterie encrassée se décharge lentement. Pour nettoyer la batterie, lavez le bac avec un mélange d'eau et de bicarbonate de soude. Rincez-le à l'eau claire.

Contrôle des fusibles

Le système électrique est protégé par 8 fusibles. Le porte-fusibles est situé derrière le panneau d'accès du bras de commande (Figure 90).

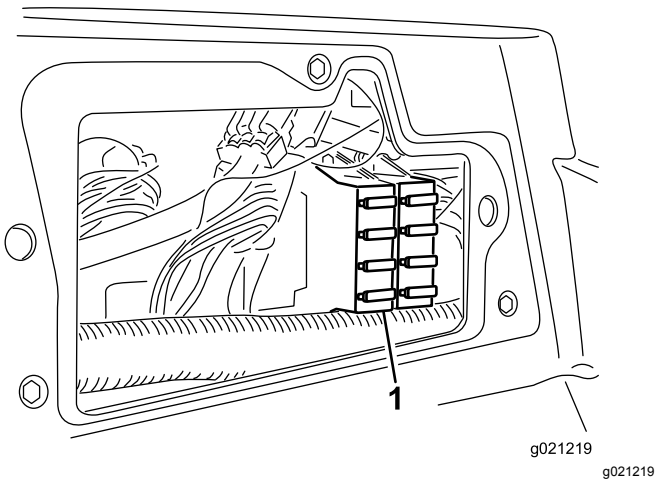

Figure 90

1. Porte-fusibles

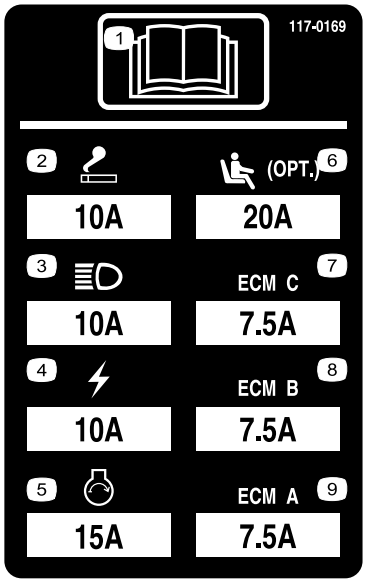

decal117-0169

Figure 91

Entretien du système d'entraînement

Réglage du point mort de la transmission aux roues

La machine ne doit pas bouger quand vous relâchez la pédale de déplacement. Si elle bouge, procédez au réglage suivant :

1. Garez la machine sur une surface plane et horizontale, abaissez les unités de coupe, coupez le moteur et retirez la clé de contact.
2. Soulevez l'avant de la machine au cric jusqu'à ce que les roues avant ne touchent plus le sol. Placez des chandelles sous la machine pour l'empêcher de retomber accidentellement.

   Remarque: Sur les modèles à 4 roues motrices, les roues arrière doivent aussi être décollées du sol.
3. Sous le côté droit de l'hydrostat, desserrez le contre-écrou sur la came de réglage de transmission (Figure 92).

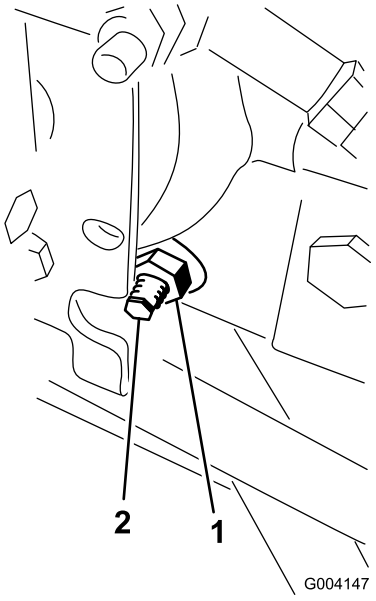

g004147

Figure 92

1. Contre-écrou
2. Came de réglage de transmission

⚠ ATTENTION

Le moteur doit tourner pendant que vous effectuez le réglage final de la came de réglage de transmission. Cela peut causer des blessures.

Gardez les mains, les pieds, le visage et toute autre partie du corps à l'écart du silencieux et autres parties brûlantes du moteur, ainsi que des pièces rotatives.

4. Mettez le moteur en marche et tournez l'hexagone de la came dans un sens ou dans l'autre jusqu'à ce que les roues cessent de tourner.
5. Serrez le contre-écrou pour bloquer le réglage.
6. Coupez le moteur, retirez les chandelles et abaissez la machine au sol.
7. Faites un essai de conduite pour vérifier que la machine ne se déplace plus.

Réglage du pincement des roues arrière

Périodicité des entretiens: Toutes les 800 heures—Contrôlez le pincement des roues arrière.

1. Tournez le volant pour placer les roues arrière en position ligne droite.
2. Desserrez l'écrou de blocage à chaque extrémité de la biellette (Figure 93).

   Remarque: L'extrémité de la biellette avec la rainure extérieure est à filetage à gauche.

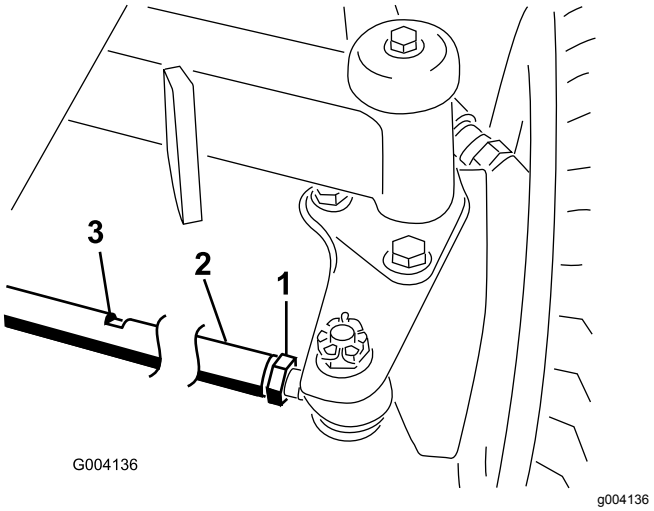

Figure 93

1. Écrou de blocage
2. Biellette
3. Fente pour clé

3. À l'aide de la fente pour clé, tournez la biellette.
4. Mesurez l'entraxe à l'avant et à l'arrière des roues arrière, à hauteur d'essieu.

   Remarque: La distance à l'avant des roues arrière doit différer de moins de 6 mm par rapport à la distance mesurée à l'arrière des roues.
5. Répétez cette procédure si nécessaire.

Entretien du système de refroidissement

Consignes de sécurité relatives au système de refroidissement

- **L'ingestion de liquide de refroidissement peut être toxique voire mortelle ; rangez-le hors de la portée des enfants et des animaux domestiques.**
- Les projections de liquide de refroidissement brûlant sous pression ou le contact avec le radiateur brûlant et les pièces qui l'entourent peuvent causer des brûlures graves.
  - Laissez toujours refroidir le moteur pendant au moins 15 minutes avant d'enlever le bouchon du radiateur.
  - Servez-vous d'un chiffon pour ouvrir le bouchon du radiateur et desserrez-le lentement pour laisser la vapeur s'échapper.

Nettoyage du circuit de refroidissement

Périodicité des entretiens: À chaque utilisation ou une fois par jour (plus fréquemment si l'environnement est très sale).

Toutes les 100 heures—Contrôlez les flexibles du circuit de refroidissement.

Tous les 2 ans—Vidangez et remplacez le liquide de refroidissement.

1. Coupez le moteur et enlevez la clé du commutateur d'allumage.
2. Nettoyez méticuleusement la zone du moteur.
3. Déverrouillez l'attache et ouvrez la grille arrière (Figure 94).

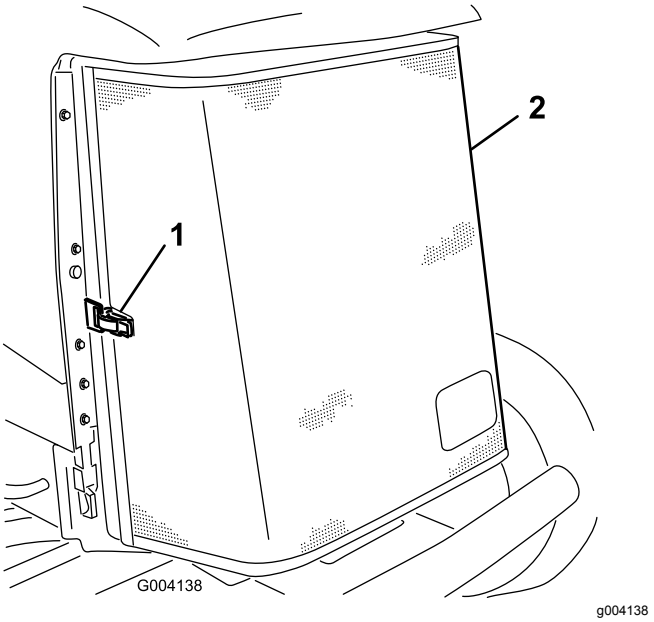

Figure 94

1. Verrou de la grille arrière 2. Protection arrière

4. Nettoyez soigneusement les deux côtés du radiateur/refroidisseur d'huile à l'air comprimé (Figure 95).

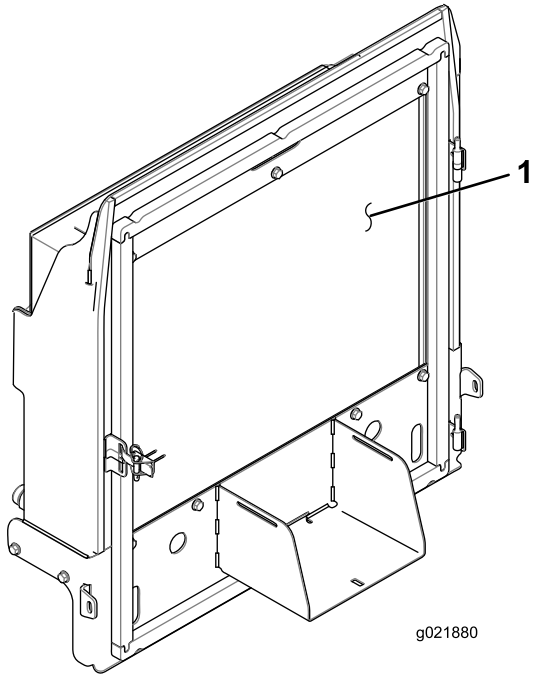

Figure 95

1. Radiateur/refroidisseur d'huile

5. Fermez et verrouillez la grille.

Entretien des freins

Réglage des freins de stationnement

Réglez les freins si la garde à la pédale de frein est supérieure à 2,5 cm ou si la force de maintien offerte est insuffisante (Figure 96). La garde est la distance parcourue par la pédale de frein avant que le freinage soit ressenti.

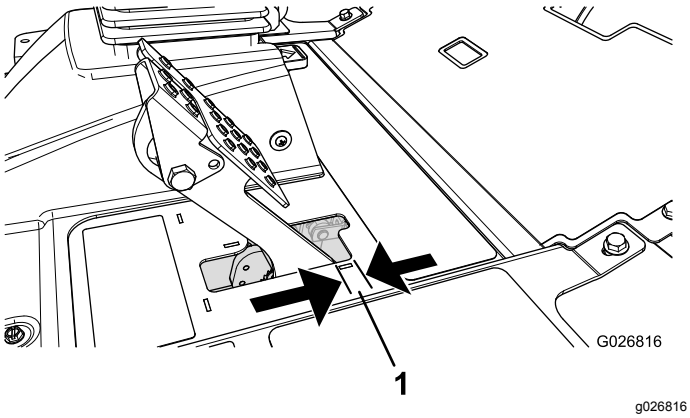

Figure 96

1. Garde

Remarque: Utilisez la réaction du moteur de roue pour faire tourner les tambours dans un sens et dans l'autre afin de les dégager avant et après le réglage.

1. Pour réduire la garde aux pédales de frein, serrez les freins en desserrant l'écrou avant sur l'extrémité filetée du câble de frein (Figure 97).

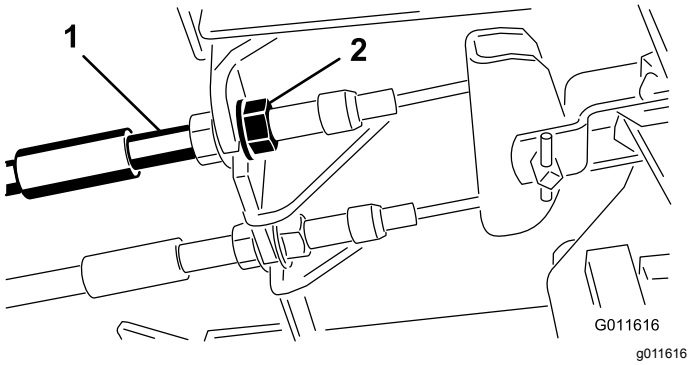

Figure 97

1. Câble de frein
2. Écrou avant

2. Serrez l'écrou arrière afin de pouvoir déplacer le câble en arrière jusqu'à obtention d'une garde de 6 à 13 mm, avant le blocage des roues (Figure 96).
3. Serrez les écrous avant en vérifiant que les deux câbles actionnent les freins simultanément.

Remarque: Assurez-vous que le conduit du câble ne tourne pas pendant que vous serrez les écrous.

Réglage du verrou du frein de stationnement

Si le frein de stationnement ne se serre pas et ne se verrouille pas correctement, réglez le cliquet.

1. Desserrez les 2 vis qui fixent le cliquet du frein de stationnement au cadre (Figure 98).

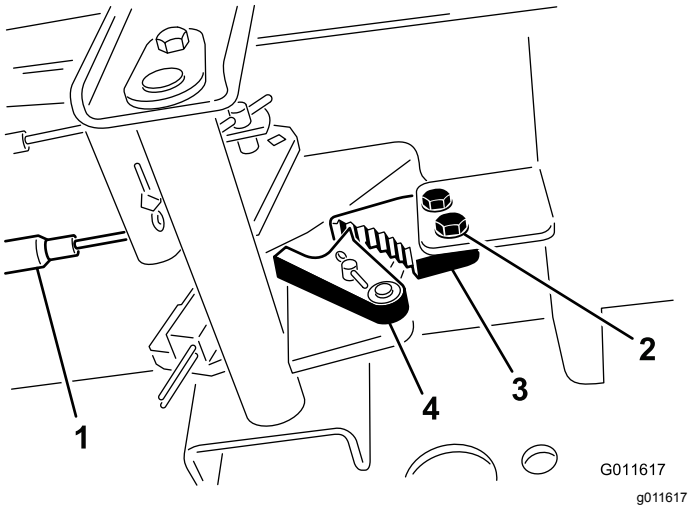

Figure 98

1. Câbles de freins
2. Vis
3. Cliquet du frein de stationnement
4. Verrou de frein

2. Appuyez sur l'avant de la pédale du frein de stationnement jusqu'à ce que le verrou s'engage complètement sur le cliquet du frein (Figure 98).
3. Serrez les 2 vis pour fixer le réglage.
4. Appuyez sur la pédale de frein pour desserrer le frein de stationnement.
5. Vérifiez le réglage et ajustez-le si nécessaire.

Entretien des courroies

Entretien de la courroie d'alternateur

Périodicité des entretiens: Après les 10 premières heures de fonctionnement

Toutes les 100 heures

Remarque: Pour que la tension soit correcte, la courroie doit présenter une flèche de 10 mm quand une force de 4,5 kg est exercée à mi-chemin entre les poulies.

1. Si vous n'obtenez pas une flèche de 10 mm, desserrez les boulons de fixation de l'alternateur (Figure 99).

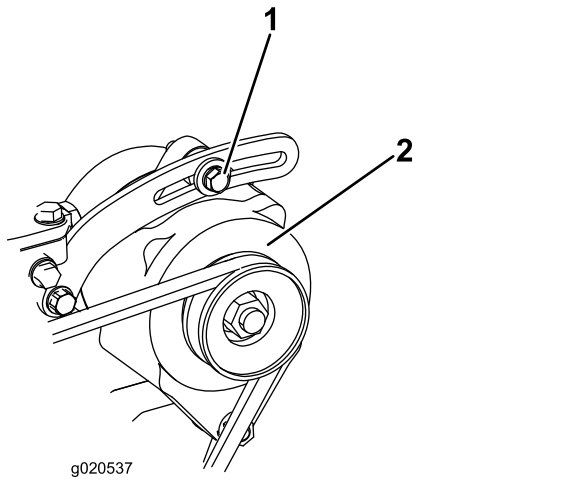

g020537

Figure 99

1. Boulon de montage
2. Alternateur

2. Augmentez ou diminuez la tension de la courroie et resserrez les boulons.
3. Contrôlez de nouveau la flèche de la courroie pour vérifier si la tension est correcte.

Entretien du système hydraulique

Consignes de sécurité relatives au système hydraulique

- Consultez immédiatement un médecin si du liquide est injecté sous la peau. Toute injection de liquide hydraulique sous la peau doit être éliminée dans les quelques heures qui suivent par une intervention chirurgicale réalisée par un médecin.
- Vérifiez l'état de tous les flexibles et toutes les conduites hydrauliques, ainsi que le serrage de tous les raccords et branchements avant de mettre le système hydraulique sous pression.
- N'approchez pas les mains ni aucune autre partie du corps des fuites en trou d'épingle ou des gicleurs d'où sort du liquide hydraulique sous haute pression.
- Utilisez un morceau de papier ou de carton pour détecter les fuites.
- Évacuez avec précaution toute la pression du système hydraulique avant toute intervention sur le système.

Vidange du liquide hydraulique

Périodicité des entretiens: Toutes les 800 heures

Tous les 2 ans—Vidangez et rincez le réservoir hydraulique.

Si le liquide est contaminé, demandez à votre concessionnaire Toro agréé de rincer le système. Le liquide contaminé a un aspect laiteux ou noir comparée à du liquide propre.

1. Garez la machine sur une surface plane et horizontale, abaissez les unités de coupe, coupez le moteur et retirez la clé de contact.
2. Ouvrez le capot.
3. Placez un grand bac de vidange sous le raccord monté au bas du réservoir de liquide hydraulique (Figure 100).

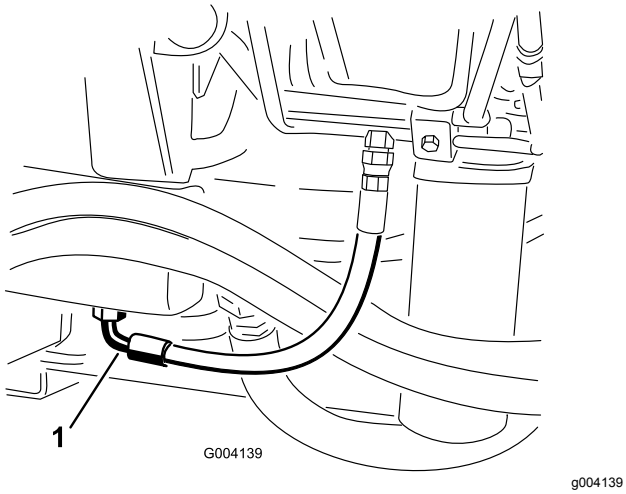

Figure 100

1. Flexible

4. Débranchez le flexible au bas du raccord et laissez couler le liquide dans le bac de vidange.
5. Rebranchez le flexible quand la vidange est terminée.
6. Versez environ 30 litres de liquide hydraulique dans le réservoir ; voir Contrôle du niveau de liquide hydraulique (page 27).

   Important: **Utilisez uniquement les liquides hydrauliques spécifiés. Tout autre liquide pourrait endommager le système.**
7. Remettez le bouchon du réservoir.
8. Mettez le moteur en marche et actionnez toutes les commandes hydrauliques pour faire circuler l'huile dans tout le circuit. Recherchez aussi des fuites éventuelles.
9. Coupez le moteur.
10. Vérifiez le niveau du liquide hydraulique et faites l'appoint pour faire monter le niveau jusqu'au repère MAXIMUM sur la jauge.

    Important: **Ne remplissez pas excessivement le système hydraulique.**

Remplacement des filtres hydrauliques

Périodicité des entretiens: Toutes les 800 heures (plus fréquemment si l'indicateur de colmatage est dans le rouge).

Le système hydraulique est muni d'un indicateur de colmatage (Figure 101). Lorsque le moteur tourne à la température de service, observez l'indicateur ; il doit se trouver dans le vert. Lorsque l'indicateur est dans le rouge, remplacez les filtres hydrauliques.

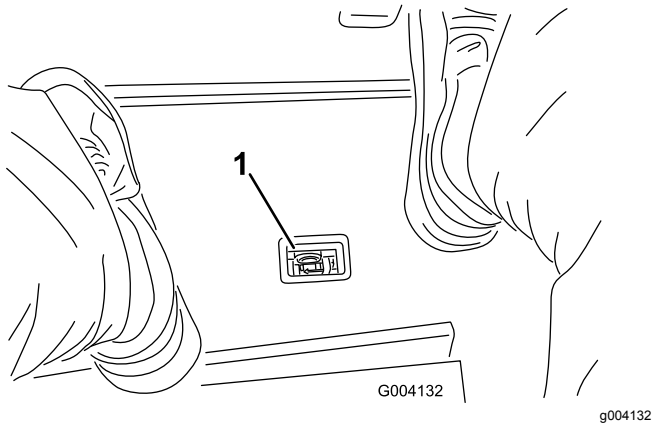

Figure 101

1. Indicateur de colmatage du filtre hydraulique

Important: **L'utilisation de tout autre filtre peut annuler la garantie de certaines pièces.**

1. Placez la machine sur une surface plane et horizontale, abaissez les unités de coupe, coupez le moteur, serrez le frein de stationnement et enlevez la clé du commutateur d'allumage
2. Nettoyez la surface autour de la zone de montage du filtre et placez un bac de vidange sous le filtre (Figure 102) et (Figure 103).

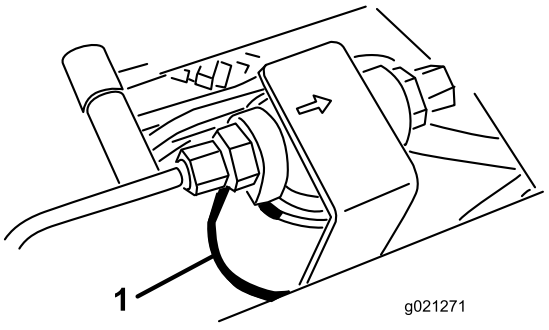

Figure 102

1. Filtre hydraulique

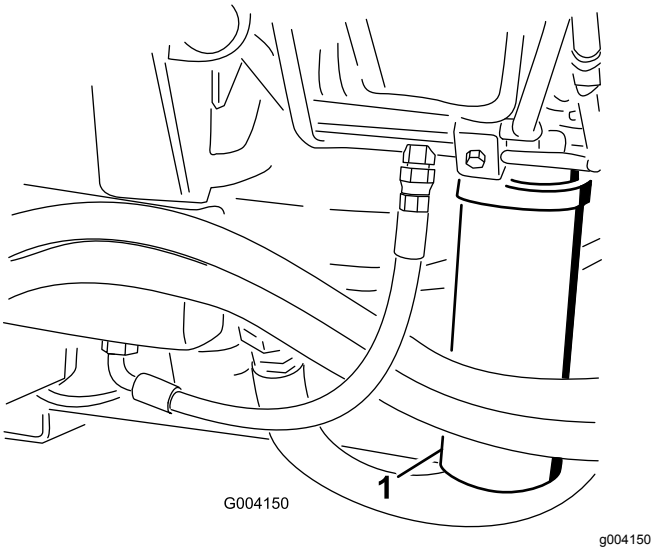

Figure 103

1. Filtre hydraulique

3. Déposez le filtre.
4. Lubrifiez le joint du filtre de rechange avec de l'huile hydraulique propre.
5. Vérifiez la propreté de la surface de montage du filtre.
6. Installez le filtre à la main jusqu'à ce que le joint touche la surface de montage. Serrez-le ensuite d'un demi-tour supplémentaire.
7. Procédez de même pour l'autre filtre.
8. Mettez le moteur en marche et laissez-le tourner environ 2 minutes pour purger l'air du circuit.
9. Coupez le moteur et recherchez des fuites éventuelles.

Contrôle des flexibles et conduits hydrauliques

Périodicité des entretiens: À chaque utilisation ou une fois par jour

Vérifiez que les conduites et flexibles hydrauliques ne présentent pas de fuites, ne sont pas pliés, usés, détériorés par les conditions atmosphériques ou les produits chimiques, et que les supports de montage et les raccords ne sont pas desserrés. Effectuez les réparations nécessaires avant d'utiliser la machine.

Prises d'essai du système hydraulique

Utilisez les prises d'essai du système hydraulique pour contrôler la pression dans les circuits hydrauliques. Pour tout renseignement complémentaire, adressez-vous à votre concessionnaire Toro agréé.

Utilisez les prises d'essai sur les tubes hydrauliques avant pour faciliter le dépannage du circuit de transmission (Figure 104).

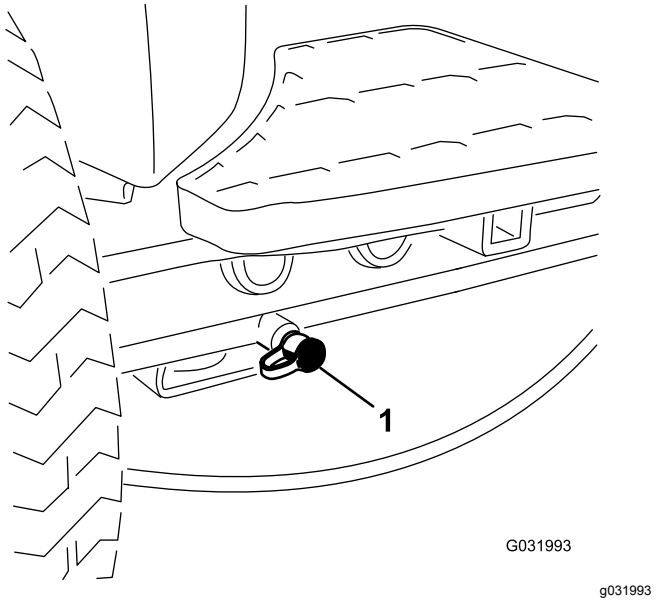

Figure 104

1. Prise d'essai du circuit de transmission aux roues

Utilisez les prises d'essai sur le bloc collecteur de tonte pour faciliter le dépannage du circuit de tonte (Figure 105).

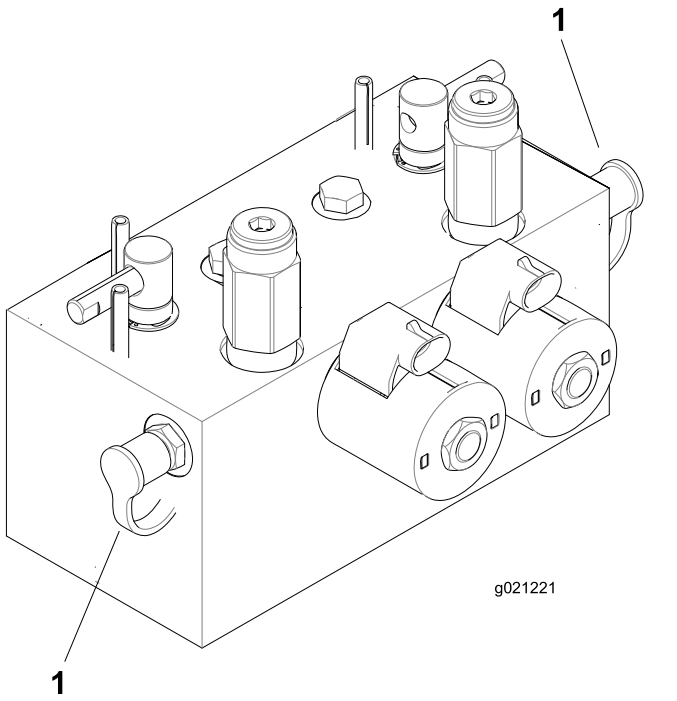

Figure 105

1. Prises d'essai du circuit de tonte

Utilisez la prise d'essai sur le bloc collecteur de levage pour faciliter le dépannage du circuit de levage (Figure 106).

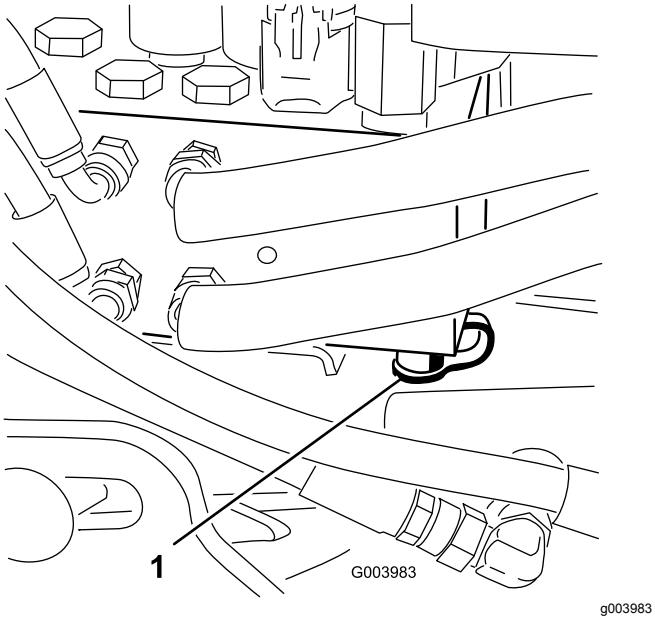

Figure 106

1. Prise d'essai du circuit de levage

Entretien du système des unités de coupe

Sécurité des unités de coupe

Une unité de coupe usée ou endommagée peut se briser et projeter un morceau de cylindre ou de contre-lame dans votre direction ou celle d'autres personnes, et infliger des blessures graves ou mortelles.

- Contrôlez régulièrement l'état et l'usure des unités de coupe.
- Examinez toujours les unités de coupe avec précaution. Manipulez les cylindres et les contre-lames avec des gants ou en les enveloppant dans un chiffon, et toujours avec prudence. Limitez-vous à remplacer ou aiguiser les cylindres et les contre-lames ; n'essayez jamais de les redresser ou de les souder.
- Attention, sur les machines à plusieurs lames, la rotation d'un cylindre peut entraîner la rotation des autres lames.

Rodage des unités de coupe

⚠ ATTENTION

Les cylindres et autres pièces mobiles peuvent causer des blessures.

- **N'approchez pas les mains, les doigts et les vêtements des cylindres et autres pièces mobiles.**
- **N'essayez jamais de faire tourner les cylindres avec la main ou le pied quand le moteur est en marche.**

Remarque: Lors du rodage, les unités de coupe avant fonctionnent ensemble et les unités arrière également.

1. Garez la machine sur une surface plane et horizontale, abaissez les unités de coupe, coupez le moteur, serrez le frein de stationnement et placez le commutateur d'activation/désactivation en position DÉSACTIVATION.
2. Déverrouillez le capot et soulevez-le pour exposer les leviers de rodage (Figure 107).
3. Effectuez les premiers réglages cylindre/contre-lame nécessaires pour le rodage de tous les

unités de coupe qui en ont besoin ; voir le *Manuel de l'utilisateur* des unités de coupe.

4. Mettez le moteur en marche et laissez-le tourner au ralenti.

⚠ DANGER

Si vous modifiez le régime moteur pendant le rodage, les cylindres risquent de caler.

- **Ne variez jamais le régime moteur pendant le rodage.**
- **Le rodage ne doit s'effectuer qu'au ralenti.**

5. Sélectionnez les leviers de rodage avant, arrière ou les deux pour déterminer les unités qui doivent être rodés (Figure 107).

⚠ DANGER

Pour éviter de vous blesser, ne vous approchez pas des unités de coupe avant d'effectuer la procédure.

6. Placez le levier de tonte/transport en position de TONTE, puis placez le commutateur d'activation/désactivation en position d'ACTIVATION. Déplacez le levier multifonction en avant pour commencer le rodage des cylindres spécifiés.
7. Appliquez le produit de rodage avec un pinceau à long manche.

   Important: **N'utilisez jamais de pinceau à manche court.**
8. Si les cylindres calent ou se mettent à tourner irrégulièrement pendant le rodage, sélectionnez une vitesse plus élevée jusqu'à ce qu'ils se stabilisent, puis réglez les à nouveau à la vitesse voulue.
9. Pour régler les unités de coupe pendant le rodage, arrêtez les cylindres en ramenant le levier multifonction en arrière ; tournez le commutateur d'activation/désactivation en position DÉSACTIVATION et coupez le moteur.

   Lorsque le réglage est terminé, répétez les opérations 4 à 8.

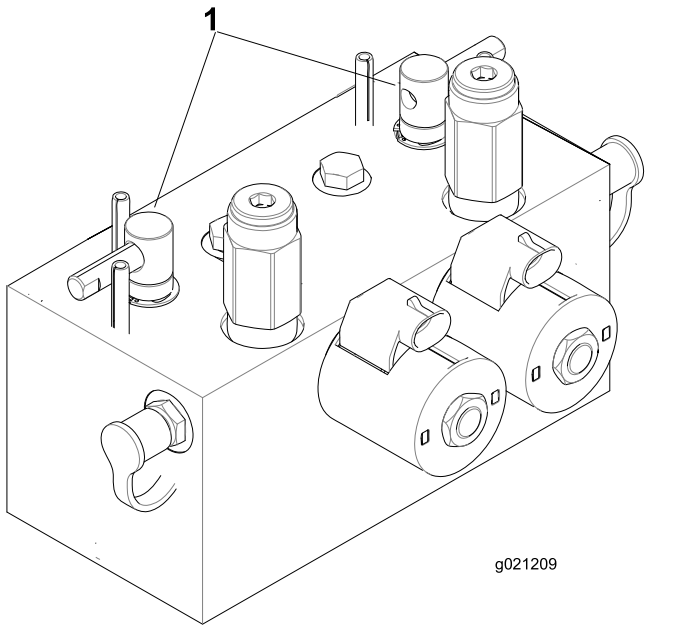

g021209

Figure 107

1. Leviers de rodage

10. Répétez la procédure pour tous les unités de coupe qui ont besoin d'être rodés.
11. Lorsque vous avez terminé, ramenez les leviers de rodage en position de TONTE, abaissez le siège et lavez les unités de coupe pour éliminer le produit de rodage.

    Remarque: Réglez le contact cylindre/contre-lame selon les besoins. Réglez la vitesse des cylindres à la position de tonte voulue.

    Important: **Si le commutateur de rodage n'est pas ramené à la position d'ARRÊT après le rodage, les unités de coupe ne pourront pas être levés ni fonctionner correctement.**

    Remarque: Pour améliorer encore la qualité du tranchant, passez une lime sur la face avant de la contre-lame après le rodage. Cela permet d'éliminer les bavures ou les aspérités qui ont pu se former le long du tranchant.

Remisage

Préparation du groupe de déplacement

1. Nettoyez soigneusement le groupe de déplacement, les unités de coupe et le moteur.
2. Contrôlez la pression des pneus. Gonflez tous les pneus du groupe de déplacement à une pression de 0,83 à 1,03 bar.
3. Vérifiez le serrage de toutes les fixations et resserrez-les au besoin.
4. Graissez tous les graisseurs et points de pivot. Essuyez tout excès de lubrifiant.
5. Poncez légèrement et retouchez la peinture rayée, écaillée ou rouillée. Réparez les déformations de la carrosserie.
6. Procédez à l'entretien de la batterie et des câbles, comme suit :
   A. Débranchez les câbles des bornes de la batterie.
   B. Nettoyez les connexions des câbles et les bornes de la batterie avec une brosse métallique et un mélange de bicarbonate de soude.
   C. Pour prévenir la corrosion, enduisez les bornes de la batterie et les connecteurs des câbles de graisse Grafo 112X (Skin-Over) (réf. Toro 50-547) ou de vaseline.
   D. Rechargez lentement la batterie tous les deux mois pendant 24 heures pour prévenir la sulfatation.

Préparation du moteur

1. Vidangez le carter moteur et remettez en place le bouchon de vidange.
2. Déposez le filtre à huile et mettez-le au rebut. Posez un filtre neuf.
3. Versez la quantité correcte d'huile moteur dans le carter d'huile.
4. Démarrez le moteur et faites-le tourner au ralenti pendant environ 2 minutes.
5. Coupez le moteur.
6. Rincez le réservoir de carburant avec du gazole propre et frais.
7. Vérifiez la protection antigel et ajoutez un mélange 50/50 d'eau et d'antigel en fonction de la température minimale anticipée dans votre région.
8. Branchez tous les raccords du circuit d'alimentation.
9. Effectuez un nettoyage et un entretien minutieux du filtre à air.
10. Bouchez l'entrée et l'orifice de sortie du filtre à air avec du ruban imperméable.
11. Vérifiez la protection antigel et faites l’appoint au besoin, selon la température minimale anticipée dans votre région.

Déclaration de confidentialité européenne

Les renseignements recueillis par Toro
Toro Warranty Company (Toro) respecte votre vie privée. Pour nous permettre de traiter votre réclamation au titre de la garantie et de vous contacter dans l'éventualité d'un rappel de produit, nous vous prions de nous communiquer certains renseignements personnels, soit directement soit par l'intermédiaire de votre société ou concessionnaire Toro local(e).

Le système de garantie de Toro est hébergé sur des serveurs situés aux États-Unis où la loi relative à la protection de la vie privée n'offre pas forcément la même protection que dans votre pays.

EN NOUS FOURNISSANT DES RENSEIGNEMENTS PERSONNELS, VOUS CONSENTEZ À CE QUE NOUS LES TRAITIONS COMME DÉCRIT DANS LE PRÉSENT AVIS DE CONFIDENTIALITÉ.

L'utilisation des renseignements par Toro
Toro peut utiliser vos renseignements personnels pour traiter vos réclamations au titre de la garantie et vous contacter dans l'éventualité d'un rappel de produit, ainsi que pour vous communiquer toute information nécessaire. Toro pourra partager les renseignements personnels que vous lui aurez communiqués avec les filiales, concessionnaires ou autres associés Toro en rapport avec ces activités. Nous ne vendrons vos renseignements personnels à aucune autre société. Nous nous réservons le droit de divulguer des renseignements personnels afin de satisfaire aux lois applicables et aux demandes des autorités concernées, pour assurer l'utilisation correcte de nos systèmes ou votre protection et celle d'autres usagers.

Conservation de vos renseignements personnels
Nous conserverons vos renseignements personnels uniquement pendant la durée nécessaire pour répondre aux fins pour lesquelles nous les avons collectés ou autres fins légitimes (comme la conformité réglementaire), ou conformément à la loi en vigueur.

Engagement de Toro relatif à la sécurité de vos renseignements personnels
Nous prenons toutes les précautions raisonnables pour protéger la sécurité de vos renseignements personnels. Nous prenons également les mesures nécessaires pour que vos renseignements personnels restent exacts et à jour.

Consultation et correction de vos renseignements personnels
Si vous souhaitez vérifier ou modifier vos renseignements personnels, veuillez nous contacter par courriel à legal@toro.com.

Droit australien de la consommation

Les clients australiens trouveront les détails concernant le Droit australien de la consommation à l'intérieur de l'emballage ou auprès de leur concessionnaire Toro local.

La garantie Toro

Garantie limitée de deux ans

Conditions et produits couverts

The Toro Company et sa filiale, Toro Warranty Company, en vertu de l'accord passé entre elles, certifient conjointement que votre produit commercial Toro (« Produit ») ne présente aucun défaut de matériau ni vice de fabrication pendant une période de deux ans ou 1 500 heures de service*, la première échéance prévalant. Cette garantie s'applique à tous les produits à l'exception des Aérateurs (veuillez-vous reporter aux déclarations de garantie séparées de ces produits). Dans l'éventualité d'un problème couvert par la garantie, nous nous engageons à réparer le Produit gratuitement, frais de diagnostic, pièces, main-d'œuvre et transport compris. La période de garantie commence à la date de réception du Produit par l'acheteur d'origine.
* Produit équipé d'un compteur horaire.

Comment faire intervenir la garantie

Il est de votre responsabilité de signaler le plus tôt possible à votre Distributeur de produits commerciaux ou au Concessionnaire de produits commerciaux agréé qui vous a vendu le Produit, toute condition couverte par la garantie. Pour obtenir l'adresse d'un Distributeur de produits commerciaux ou d'un Concessionnaire agréé, ou pour tout renseignement concernant vos droits et responsabilités vis-à-vis de la garantie, veuillez nous contacter à l'adresse suivante :

Toro Commercial Products Service Department
Toro Warranty Company
8111 Lyndale Avenue South
Bloomington, MN 55420-1196, États-Unis

+1–952–888–8801 ou +1–800–952–2740
Courriel : commercial.warranty@toro.com

Responsabilités du propriétaire

En tant que propriétaire du Produit, vous êtes responsable des entretiens et réglages mentionnés dans le *Manuel de l'utilisateur*. Ne pas effectuer les entretiens et réglages requis peut constituer un motif de rejet d'une réclamation au titre de la garantie.

Ce que la garantie ne couvre pas

Les défaillances ou anomalies de fonctionnement survenant au cours de la période de garantie ne sont pas toutes dues à des défauts de matériaux ou des vices de fabrication. Cette garantie ne couvre pas :

- Les défaillances du produit dues à l'utilisation de pièces qui ne sont pas d'origine ou au montage et à l'utilisation d'accessoires ajoutés ou modifiés d'une autre marque. Une garantie séparée peut être fournie par le fabricant de ces accessoires.
- Les défaillances du Produit dues au non respect du programme d'entretien et/ou des réglages recommandés. Les réclamations au titre de la garantie pourront être refusées si vous ne respectez pas le programme d'entretien recommandé pour votre produit Toro et énoncé dans le *Manuel de l'utilisateur*.
- Les défaillances du Produit dues à une utilisation abusive, négligente ou dangereuse.
- Les pièces sujettes à l'usure pendant l'utilisation, sauf si elles s'avèrent défectueuses. Par exemple, les pièces consommées ou usées durant le fonctionnement normal du Produit, notamment mais pas exclusivement : plaquettes et garnitures de freins, garnitures d'embrayage, lames, cylindres, galets et roulements (étanches ou graissables), contre-lames, bougies, roues pivotantes et roulements, pneus, filtres, courroies, et certains composants des pulvérisateurs, notamment membranes, buses et clapets antiretour, etc.
- Les défaillances dues à une influence extérieure. Les conditions constituant une influence extérieure comprennent, sans y être limités, les conditions atmosphériques, les pratiques de remisage, la contamination, l'utilisation de carburants, liquides de refroidissement, lubrifiants, additifs, engrais, ou produits chimiques, etc. non agréés.
- Les défaillances ou mauvaises performances causées par l'utilisation de carburants (essence, gazole ou biodiesel par exemple) non conformes à leurs normes industrielles respectives.
- Les bruits, vibrations, usure et détérioration normaux.
- L'usure normale comprend, mais pas exclusivement, les dommages des sièges dus à l'usure ou l'abrasion, l'usure des surfaces peintes, les autocollants ou vitres rayés, etc.

Pièces

Les pièces à remplacer dans le cadre de l'entretien courant seront couvertes par la garantie jusqu'à la date du premier remplacement prévu. Les pièces remplacées au titre de cette garantie bénéficient de la durée de garantie du produit d'origine et deviennent la propriété de Toro. Toro se réserve le droit de prendre la décision finale concernant la réparation ou le remplacement de pièces ou ensembles existants. Toro se réserve le droit d'utiliser des pièces remises à neuf pour les réparations couvertes par la garantie.

Garantie de la batterie ion-lithium et à décharge complète :

Les batteries ion-lithium et à décharge complète disposent d'un nombre de kilowatt-heures spécifique à fournir au cours de leur vie. Les techniques d'utilisation, de recharge et d'entretien peuvent contribuer à augmenter ou réduire la vie totale des batteries. À mesure que les batteries de ce produit sont consommées, la proportion de travail utile qu'elles offrent entre chaque recharge diminue lentement jusqu'à leur épuisement complet. Le remplacement de batteries usées, suite à une consommation normale, est la responsabilité du propriétaire du produit. Le remplacement des batteries, aux frais du propriétaire, peut être nécessaire au cours de la période de garantie normale du produit. Remarque (batterie ion-lithium uniquement) : une batterie ion-lithium est couverte uniquement par une garantie pièces au prorata de la 3ème à la 5ème année, basée sur la durée de service et les kilowatts heures utilisés. Reportez-vous au *Manuel de l'utilisateur* pour tout renseignement complémentaire.

Entretien aux frais du propriétaire

La mise au point du moteur, le graissage, le nettoyage et le polissage, le remplacement des filtres, du liquide de refroidissement et les entretiens recommandés font partie des services normaux requis par les produits Toro qui sont aux frais du propriétaire.

Conditions générales

La réparation par un distributeur ou un concessionnaire Toro agréé est le seul dédommagement auquel cette garantie donne droit.

The Toro Company et Toro Warranty Company déclinent toute responsabilité en cas de dommages secondaires ou indirects liés à l'utilisation des produits Toro couverts par cette garantie, notamment quant aux coûts et dépenses encourus pour se procurer un équipement ou un service de substitution durant une période raisonnable pour cause de défaillance ou d'indisponibilité en attendant la réparation sous garantie. Il n'existe aucune autre garantie expresse, à part la garantie spéciale du système antipollution, le cas échéant. Toutes les garanties implicites relatives à la qualité marchande et à l'aptitude à l'emploi sont limitées à la durée de la garantie expresse.

L'exclusion de la garantie des dommages secondaires ou indirects, ou les restrictions concernant la durée de la garantie implicite, ne sont pas autorisées dans certains états et peuvent donc ne pas s'appliquer dans votre cas. Cette garantie vous accorde des droits spécifiques, auxquels peuvent s'ajouter d'autres droits qui varient selon les états.

Note concernant la garantie du moteur :

Le système antipollution de votre Produit peut être couvert par une garantie séparée répondant aux exigences de l'agence américaine de défense de l'environnement (EPA) et/ou de la direction californienne des ressources atmosphériques (CARB). Les limitations d'heures susmentionnées ne s'appliquent pas à la garantie du système antipollution. Pour plus de renseignements, reportez-vous à la Déclaration de garantie de conformité à la réglementation antipollution fournie avec votre produit ou figurant dans la documentation du constructeur du moteur.

Pays autres que les États-Unis et le Canada

Pour les produits Toro exportés des États-Unis ou du Canada, demandez à votre distributeur (concessionnaire) Toro la police de garantie applicable dans votre pays, région ou état. Si, pour une raison quelconque, vous n'êtes pas satisfait des services de votre distributeur, ou si vous avez du mal à vous procurer des renseignements sur la garantie, adressez-vous à l'importateur Toro.