Form No. 3418-896 Rev B

Kosiarka 55 cm z rozdrabniaczem®

Model nr 20955—Numer seryjny 402100000 i wyższe

Model nr 20956—Numer seryjny 402100000 i wyższe

Podręcznik operatora

Wprowadzenie

Ta pchana kosiarka z obrotowymi ostrzami jest przeznaczona dla właścicieli domów z posesją. Została zaprojektowana przede wszystkim do koszenia trawy na dobrze utrzymanych trawnikach na posesjach. Nie jest przeznaczona do ścinania krzaków lub zastosowań w rolnictwie.

Przeczytaj uważnie poniższe informacje, aby poznać zasady właściwej obsługi i konserwacji urządzenia, nie uszkodzić go i uniknąć obrażeń ciała. Odpowiedzialność za prawidłowe i bezpieczne użytkowanie produktu spoczywa na Tobie.

Aby uzyskać informacje na temat urządzenia i akcesoriów, znaleźć dealera lub zarejestrować swoje urządzenie, skontaktuj się bezpośrednio z firmą Toro za pomocą witryny internetowej www.Toro.com.

Aby skorzystać z serwisu, zakupić oryginalne części Toro lub uzyskać dodatkowe informacje, skontaktuj się z przedstawicielem autoryzowanego serwisu lub biurem obsługi klienta firmy Toro, a także przygotuj numer modelu i numer seryjny urządzenia. Rysunek 1 przedstawia położenie numeru modelu i numeru seryjnego na produkcie. Zapisz je w przewidzianym na to miejscu.

Ważne: **Urządzeniem mobilnym zeskanuj kod QR na tabliczce z numerem seryjnym, aby uzyskać informacje o gwarancji, częściach zamiennych i innych kwestiach związanych z produktem.**

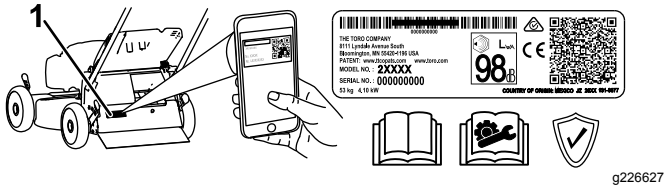

g226627

Rysunek 1

1. Lokalizacja numeru modelu i numeru seryjnego

Model nr _____

Numer seryjny _____

Niniejsza instrukcja zawiera opis potencjalnych zagrożeń, a zawarte w niej ostrzeżenia zostały oznaczone symbolem ostrzegawczym (Rysunek 2), który sygnalizuje niebezpieczeństwo mogące spowodować poważne obrażenia lub śmierć w razie zlekceważenia zalecanych środków ostrożności.



g000502

Rysunek 2

Symbol ostrzegawczy

W niniejszej instrukcji występują 2 słowa podkreślające wagę informacji. Ważne zwraca uwagę na szczególne informacje techniczne, a Uwaga podkreśla informacje ogólne wymagające uwagi.

Ten produkt spełnia wymagania wszystkich odnośnych dyrektyw europejskich. Szczegółowe informacje można znaleźć na osobnej deklaracji zgodności (DOC) dołączonej do produktu.

Moment obrotowy na wale lub moment użyteczny: Moment obrotowy na wale silnika lub moment użyteczny silnika został wyznaczony laboratoryjnie przez producenta silnika, zgodnie z wytycznymi Stowarzyszenia Inżynierów Motoryzacji (SAE) J1940 lub J2723. Rzeczywisty moment obrotowy silnika w kosiarce tej klasy może być znacznie niższy z powodu jej dostosowania do wymagań dotyczących bezpieczeństwa, emisji oraz eksploatacji. Można je znaleźć w dołączonej do maszyny dokumentacji producenta silnika.

Nie wolno ingerować w zabezpieczenia maszyny ani wyłączać ich. Należy regularnie sprawdzać poprawność ich działania. Nie wolno podejmować prób regulacji lub manipulacji przy elementach sterujących prędkością obrotową silnika. Może to spowodować wystąpienie niebezpiecznego stanu, prowadzącego do obrażeń ciała.

Spis treści

Wprowadzenie 1
Bezpieczeństwo 2
Ogólne zasady bezpieczeństwa 2
Naklejki informacyjne i ostrzegawcze 3

© 2018—The Toro® Company
8111 Lyndale Avenue South
Bloomington, MN 55420

Zarejestruj produkt pod adresem www.Toro.com.

CE

Tłumaczenie oryginału (PL)
Wydrukowano w Stanach Zjednoczonych
Wszelkie prawa zastrzeżone

3418-896 B

Montaż 6
1 Montowanie i rozkładanie uchwytu 6
2 Umieszczenie linki rozrusznika linkowego w prowadnicy 7
3 Uzupełnianie oleju w silniku 7
4 Ładowanie akumulatora 8
5 Montaż worka na trawę 8
Przegląd produktu 9
Specyfikacje 10
Działanie 10
Before Operation 10
Bezpieczeństwo przed rozpoczęciem pracy 10
Uzupełnianie paliwa 11
Sprawdzanie poziomu oleju w silniku 11
Regulacja wysokości uchwytu 12
Regulacja wysokości cięcia 12
Before Operation 13
Bezpieczeństwo w czasie pracy 13
Uruchamianie silnika 13
Korzystanie z napędu trybu samobieżnego 15
Zatrzymywanie silnika 15
Recykling ścinków 15
Workowanie ścinków 15
Obsługa dźwigni ustawienia worka 16
Boczny wyrzut ścinków trawy 16
Rady związane z posługiwaniem się urządzeniem 17
After Operation 17
Bezpieczeństwo po pracy 17
Czyszczenie dolnej części urządzenia. 17
Składanie uchwytu 18
Konserwacja 20
Zalecany harmonogram konserwacji 20
Zasady bezpieczeństwa podczas konserwacji 20
Przygotowanie do konserwacji 20
Konserwacja filtra powietrza 21
Wymiana oleju silnikowego 21
Ładowanie akumulatora 22
Wymiana bezpiecznika 23
Smarowanie przekładni kół 23
Wymiana ostrza 24
Regulacja napędu samobieżnego 24
Przechowywanie 25
Przygotowanie maszyny do przechowywania 25
Przygotowanie maszyny po przechowywaniu 25

Bezpieczeństwo

Maszyna została zaprojektowana zgodnie z normą EN ISO 5395:2013.

Ogólne zasady bezpieczeństwa

Produkt ten może spowodować amputację dłoni i stóp oraz wyrzucać obiekty. Aby uniknąć poważnych obrażeń ciała, zawsze przestrzegaj wszystkich instrukcji dotyczących bezpieczeństwa.

Używanie produktu w celach niezgodnych z jego przeznaczeniem może okazać się niebezpieczne dla operatora i osób postronnych.

- Przed uruchomieniem silnika należy przeczytać, zrozumieć i przestrzegać instrukcje i ostrzeżenia zawarte w niniejszej *Instrukcji obsługi* oraz na maszynie i osprzęcie.
- Nie zbliżać dłoni ani stóp do ruchomych części maszyny, ani nie wkładać ich pod nią. Nie zbliżać się do wyrzutnika.
- Zabronione jest używanie maszyny bez założonych i działających wszystkich osłon oraz innych urządzeń ochronnych.
- Osoby postronne i dzieci powinny znajdować się w bezpiecznej odległości od maszyny. Nigdy nie pozwalaj dzieciom obsługiwać maszyny. Obsługiwać maszynę mogą jedynie osoby odpowiedzialne, przeszkolone, zaznajomione z instrukcją i dysponujące odpowiednimi możliwościami fizycznymi.
- Przed przystąpieniem do serwisowania, uzupełniania paliwa czy usuwania przyczyny zatkania się zatrzymaj maszynę, wyłącz silnik, wyjmij przycisk rozrusznika elektrycznego (jeżeli występuje) i odczekaj, aż wszystkie części ruchome się zatrzymają.

Niewłaściwe użytkowanie lub konserwacja maszyny może spowodować obrażenia ciała. Aby zmniejszyć ryzyko urazu, należy postępować zgodnie z tymi instrukcjami bezpieczeństwa i zawsze zwracać uwagę na symbol dotyczący bezpieczeństwa, który oznacza UWAGA, OSTRZEŻENIE lub NIEBEZPIECZEŃSTWO – instrukcja dotycząca bezpieczeństwa osobistego. Nieprzestrzeganie powyższych zasad może doprowadzić do obrażeń ciała lub śmierci.

Dodatkowe informacje dotyczące bezpieczeństwa można znaleźć w odpowiednich rozdziałach niniejszej instrukcji.

Naklejki informacyjne i ostrzegawcze

Etykiety dotyczące bezpieczeństwa oraz instrukcje są wyraźnie widoczne dla operatora i znajdują się w pobliżu wszystkich miejsc potencjalnego zagrożenia. Uszkodzone i brakujące etykiety należy wymienić.

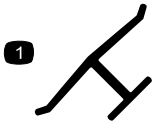

decaloemmarkt

Oznaczenie producenta

1. Oznaczenie to identyfikuje ostrze jako część pochodzącą od oryginalnego producenta maszyny.

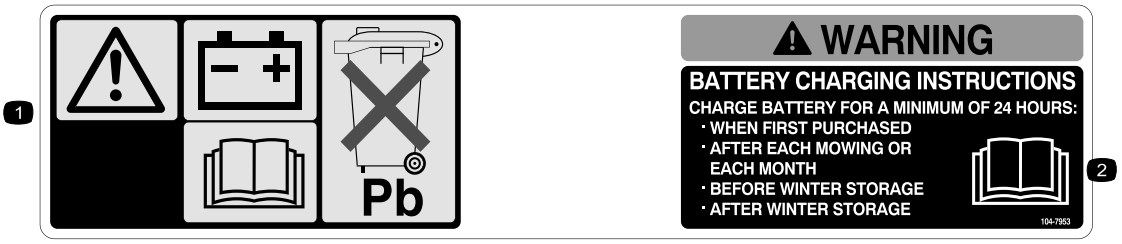

decal104-7953

104-7953

Tylko model z rozruchem elektrycznym

1. Ostrzeżenie – przeczytaj *Instrukcję obsługi*, aby uzyskać informacje na temat ładowania akumulatora. Zawiera ołów, nie wyrzucaj.
2. Przeczytaj *Instrukcję obsługi.*

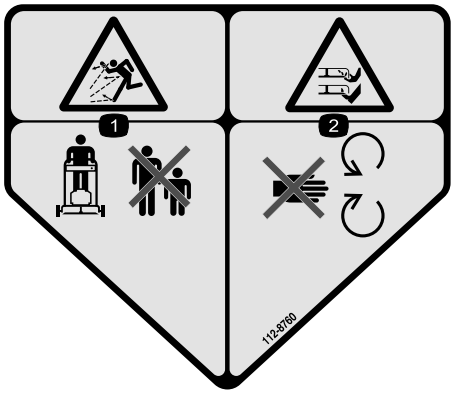

decal112-8760

112-8760

1. Uwaga na wyrzucane przedmioty – osoby postronne powinny stać w bezpiecznej odległości od maszyny.
2. Niebezpieczeństwo przecięcia/odcięcia ręki lub nogi – nie zbliżaj się do części ruchomych.

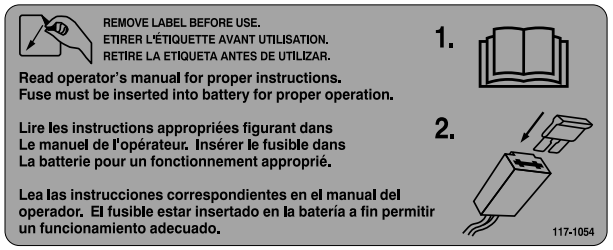

r:\decal117-1054

117-1054

Tylko model z rozruchem elektrycznym

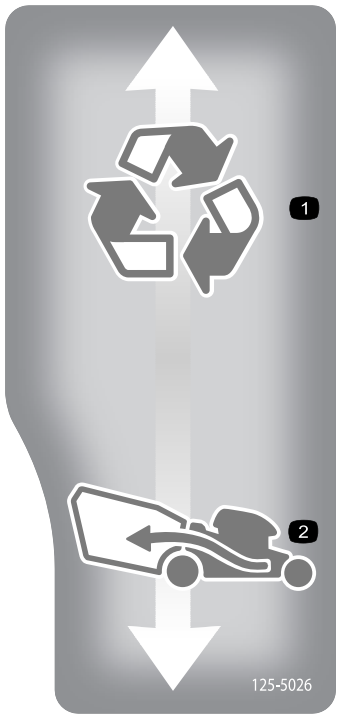

decal125-5026

125-5026

1. Tryb rozdrabniania
2. Tryb workowania

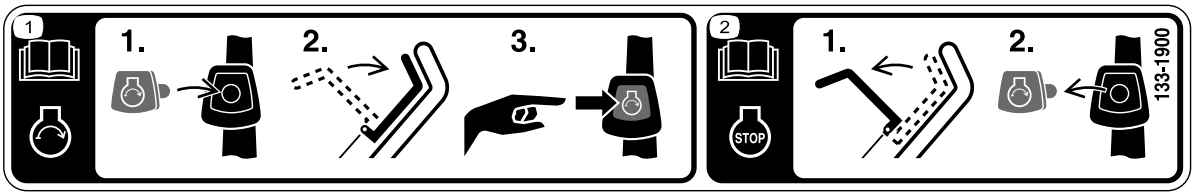

decal133-1900

133-1900

1. Zapoznaj się z informacjami na temat uruchamiania silnika podanymi w *Instrukcji obsługi* — 1) Włóż przycisk rozrusznika elektrycznego do stacyjki rozrusznika elektrycznego, 2) Załącz dźwignię sterującą ostrzami, 3) Wciśnij przycisk rozrusznika elektrycznego, aby uruchomić silnik.
2. Zapoznaj się z informacjami na temat wyłączania silnika podanymi w *Instrukcji obsługi* — 1) Zwolnij dźwignię sterującą ostrzami, 2) Wyjmij przycisk rozrusznika elektrycznego ze stacyjki rozrusznika elektrycznego.

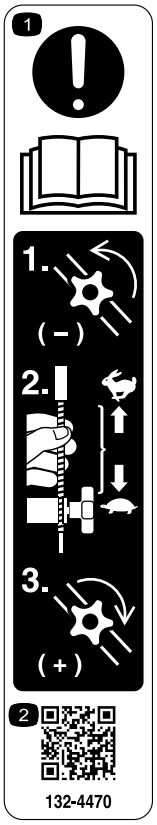

decal132-4470

132-4470

Regulacja trakcji

1. Uwaga: należy przeczytać *Instrukcję obsługi* – 1) Poluzuj pokrętło, obracając nim w kierunku przeciwnym do ruchu wskazówek zegara; 2) Pociągnij linkę/linki w kierunku od silnika, aby zmniejszyć trakcję, lub dociśnij linkę/linki w kierunku silnika, aby zwiększyć trakcję; 3) Dokręć pokrętło, obracając nim w kierunku zgodnym z ruchem wskazówek zegara.
2. Zeskanuj kod QR, aby uzyskać więcej informacji o regulacji trakcji.

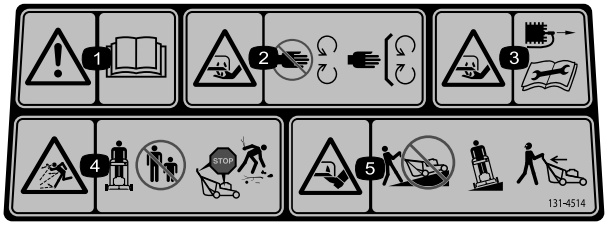

decal131-4514b

131-4514

1. Ostrzeżenie – należy przeczytać *Instrukcję obsługi.*
2. Niebezpieczeństwo zranienia/utraty ręki, ostrze kosiarki – zachowaj bezpieczną odległość od części ruchomych; nie usuwaj żadnych zabezpieczeń ani osłon.
3. Niebezpieczeństwo przecięcia/odcięcia ręki, ostrze kosiarki – przed rozpoczęciem czynności serwisowych lub przeprowadzeniem konserwacji odłącz przewód świecy zapłonowej i przeczytaj instrukcje.
4. Uwaga na wyrzucane przedmioty – osoby postronne powinny stać w bezpiecznej odległości od maszyny. Wyłącz silnik przed opuszczeniem miejsca operatora, zbierz wszystkie przeszkody przed rozpoczęciem koszenia.
5. Niebezpieczeństwo przecięcia/odcięcia ręki, ostrze kosiarki – nie koś jeżdżąc w górę i w dół zboczy; koś jadąc w lewo i prawo w poprzek zbocza; wyłącz silnik przed opuszczeniem miejsca operatora; cofając, spójrz za siebie.

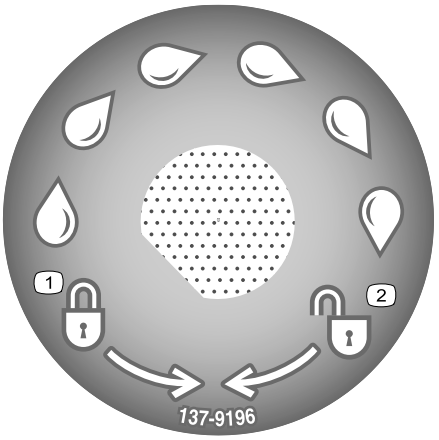

decal137-9196

137-9196

1. Zablokowane
2. Odblokowane

Montaż

Ważne: **Zdejmij i wyrzuć zabezpieczający arkusz z tworzywa osłaniający silnik oraz wszelkie inne elementy z tworzywa lub folii użyte do zabezpieczenia maszyny.**

Ważne: **Aby zapobiec przypadkowemu uruchomieniu, nie wkładaj przycisku rozrusznika elektrycznego do stacyjki rozrusznika elektrycznego (jeżeli występuje) dopóki nie będziesz gotowy do uruchomienia silnika.**

1

Montowanie i rozkładanie uchwytu

Nie są potrzebne żadne części

Procedura

1. Wyjmij i odłóż w bezpieczne miejsce dwa pokrętła uchwytu oraz dwie śruby podsadzane ze wsporników uchwytu (Rysunek 3).

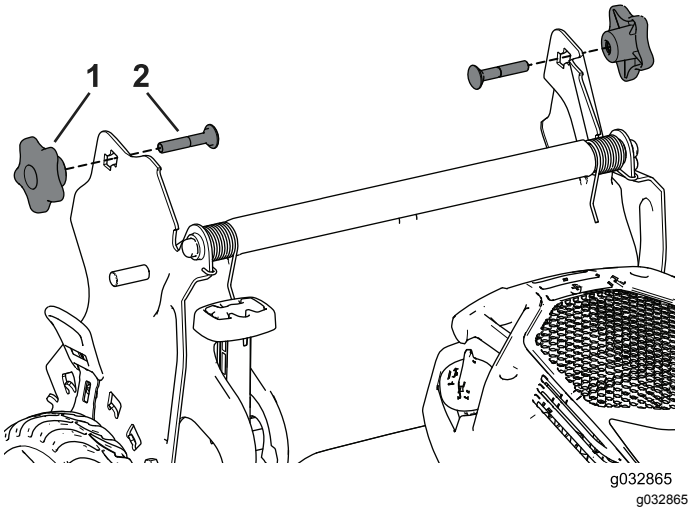

Rysunek 3

1. Pokrętło dźwigni (2)
2. Śruba podsadzana (2)

2. Zamontuj końcówki uchwytu w obudowie kosiarki tak, aby bolec na każdym wsporniku uchwytu znajdował się w dolnym otworze odpowiedniej końcówki uchwytu (Rysunek 4).

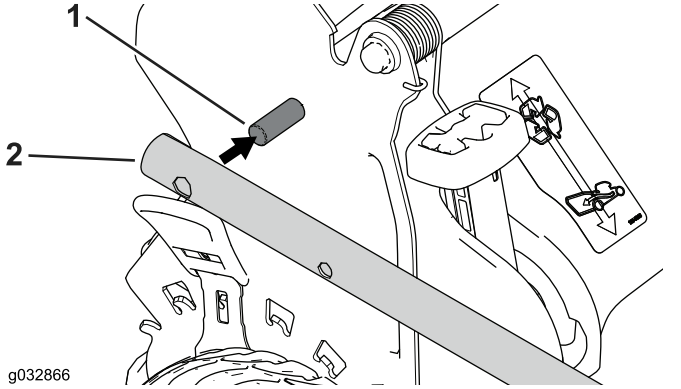

Rysunek 4

1. Bolec
2. Końcówka uchwytu

Informacja: Bolce nie wystają z otworów w końcówkach uchwytu, gdy uchwyt znajduje się w pozycji złożonej.

3. Rozłóż uchwyt do pozycji roboczej, obracając go do tyłu (Rysunek 5).

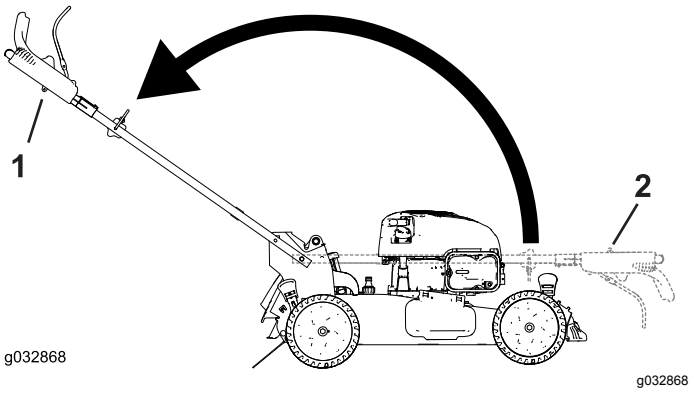

Rysunek 5

1. Pozycja robocza
2. Pozycja złożona

4. Włóż śrubę podsadzaną (z łbem śruby skierowanym do środka) przez dolny lub górny kwadratowy otwór we wsporniku uchwytu i przez górny otwór w końcówce uchwytu (Rysunek 6).

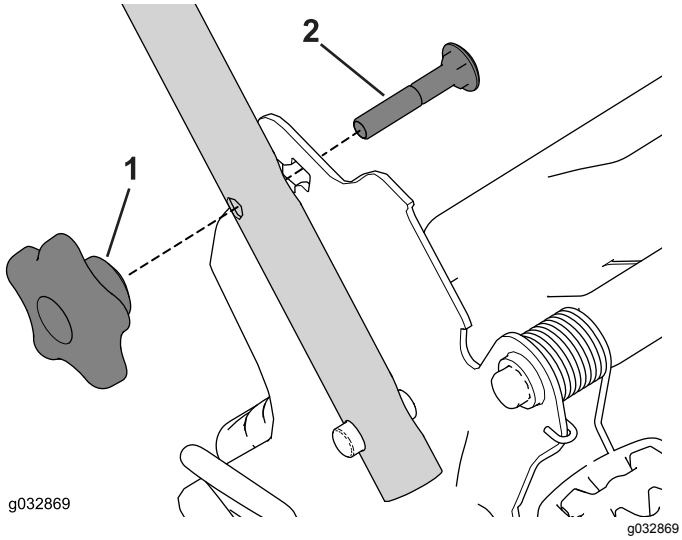

Rysunek 6

1. Pokrętło dźwigni
2. Śruba podsadzana

5. Luźno zamocuj pokrętła uchwytu na śrubach podsadzanych.
6. Wykonaj w tym celu kroki 3 do 5 z Regulacja wysokości uchwytu (Strona 12).

2

Umieszczenie linki rozrusznika linkowego w prowadnicy

Nie są potrzebne żadne części

Procedura

Ważne: **Aby bezpiecznie i łatwo uruchomić silnik przed każdym użyciem maszyny, umieść linkę rozrusznika linkowego w prowadnicy.**

Przyciągnij dźwignię sterującą ostrzem do górnego uchwytu i przeciągnij linkę rozrusznika przez prowadnicę linki na uchwycie (Rysunek 7).

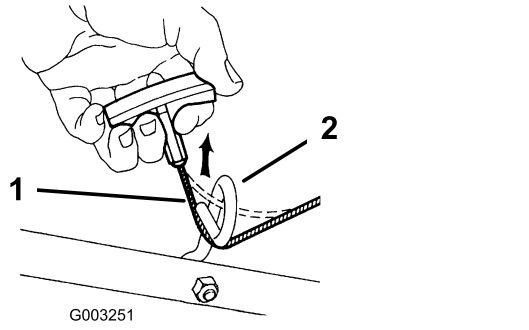

Rysunek 7

1. Linka rozrusznika linkowego
2. Prowadnica linki

3

Uzupełnianie oleju w silniku

Nie są potrzebne żadne części

Procedura

Ważne: **Maszyna jest dostarczana bez oleju silnikowego. Należy wlać go samodzielnie używając do tego celu załączonej butelki. Przed uruchomieniem silnika napełnij go olejem.**

Specyfikacja oleju silnikowego

Ilość oleju silnikowego	0,44 litra
Lepkość oleju	Olej smarowy klasy SAE 30 lub SAE 10W-30 z detergentami
Klasa serwisowa API	SJ lub wyższa

1. Ustaw maszynę na równym podłożu.
2. Wyjmij wskaźnik poziomu, obracając jego korek w lewo i wyciągając go (Rysunek 8).

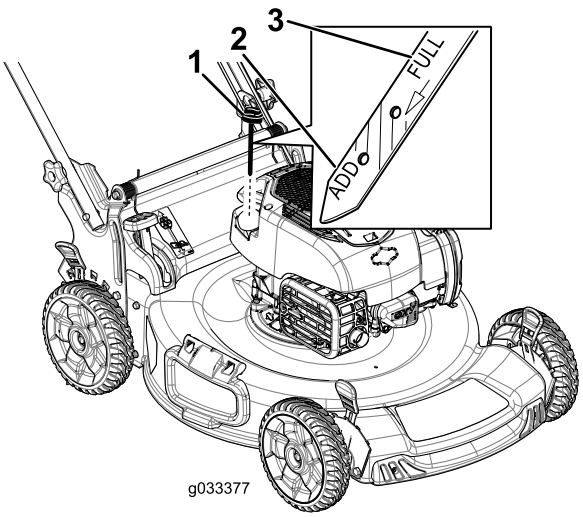

g033377

Rysunek 8

1. Wskaźnik poziomu
2. Oznaczenie Uzupełnienie
3. Oznaczenie Maksymalny

3. Ostrożnie wlej przez szyjkę wlewu oleju około ¾ pojemności skrzyni korbowej oleju.
4. Odczekaj 3 minuty na ustabilizowanie się poziomu oleju w silniku.
5. Oczyść wskaźnik poziomu za pomocą suchej szmatki.
6. Wsuń wskaźnik poziomu do szyjki wlewu oleju, a następnie wyjmij go.
7. Odczytaj poziom oleju na wskaźniku (Rysunek 8).
   - Jeżeli poziom oleju na wskaźniku poziomu jest zbyt niski, ostrożnie dolej oleju przez szyjkę wlewu, odczekaj 3 minuty i powtarzaj czynności od 5 do7 do czasu, gdy poziom oleju na wskaźniku będzie prawidłowy.
   - Jeśli poziom oleju na wskaźniku poziomu jest zbyt wysoki, spuść jego nadmiar, aby uzyskać prawidłowy poziom na wskaźniku, patrz Wymiana oleju silnikowego (Strona 21).

   Ważne: **Jeśli poziom oleju w skrzyni korbowej jest zbyt niski lub zbyt wysoki, uruchomienie silnika może spowodować jego uszkodzenie.**
8. Zamocuj pewnie wskaźnik poziomu w szyjce wlewu oleju.

4

Ładowanie akumulatora

Nie są potrzebne żadne części

Procedura

Tylko model z rozruchem elektrycznym

Patrz Ładowanie akumulatora (Strona 22).

5

Montaż worka na trawę

Nie są potrzebne żadne części

Procedura

1. Nałóż worek na trawę wokół ramy w sposób pokazany na Rysunek 9

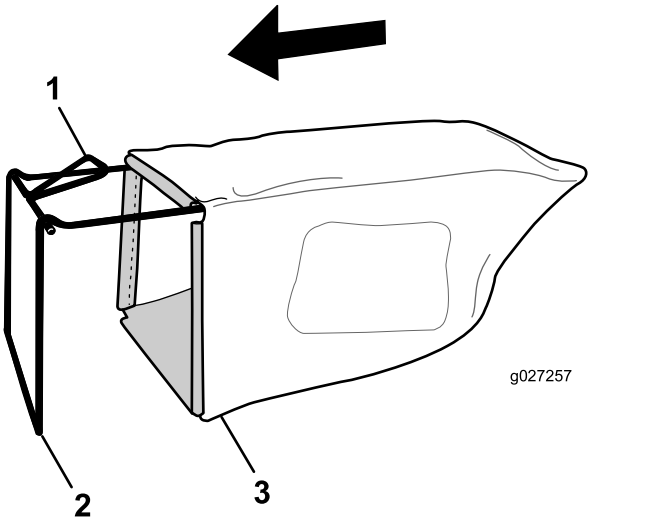

g027257

Rysunek 9

1. Uchwyt
2. Rama
3. Worek na trawę

Informacja: Nie nakładaj worka na uchwyt (Rysunek 9).

2. Zaczep dolny kanał worka na dolną część ramy (Rysunek 10).

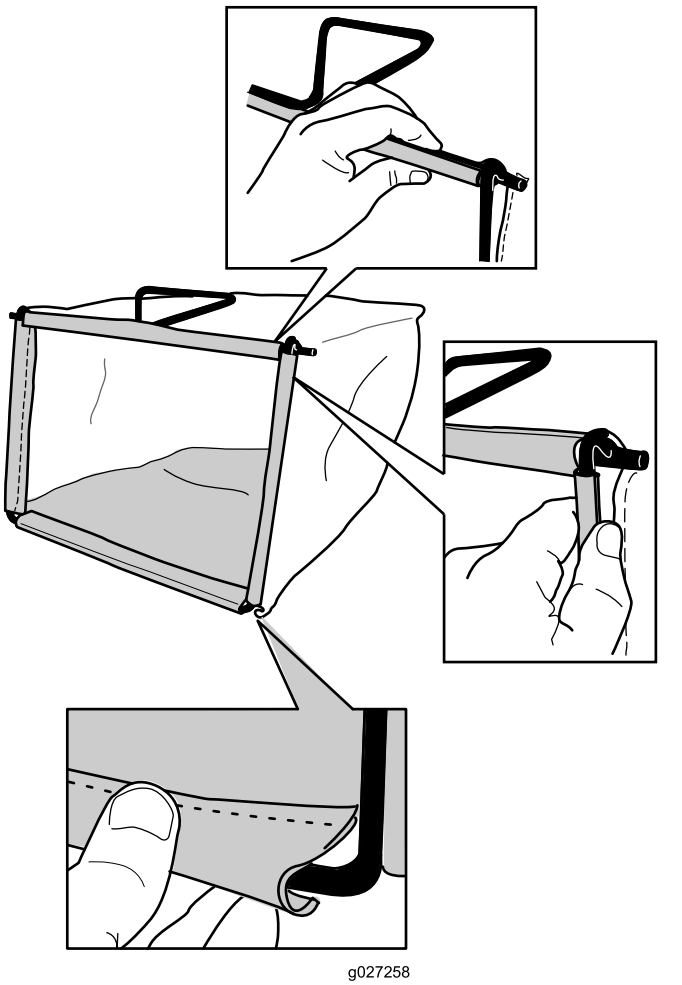

g027258

Rysunek 10

3. Zaczep kanały boczne i kanał górny worka odpowiednio na boczne i górne elementy ramy (Rysunek 10).

Przegląd produktu

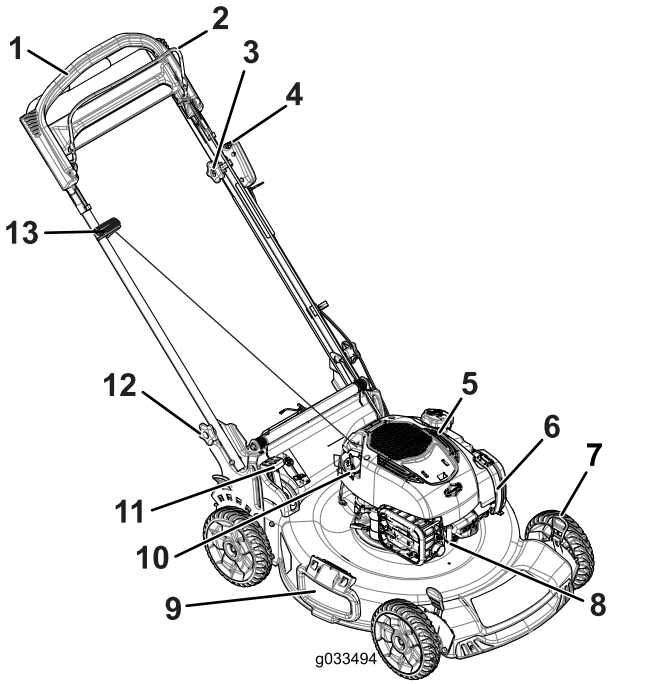

g033494

Rysunek 11

1. Uchwyt
2. Dźwignia sterująca ostrzami
3. Pokrętło regulacji napędu samobieżnego
4. Przycisk rozruchu elektrycznego (tylko model z rozruchem elektrycznym).
5. Korek zbiornika paliwa
6. Filtr powietrza
7. Dźwignia regulacji wysokości koszenia (4)
8. Świeca zapłonowa
9. Deflektor wyrzutu w bok
10. Wlew/wskaźnik poziomu oleju
11. Dźwignia ustawienia worka
12. Pokrętło dźwigni (2)
13. Uchwyt rozrusznika linkowego

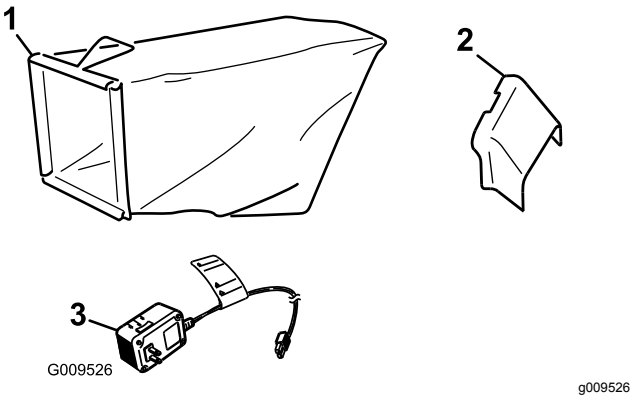

Rysunek 12

1. Worek na trawę
2. Tunel wyrzutu w bok
3. Ładowarka akumulatora (tylko model z rozruchem elektrycznym)

Specyfikacje

Model	Waga	Długość	Szerokość	Wysokość
20955	36 kg (80 funtów)	151 cm (59 cala)	59 cm (23 cala)	109 cm (43 cala)
20956	39 kg (87 funtów)	151 cm (59 cala)	59 cm (23 cala)	109 cm (43 cala)

Działanie

Informacja: Określ lewą i prawą stronę maszyny ze standardowego stanowiska operatora.

Before Operation

Bezpieczeństwo przed rozpoczęciem pracy

Ogólne zasady bezpieczeństwa

- Należy zapoznać się z bezpieczną obsługą urządzeń, elementami sterującymi operatora i znakami bezpieczeństwa.
- Sprawdź, czy osłony i zabezpieczenia, takie jak deflektory lub wychwytywacze trawy, są prawidłowo zamocowane i działają prawidłowo.
- Zawsze sprawdzaj maszynę, aby upewnić się, że ostrza, śruby ostrzy oraz zespół tnący nie są zużyte ani uszkodzone.
- Sprawdź obszar, w którym zamierzasz używać maszyny i usuń wszelkie obiekty, które mogłyby wpłynąć na pracę maszyny lub zostać podrzucone przez maszynę.
- Regulacja wysokości cięcia może doprowadzić do kontaktu z ruchomym ostrzem, ze skutkiem w postaci poważnych obrażeń ciała.
  - Wyłącz silnik, wyjmij przycisk rozrusznika elektrycznego (tylko model z rozruchem elektrycznym) i zaczekaj, aż wszystkie ruchome części się zatrzymają.
  - Regulując wysokość koszenia nie wkładaj palców pod obudowę.

Bezpieczeństwo związane z paliwem

- Paliwo jest niezwykle łatwopalne i wybuchowe. Zapłon lub wybuch paliwa może poparzyć operatora i osoby postronne oraz spowodować straty materialne.
  - Aby zapobiec zapaleniu paliwa przez ładunek elektrostatyczny, przed napełnianiem ustaw kanister lub urządzenie bezpośrednio na podłożu, a nie w pojeździe ani na innym przedmiocie.
  - Uzupełniaj zbiornik paliwa na zewnątrz, na otwartej przestrzeni, gdy silnik jest zimny. Wytrzyj paliwo, które się rozlało.
  - Nie zbliżaj się do paliwa, kiedy palisz. Paliwo nie może znajdować się w pobliżu otwartego płomienia ani iskier.

  - Nigdy nie zdejmuj korka zbiornika paliwa ani nie uzupełniaj paliwa w trakcie pracy silnika lub gdy jest on rozgrzany.
  - W przypadku rozlania paliwa nie próbuj włączać silnika. Unikaj możliwości spowodowania zapłonu do czasu rozproszenia oparów paliwa.
  - Przechowuj paliwo w atestowanym kanistrze, poza zasięgiem dzieci.
- W przypadku połknięcia paliwo jest szkodliwe dla zdrowia i może prowadzić do śmierci. Długotrwałe wystawienie na działanie oparów może wywołać poważne obrażenia i choroby.
  - Unikaj długotrwałego wdychania oparów paliwa.
  - Nie zbliżaj rąk ani twarzy do pistoletu dystrybutora paliwa i otworu zbiornika paliwa.
  - Unikaj kontaktu paliwa z oczami i ze skórą.

Uzupełnianie paliwa

- W celu uzyskania najlepszych wyników używaj wyłącznie czystej, świeżej benzyny bezołowiowej o liczbie oktanowej 87 lub wyższej (metoda szacowania (R+M)/2)
- Akceptowalne jest paliwo z oksygenatami, zawierające do 10% objętościowych etanolu lub 15% MTBE.
- **Nie** używaj mieszanin etanolu z benzyną, takich jak E15 lub E85, zawierających powyżej 10% objętościowych etanolu. Może to powodować problemy dotyczące osiągów i/lub uszkodzenia silnika, które mogą nie być objęte gwarancją.
- **Nie** używaj benzyny zawierającej metanol.
- **Nie** przechowuj zimą paliwa w zbiorniku paliwa lub w kanistrach na paliwo, jeśli do paliwa nie został dodany stabilizator.
- **Nie dolewaj oleju** do benzyny.

Uzupełniaj zbiornik paliwa świeżą, zwykłą benzyną bezołowiową zakupioną na stacji renomowanego dostawcy paliw (Rysunek 13).

Ważne: **Aby zmniejszyć problemy z rozruchem, dodawaj stabilizator do paliwa przez cały sezon. Stabilizator mieszaj z benzyną mającą nie więcej niż 30 dni.**

Dodatkowe informacje zostały podane w instrukcji obsługi silnika.

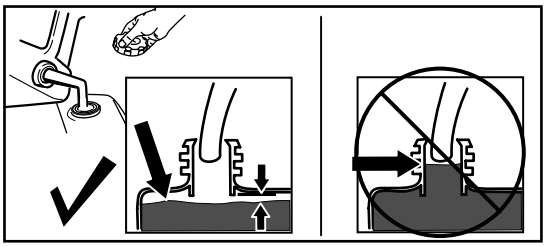

g230458

Rysunek 13

Sprawdzanie poziomu oleju w silniku

1. Ustaw maszynę na równym podłożu.
2. Wyjmij wskaźnik poziomu, obracając jego korek w lewo i wyciągając go (Rysunek 14).

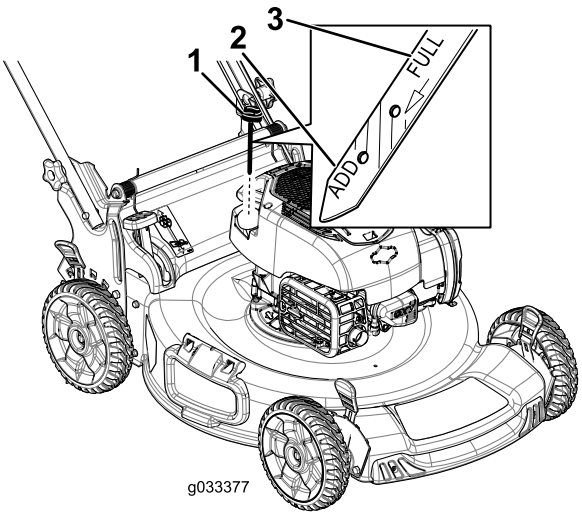

g033377

Rysunek 14

1. Wskaźnik poziomu
2. Oznaczenie Uzupełnienie
3. Oznaczenie Maksymalny

3. Oczyść wskaźnik poziomu za pomocą suchej szmatki.
4. Wsuń wskaźnik poziomu do szyjki wlewu oleju, a następnie wyjmij go.
5. Odczytaj poziom oleju na wskaźniku (Rysunek 14).
   - Jeżeli poziom oleju na wskaźniku poziomu jest zbyt niski (Rysunek 14), ostrożnie dolej niewielką ilość oleju klasy SAE 30 lub SAE 10W-30 z detergentami przez szyjkę wlewu, odczekaj 3 minuty i powtarzaj czynności od 3 do 5 do czasu, gdy poziom oleju na wskaźniku będzie prawidłowy.

Właściwy rodzaj oleju można sprawdzić w 3 Uzupełnianie oleju w silniku (Strona 7).

- Jeśli poziom oleju na wskaźniku poziomu jest zbyt wysoki (Rysunek 14), spuść jego nadmiar, aby uzyskać prawidłowy poziom na wskaźniku, patrz Wymiana oleju silnikowego (Strona 21).

Ważne: **Jeśli poziom oleju w skrzyni korbowej jest zbyt niski lub zbyt wysoki, uruchomienie silnika może spowodować jego uszkodzenie.**

6. Zamocuj pewnie wskaźnik poziomu w szyjce wlewu oleju.

Regulacja wysokości uchwytu

Uchwyt można podnosić lub opuszczać do pozycji 1 lub 2, aby uzyskać najwygodniejsze położenie (Rysunek 15).

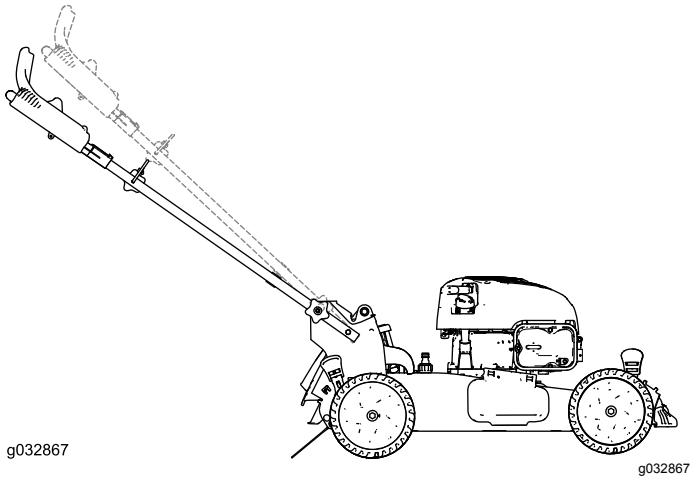

Rysunek 15

1. Odkręcaj oba pokrętła, aż będzie można wypchnąć kwadratowe brzegi śrub podsadzanych z kwadratowych otworów we wspornikach uchwytu.
2. Ruszaj pokrętłami, dopóki nie będą luźne.
3. Przesuń uchwyt w pozycję niższą lub wyższą.
4. Upewnij się, że kwadratowe krawędzie każdej ze śrub podsadzanych są dobrze dopasowane do odpowiedniego kwadratowego otworu.
5. Dokręć jak najmocniej pokrętła uchwytu.

Regulacja wysokości cięcia

⚠ OSTRZEŻENIE

Regulacja wysokości cięcia może doprowadzić do kontaktu z ruchomym ostrzem, ze skutkiem w postaci poważnych obrażeń ciała.

- **Wyłącz silnik i zaczekaj, aż wszystkie ruchome części się zatrzymają.**
- **Regulując wysokość koszenia nie wkładaj palców pod obudowę.**

⚠ OSTROŻNIE

Jeśli silnik pracował, tłumik może być gorący i spowodować poważne oparzenia.

Zachowaj odległość od gorącego tłumika.

Wyreguluj odpowiednio wysokość koszenia. Ustaw wszystkie cztery koła na takiej samej wysokości; patrz Rysunek 16.

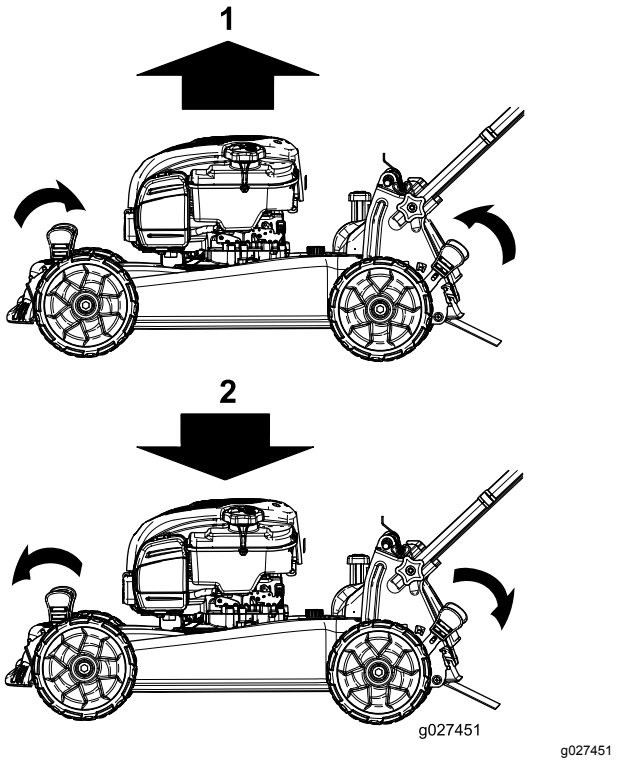

Rysunek 16

1. Uniesienie maszyny
2. Opuszczenie maszyny

Before Operation

Bezpieczeństwo w czasie pracy

Ogólne zasady bezpieczeństwa

- Należy nosić odpowiedni ubiór, w tym ochronę oczu, długie spodnie, pełne obuwie ochronne z podeszwą antypoślizgową i ochronniki słuchu. Zwiąż włosy, jeśli są długie, zabezpiecz luźne ubranie, i nie noś luźnej biżuterii.
- Nie używaj maszyny, będąc chorym, zmęczonym lub pod wpływem alkoholu lub narkotyków.
- Ostrze jest ostre; kontakt z nim może doprowadzić do poważnych obrażeń ciała. Przed opuszczeniem stanowiska operatora wyłącz silnik, wyjmij przycisk rozrusznika elektrycznego (tylko model z rozruchem elektrycznym) i odczekaj, aż wszystkie części ruchome się zatrzymają.
- Po zwolnieniu dźwigni sterującej ostrzami silnik powinien się wyłączyć, a ostrze powinno się zatrzymać w ciągu trzech sekund. Jeżeli tak się nie stanie, natychmiast przestań korzystać z maszyny i skontaktuj się z przedstawicielem autoryzowanego serwisu.
- Nie zezwalaj osobom postronnym, a w szczególności małym dzieciom na podchodzenie w pobliże obszaru pracy. Zatrzymaj maszynę, jeśli ktokolwiek wejdzie w obszar pracy.
- Przed i podczas wykonywania maszyną ruchu do tyłu patrz zawsze w dół i za siebie.
- Korzystaj z urządzenia tylko przy dobrej widoczności i odpowiednich warunkach pogodowych. Nie używaj maszyny, jeżeli występuje ryzyko wystąpienia wyładowań atmosferycznych.
- Mokra trawa lub liście mogą doprowadzić do poważnych obrażeń ciała w przypadku poślizgnięcia się na nich i kontaktu z ostrzem. Unikaj koszenia w mokrych warunkach.
- Zachowaj szczególną ostrożność, zbliżając się do zakrętów z ograniczoną widocznością, krzewów, drzew lub innych obiektów, które mogą ograniczać widoczność.
- Uważaj na dziury, koleiny, garby, kamienie lub inne ukryte obiekty. Nierówne podłoże może spowodować przewrócenie maszyny lub sprawić, że stracisz równowagę lub oparcie dla stóp.
- Jeśli maszyna uderzy w jakiś przedmiot lub zacznie wibrować, natychmiast wyłącz silnik, wyjmij kluczyk (jeżeli występuje), odczekaj, aż wszystkie części ruchome się zatrzymają i odłącz przewód świecy zapłonowej przed sprawdzeniem, czy maszyna nie jest uszkodzona. Przed kontynuowaniem pracy przeprowadź wszystkie niezbędne naprawy.
- Przed opuszczeniem stanowiska operatora wyłącz silnik, wyjmij przycisk rozrusznika elektrycznego (tylko model z rozruchem elektrycznym) i odczekaj, aż wszystkie części ruchome się zatrzymają.
- Jeśli silnik pracował, tłumik może być gorący i spowodować poważne oparzenia. Zachowaj odległość od gorącego tłumika.
- Sprawdzaj często elementy wychwytywacza trawy oraz wyrzutni pod kątem zużycia lub pogorszenia ich stanu i wymieniaj je w razie potrzeby na części zalecane przez producenta.
- Używaj wyłącznie akcesoriów i osprzętu zatwierdzonych przez firmę The Toro® Company.

Bezpieczeństwo pracy na zboczu

- Koś zawsze w poprzek zbocza; nigdy w górę lub w dół. Zachowaj szczególną ostrożność, gdy zmieniasz kierunek jazdy na zboczach.
- Nie wolno kosić na nadmiernie stromych zboczach. Przy słabym oparciu stóp o grunt mogą wystąpić spowodowane ześlizgnięciem się i upadkiem.
- Zachowaj ostrożność przy koszeniu w pobliżu zboczy, rowów lub nasypów.

Uruchamianie silnika

Silnik można uruchomić za pomocą przycisku rozrusznika elektrycznego (jeżeli występuje) lub uchwytu rozrusznika linkowego.

Uruchamianie silnika za pomocą przycisku rozrusznika elektrycznego

Modele z rozruchem elektrycznym

1. Przytrzymaj dźwignię sterującą ostrzami przy uchwycie (Rysunek 17).

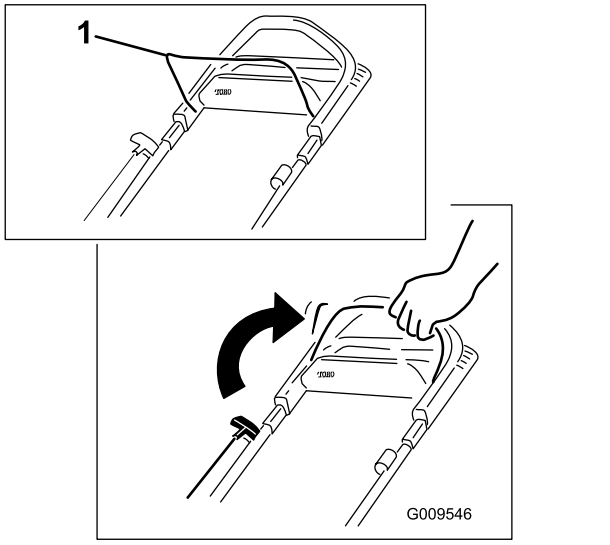

g009546

Rysunek 17

1. Dźwignia sterująca ostrzami

2. Naciśnij przycisk rozrusznika elektrycznego i przytrzymaj go do momentu uruchomienia silnika (Rysunek 18).

   Informacja: Jeżeli przycisk rozrusznika elektrycznego został wyjęty, włóż go do rozrusznika elektrycznego; patrz Rysunek 18.

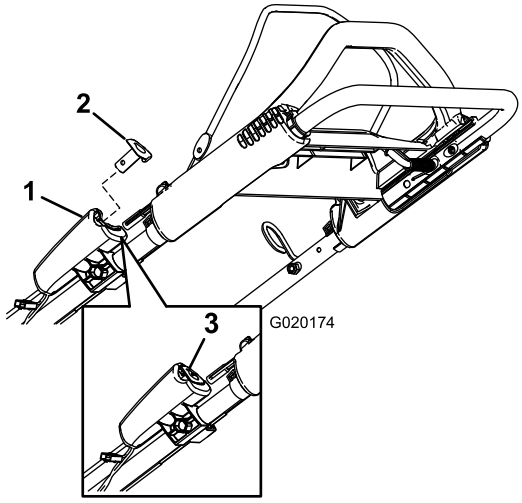

g020174

Rysunek 18

1. Rozrusznik elektryczny
2. Przycisk rozrusznika elektrycznego
3. Przycisk rozrusznika elektrycznego (zainstalowany)

Informacja: Jeśli maszyna nie uruchamia się mimo kilku prób, skontaktuj się z przedstawicielem autoryzowanego serwisu.

Uruchamianie silnika za pomocą uchwytu rozrusznika linkowego

1. Przytrzymaj dźwignię sterującą ostrzami przy uchwycie (Rysunek 19).

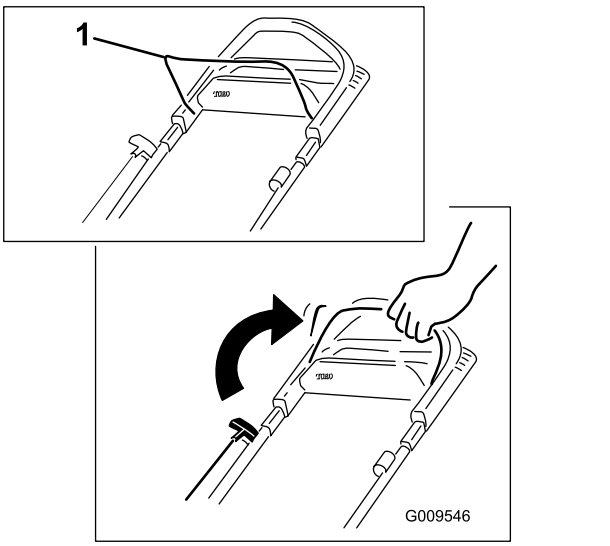

g009546

Rysunek 19

1. Dźwignia sterująca ostrzami

2. Pociągnij uchwyt rozrusznika linkowego (Rysunek 20).

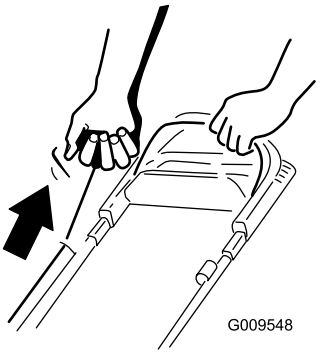

g009548

Rysunek 20

Informacja: Ciągnąć za uchwyt rozrusznika mechanicznego, ciągnij go lekko do momentu, aż wyczujesz opór, a następnie pociągnij gwałtownie (Rysunek 20). Poczekaj, aż linka powoli powróci do uchwytu.

Informacja: Jeśli maszyna nie uruchamia się mimo kilku prób, skontaktuj się z przedstawicielem autoryzowanego serwisu.

Korzystanie z napędu trybu samobieżnego

Aby użyć napędu trybu samobieżnego, wystarczy iść, z łokciami przy bokach, uchwyciwszy rękoma górny uchwyt; maszyna automatycznie dostosuje prędkość do operatora (Rysunek 21).

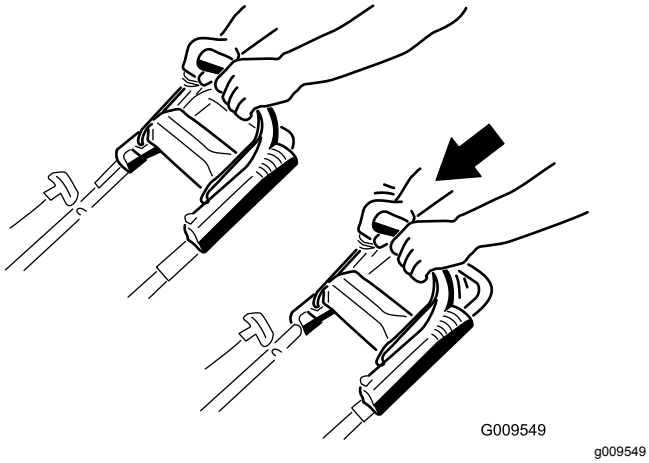

Rysunek 21

Informacja: Jeżeli urządzenie nie cofa się swobodnie po skorzystaniu z trybu samobieżnego, zatrzymaj się z rękami nieruchomo i pozwól kosiarce przejechać kilka centymetrów do przodu, aby zwolnić napęd kół. Możesz również sięgnąć pod górny uchwyt, chwytając metalową rączkę, i przesunąć maszynę do przodu o kilka centymetrów. Jeśli urządzenia dalej nie jeździ z łatwością do tyłu, skontaktuj się z autoryzowanym przedstawicielem serwisowym.

Zatrzymywanie silnika

Okres pomiędzy przeglądami: Przed każdym użyciem lub codziennie—Sprawdź, czy silnik zatrzymuje się w ciągu 3 sekund po zwolnieniu dźwigni sterującej ostrzami.

Aby wyłączyć silnik, puść dźwignię sterowania ostrzami.

Informacja: Przed oddaleniem się od maszyny zawsze wyjmij przycisk rozrusznika elektrycznego (jeżeli występuje).

Ważne: **Po zwolnieniu dźwigni sterującej ostrzami silnik powinien się wyłączyć, a ostrze powinno się zatrzymać w ciągu trzech sekund. Jeśli tak się nie dzieje, natychmiast zatrzymaj maszynę i skontaktuj się z przedstawicielem autoryzowanego serwisu.**

Recykling ścinków

Urządzenie jest fabrycznie przystosowane do recyklingu ścinków trawy i liści oraz kierowania ich z powrotem na trawnik.

Jeśli na maszynie zamontowany jest worek na trawę, a dźwignia ustawienia worka jest w pozycji „Workowanie”, przesuń dźwignię w pozycję „Recykling”; patrz Obsługa dźwigni ustawienia worka (Strona 16). Jeśli na maszynie jest zamontowany boczny tunel wyrzutowy, zdemontuj go: patrz Demontaż tunelu wyrzutu bocznego (Strona 16).

Workowanie ścinków

Aby pozbierać ścinki liści z trawnika, użyj worka na trawę.

Jeśli na maszynie jest zamontowany boczny tunel wyrzutowy, zdemontuj go: patrz Demontaż tunelu wyrzutu bocznego (Strona 16). Jeśli dźwignia ustawienia worka jest w pozycji „Recykling”, przesuń ją w pozycję „Workowanie”; patrz Obsługa dźwigni ustawienia worka (Strona 16).

Montaż worka na trawę

1. Podnieś i przytrzymaj w górze tylny deflektor (Rysunek 22).

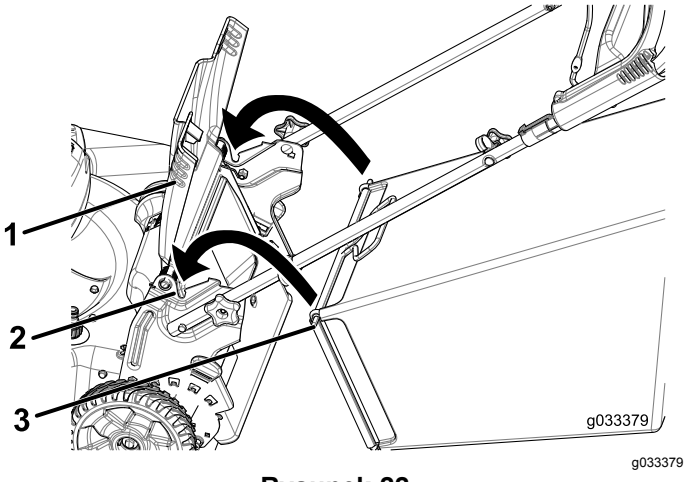

Rysunek 22

1. Tylny deflektor
2. Wycięcia (2)
3. Bolec worka na trawę (2)

2. Zamontuj worek na trawę, pilnując, aby bolce worka opierały się o wycięcia w uchwycie (Rysunek 22).
3. Opuść tylny deflektor.

Demontaż worka na trawę

Aby zdemontować worek na trawę, wykonaj czynności w odwrotnej kolejności niż w punkcie Montaż tunelu wyrzutu bocznego (Strona 16).

Obsługa dźwigni ustawienia worka

Możliwość zmiany ustawień worka umożliwia operatorowi zbieranie lub recykling ścinków trawy i liści, gdy worek na trawę jest zamontowany na maszynie.

- **W celu workowania ścinków trawy i liści** naciśnij przycisk na dźwigni ustawienia worka i przesuwaj dźwignię do przodu do momentu, gdy przycisk na dźwigni wyskoczy (Rysunek 23).

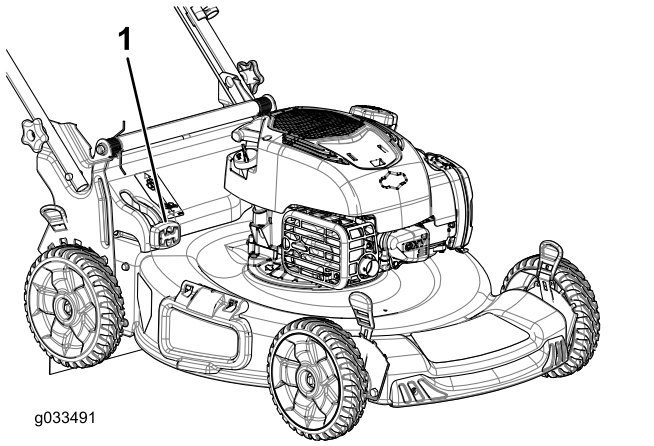

g033491

Rysunek 23

1. Dźwignia ustawienia worka (w pozycji workowania)

- **W celu rozdrabniania lub wyrzutu bocznego ścinków trawy i liści** naciśnij przycisk na dźwigni i przesuwaj dźwignię do tyłu, do momentu gdy przycisk na dźwigni wyskoczy.

  Ważne: **Aby zapewnić prawidłową pracę, przed zmianą pozycji dźwigni ustawienia worka wyłącz silnik, zaczekaj aż wszystkie ruchome elementy zatrzymają się, a następnie usuń wszelkie ścinki traw i zabrudzenia z drzwiczek worka oraz otaczającego je otworu (Rysunek 24).**

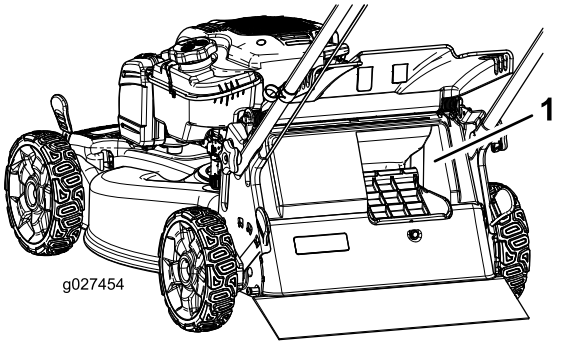

g027454

Rysunek 24

1. Czyść tutaj

Boczny wyrzut ścinków trawy

Przy koszeniu bardzo wysokiej trawy użyj trybu wyrzutu bocznego.

Jeśli na maszynie zamontowany jest worek na trawę, a dźwignia ustawienia worka jest w pozycji „Workowanie”, przesuń dźwignię w pozycję „Recykling”; patrz Obsługa dźwigni ustawienia worka (Strona 16).

Montaż tunelu wyrzutu bocznego

Odblokuj i unieś deflektor boczny i zamontuj tunel wyrzutu bocznego (Rysunek 25).

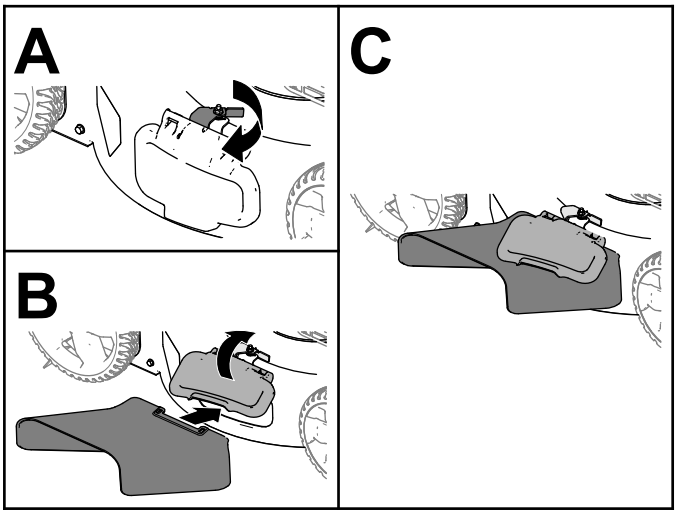

Rysunek 25

Demontaż tunelu wyrzutu bocznego

Aby zdemontować tunel wyrzutu bocznego, unieś deflektor boczny, zdejmij tunel wyrzutu bocznego, a

następnie opuść deflektor wyrzutu bocznego aż do bezpiecznego zatrzaśnięcia.

Rady związane z posługiwaniem się urządzeniem

Ogólne wskazówki dotyczące koszenia

- Sprawdź obszar, w którym zamierzasz używać maszyny, i usuń wszelkie obiekty, które mogłyby zostać podrzucone przez maszynę.
- Unikaj uderzania ostrzem w lite obiekty. Nigdy nie koś celowo nad żadnym obiektem.
- Jeśli maszyna uderzy w jakiś przedmiot lub wpadnie w wibracje, natychmiast wyłącz silnik, odłącz kabel od świecy zapłonowej, wyjmij przycisk rozrusznika elektrycznego (jeżeli występuje) i sprawdź, czy maszyna nie jest uszkodzona.
- Aby uzyskać najlepszą wydajność, przez rozpoczęciem sezonu koszenia zamontuj nowe ostrze.
- W razie konieczności wymień ostrze wykorzystując zamiennik marki Toro

Koszenie trawy

- Ścinaj za jednym razem tylko około jednej trzeciej źdźbła trawy. Nie koś przy ustawieniu wysokości niższym od 51 mm, z wyjątkiem sytuacji, gdy trawa jest rzadka lub koszenie odbywa się późną jesienią, kiedy wzrost jest spowolniony.
- Kosząc trawę o wysokości powyżej 15 cm pracuj przy najwyższym ustawieniu wysokości koszenia i poruszaj się wolniej. Następnie koś przy niższym ustawieniu, aby uzyskać najlepszy wygląd trawy. Jeżeli trawa jest za długa, urządzenie może się zablokować, co spowoduje zgaśnięcie silnika.
- Mokra trawa i liście mają tendencję do tworzenia brył w ogródku i powodować zablokowanie maszyny lub zgaśnięcie silnika. Unikaj koszenia w mokrych warunkach.
- Pamiętaj, że bardzo suche warunki zwiększają zagrożenie pożarem. Zwracaj uwagę na lokalne ostrzeżenia o zagrożeniu pożarowym. Maszyna musi się znajdować z dala od suchej trawy i liści pozostałych po koszeniu.
- Zmieniaj kierunek koszenia. Ułatwia to rozrzucanie ścinków na trawniku, zapewniające równomierne użyźnienie.
- Jeśli wygląd trawnika po zakończeniu koszenia jest niezadowalający, spróbuj zastosować jedną z następujących metod:
  - Wymień ostrze lub naostrz je.
  - Podczas koszenia przemieszczaj się wolniej.
  - Zwiększ wysokość koszenia maszyny.
  - Koś trawę częściej.
  - Nakładaj pokosy na siebie zamiast kosić jeden pokos za każdym przejazdem.

Cięcie liści

- Po skoszeniu trawy sprawdź, czy połowa trawnika jest widoczna spod pokrywy ściętych liści. Może być konieczne wykonanie więcej niż jednego przejazdu nad liśćmi.
- Jeśli na trawniku znajduje się więcej niż 13 cm liści, wykonaj koszenie z ustawioną wyższą wysokością koszenia, po czym powtórz koszenie na pożądanej wysokości koszenia.
- Jeśli maszyna nie tnie liści wystarczająco drobno, zmniejsz prędkość koszenia.

After Operation

Bezpieczeństwo po pracy

Ogólne zasady bezpieczeństwa

- Oczyść maszynę z trawy i innych pozostałości, aby zapobiec ewentualnym pożarom. Pamiętaj, aby usunąć rozlany olej lub rozlane paliwo.
- Przed przechowywaniem maszyny w jakimkolwiek pomieszczeniu zaczekaj, aż silnik ostygnie.
- Nie wolno przechowywać maszyny lub kanistra na paliwo w pobliżu otwartego ognia, iskier lub lamp kontrolnych, takich jak montowane na podgrzewaczu wody lub innych urządzeniach.

Bezpieczeństwo podczas transportu

- Wyjmij przycisk rozrusznika elektrycznego (jeżeli występuje) przed załadowaniem maszyny na pojazd w celu jej przewiezienia.
- Zachowaj ostrożność podczas umieszczania maszyny na przyczepie lub zjeżdżania z niej.
- Zabezpiecz maszynę przed stoczeniem się.

Czyszczenie dolnej części urządzenia.

Okres pomiędzy przeglądami: Przed każdym użyciem lub codziennie

Najlepsze rezultaty daje mycie maszyny tuż po zakończeniu koszenia.

1. Ustaw maszynę na płaskiej utwardzonej nawierzchni.
2. Zanim opuścisz stanowisko operatora, wyłącz silnik i zaczekaj, aż wszystkie ruchome części się zatrzymają.
3. Opuść maszynę do najniższej wysokości koszenia. Patrz Regulacja wysokości cięcia (Strona 12).
4. Umyj wodą obszar za tylną pokrywą, w miejscu, gdzie ścinki trawy przemieszczają się ze spodniej strony maszyny do worka na trawę.

   Informacja: Umyj obszar, gdy przełącznik workowania na żądanie (jeżeli występuje) ustawiony jest w pozycji wysuniętej najbardziej do przodu i do tyłu.
5. Podłącz wąż ogrodowy z wodą do złącza czyszczenia (Rysunek 26).

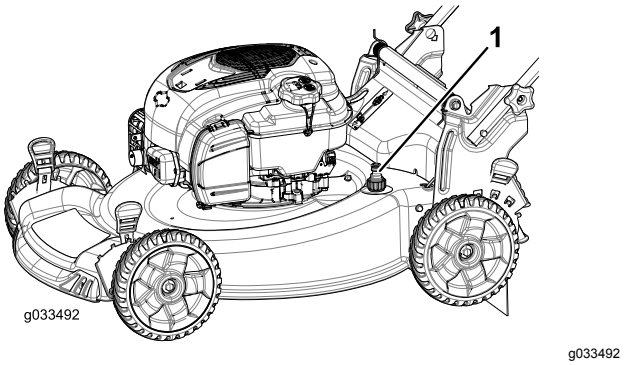

g033492

Rysunek 26

1. Otwór czyszczenia

6. Włącz dopływ wody.
7. Uruchom silnik i zostaw uruchomiony, aż spod maszyny przestaną wydobywać się ścinki trawy.
8. Wyłącz silnik.
9. Wyłącz dopływ wody i odłącz wąż ogrodowy od maszyny.
10. Uruchom silnik i pozostaw go na kilka minut, aby osuszyć spód maszyny i zapobiec jego rdzewieniu.
11. Przed odstawieniem maszyny do zamkniętego pomieszczenia zaczekaj, aż po wyłączeniu silnika maszyna ostygnie.

Składanie uchwytu

⚠ OSTRZEŻENIE

Nieprawidłowe złożenie lub rozłożenie uchwytu może spowodować uszkodzenie linek, skutkując wystąpieniem niebezpiecznych warunków eksploatacji.

- **Rozkładając lub składając uchwyt, nie wolno dopuść do uszkodzenia linek.**
- **W przypadku uszkodzenia linki skontaktuj się z przedstawicielem autoryzowanego serwisu.**

1. Wyjmij przycisk rozrusznika elektrycznego (Rysunek 27).

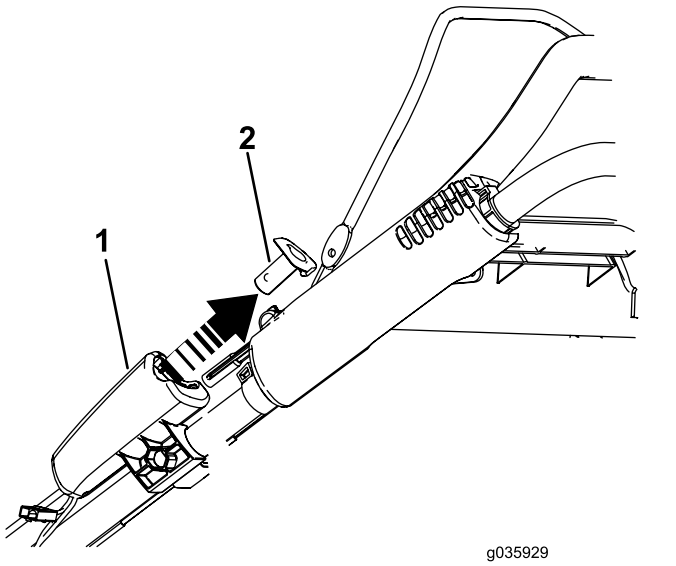

g035929

Rysunek 27

1. Rozrusznik elektryczny
2. Przycisk rozrusznika elektrycznego

2. Wyjmij i odłóż w bezpieczne miejsce dwa pokrętła uchwytu oraz dwie śruby podsadzane ze wsporników uchwytu (Rysunek 28).

   Ważne: **Podczas składania uchwytu poprowadź linki na zewnątrz uchwytu.**

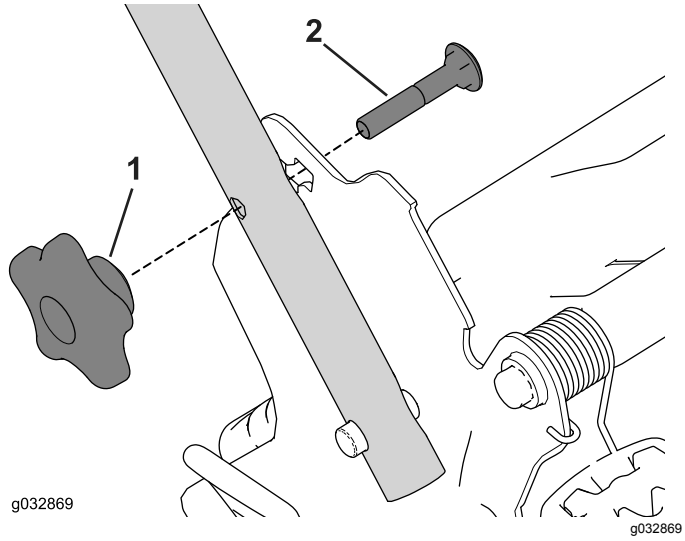

Rysunek 28

1. Pokrętło dźwigni
2. Śruba podsadzana

3. Złóż uchwyt, obracając go do przodu (Rysunek 29).

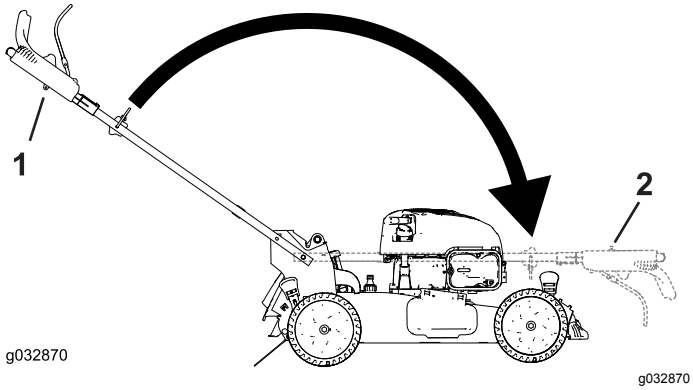

Rysunek 29

1. Pozycja robocza
2. Pozycja złożona

4. Włóż śrubę podsadzaną (z łbem śruby skierowanym do środka) przez wspornik uchwytu i przez górny otwór w końcówce uchwytu. Upewnij się, że kwadratowe krawędzie każdej ze śrub podsadzanych są dobrze dopasowane do górnego lub dolnego kwadratowego otworu w odpowiednim wsporniku uchwytu (Rysunek 30).

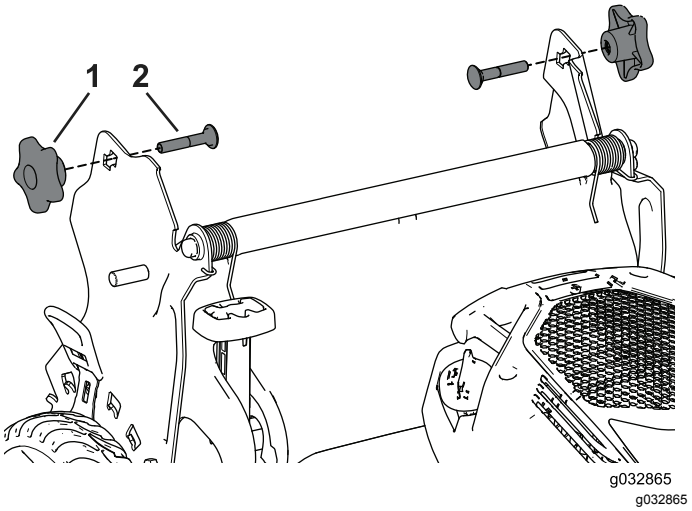

Rysunek 30

1. Pokrętło dźwigni
2. Śruba podsadzana

5. Luźno zamocuj pokrętła uchwytu i śruby podsadzane wspornikach uchwytu.
6. Aby rozłożyć uchwyt, patrz 1 Montowanie i rozkładanie uchwytu (Strona 6).

Konserwacja

Zalecany harmonogram konserwacji

Częstotliwość serwisowania	Procedura konserwacji
Przed każdym użyciem lub codziennie	• Sprawdź, czy silnik zatrzymuje się w ciągu 3 sekund po zwolnieniu dźwigni sterującej ostrzami. • Usuń ścinki trawy i zanieczyszczenia spod maszyny.
Co 25 godzin	• Serwisuj filtr powietrza; w warunkach zapylenia serwisuj go częściej. • Ładuj akumulator (jeżeli występuje) przez 24 godziny. • Nasmaruj tylną przekładnię kół.
Co rok	• Wymień filtr powietrza; w warunkach zapylenia wymieniaj go częściej. • Wymień olej silnikowy. • Wymień ostrze lub naostrz je (częściej, jeżeli krawędzie tępią się szybciej). • Czyść silnik usuwając ziemię i zanieczyszczenia z jego górnej i bocznych powierzchni, czyść częściej w warunkach znacznego zapylenia.
Co rok lub przed składowaniem	• Opróżnij zbiornik paliwa zgodnie ze wskazówkami przed naprawami oraz przed rozpoczęciem corocznego okresu przechowywania.

Ważne: **Dodatkowe procedury konserwacyjne zostały podane w instrukcji obsługi silnika.**

Informacja: Części zamienne można uzyskać u autoryzowanego przedstawiciela serwisu (znajdź najbliższego przedstawiciela na stronie www.toro.com) lub w sklepie internetowym pod adresem www.shoptoro.com.

Zasady bezpieczeństwa podczas konserwacji

- Przed wykonaniem jakichkolwiek czynności konserwacyjnych odłącz kabel świecy zapłonowej od świecy i wyjmij przycisk rozrusznika elektrycznego.
- Podczas serwisowania maszyny należy stosować rękawice i okulary ochronne.
- Ostrze jest ostre; kontakt z nim może doprowadzić do poważnych obrażeń ciała. Podczas serwisowania ostrza, należy stosować rękawice ochronne. Zabrania się naprawiania lub modyfikowania ostrzy.
- Nie manipuluj przy urządzeniach zabezpieczających. Regularnie sprawdzaj prawidłowość ich działania.
- Wywrócenie maszyny może spowodować wyciek paliwa. Paliwo jest łatwopalne, ma właściwości wybuchowe i może spowodować obrażenia ciała. Poczekaj, aż pracujący silnik zgaśnie z braku paliwa lub usuń je pompką ręczną; nie używaj lewara.
- Dla zagwarantowania wydajnej i bezpiecznej pracy maszyny należy stosować wyłącznie części zamienne/akcesoria zalecane przez firmę Toro. Części zamienne i akcesoria wykonane przez innych producentów mogą być niebezpieczne. Stosowanie ich mogłoby unieważnić gwarancję na produkt.

Przygotowanie do konserwacji

1. Wyłącz silnik, wyjmij przycisk rozrusznika elektrycznego (jeżeli występuje) i zaczekaj, aż wszystkie ruchome części się zatrzymają.
2. Odłącz przewód od świecy zapłonowej (Rysunek 31).

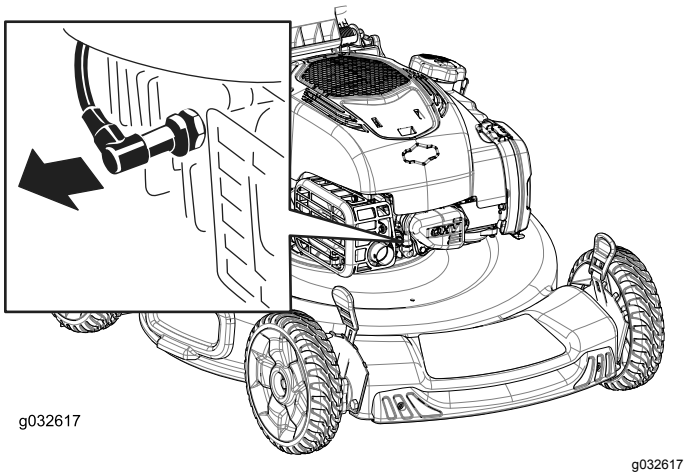

Rysunek 31

3. Po wykonaniu procedur konserwacyjnych podłącz kabel świecy zapłonowej do świecy.

Ważne: **Przed przechyleniem maszyny w celu wymiany oleju lub wymiany ostrza kontynuuj normalną pracę, aż do wyczerpania się całego paliwa w zbiorniku. Jeśli konieczne jest przechylenie kosiarki przed wyczerpaniem się paliwa, użyj ręcznej pompy paliwowej, aby usunąć paliwo. Zawsze przewracaj maszynę na bok ze wskaźnikiem poziomu skierowanym w dół.**

Konserwacja filtra powietrza

Okres pomiędzy przeglądami: Co 25 godzin

Co rok

1. Odepnij górę pokrywy filtra powietrza (Rysunek 32).

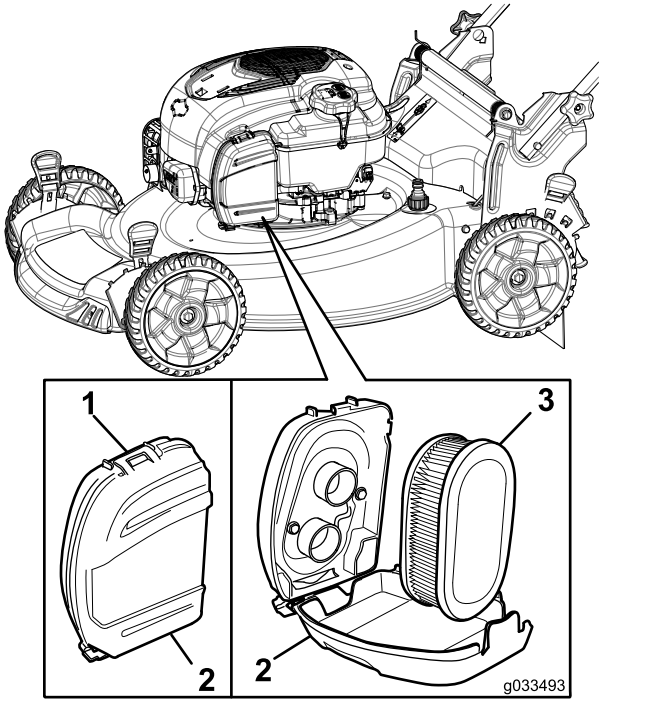

g033493

Rysunek 32

1. Przycinanie
2. Pokrywa filtra powietrza
3. Filtr powietrza

2. Wyjmij filtr powietrza (Rysunek 32).
3. Sprawdź filtr powietrza.

   Informacja: Jeśli filtr powietrza jest zbyt brudny, wymień go na nowy. W przeciwnym wypadku delikatnie postukaj filtrem o twardą powierzchnię, aby usunąć zabrudzenia.
4. Załóż filtr powietrza.
5. Użyj zacisku, aby zamocować pokrywę filtra powietrza.

Wymiana oleju silnikowego

Okres pomiędzy przeglądami: Co rok

Wymiana oleju w silniku nie jest wymagana, ale jeżeli pojawi się taka potrzeba, postępuj zgodnie z poniższą procedurą.

Informacja: Uruchom silnik na kilka minut przed wymianą oleju, aby go rozgrzać. Rozgrzany olej łatwiej wypływa i zawiera więcej zanieczyszczeń.

Specyfikacja oleju silnikowego

Ilość oleju silnikowego	0,44 litra
Lepkość oleju	Olej smarowy klasy SAE 30 lub SAE 10W-30 z detergentami
Klasa serwisowa API	SJ lub wyższa

1. Ustaw maszynę na równym podłożu.
2. Patrz Przygotowanie do konserwacji (Strona 20).
3. Wyjmij wskaźnik poziomu, obracając jego korek w lewo i wyciągając go (Rysunek 33).

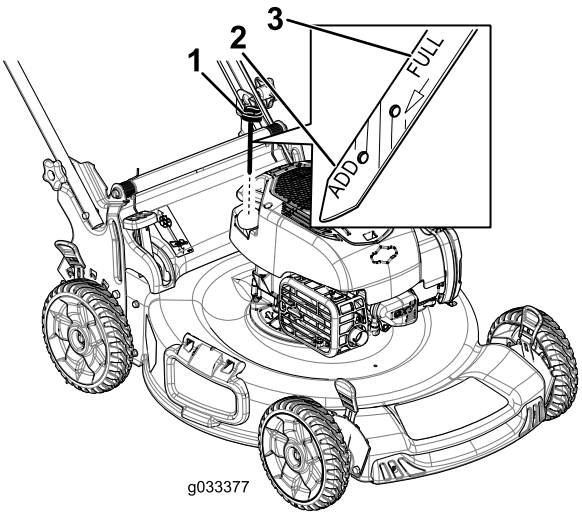

g033377

Rysunek 33

1. Wskaźnik poziomu
2. Uzupełnij
3. Pełny

4. Przechyl maszynę na bok (tak, aby filtr powietrza był skierowany w górę), aby spuścić zużyty olej przez szyjkę wlewu oleju (Rysunek 34).

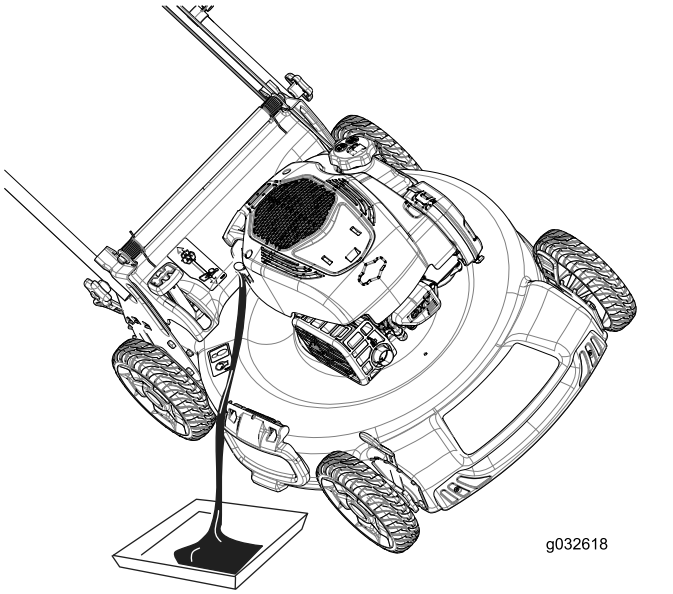

g032618

Rysunek 34

5. Po spuszczeniu zużytego oleju ustaw maszynę ponownie w położeniu roboczym.
6. Ostrożnie wlej przez szyjkę wlewu oleju około ¾ pojemności skrzyni korbowej oleju.
7. Odczekaj 3 minuty na ustabilizowanie się poziomu oleju w silniku.
8. Oczyść wskaźnik poziomu za pomocą suchej szmatki.
9. Wsuń wskaźnik poziomu do szyjki wlewu oleju, a następnie wyjmij go.
10. Odczytaj poziom oleju na wskaźniku (Rysunek 33).
    - Jeżeli poziom oleju na wskaźniku poziomu jest zbyt niski, ostrożnie dolewaj olej niewielkimi porcjami przez szyjkę wlewu, odczekaj 3 minuty i powtarzaj czynności od 8 do 10 do czasu, gdy poziom oleju na wskaźniku osiągnie prawidłowy poziom.
    - Jeśli poziom oleju jest zbyt wysoki, spuść jego nadmiar, aby uzyskać prawidłowy poziom na wskaźniku.

    Ważne: **Jeśli poziom oleju w skrzyni korbowej jest zbyt niski lub zbyt wysoki, uruchomienie silnika może spowodować jego uszkodzenie.**
11. Zamocuj pewnie wskaźnik poziomu w szyjce wlewu oleju.
12. Przekaż zużyty olej do recyklingu.

Ładowanie akumulatora

Modele z rozruchem elektrycznym

Okres pomiędzy przeglądami: Co 25 godzin

Najpierw ładuj akumulator przez 24 godziny, następnie co miesiąc (co 25 uruchomień) bądź według potrzeb. Zawsze używaj ładowarki w osłoniętej przestrzeni i ładuj akumulator w temperaturze pokojowej (22°C), jeśli to możliwe.

1. Podłącz ładowarkę do wiązki przewodów znajdującej się pod przyciskiem rozrusznika elektrycznego (Rysunek 35).

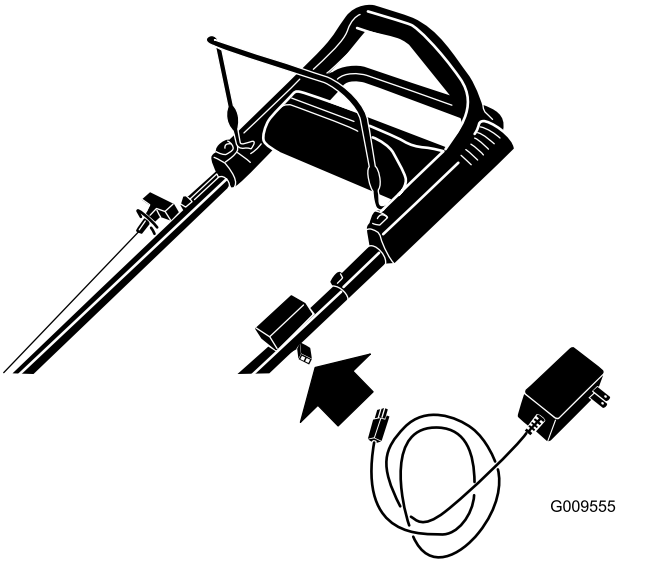

g009555

Rysunek 35

2. Podłącz ładowarkę do gniazdka w ścianie.

   Informacja: Jeśli akumulator nie utrzymuje ładunku, należy poddać akumulator ołowiowo-kwasowy recyklingowi lub utylizacji, zgodnie z lokalnymi przepisami.

Informacja: Ładowarka akumulatora może mieć 2-kolorowy wyświetlacz LED, wskazujący następujące stany ładowania:

- Czerwona lampka wskazuje, że ładowarka ładuje akumulator.
- Zielona lampka wskazuje, że akumulator jest całkowicie naładowany lub ładowarka jest odłączona od akumulatora.
- Migająca lampka, zmieniająca kolor między czerwonym a zielonym, wskazuje, że akumulator jest niemal całkowicie naładowany. Ten stan utrzymuje się przez kilka minut, do chwili pełnego naładowania akumulatora.

Wymiana bezpiecznika

Modele z rozruchem elektrycznym

Jeśli akumulator nie ładuje się lub silnik nie daje się uruchomić rozrusznikiem elektrycznym, bezpiecznik może być przepalony. Wymień go na 40-amperowy bezpiecznik wtykany.

1. Podnieś tylny deflektor i zlokalizuj komorę akumulatora (Rysunek 36).

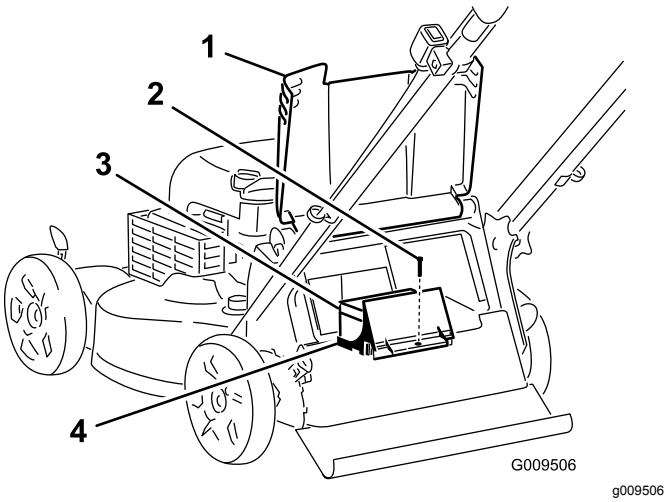

Rysunek 36

1. Tylny deflektor
2. Śruba
3. Akumulator
4. Komora akumulatora

2. Usuń zanieczyszczenia ze strefy komory akumulatora.
3. Wykręć śrubę przytrzymującą komorę akumulatora, wyciągnij akumulator i zlokalizuj bezpiecznik (Rysunek 37).

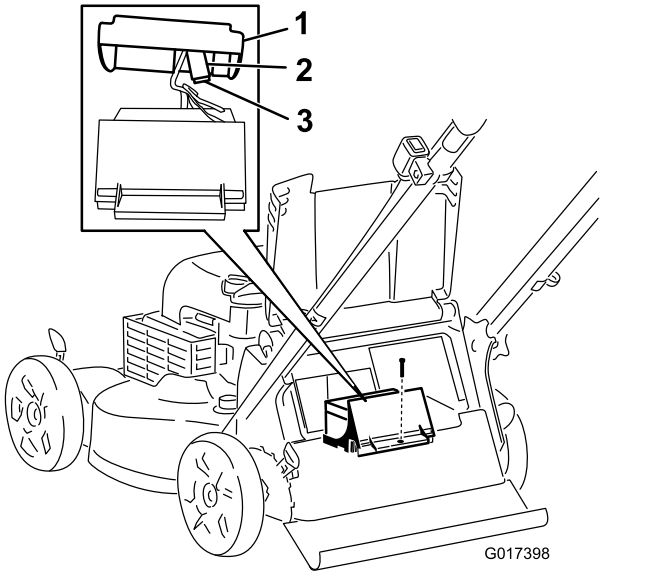

Rysunek 37

1. Pokrywa
2. Uchwyt bezpiecznikowy
3. Bezpiecznik

4. Wymień bezpiecznik w uchwycie bezpiecznika (Rysunek 37).

   Informacja: Maszyna jest dostarczana z zapasowym bezpiecznikiem w komorze akumulatora.
5. Zamontuj komorę akumulatora za pomocą śruby, którą odkręciłeś zgodnie z punktem 3
6. Zamontuj pokrywę na komorze akumulatora.
7. Opuść tylny deflektor.

Smarowanie przekładni kół

Okres pomiędzy przeglądami: Co 25 godzin

1. Oczyść smarowniczki w tylnych kołach za pomocą czystej szmatki (Rysunek 38).

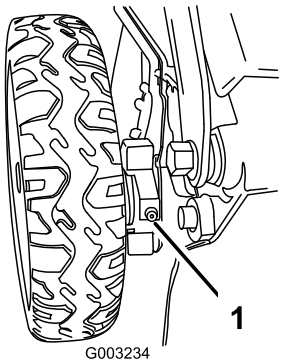

Rysunek 38

1. Smarowniczka

2. Przyłóż smarownicę do każdej smarowniczki i delikatnie wtłocz 2–3 dawki smaru litowego nr 2.

Wymiana ostrza

Okres pomiędzy przeglądami: Co rok

***Ważne:* *Aby prawidłowo zainstalować ostrze, należy użyć klucza dynamometrycznego*. Jeżeli nie posiadasz klucza dynamometrycznego lub nie jesteś pewny swoich działań, skontaktuj się z autoryzowanym serwisem.**

Ostrze należy skontrolować za każdym razem, gdy w maszynie zabraknie paliwa. Jeżeli ostrze zostanie uszkodzone lub pęknie, należy je natychmiast wymienić. Jeżeli krawędź ostrza jest stępiona lub wyszczerbiona, ostrze należy naostrzyć i wyważyć albo wymienić.

⚠ OSTRZEŻENIE

Ostrze jest ostre; kontakt z nim może doprowadzić do poważnych obrażeń ciała.

Podczas serwisowania ostrza, należy stosować rękawice ochronne.

1. Patrz Przygotowanie do konserwacji (Strona 20).
2. Przechyl maszynę w bok tak, aby filtr powietrza był skierowany w górę.
3. Aby unieruchomić ostrze, należy użyć kawałka drewna (Rysunek 39).

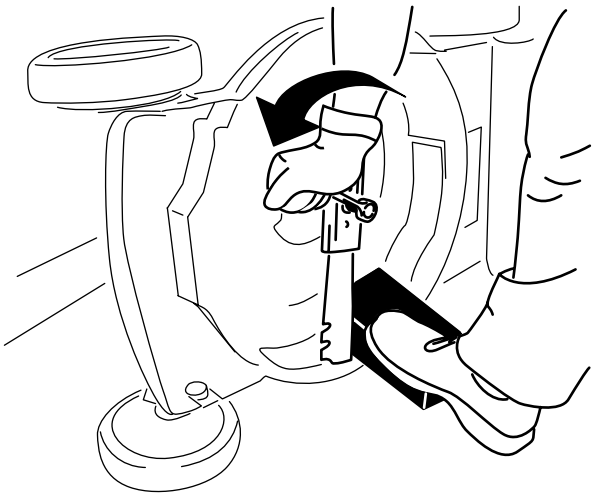

g231389

Rysunek 39

4. Zdemontuj ostrze, zachowując cały osprzęt mocujący (Rysunek 39).
5. Zamontuj nowe ostrze i cały osprzęt mocujący (Rysunek 40).

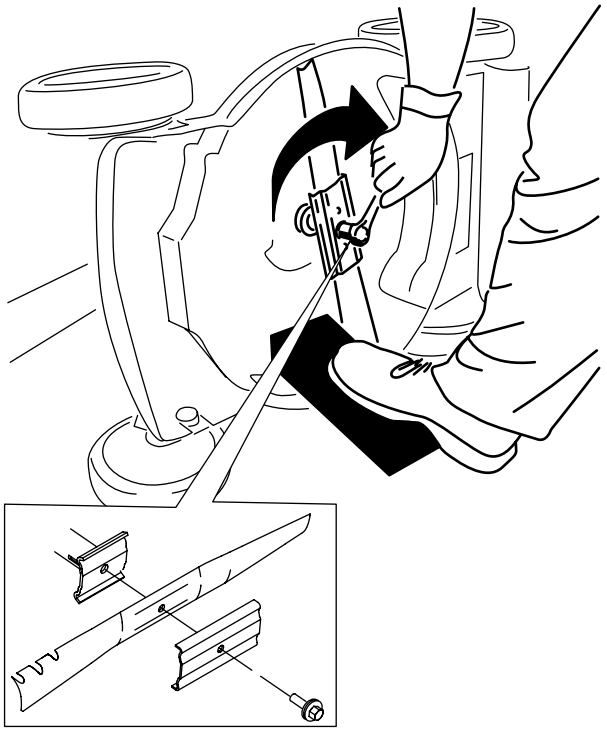

g231390

Rysunek 40

***Ważne:* Ustaw zakrzywione końce ostrza w kierunku obudowy maszyny.**

6. **Za pomocą klucza dynamometrycznego dokręć śrubę ostrza z momentem 82 N·m.**

***Ważne:* Śruba dokręcona momentem 82 N·m jest dokręcona bardzo mocno. Przy zablokowanym ostrzu za pomocą kawałka drewna, użyj swojego ciężaru ciała, aby prawidłowo dokręcić śrubę. Pamiętaj, że tę śrubę bardzo trudno przekręcić.**

Regulacja napędu samobieżnego

Zawsze po zamontowaniu nowej linki napędu samobieżnego lub jeśli napęd samobieżny jest rozregulowany należy przeprowadzić regulację linki napędu samobieżnego.

1. Obróć pokrętło regulacyjne w kierunku przeciwnym do ruchu wskazówek zegara, aby poluzować mocowanie linki (Rysunek 41).

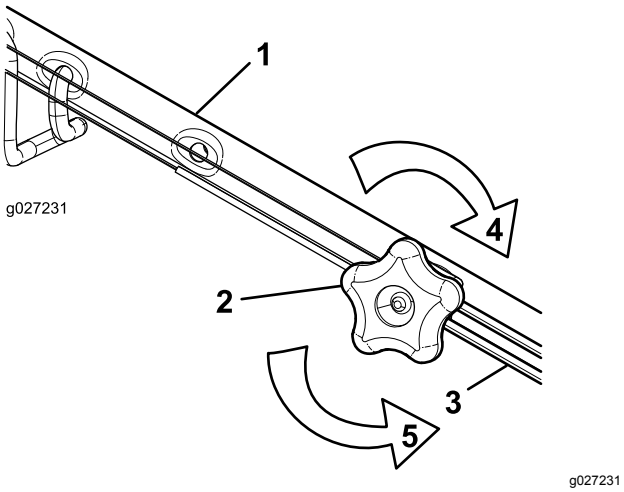

Rysunek 41

1. Uchwyt (lewa strona)
2. Pokrętło regulacyjne
3. Linka napędu samobieżnego
4. Obróć pokrętło w kierunku zgodnym z ruchem wskazówek zegara, aby dokręcić mocowanie linki.
5. Obróć pokrętło w kierunku przeciwnym do ruchu wskazówek zegara, aby poluzować mocowanie linki.

2. Wyreguluj naprężenie linki (Rysunek 41) pociągając ją do tyłu lub popychając do przodu i przytrzymując w tym położeniu.

   Informacja: Popchnij linkę w kierunku do silnika, aby zwiększyć trakcję, lub pociągnij linkę w kierunku od silnika, aby zmniejszyć trakcję.

3. Obróć pokrętło w prawo, aby dokręcić mocowanie linki.

   Informacja: Dokręć mocno pokrętło ręką.

Przechowywanie

Przechowuj maszynę w chłodnym, czystym i suchym miejscu.

Przygotowanie maszyny do przechowywania

1. Przy ostatnim tankowaniu w danym roku dodaj do paliwa stabilizator paliwa (taki jak dodatek uszlachetniający do paliwa Toro Premium) postępując zgodnie z wskazówkami na etykiecie.
2. Odpowiednio zutylizuj niewykorzystane paliwo. Paliwo należy zutylizować zgodnie z obowiązującymi przepisami lub wykorzystać w samochodzie.

   Informacja: Głównym powodem trudności z rozruchem jest pozostawienie starego paliwa w zbiorniku. Nie należy przechowywać paliwa bez stabilizatora dłużej niż przez 30 dni oraz paliwa ze stabilizatorem dłużej niż 90 dni.
3. Uruchom maszynę i pozwól jej pracować, aż silnik zatrzyma się z powodu braku paliwa.
4. Ponownie uruchom silnik i poczekaj, aż sam się zatrzyma. Silnik będzie dostatecznie suchy, kiedy nie będzie można go uruchomić.
5. Odłącz kabel świecy zapłonowej od świecy i podłącz go do trzpienia przytrzymującego (jeżeli występuje), a następnie wyjmij przycisk rozrusznika elektrycznego (jeżeli występuje).
6. Wykręć świecę zapłonową i wlej 30 ml oleju silnikowego przez otwór świecy, a następnie powoli pociągnij kilka razy za linkę rozrusznika, aby rozprowadzić olej w cylindrze, co zapobiegnie jego korozji podczas przechowywania poza sezonem.
7. Zainstaluj świecę zapłonową, lekko ją dokręcając.
8. Dokręć wszystkie nakrętki, śruby i wkręty.
9. **Tylko modele z rozruchem elektrycznym:** Ładuj akumulator przez 24 godziny, następnie odłącz ładowarkę akumulatora i umieść maszynę w nieogrzewanym obszarze. W przypadku przechowywania maszyny w ogrzewanym obszarze należy ładować akumulator co 90 dni. Patrz Ładowanie akumulatora (Strona 22).

Przygotowanie maszyny po przechowywaniu

1. **Tylko modele z rozruchem elektrycznym:** Ładuj akumulator przez 24 godziny, patrz 4 Ładowanie akumulatora (Strona 8).

2. Sprawdź i dokręć wszystkie mocowania.
3. Wykręć świecę zapłonową i szybko zakręć silnikiem, używając rozrusznika linkowego, aby wydmuchać nadmiar oleju z cylindra.
4. Wkręć świecę zapłonową i dokręć ją kluczem dynamometrycznym momentem 20 N·m.
5. Wykonaj wszystkie wymagane procedury konserwacji, patrz Konserwacja (Strona 20).
6. Sprawdź poziom oleju w silniku, patrz Sprawdzanie poziomu oleju w silniku (Strona 11).
7. Uzupełnij zbiornik świeżym paliwem; patrz Uzupełnianie paliwa (Strona 11).
8. Podłącz kabel do świecy zapłonowej.

Notatki:

Europejskie powiadomienie dotyczące prywatności

Informacje gromadzone przez firmę Toro
Toro Warranty Company (Toro) szanuje prywatność użytkownika. W celu przetwarzania Twojego zgłoszenia naprawy gwarancyjnej i kontaktowania się z Tobą w przypadku wycofania produktu z rynku, prosimy o udostępnienie nam pewnych danych osobowych, bezpośrednio lub za pośrednictwem lokalnego oddziału firmy Toro lub sprzedawcy.

System gwarancji firmy Toro jest utrzymywany na serwerach znajdujących się w Stanach Zjednoczonych, których prawa dotyczące prywatności nie mogą nie zapewniać takiego samego poziomu ochrony, jak w kraju użytkownika.

UDOSTĘPNIAJĄC NAM DANE OSOBOWE UŻYTKOWNIK WYRAŻA ZGODĘ NA PRZETWARZANIE DANYCH OSOBOWYCH W SPOSÓB OPISANY W POWIADOMIENIU DOTYCZĄCYM PRYWATNOŚCI.

Sposób, w jaki Toro wykorzystuje informacje
Firma Toro może używać Twoich danych osobowych do przetwarzania zgłoszeń napraw gwarancyjnych oraz kontaktowania się z Tobą w przypadku wycofania produktu z rynku lub z wszelkich innych powodów, o których Cię informujemy. Firma Toro może w związku z tymi działaniami udostępniać informacje użytkownika firmom od siebie zależnym, przedstawicielom lub innym partnerom biznesowym. Nie sprzedamy Twoich danych osobowych żadnej innej firmie. Zastrzegamy sobie prawo do ujawnienia danych osobowych w celu zapewnienia zgodności z obowiązującymi przepisami i żądaniami właściwych organów władzy, zapewnienia prawidłowego funkcjonowania poszczególnych systemów oraz w celu ochrony własnych interesów lub innych użytkowników.

Przechowywane danych osobowych
Dane osobowe są przechowywane tak długo, jak jest to niezbędne dla celów, do których zostały pierwotnie pozyskane, dla innych zgodnych z prawem celów (takich, jak zgodność z przepisami), lub jest to wymagane przez odpowiednie prawo.

Zobowiązanie firmy Toro dotyczące danych osobowych użytkownika
Podejmujemy uzasadnione środki ostrożności, mające na celu zapewnienie bezpieczeństwa danych osobowych użytkownika. Podejmujemy również kroki mające na celu zachowanie dokładności i aktualności danych osobowych.

Dostęp i poprawianie danych osobowych
Jeśli chcesz sprawdzić lub poprawić swoje dane osobowe, prosimy o kontakt drogą elektroniczną na adres: legal@toro.com.

Australijskie prawo konsumenta

Klienci z Australii mogą znaleźć szczegółowe dane, związane z australijskim prawem konsumenta wewnątrz opakowania lub uzyskać te dane u przedstawiciela firmy Toro.