Form No. 3418-897 Rev B

Cortador de relva com Recycler® 55 cm

Modelo nº 20955—Nº de série 402100000 e superiores

Modelo nº 20956—Nº de série 402100000 e superiores

Manual do Operador

Introdução

Este cortador de relva com operador apeado com lâmina rotativa destina-se a utilizadores domésticos. Foi, principalmente, concebido para cortar a relva em parques bem mantidos em propriedades residenciais. Não foi concebido para cortar arbustos ou para fins agrícolas.

Leia estas informações cuidadosamente para saber como utilizar e efetuar a manutenção do produto de forma adequada, bem como evitar ferimentos e danos no produto. A utilização correta e segura do produto é da exclusiva responsabilidade do utilizador.

Pode contactar a Toro diretamente em www.Toro.com para obter informações sobre produtos e acessórios, para obter o contacto de um distribuidor ou para registar o seu produto.

Sempre que necessitar de assistência, peças genuínas Toro ou informações adicionais, entre em contacto com um representante autorizado ou o serviço de assistência Toro, indicando os números de modelo e de série do produto. Figura 1 identifica a localização dos números de série e de modelo do produto. Escreva os números no espaço disponível.

Importante: **Com o seu dispositivo móvel, leia o código QR no autocolante com o número de série para aceder a informações sobre garantia, peças e outros produtos.**

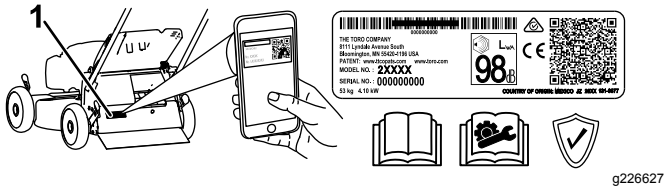

g226627

Figura 1

1. Localização dos números de modelo e de série

Modelo nº _____

Nº de série _____

Este manual identifica potenciais perigos e tem mensagens de segurança identificadas pelo símbolo de alerta de segurança (Figura 2), que identifica perigos que podem provocar ferimentos graves ou mesmo a morte, se não respeitar as precauções recomendadas.



g000502

Figura 2

Símbolo de alerta de segurança.

Neste manual são utilizados 2 termos para identificar informações importantes. Importante identifica informações especiais de ordem mecânica e Nota sublinha informações gerais que requerem especial atenção.

Este produto cumpre todas as diretivas europeias aplicáveis. Para mais informações, consulte a folha de Declaração de conformidade (DOC) em separado, específica do produto.

Binário bruto ou útil: O binário bruto ou útil deste motor foi classificado em laboratório pelo fabricante do motor em conformidade com a Society of Automotive Engineers (SAE) J1940 ou J2723. Com a configuração para obedecer aos requisitos de segurança, emissões e funcionamento, o binário real do motor nesta classe de cortador será substancialmente inferior. Consulte as informações do fabricante do motor incluídas com a máquina.

Não modifique nem desative dispositivos de segurança na máquina e verifique regularmente se estão a funcionar corretamente. Não tente ajustar nem modificar o controlo de velocidade do motor; ao fazê-lo, pode dar origem a condições pouco seguras, que podem resultar em ferimentos pessoais.

Índice

Introdução 1
Segurança 2
Segurança geral 2
Autocolantes de segurança e de instruções 3
Instalação 6
1 Montar e desdobrar o manípulo 6

© 2018—The Toro® Company
8111 Lyndale Avenue South
Bloomington, MN 55420

Registe o seu produto em www.Toro.com.

CE

Tradução do original (PT)
Impresso nos E.U.A.
Todos os direitos reservados

3418-897 B

2 Instalação do cabo do arrancador de retrocesso no guia do cabo 7
3 Enchimento do motor com óleo 7
4 Carregamento da bateria 8
5 Montagem do saco de relva 8
Descrição geral do produto 9
Especificações 10
Funcionamento 10
Antes da operação 10
Segurança antes da operação 10
Enchimento do depósito de combustível 11
Verificação do nível de óleo do motor 11
Ajustar a altura do manípulo 12
Ajuste da altura de corte 12
Durante a operação 13
Segurança durante a operação 13
Ligação do motor 13
Utilização da transmissão autopropulsora. 14
Desligação do motor 15
Reciclagem das aparas de relva 15
Guardar as aparas de relva em sacos 15
Utilizar a alavanca de uso do saco a pedido 16
Descarregamento lateral das aparas de relva 16
Sugestões de utilização 16
Depois da operação 17
Segurança após a operação 17
Limpeza debaixo da máquina. 17
Dobrar o manípulo 18
Manutenção 20
Plano de manutenção recomendado 20
Segurança de manutenção 20
Preparação para a manutenção 20
Manutenção do filtro de ar 21
Substituição do óleo do motor 21
Carregamento da bateria 22
Substituição do fusível 23
Lubrificação das engrenagens das rodas 23
Substituição da lâmina 24
Ajuste da transmissão autopropulsora 25
Armazenamento 25
Preparação da máquina para armazenamento 25
Retiro da máquina do armazenamento 25

Segurança

Esta máquina foi concebida de acordo com a norma EN ISO 5395:2013.

Segurança geral

Este produto pode provocar a amputação de mãos e pés e a projeção de objetos. Respeite sempre todas as instruções de segurança, de modo a evitar ferimentos pessoais graves.

Se a máquina for utilizada com qualquer outro propósito, poderá pôr em perigo o utilizador ou outras pessoas.

- Leia, compreenda e siga as instruções e avisos neste *Manual do utilizador* e na máquina e engates antes de ligar o motor.
- Não coloque as mãos ou os pés perto de peças em movimento ou sob a máquina. Mantenha-se afastado de qualquer abertura de descarga.
- Não opere a máquina sem que todos os resguardos e outros dispositivos protetores de segurança estejam instalados e a funcionar.
- Mantenha as crianças e restantes pessoas a uma distância segura da máquina. Não permita que crianças utilizem a máquina. Permita apenas pessoas responsáveis, formadas, familiarizadas com as instruções e fisicamente capazes de utilizar a máquina.
- Pare a máquina, desligue o motor, retire o botão de arranque elétrico (se equipada) e aguarde que todas as peças móveis parem antes de efetuar qualquer manutenção, abastecimento ou desobstrução da máquina.

O uso e manutenção impróprios deste equipamento pode resultar em ferimentos. De modo reduzir o risco de ferimentos, deverá respeitar estas instruções de segurança e prestar toda a atenção ao símbolo de alerta de segurança, que indica Cuidado, Aviso ou Perigo – instrução de segurança pessoal. O não cumprimento destas instruções pode resultar em ferimentos pessoais ou mesmo em morte.

Pode encontrar informações adicionais de segurança nas respetivas secções ao longo deste manual.

Autocolantes de segurança e de instruções

Os autocolantes de segurança e de instruções são facilmente visíveis e situam-se próximo das zonas de potencial perigo. Substitua todos os autocolantes danificados ou perdidos.

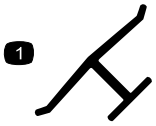

decaloemmarkt

Marca do fabricante

1. Esta marca indica que a lâmina é identificada como uma peça de origem do fabricante da máquina.

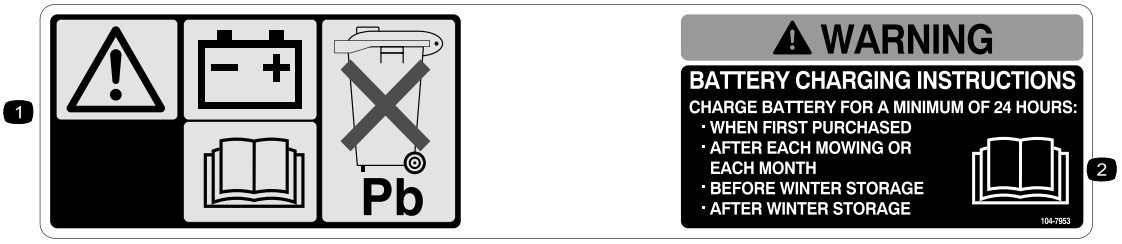

decal104-7953

104-7953

Apenas modelo de arranque elétrico

1. Aviso – leia o *Manual do utilizador* para obter informações sobre como carregar a bateria; contém chumbo; não eliminar.
2. Leia o *Manual do utilizador.*

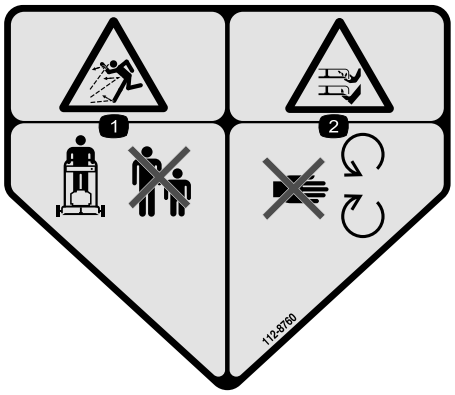

decal112-8760

112-8760

1. Perigo de projeção de objetos – mantenha as pessoas a uma distância segura da máquina.
2. Perigo de corte/desmembramento das mãos ou pés – mantenha-se afastado das peças móveis.

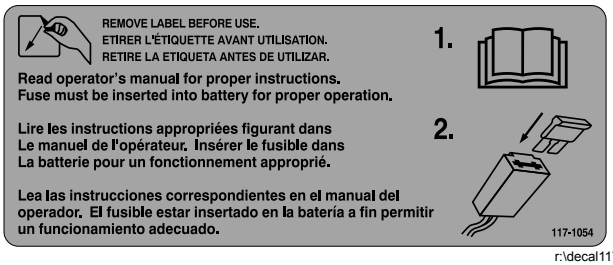

r:\decal117-1054

117-1054

Apenas modelo de arranque elétrico

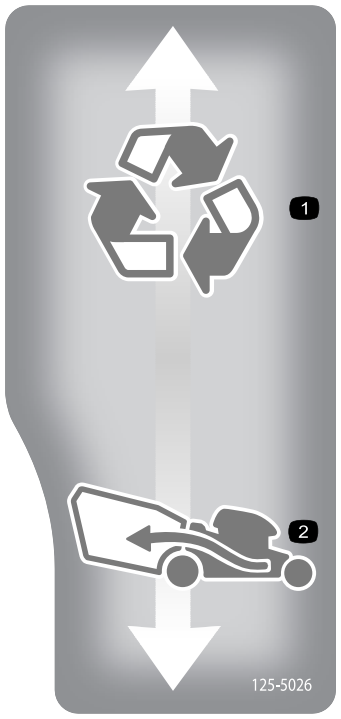

decal125-5026

125-5026

1. Modo de reciclagem
2. Modo de recolha

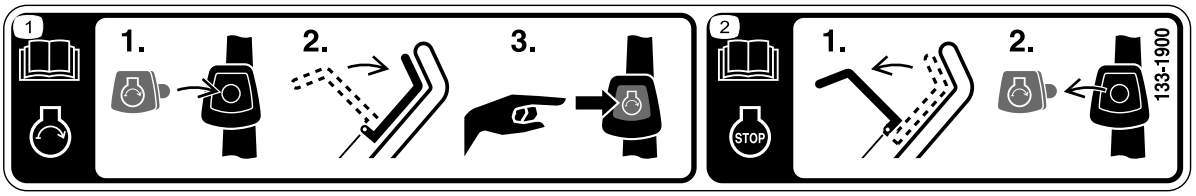

decal133-1900

133-1900

1. Leia o *Manual do utilizador* para obter mais informações sobre como ligar o motor —1) Insira o botão de arranque elétrico no arrancador elétrico; 2) Engate a barra de controlo da lâmina; 3) Empurre o botão de arranque elétrico para ligar o motor.
2. Leia o *Manual do utilizador* para obter mais informações sobre como parar o motor —1) Liberte a barra de controlo da lâmina; 2) Retire o botão de arranque elétrico do arrancador elétrico.

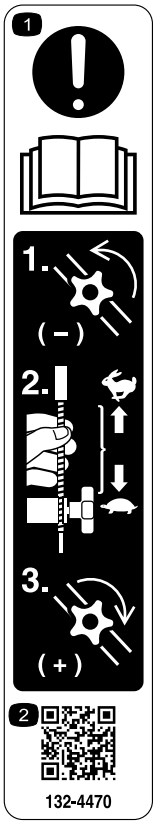

decal132-4470

132-4470

Ajuste da tração

1. Atenção: leia o *Manual do Utilizador*—1) Desaperte o manípulo rodando para a esquerda; 2) Puxe e afaste o(s) cabo(s) do motor para diminuir a tração, ou empurre o(s) cabo(s) em direção ao motor para aumentar a tração; 3) Aperte o manípulo rodando para a direita.
2. Leia o código QR para obter mais informações sobre o ajuste de tração.

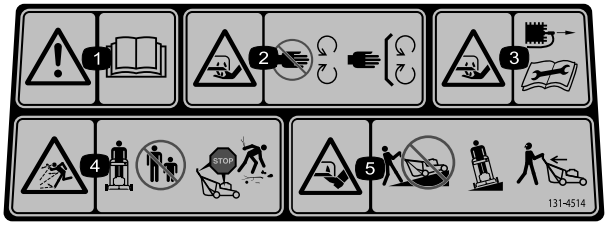

decal131-4514b

131-4514

1. Aviso – leia o *Manual do utilizador*.
2. Perigo de corte ou desmembramento das mãos, lâmina do cortador – mantenha-se afastado de peças móveis; mantenha todos os resguardos e proteções no sítio.
3. Perigo de corte/desmembramento das mãos, lâmina do cortador – desligue o cabo de vela e leia as instruções antes de proceder à assistência técnica ou manutenção.
4. Perigo de projeção de objetos—mantenha as pessoas a uma distância segura da máquina; desligue o motor antes de sair da posição de operação; recolha qualquer detrito antes de cortar.
5. Perigo de corte/desmembramento dos pés, lâmina do cortador – não opere a subir e descer declives; utilize lateralmente em declives; olhe para trás quando recuar.

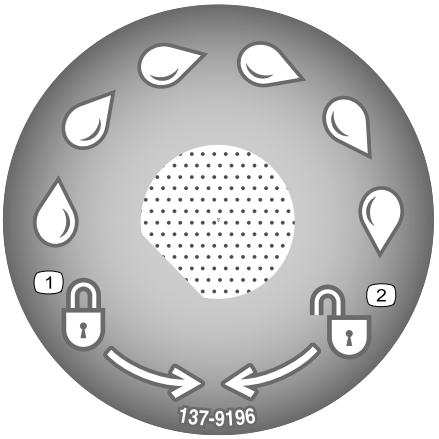

decal137-9196

137-9196

1. Fechar
2. Abrir

Instalação

Importante: **Retire e deite fora a película de plástico protetora que cobre o motor e qualquer outro plástico ou envólucro da máquina.**

Importante: **Para impedir o arranque acidental, não insira o botão de arranque elétrico na ignição de arranque elétrico (se equipada) até que esteja pronto para ligar o motor.**

1

Montar e desdobrar o manípulo

Nenhuma peça necessária

Procedimento

1. Retire e guarde os 2 manípulos e os 2 parafusos de carroçaria dos suportes do manípulo (Figura 3).

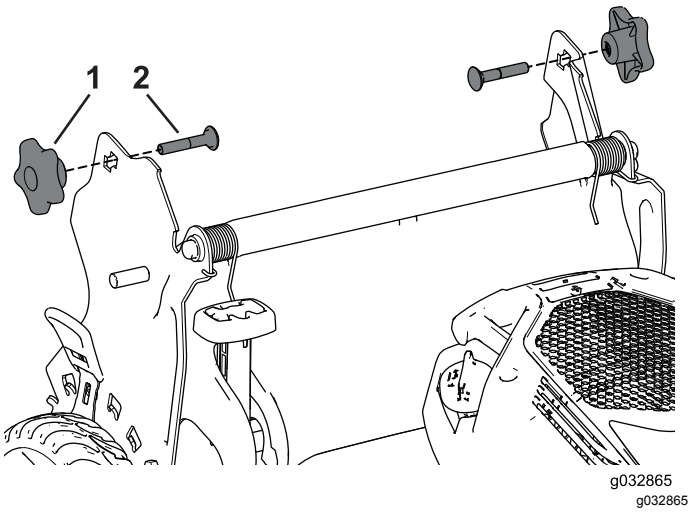

Figura 3

1. Manípulo (2)
2. Parafuso de carroçaria (2)

2. Coloque as extremidades do manípulo na estrutura do cortador, de modo a que o pino colocado em cada suporte do manípulo fique no orifício mais baixo da respetiva extremidade do manípulo (Figura 4).

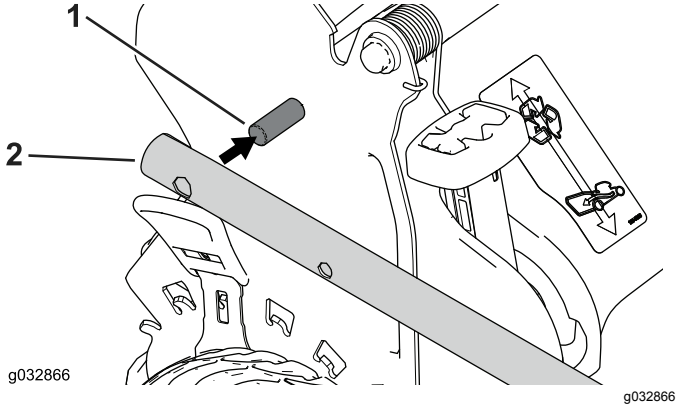

Figura 4

1. Pino
2. Extremidade do manípulo

Nota: Os pinos não surgirão através dos orifícios nas extremidades do manípulo quando o manípulo se encontra na posição dobrado.

3. Desdobre o manípulo para a posição de funcionamento rodando-o para trás (Figura 5).

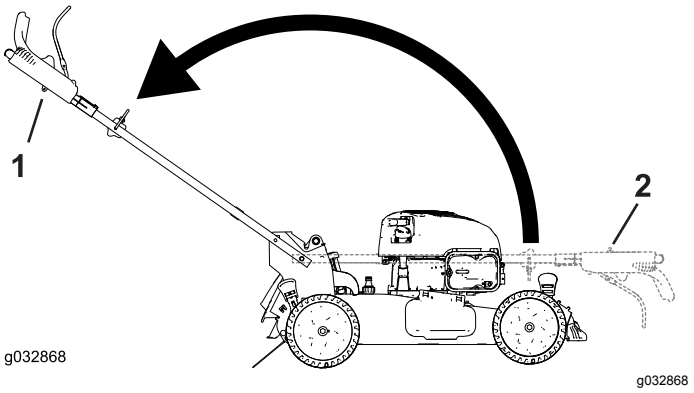

Figura 5

1. Posição de funcionamento
2. Posição dobrado

4. Insira um parafuso de carroçaria (com a cabeça do parafuso voltada para dentro) no orifício quadrado superior ou inferior no suporte do manípulo e o orificio superior na extremidade do manípulo (Figura 6).

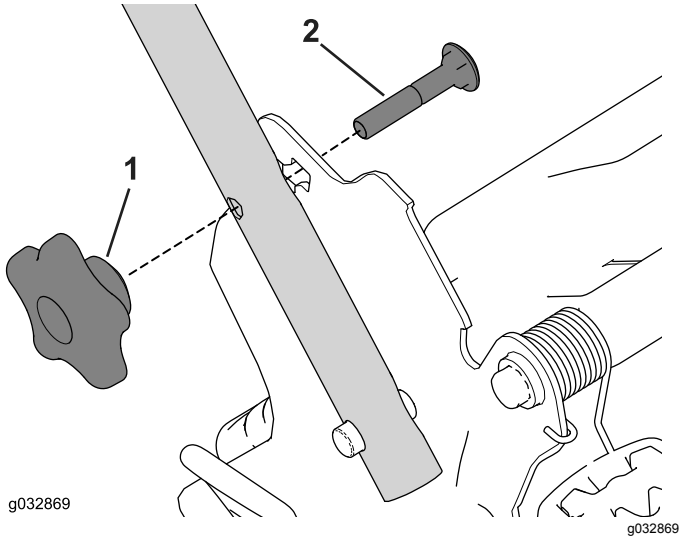

Figura 6

1. Manípulo
2. Parafuso de carroçaria

5. Coloque os manípulos nos parafusos de carroçaria.
6. Consulte os passos 3 a 5 de Ajustar a altura do manípulo (página 12).

2

Instalação do cabo do arrancador de retrocesso no guia do cabo

Nenhuma peça necessária

Procedimento

Importante: **Para arrancar o motor facilmente e em segurança sempre que utilizar a máquina, instale o cabo do arranque manual com cordão no guia do cabo.**

Segure barra de controlo da lâmina junto do manípulo superior e puxe o cabo do arrancador através do guia do cabo no manípulo (Figura 7).

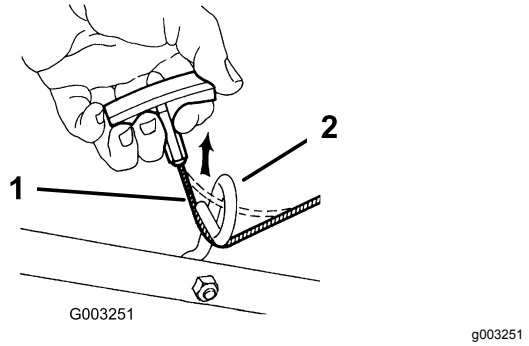

Figura 7

1. Cabo do arrancador
2. Guia do cabo

3

Enchimento do motor com óleo

Nenhuma peça necessária

Procedimento

Importante: **A sua máquina não é entregue com óleo dentro do motor, mas é entregue com uma embalagem de óleo. Antes de ligar o motor, encha o motor com óleo.**

Especificações do óleo do motor

Capacidade do óleo do motor	0,44 L
Viscosidade do óleo	Óleo detergente SAE 30 ou SAE 10W-30
Classificação de serviço API	SJ ou superior

1. Leve a máquina para uma superfície nivelada.
2. Retire a vareta rodando-a no sentido contrário ao dos ponteiros do relógio e puxando-a para fora (Figura 8).

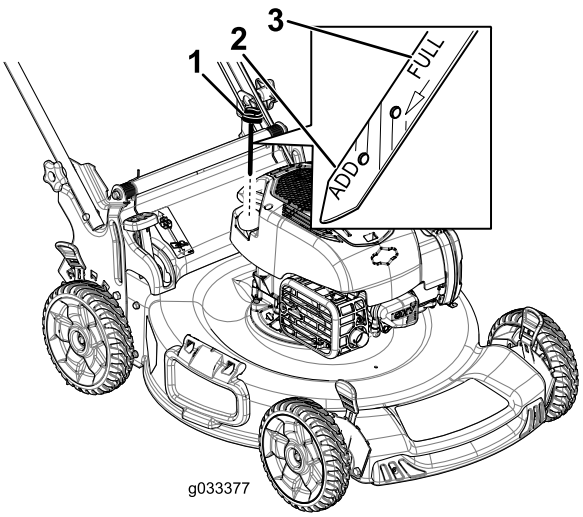

g033377

Figura 8

1. Vareta
2. Marca Adicionar
3. Marca Cheio

3. Cuidadosamente, deite cerca de ¾ da capacidade do motor de óleo para o tubo de enchimento de óleo.
4. Aguarde 3 minutos até o óleo assentar no motor.
5. Limpe a vareta com um pano limpo.
6. Insira a vareta no tubo de enchimento e, em seguida, retire-a.
7. Leia o nível de óleo na vareta (Figura 8).
   - Se o nível de óleo na vareta estiver demasiado baixo, deite cuidadosamente uma pequena quantidade de óleo para o tubo de enchimento de óleo, aguarde 3 minutos e volte a repetir os passos 5 a 7 até o nível de óleo na vareta estar no nível correto.
   - Se o nível de óleo na vareta estiver demasiado alto, drene o óleo em excesso até que o nível de óleo na vareta se encontre no nível correto; consulte Substituição do óleo do motor (página 21).

   Importante: **Se o nível de óleo no motor estiver demasiado baixo ou demasiado alto e ligar o motor, pode danificar o motor.**
8. Coloque firmemente a vareta no tubo de enchimento de óleo.

4

Carregamento da bateria

Nenhuma peça necessária

Procedimento

Apenas modelo de arranque elétrico

Consulte Carregamento da bateria (página 22).

5

Montagem do saco de relva

Nenhuma peça necessária

Procedimento

1. Deslize o saco de relva sobre estrutura como se mostra na Figura 9.

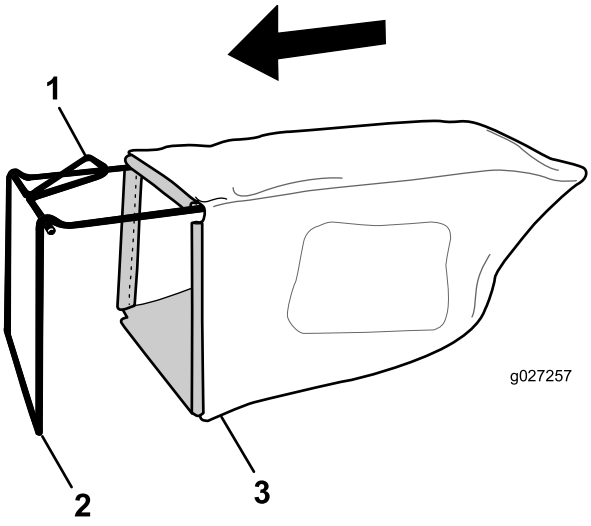

g027257

Figura 9

1. Manípulo
2. Estrutura
3. Saco de relva

Nota: Não deslize o saco sobre o manípulo (Figura 9).

2. Engate o canal inferior do saco na parte inferior da estrutura (Figura 10).

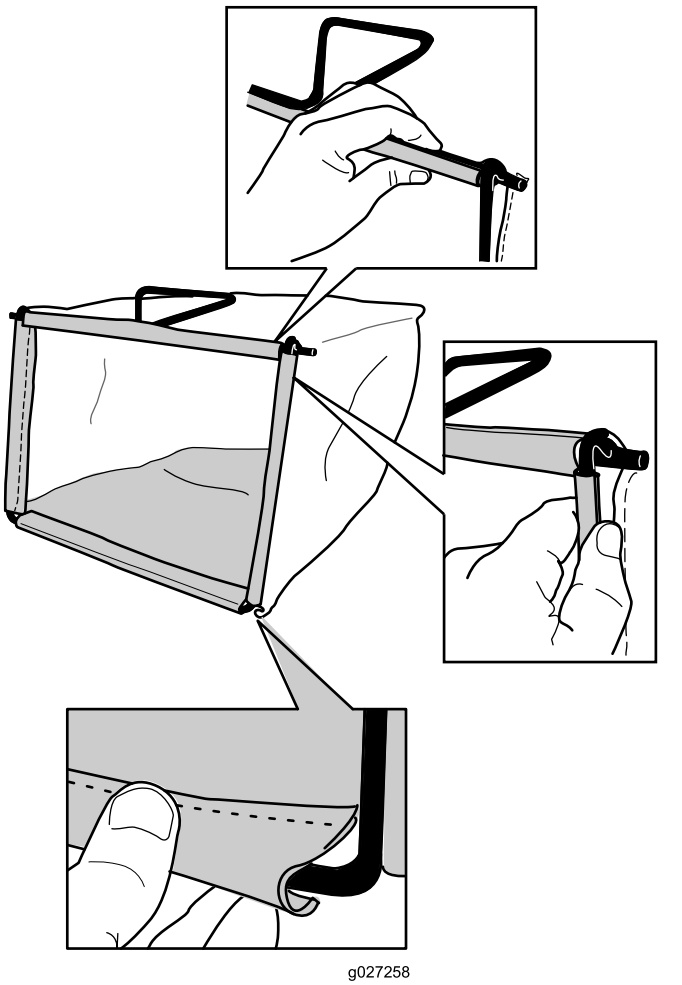

g027258

Figura 10

3. Engate os canais superior e lateral do saco na parte superior e lateral da estrutura, respetivamente (Figura 10).

Descrição geral do produto

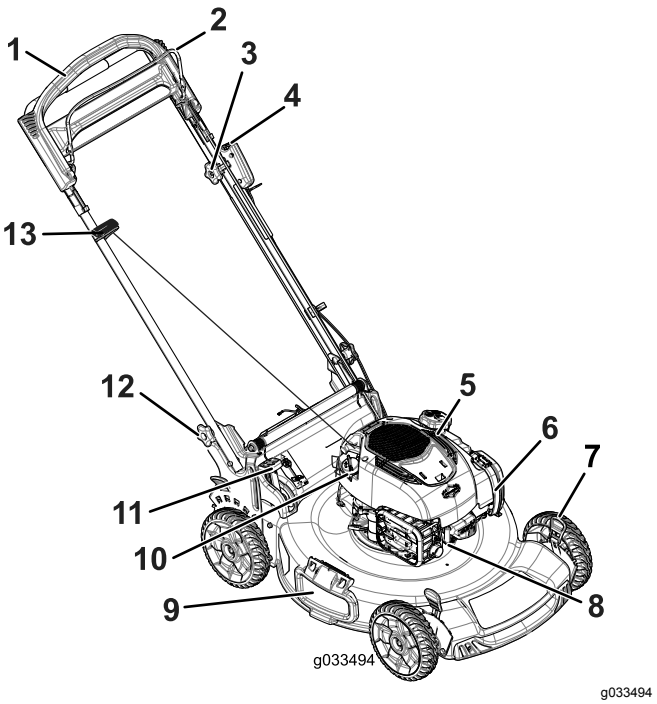

g033494

Figura 11

1. Pega
2. Barra de controlo da lâmina
3. Manípulo de ajuste para a transmissão autopropulsora
4. Botão de arranque elétrico (apenas modelo de arranque elétrico)
5. Tampa do depósito de combustível
6. Filtro de ar
7. Alavanca da altura de corte (4)
8. Vela de ignição
9. Defletor de descarga lateral
10. Enchimento de óleo/vareta
11. Alavanca da funcionalidade de uso do saco a pedido
12. Manípulo (2)
13. Manípulo do arranque manual com cordão

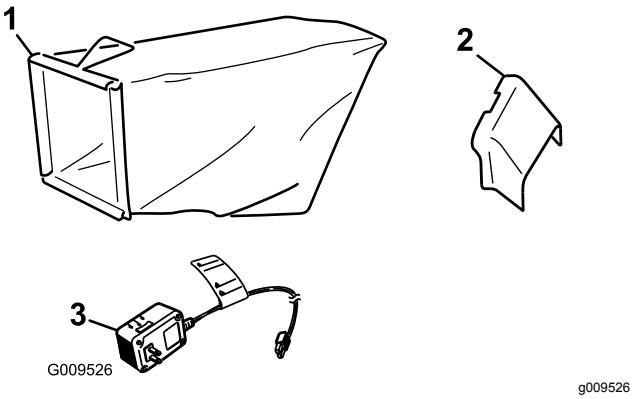

Figura 12

1. Saco de relva
2. Calha de descarga lateral
3. Carregador da bateria (apenas modelo de arranque elétrico)

Especificações

Modelo	Peso	Comprimento	Largura	Altura
20955	36 kg (80 lb)	151 cm	59 cm	109 cm
20956	39 kg	151 cm	59 cm	109 cm

Funcionamento

Nota: Determine os lados direito e esquerdo da máquina a partir da posição normal de utilização.

Antes da operação

Segurança antes da operação

Segurança geral

- Familiarize-se com o funcionamento seguro do equipamento, com os comandos do utilizador e com os sinais de segurança.
- Certifique-se de que todos os resguardos e dispositivos de segurança, tais como defletores e/ou depósitos de recolha de relva, estão colocados e a funcionar corretamente.
- Inspecione sempre a máquina para verificar se as lâminas, os parafusos da lâmina e a estrutura de corte estão gastos ou danificados.
- Inspecione a área em que vai utilizar a máquina e remova todos os objetos que podem interferir no funcionamento da máquina ou que a máquina possa projetar.
- Quando está a ajustar a altura de corte pode tocar na lâmina em movimento, provocando ferimentos graves.
  - Desligue o motor, retire o botão de arranque elétrico (apenas modelo de arranque elétrico) e espere que todas as peças em movimento parem.
  - Não coloque os dedos por baixo da caixa quando está a ajustar a altura de corte.

Segurança de combustível

- O combustível é extremamente inflamável e explosivo. Um incêndio ou explosão provocada por combustível pode resultar em queimaduras e danos materiais.
  - Para evitar que uma descarga de eletricidade estática provoque a ignição do combustível, coloque o contentor e/ou a máquina diretamente no chão antes de encher, não dentro de um veículo ou sobre um objeto.
  - Encha o depósito de combustível no exterior, num espaço aberto, quando o motor estiver frio. Remova todo o combustível que se tenha derramado.
  - Não manuseie combustível quando estiver a fumar ou junto de uma chama aberta ou faíscas.

– Não retire o tampão do combustível nem adicione combustível enquanto o motor estiver a trabalhar ou quente.

– Se derramar combustível, não tente ligar o motor. Evite criar uma fonte de ignição até que os vapores do combustível se tenham dissipado.

– Guarde o combustível num recipiente aprovado e mantenha-o fora do alcance das crianças.

- O combustível pode ser prejudicial ou mesmo fatal quando ingerido. A exposição prolongada a vapores pode provocar lesões graves ou doenças.
  – Evite inalar vapores durante muito tempo.
  – Mantenha as mãos e rosto afastados do bico e abertura do depósito de combustível.
  – Mantenha o combustível afastado dos olhos e da pele.

Enchimento do depósito de combustível

- Para melhores resultados, utilize apenas gasolina limpa, fresca e sem chumbo com uma classificação de octanas de 87 ou superior (método de classificação (R+M)/2).
- O combustível oxigenado com até 10% de etanol ou 15% de MTBE por volume é aceitável.
- Não utilizar gasolina com misturas de etanol (como E15 ou E85) com mais de 10% de etanol por volume. Daí podem resultar problemas de desempenho e/ou danos no motor que poderão não ser abrangidos pela garantia.
- **Não** utilizar gasolina que contenha metanol.
- **Não** guardar combustível nem no depósito do combustível nem em recipientes de combustível durante o inverno, a não ser que seja adicionado ao combustível um estabilizador de combustível.
- **Não** adicionar petróleo à gasolina.

Encha o tanque de combustível com gasolina normal sem chumbo de uma marca conhecida (Figura 13).

Importante: **Para reduzir os problemas com o arranque, adicione estabilizador de combustível à gasolina para toda a temporada. Misture o estabilizador com gasolina com menos de 30 dias.**

Consulte o manual do motor para obter informações adicionais.

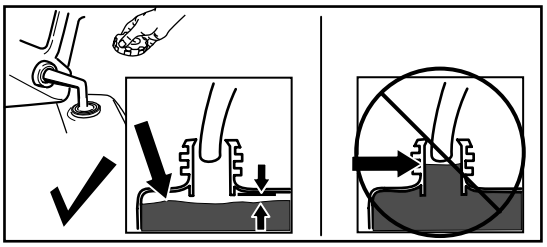

g230458

Figura 13

Verificação do nível de óleo do motor

1. Leve a máquina para uma superfície nivelada.
2. Retire a vareta rodando-a no sentido contrário ao dos ponteiros do relógio e puxando-a para fora (Figura 14).

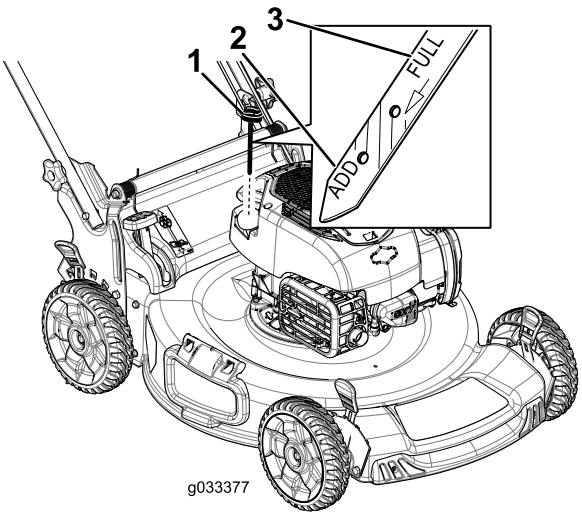

g033377

Figura 14

1. Vareta
2. Marca Adicionar
3. Marca Cheio

3. Limpe a vareta com um pano limpo.
4. Insira a vareta no tubo de enchimento e, em seguida, retire-a.
5. Leia o nível de óleo na vareta (Figura 14).
   - Se o nível de óleo na vareta estiver demasiado baixo (Figura 14), deite cuidadosamente uma pequena quantidade de óleo detergente SAE 30 ou SAE 10W-30 para o tubo de enchimento de óleo, aguarde 3 minutos e volte a repetir os passos 3 a 5 até o nível de óleo na vareta estar no nível correto. Verifique o tipo de óleo, consulte 3 Enchimento do motor com óleo (página 7).
   - Se o nível de óleo na vareta estiver demasiado alto (Figura 14), drene o óleo em excesso até que o nível de óleo na

vareta se encontre no nível correto; consulte Substituição do óleo do motor (página 21).

Importante: **Se o nível de óleo no motor estiver demasiado baixo ou demasiado alto e ligar o motor, pode danificar o motor.**

6. Coloque firmemente a vareta no tubo de enchimento de óleo.

Ajustar a altura do manípulo

Pode erguer ou descer a pega em 1 ou 2 posições mais confortáveis para si (Figura 15).

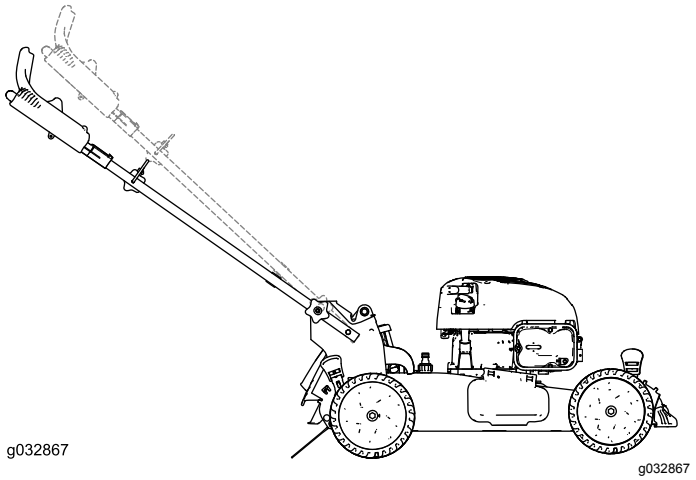

Figura 15

1. Desaperte ambos os manípulos até conseguir empurrar as extremidades quadradas dos parafusos de carroçaria para fora dos orifícios quadrados nos suportes do manípulo.
2. Empurre os manípulos até ficarem soltos.
3. Desloque o manípulo para a posição de altura superior ou inferior.
4. Puxe os manípulos até as extremidades quadradas de cada parafuso de carroçaria encaixar no seu orifício quadrado correspondente.
5. Aperte os botões do manípulo ao máximo.

Ajuste da altura de corte

⚠ AVISO

Quando está a ajustar a altura de corte pode tocar na lâmina em movimento, provocando ferimentos graves.

- **Desligue o motor e espere que todas as peças em movimento parem.**
- **Não coloque os dedos por baixo da caixa quando está a ajustar a altura de corte.**

⚠ CUIDADO

Se o motor tiver estado a trabalhar, o coletor vai estar quente e pode provocar-lhe queimaduras graves.

Afaste-se da panela quente.

Ajuste a altura de corte conforme desejado. Coloque as rodas à mesma altura; consulte Figura 16.

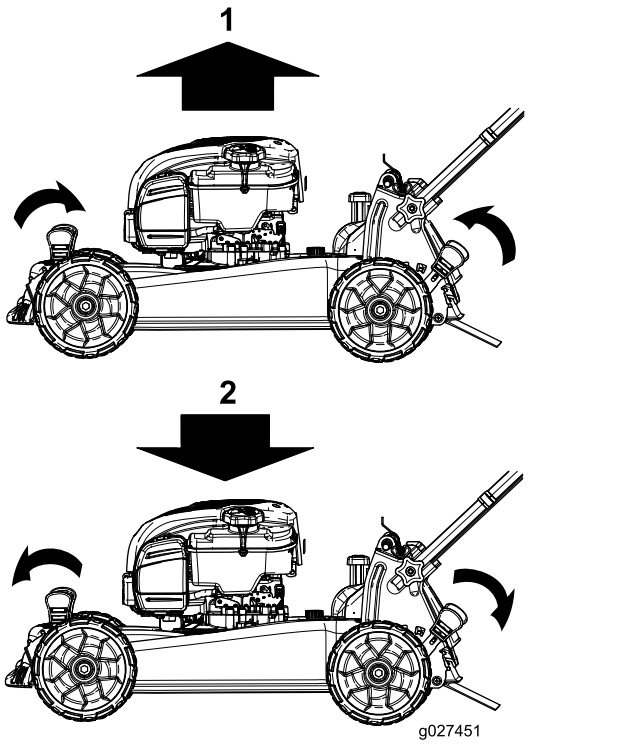

Figura 16

1. Levante a máquina
2. Baixe a máquina

Durante a operação

Segurança durante a operação

Segurança geral

- Utilize vestuário adequado, incluindo proteção visual, calças compridas, calçado resistente antiderrapante e proteções para os ouvidos. Prenda cabelo comprido, prenda vestuário solto e não utilize joias soltas.
- Não utilize a máquina quando estiver doente, cansado ou se encontrar sob o efeito de álcool ou drogas.
- A lâmina é afiada; tocar na lâmina pode ter como resultado ferimentos pessoais graves. Desligue o motor, retire o botão de arranque elétrico (apenas modelo de arranque elétrico) e espere até que todas as peças em movimento parem, antes de sair da posição de operação.
- Quando soltar a barra de controlo da lâmina, o motor deve desligar e a lâmina deve parar passados 3 segundos. Se não pararem de forma adequada, pare imediatamente de utilizar a máquina e contacte um revendedor autorizado.
- Mantenha as pessoas, especialmente as crianças pequenas, afastadas da área de operação. Desligue a máquina se alguém entrar na área.
- Olhe sempre para baixo e para trás antes de operar a máquina em marcha-atrás.
- Opere a máquina apenas em condições de boa visibilidade e condições atmosféricas adequadas. Nunca opere a máquina quando existir a possibilidade de trovoadas.
- A relva e as folhas molhadas podem provocar ferimentos graves se escorregar e tocar na lâmina. Evite cortar em condições de humidade.
- Tome todas as precauções adicionais necessárias quando se aproximar de esquinas sem visibilidade, arbustos, árvores ou outros objetos que possam obstruir a visibilidade.
- Esteja atento a buracos, carreiras, elevações, pedras ou outros objetos ocultos. O terreno irregular pode fazer com que a máquina capote ou pode fazer com que perca o equilíbrio ou caia.
- Se a máquina atingir um objeto ou começar a vibrar, pare imediatamente o motor, retire a chave (se equipada), espere que todas as peças móveis parem e desligue o fio da vela antes de inspecionar a máquina para ver se está danificada. Efetue todas as reparações necessárias antes de retomar o funcionamento.
- Antes de sair da posição de operação, desligue o motor, retire o botão de arranque elétrico (apenas modelo de arranque elétrico) e espere até que todas as peças em movimento parem.
- Se o motor tiver estado a trabalhar, a panela de escape vai estar quente e pode provocar queimaduras graves. Afaste-se da panela quente.
- Verifique o depósito de recolha de relva e a calha de descarga com frequência e substitua com peças recomendadas pelo fabricante quando necessário.
- Utilize apenas acessórios e engates aprovados pela The Toro® Company.

Segurança em declives

- Corte na transversal; nunca para cima e para baixo. Tome todas as precauções necessárias quando alterar a direção ou se encontrar numa inclinação.
- Não corte a relva em inclinações demasiado pronunciadas. A má colocação dos pés pode provocar um acidente por escorregar e cair.
- Corte com cuidado perto de depressões, valas ou bancos de areia.

Ligação do motor

Pode ligar o motor utilizando o botão de arranque elétrico (se equipado) ou o manípulo do arranque manual com cordão.

Ligar o motor com o botão de arranque elétrico

Para modelos de arranque elétrico

1. Mantenha barra de controlo da lâmina encostada ao manípulo (Figura 17).

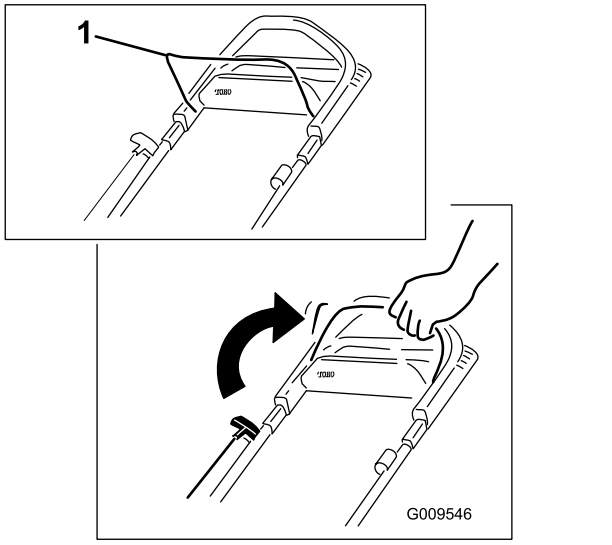

g009546

Figura 17

1. Barra de controlo da lâmina

2. Empurre o botão de arranque elétrico até que o motor arranque (Figura 18).

   Nota: Se o botão de arranque elétrico tiver sido removido, insira-o no arrancador elétrico; consulte Figura 18.

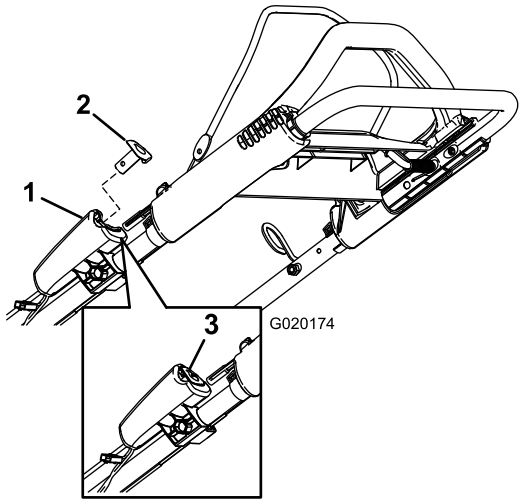

g020174

Figura 18

1. Arranque elétrico
2. Botão de arranque elétrico
3. Botão de arranque elétrico (instalado)

Nota: Se o cortador não arrancar após várias tentativas, contacte um representante de assistência autorizado.

Ligar o motor utilizando o manípulo do arranque manual com cordão

1. Mantenha barra de controlo da lâmina encostada ao manípulo (Figura 19).

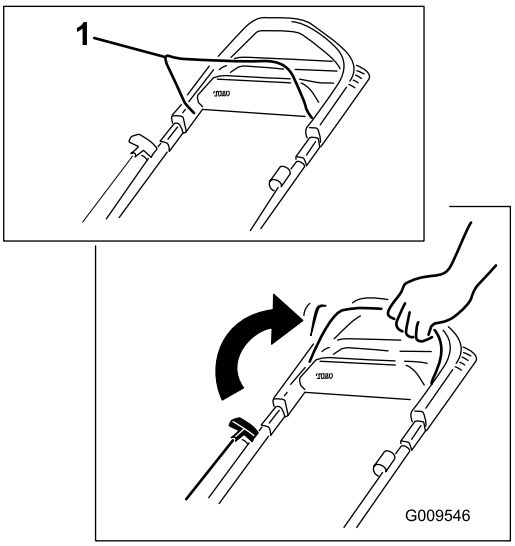

g009546

Figura 19

1. Barra de controlo da lâmina

2. Puxe o manípulo do arrancador de retrocesso (Figura 20).

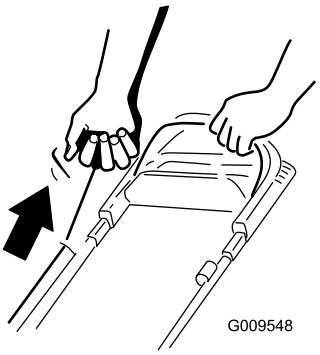

g009548

Figura 20

Nota: Puxe o manípulo do arrancador ligeiramente até sentir resistência e, em seguida, puxe rapidamente (Figura 20). Deixe que a corda regresse lentamente ao manípulo.

Nota: Se o cortador não arrancar após várias tentativas, contacte um distribuidor autorizado.

Utilização da transmissão autopropulsora.

Para operar a transmissão autopropulsora, basta caminhar com as mãos no manípulo superior

e os cotovelos de lado e o cortador começará automaticamente a andar à sua velocidade (Figura 21).

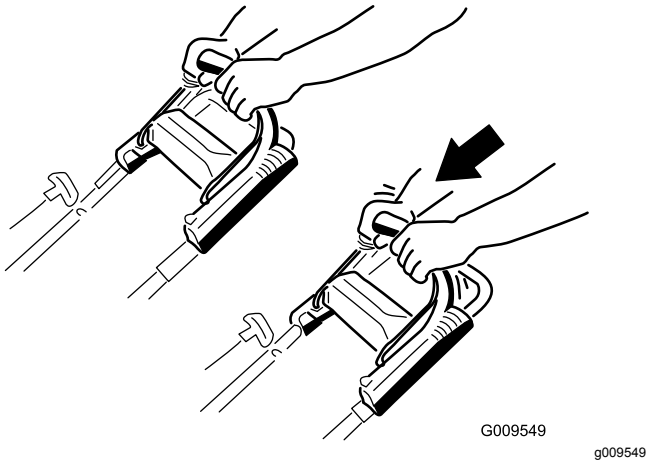

Figura 21

Nota: Se a máquina não se deslocar livremente para trás depois da autopropulsão, pare de caminhar, mantenha as mãos imóveis e permita que a máquina se desloque alguns centímetros para a frente para desengatar a transmissão das rodas. Também pode utilizar o manípulo metálico debaixo do manípulo superior para empurrar a máquina alguns centímetros para a frente. Se a máquina continuar sem deslocar-se facilmente para trás, contacte um representante de assistência autorizado.

Desligação do motor

Intervalo de assistência: Em todas as utilizações ou diariamente—Certifique-se de que o motor desliga até 3 segundos depois de ter soltado a barra de controlo da lâmina.

Para desligar o motor, solte barra de controlo da lâmina.

Nota: Retire o botão de arranque elétrico (se equipado) sempre que sair da máquina.

Importante: **Quando soltar a barra de controlo da lâmina, o motor deve desligar e a lâmina deve parar passados 3 segundos. Se não pararem, pare imediatamente de utilizar a máquina e contacte um representante de assistência autorizado.**

Reciclagem das aparas de relva

O seu cortador é entregue de fábrica pronto para reciclar a relva e as aparas de relva de forma a serem novamente colocadas no relvado.

Se o saco da relva se encontrar na máquina e a alavanca de uso do saco a pedido se encontrar na posição de recolha, desloque-a para a posição de reciclagem; consulte Utilizar a alavanca de uso do saco a pedido (página 16). Se a calha de descarga lateral estiver na máquina, retire-a; consulte Remoção da calha de descarga lateral (página 16).

Guardar as aparas de relva em sacos

Utilize o saco de relva quando quiser recolher as aparas de relva e de folhas do relvado.

Se a calha de descarga lateral estiver na máquina, retire-a; consulte Remoção da calha de descarga lateral (página 16). Se a alavanca de uso do saco a pedido estiver na posição de reciclagem, desloque-a para a posição de recolha; consulte Utilizar a alavanca de uso do saco a pedido (página 16).

Instalação do saco da relva

1. Faça subir e mantenha elevado o defletor traseiro (Figura 22).

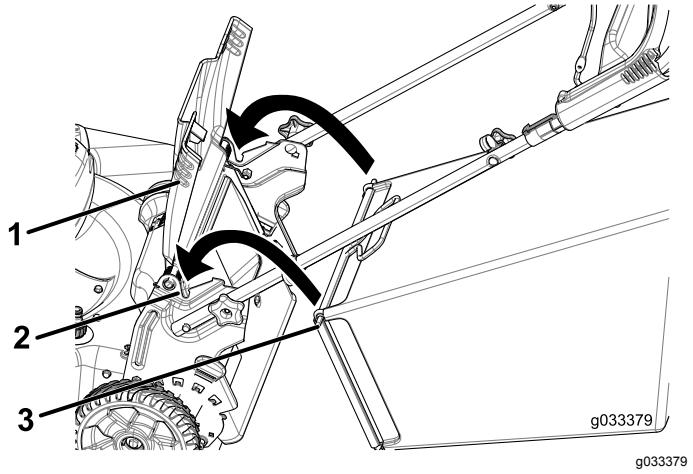

Figura 22

1. Defletor traseiro
2. Entalhes (2)
3. Pino do saco da relva (2)

2. Coloque o saco da relva. Garanta que os pinos no saco encaixam nos entalhes na pega (Figura 22).
3. Baixe o defletor traseiro.

Retirar o saco de relva

Para retirar o saco, inverta os passos em Instalação da calha de descarga lateral (página 16).

Utilizar a alavanca de uso do saco a pedido

A funcionalidade de uso do saco a pedido permite recolher ou reciclar relva e aparas com o saco instalado na máquina.

- **Se desejar recolher relva e aparas**, prima o botão na alavanca de uso do saco a pedido e desloque a alavanca para a frente até que o botão saia (Figura 23).

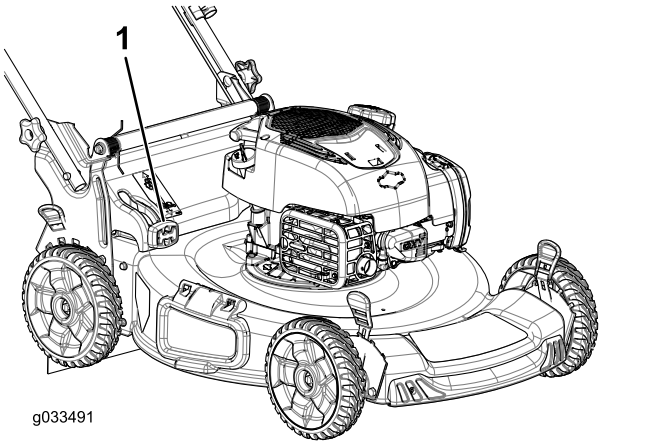

g033491

Figura 23

1. Alavanca de uso do saco a pedido (posição de recolha)

- **Se desejar reciclar ou efetuar a descarga lateral da relva e aparas**, prima o botão na alavanca e desloque a alavanca para trás até que o botão saia.

  Importante: **Para garantir o funcionamento correto, desligue o motor, aguarde que todas as peças móveis parem e, em seguida, retire aparas e detritos da abertura de uso do saco a pedido e em redor da abertura (Figura 24) antes de deslocar a alavanca de uma posição para a outra.**

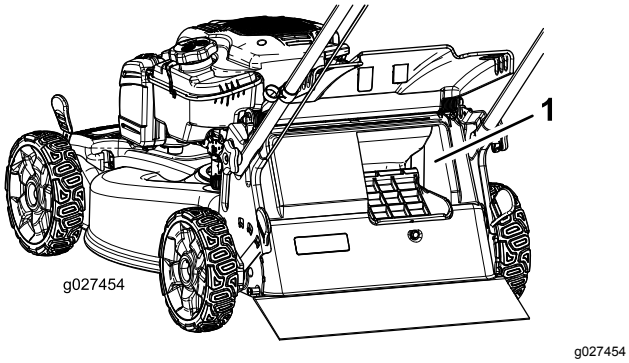

g027454

Figura 24

1. Limpar aqui

Descarregamento lateral das aparas de relva

Utilize a descarga lateral para cortar relva muito alta.

Se o saco da relva se encontrar na máquina e a alavanca de uso do saco a pedido se encontrar na posição de recolha, desloque-a para a posição de reciclagem; consulte Utilizar a alavanca de uso do saco a pedido (página 16).

Instalação da calha de descarga lateral

Destranque e erga o defletor lateral e instale a calha de descarga lateral (Figura 25).

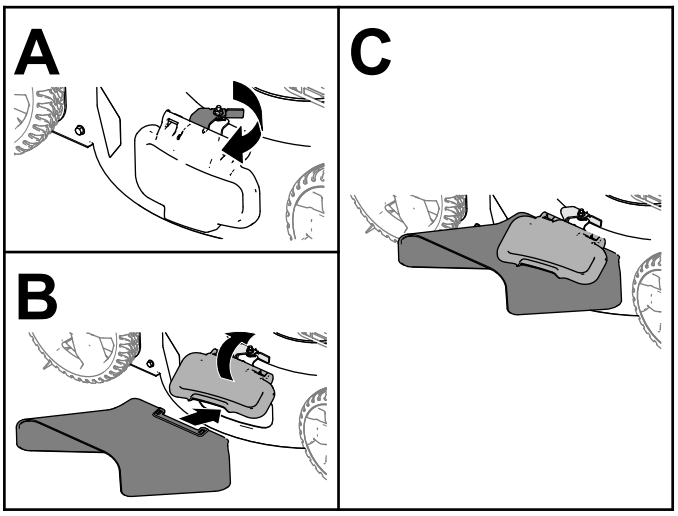

Figura 25

Remoção da calha de descarga lateral

Para remover a calha de descarga lateral, erga o defletor lateral, retire a calha e desça o defletor até que tranque de forma segura.

Sugestões de utilização

Dicas gerais de segurança

- Inspecione a área em que vai utilizar a máquina e remova todos os objetos que a máquina possa projetar.
- Evite atingir objetos sólidos com a lâmina. Nunca corte a relva deliberadamente por cima de um objeto.
- Se a máquina atingir um objeto ou começar a vibrar, pare imediatamente o motor, desligue o fio da vela, retire o botão de arranque elétrico (se

equipado) e inspecione a máquina para ver se está danificada.

- Para um melhor desempenho, instale uma lâmina nova antes de começar a estação de corte.
- Substitua a lâmina sempre que necessário por uma lâmina de substituição da Toro.

Corte da relva

- Corte apenas cerca de um terço da lâmina de relva de cada vez. Não corte abaixo da regulação de 51 mm, a menos que a relva seja escassa ou quando se está no fim do outono e a relva começa a crescer mais devagar.
- Quanto estiver a cortar relva com mais de 15 cm de altura, corte com a regulação de corte mais alta e caminhe devagar; em seguida volte a cortar com a regulação mais baixa para que o relvado fique com um aspeto óptimo. Se a relva estiver demasiado comprida, a máquina pode encravar e fazer com que o motor vá abaixo.
- A relva e as folhas molhadas tendem a acumular-se no jardim e podem fazer com a máquina encrave e o motor vá abaixo. Evite cortar em condições de humidade.
- Tenha em atenção o perigo de incêndio em condições muito secas, siga todos os avisos locais de incêndio e mantenha a máquina sem relva seca e detritos.
- Alterne a direção de corte. Isto ajuda a dispersar as aparas pelo relvado para uma fertilização uniforme.
- Se, depois de cortar, o aspeto do relvado não for satisfatório, tente fazer o seguinte:
  - Substitua a lâmina ou mande afiá-la.
  - Caminhe mais devagar quando estiver a cortar.
  - Aumente a altura de corte na máquina.
  - Corte a relva com mais frequência.
  - Sobreponha as filas de corte em vez de cortar uma fila inteira em cada passagem.

Corte das folhas

- Depois de cortar o relvado certifique-se de que metade do relvado se vê através da cobertura de folhas cortadas. Pode ter que passar mais de que uma vez por cima das folhas.
- Se houver mais de 13 cm de folhas no relvado, corte a uma altura de corte superior e, em seguida, na altura de corte desejada.
- Reduza a velocidade de corte se a máquina não cortar as folhas suficientemente finas.

Depois da operação

Segurança após a operação

Segurança geral

- Elimine todos os vestígios de relva e detritos da máquina de modo a evitar qualquer risco de incêndio. Limpe as zonas que tenham óleo ou combustível derramado.
- Espere que o motor arrefeça antes de armazenar a máquina em ambiente fechado.
- Nunca guarde a máquina ou o recipiente de combustível num local onde existe uma fonte de fogo, faísca ou luz piloto, como junto de uma caldeira ou outros eletrodomésticos.

Segurança em transporte

- Retire o botão de arranque elétrico (se equipado) antes de carregar a máquina para transporte.
- Tome todas as precauções necessárias quando colocar ou retirar a máquina de um atrelado.
- Impeça que a máquina deslize.

Limpeza debaixo da máquina.

Intervalo de assistência: Em todas as utilizações ou diariamente

Para obter melhores resultados, limpe o cortador logo após ter concluído o corte.

1. Desloque a máquina para uma superfície plana e pavimentada.
2. Desligue o motor e espere até que todas as peças em movimento parem antes de sair da posição de operação.
3. Desça a máquina para a altura de corte mais baixa. Consulte Ajuste da altura de corte (página 12).
4. Lave a área sob a porta traseira onde as aparas passam da parte de baixo da máquina para o saco de relva.

   Nota: Lave a área da funcionalidade de uso do saco a pedido (se equipado) nas posições totalmente para a frente e totalmente para trás.
5. Ligue uma mangueira de jardim, ligada a uma torneira, à entrada para lavagem (Figura 26).

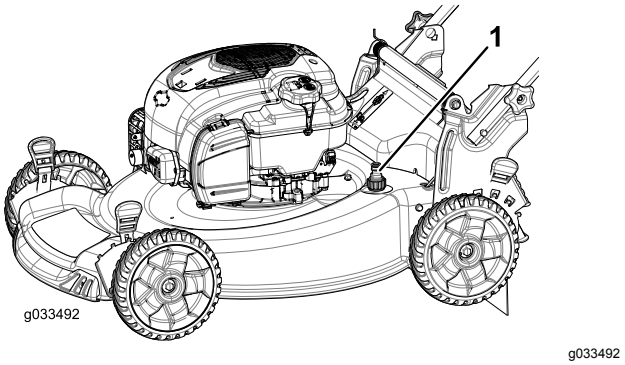

Figura 26

1. Entrada para lavagem

6. Abra a torneira.
7. Ligue e deixe o motor trabalhar até deixarem de sair aparas de debaixo da máquina.
8. Desligue o motor.
9. Feche a água e desligue a mangueira da máquina.
10. Ligue e deixe o motor a funcionar durante alguns minutos para secar a parte de baixo da máquina e evitar que enferruje.
11. Desligue o motor e espere que este arrefeça antes de guardar a máquina em ambiente fechado.

Dobrar o manípulo

⚠ AVISO

Dobrar ou desdobrar o manípulo inadequadamente pode danificar os cabos criando uma condição de funcionamento insegura.

- **Não danifique os cabos quando estiver a dobrar ou a desdobrar o manípulo.**
- **Se um cabo estiver danificado, contacte um distribuidor autorizado.**

1. Remova o botão de arranque elétrico (Figura 27).

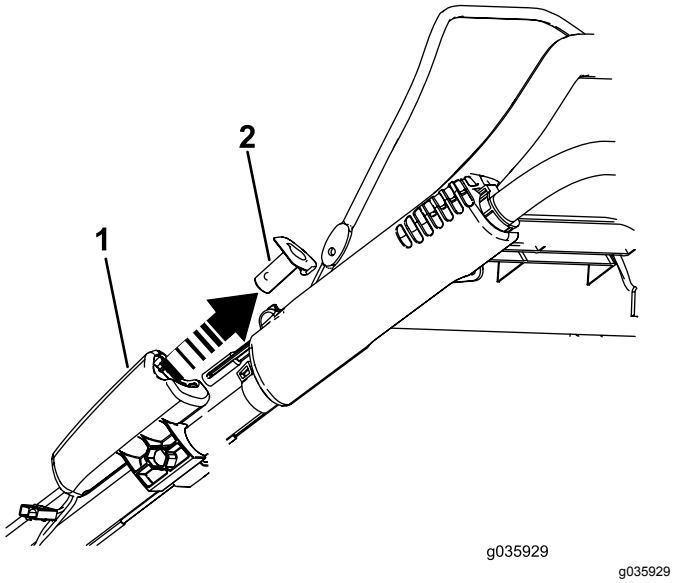

Figura 27

1. Arranque elétrico
2. Botão de arranque elétrico

2. Retire e guarde os 2 manípulos e os 2 parafusos de carroçaria dos suportes do manípulo (Figura 28).

   Importante: **Encaminhe os cabos para ao lado exterior dos manípulos ao dobrar a pega.**

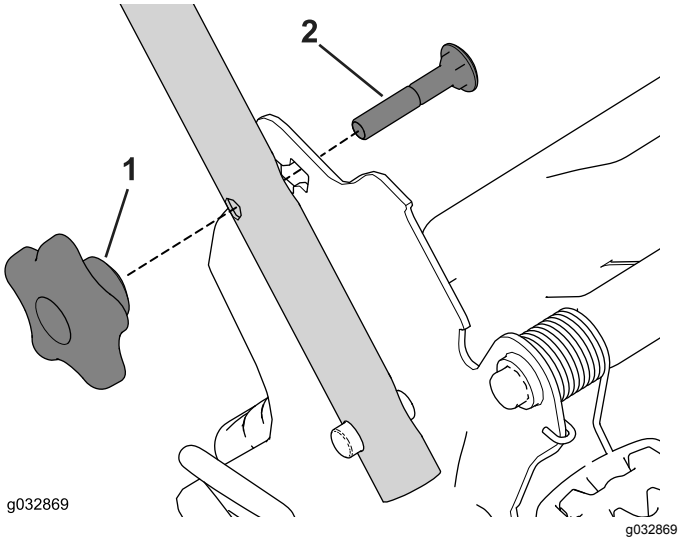

Figura 28

1. Manípulo
2. Parafuso de carroçaria

3. Dobre o manípulo rodando-o para a frente (Figura 29).

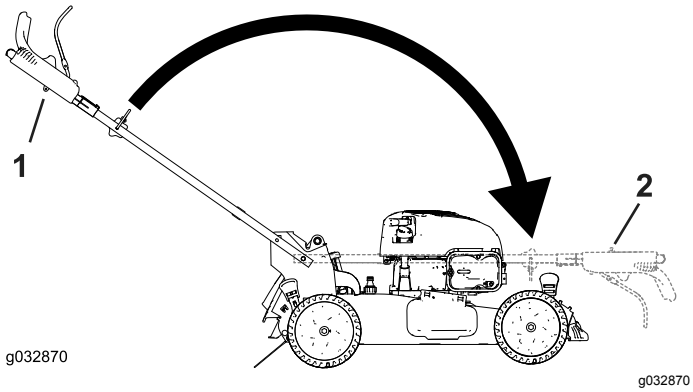

Figura 29

1. Posição de funcionamento 2. Posição dobrado

4. Insira um parafuso de carroçaria (com a cabeça do parafuso voltada para dentro) no suporte do manípulo e o orificio superior na extremidade do manípulo. Certifique-se de que as extremidades quadradas de cada parafuso de carroçaria encaixam no orifício quadrado superior ou inferior no seu suporte do manípulo correspondente (Figura 30).

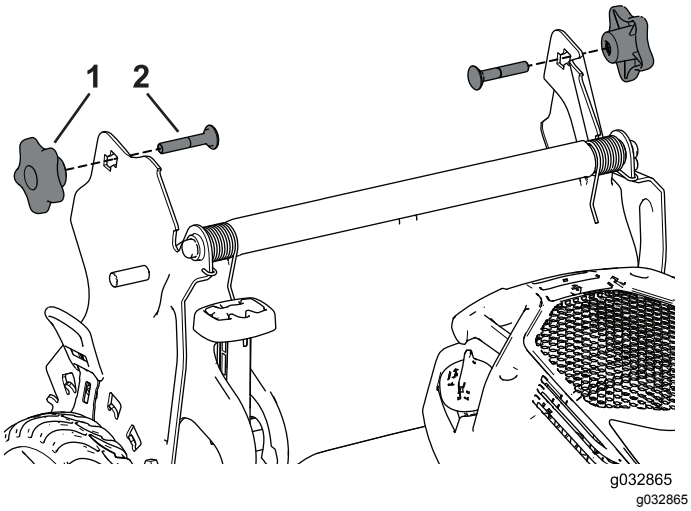

Figura 30

1. Manípulo 2. Parafuso de carroçaria

5. Coloque os manípulos e os parafusos de carroçaria nos suportes do manípulo.
6. Desdobrar o manípulo; consulte 1 Montar e desdobrar o manípulo (página 6).

Manutenção

Plano de manutenção recomendado

Intervalo de assistência	Procedimento de manutenção
Em todas as utilizações ou diariamente	• Certifique-se de que o motor desliga até 3 segundos depois de ter soltado a barra de controlo da lâmina. • Limpe todas as aparas de relva e sujidade debaixo da máquina.
A cada 25 horas	• Efetue a manutenção do filtro de ar; substitua mais frequentemente em condições de operação com poeira. • Carregue a bateria (se equipada) durante 24 horas • Lubrifique as engrenagens da roda traseira.
Anualmente	• Substitua o filtro de ar; substitua mais frequentemente em condições de operação com pó. • Substituição do óleo do motor. • Substitua a lâmina ou mande afiar a lâmina (mais frequentemente se a extremidade empenar rapidamente). • Limpe o motor removendo a sujidade e detritos da parte superior e laterais; limpe com maior frequência em condições de operação com poeira.
Anualmente ou antes do armazenamento	• Esvazie o depósito de combustível antes de se fazerem reparações e antes do armazenamento anual.

Importante: **Para informações detalhadas sobre os procedimentos de manutenção adicionais, consulte o Manual do utilizador do motor.**

Nota: Poderá obter peças sobressalentes junto de um representante de assistência autorizado (procure o representante mais próximo em www.toro.com), ou através de www.shoptoro.com.

Segurança de manutenção

- Desligue o fio da vela da ignição da vela da ignição e retire o botão de arranque elétrico (apenas modelo de arranque elétrico) antes de executar qualquer procedimento de manutenção.
- Use luvas e proteção visual durante a manutenção da máquina.
- A lâmina é afiada; tocar na lâmina pode ter como resultado ferimentos pessoais graves. Use luvas quando efetuar a manutenção da lâmina. Não repare nem altere a(s) lâmina(s).
- Nunca altere os dispositivos de segurança. Verifique regularmente o funcionamento adequado.
- Inclinar a máquina pode fazer com que o combustível derrame. O combustível é inflamável, explosivo e pode provocar ferimentos pessoais. Ponha o motor a funcionar até se gastar o combustível ou remova o combustível com uma bomba manual; nunca com um sifão.
- Para assegurar o desempenho ideal e certificação de segurança continuada da máquina, utilize sempre peças de substituição e acessórios genuínos Toro. As peças de substituição e acessórios fabricados por outros fabricantes podem ser perigosos e essa utilização anula a garantia.

Preparação para a manutenção

1. Desligue o motor, retire o botão de arranque elétrico (se equipado) e espere que todas as peças em movimento parem.
2. Desligue o fio da vela da ignição da vela da ignição (Figura 31).

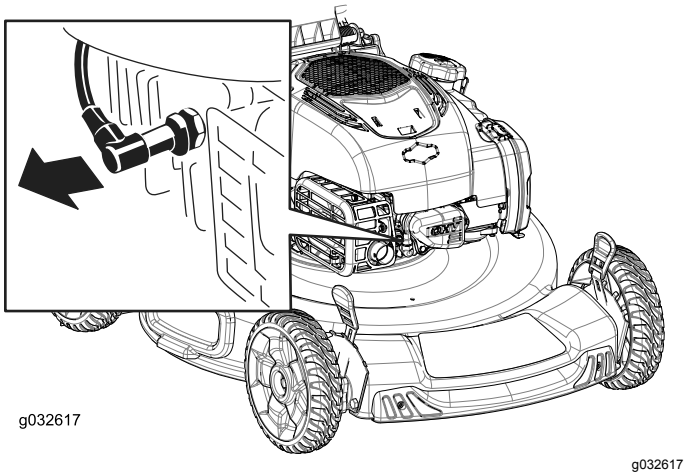

Figura 31

3. Depois de executar os procedimento de manutenção, ligue o fio da vela de ignição à vela de ignição.

   Importante: **Antes de inclinar o cortador para mudar o óleo ou substituir a lâmina, deixe que o depósito de combustível fique seco utilizando normalmente o cortador. Se tiver de inclinar o cortador antes do combustível se gastar utilize uma bomba de combustível manual para retirar o combustível. Incline sempre a máquina para o lado, com a vareta para baixo.**

Manutenção do filtro de ar

Intervalo de assistência: A cada 25 horas

Anualmente

1. Desencaixe a parte superior da cobertura do filtro de ar (Figura 32).

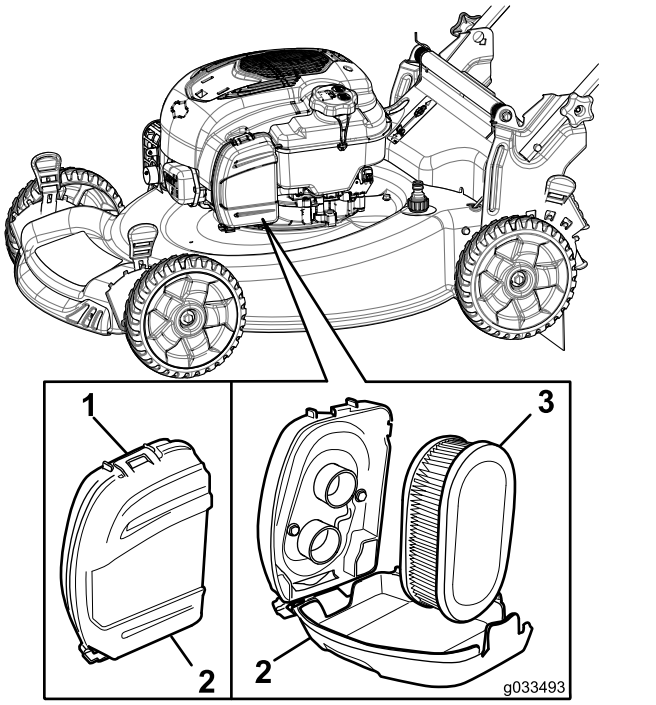

g033493

Figura 32

1. Clip
2. Cobertura do filtro de ar
3. Filtro de ar

2. Retire o filtro de ar (Figura 32).
3. Verifique o filtro de ar.

   Nota: Se o filtro de ar estiver excessivamente sujo, substitua-o por um novo. Caso contrário, bata ligeiramente com o filtro de ar numa superfície dura para soltar os detritos.
4. Coloque o filtro de ar.
5. Utilize o clipe para colocar a cobertura do filtro de ar.

Substituição do óleo do motor

Intervalo de assistência: Anualmente

Não é necessário mudar o óleo do motor, mas, se pretender mudar o óleo, efetue o seguinte procedimento.

Nota: Ponha o motor a funcionar durante alguns minutos antes de mudar o óleo para o aquecer. O óleo quente flui mais rapidamente e transporta mais contaminantes.

Especificações do óleo do motor

Capacidade do óleo do motor	0,44 L
Viscosidade do óleo	Óleo detergente SAE 30 ou SAE 10W-30
Classificação de serviço API	SJ ou superior

1. Leve a máquina para uma superfície nivelada.
2. Consulte Preparação para a manutenção (página 20).
3. Retire a vareta rodando-a no sentido contrário ao dos ponteiros do relógio e puxando-a para fora (Figura 33).

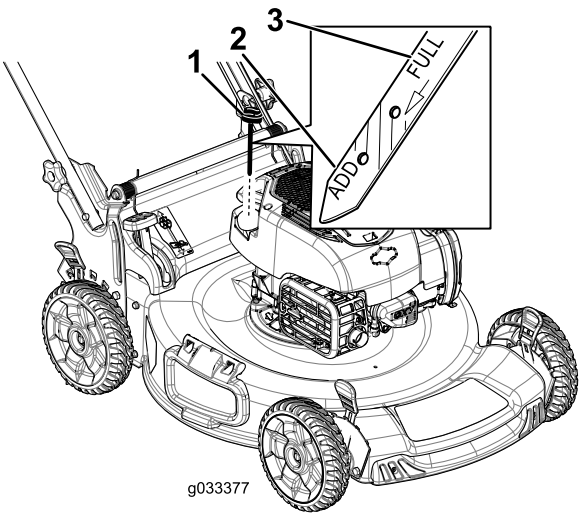

g033377

Figura 33

1. Vareta
2. Adicionar
3. Cheio

4. Incline o cortador para o lado (de forma a que o filtro de ar fique voltado para cima) para drenar o óleo utilizado para fora do tubo de enchimento do óleo (Figura 34).

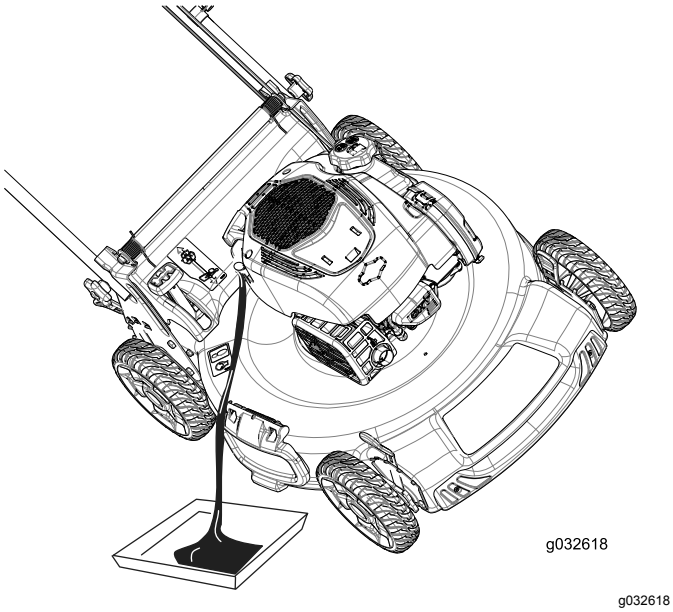

g032618

Figura 34

5. Após drenar o óleo usado, faça a máquina voltar à posição de funcionamento.
6. Cuidadosamente, deite cerca de ¾ da capacidade do motor de óleo para o tubo de enchimento de óleo.
7. Aguarde 3 minutos até o óleo assentar no motor.
8. Limpe a vareta com um pano limpo.
9. Insira a vareta no tubo de enchimento e, em seguida, retire-a.
10. Leia o nível de óleo na vareta (Figura 33).
    - Se o nível de óleo na vareta estiver demasiado baixo, deite cuidadosamente uma pequena quantidade de óleo para o tubo de enchimento de óleo, aguarde 3 minutos e volte a repetir os passos 8 a 10 até o nível de óleo na vareta estar no nível correto.
    - Se o nível de óleo na vareta estiver demasiado alto, drene o óleo em excesso até que o nível de óleo se encontre no nível correto.

    Importante: **Se o nível de óleo no motor estiver demasiado baixo ou demasiado alto e ligar o motor, pode danificar o motor.**
11. Coloque firmemente a vareta no tubo de enchimento de óleo.
12. Recicle devidamente o óleo usado.

Carregamento da bateria

Para modelos de arranque elétrico

Intervalo de assistência: A cada 25 horas

Inicialmente, carregue a bateria durante 24 horas; posteriormente, efetue o carregamento mensalmente (a cada 25 arranques) ou conforme necessário. Utilize o carregador sempre numa área protegida e carregue a bateria à temperatura ambiente (22 °C) sempre que possível.

1. Ligue o carregador à cablagem sob o botão de arranque elétrico (Figura 35).

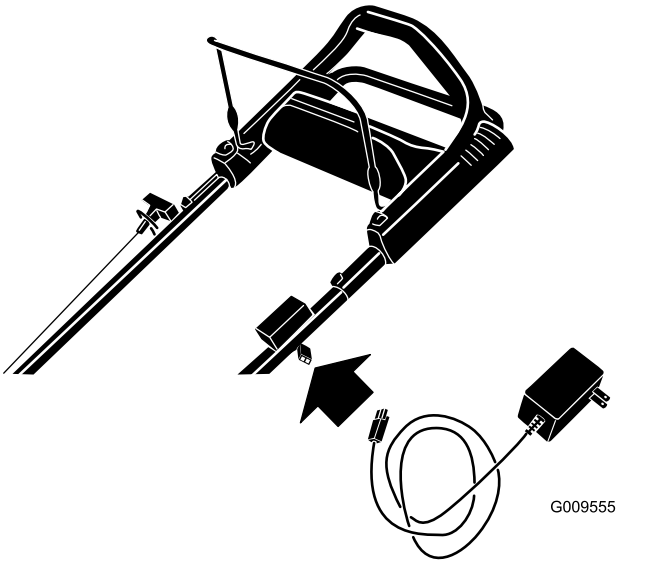

g009555

Figura 35

2. Ligue o carregador à tomada.

   Nota: Quando a bateria não se mantiver carregada, recicle ou elimine conforme aos regulamentos locais.

Nota: O carregador poderá incluir um visor LED de duas cores para a indicação dos seguintes estados de carregamento:

- A luz vermelha indica um carregamento em curso.
- A luz verde indica que o carregador está totalmente carregado ou desligado da bateria.
- Uma luz intermitente que alterna entre vermelho e verde indica que a bateria está quase carregada. Este estado dura apenas alguns minutos até a bateria estar completamente carregada.

Substituição do fusível

Para modelos de arranque elétrico

Se a bateria não carregar ou o motor não arrancar com o motor de arranque elétrico, o fusível poderá ter queimado. Substitua por um fusível de encaixe de 40 amperes.

1. Erga o defletor traseiro e localize o compartimento da bateria (Figura 36).

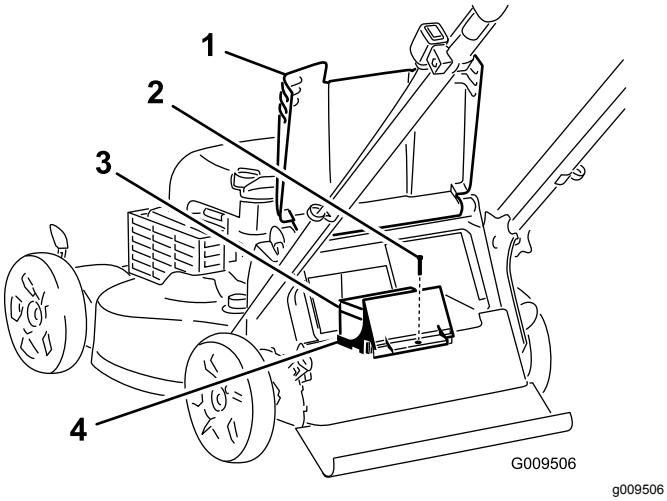

Figura 36

1. Defletor traseiro
2. Parafuso
3. Bateria
4. Compartimento da bateria

2. Limpe os detritos no compartimento.
3. Retire o parafuso que prende o compartimento, retire a bateria e localize o fusível (Figura 37).

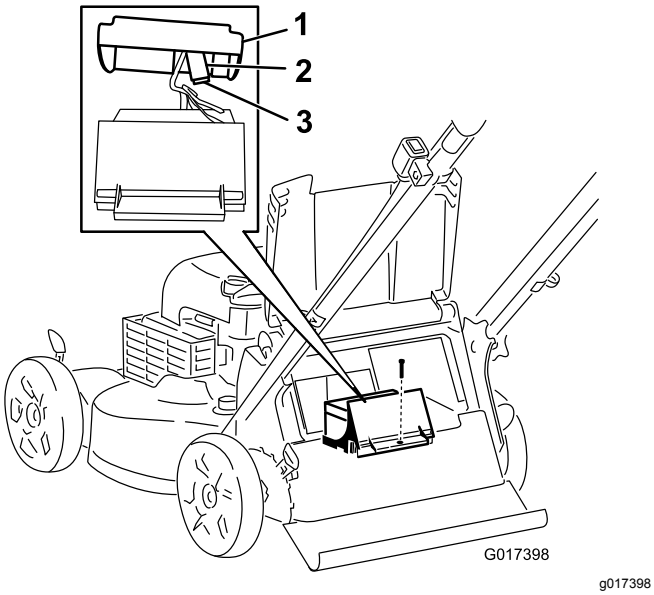

Figura 37

1. Tampa
2. Porta-fusíveis
3. Fusível

4. Volte a colocar o fusível no porta-fusíveis (Figura 37).

   Nota: A máquina é fornecida com um fusível de reserva no compartimento da bateria.
5. Coloque o compartimento da bateria utilizando o parafuso retirado no passo 3.
6. Coloque a tampa sobre o compartimento.
7. Baixe o defletor traseiro.

Lubrificação das engrenagens das rodas

Intervalo de assistência: A cada 25 horas

1. Limpe os bocais de lubrificação mesmo no interior das rodas traseiras com um pano limpo (Figura 38).

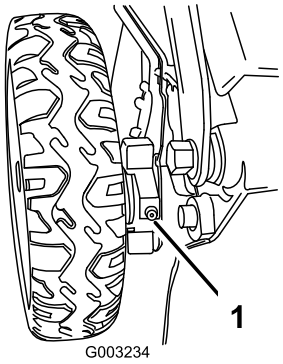

Figura 38

1. Bocal de lubrificação

2. Instale uma pistola de lubrificação em cada bocal e, suavemente, aplique duas ou três bombadas de lubrificante n.º 2 à base de lítio.

Substituição da lâmina

Intervalo de assistência: Anualmente

***Importante:* *Precisará de uma chave de aperto para instalar a lâmina de forma adequada*. Se não tiver uma chave de aperto ou se não se sentir à vontade para executar este procedimento, contacte um revendedor autorizado.**

Examine a lâmina sempre que ficar sem combustível. Se a lâmina estiver danificada ou rachada, substitua-a imediatamente. Se a extremidade da lâmina estiver embotada ou com falhas, mande-a afiar ou equilibrar ou substitua-a.

⚠ AVISO

A lâmina é afiada; tocar na lâmina pode ter como resultado ferimentos pessoais graves.

Use luvas quando efetuar a manutenção da lâmina.

1. Consulte Preparação para a manutenção (página 20).
2. Incline sempre a máquina para o lado (com o filtro de ar voltado para cima).
3. Utilize um bloco de madeira para manter a lâmina segura (Figura 39).

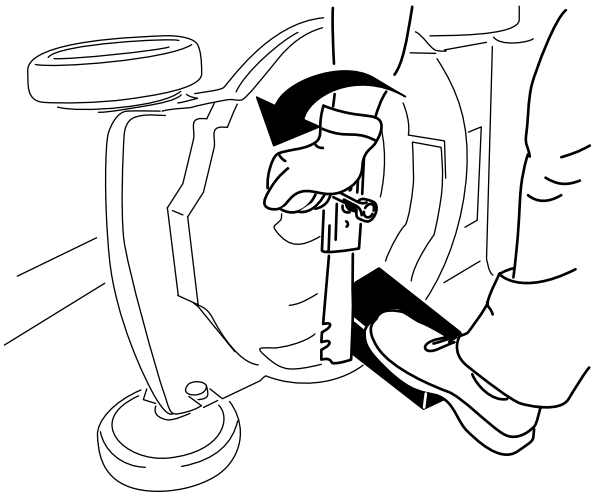

g231389

Figura 39

4. Retire a lâmina guardando todo o equipamento de montagem (Figura 39).
5. Instale lâmina nova e todo o equipamento de montagem (Figura 40).

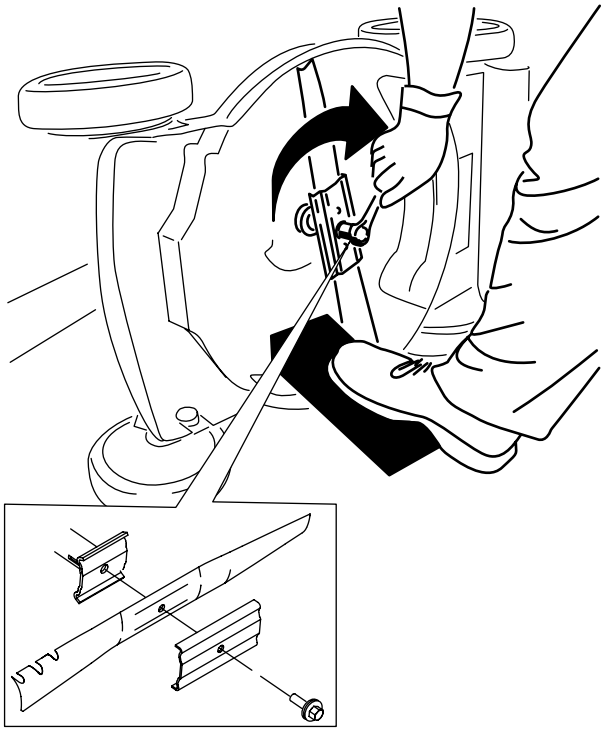

g231390

Figura 40

***Importante:* Coloque a extremidades em curva da lâmina de forma a apontarem em direção à caixa do cortador.**

6. **Utilize uma chave de aperto para apertar o parafuso da lâmina com 82 Nm.**

***Importante:* Um parafuso com um torque de 82 Nm é muito apertado. Enquanto segura na lâmina com um bloco de madeira, coloque o seu peso por trás da lingueta ou chave e aperte a cavilha de forma segura. Esta cavilha é muito difícil de apertar em demasia.**

Ajuste da transmissão autopropulsora

Sempre que instalar um novo cabo autopropulsor ou se a transmissão autopropulsora estiver desajustada, ajuste a transmissão autopropulsora.

1. Rode o manípulo de ajuste para a esquerda para folgar o ajuste do cabo (Figura 41).

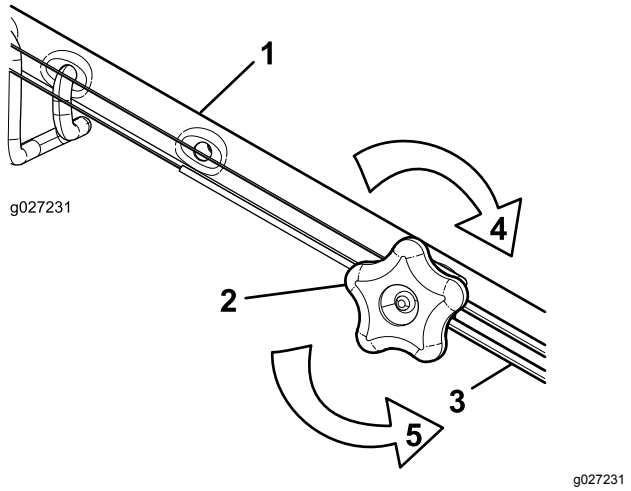

Figura 41

1. Manípulo (lado esquerdo)
2. Manípulo de ajuste
3. Cabo da transmissão autopropulsora
4. Rode o manípulo para a direita para apertar o ajuste.
5. Rode o manípulo para a esquerda para folgar o ajuste.

2. Ajuste a tensão do cabo (Figura 41) puxando-o para trás ou empurrando-o para a frente e mantendo a posição.

   Nota: Empurre o cabo em direção ao motor para aumentar a tração. Puxe o cabo para longe do motor para diminuir a tração.

3. Rode o manípulo de ajuste no sentido dos ponteiros do relógio para apertar o ajuste do cabo.

   Nota: Aperte com firmeza à mão.

Armazenamento

Guarde a máquina num local fresco, limpo e seco.

Preparação da máquina para armazenamento

1. No último abastecimento de gasolina do ano, adicione estabilizador de combustível ao combustível (como, por exemplo, Toro Premium Fuel Treatment), como indicado na etiqueta.
2. A gasolina deverá ser eliminada de forma adequada. Recicle-a de acordo com as normas locais ou utilize-a no seu automóvel.

   Nota: O combustível velho no depósito do combustível é a principal causa do arranque difícil. Não armazene combustível sem estabilizador mais de 30 dias e não armazene combustível estabilizado mais de 90 dias.
3. Ponha a máquina a trabalhar até que o motor pare por falta de combustível.
4. Ligue o motor novamente e deixe-o trabalhar até parar. Quando já não conseguir pôr o motor a trabalhar é porque está suficientemente seco.
5. Desligue o fio da vela da ignição da vela da ignição e ligue o fio ao terminal de retenção (se equipado) e retire o botão de arranque elétrico (se equipado).
6. Retire a vela de ignição, adicione 30 ml de óleo do motor através do orifício da vela de ignição e puxe o cabo do arrancador lentamente várias vezes para distribuir óleo pelo cilindro de forma a evitar a corrosão do cilindro durante a época de inatividade.
7. Coloque a vela de ignição de forma solta.
8. Aperte todas as porcas, cavilhas e parafusos.
9. **Apenas modelos de arranque elétrico:** Carregue a bateria durante 24 horas, em seguida, desligue o carregador e guarde a máquina numa área não aquecida. Se a máquina tiver de ser guardada numa área aquecida, a bateria deverá ser carregada a cada 90 dias. Consulte Carregamento da bateria (página 22).

Retiro da máquina do armazenamento

1. **Apenas modelos de arranque elétrico:**Carregue a bateria durante 24 horas; consulte 4 Carregamento da bateria (página 8).
2. Verifique e aperte todos os dispositivos de fixação.

3. Retire a vela de ignição e ponha o motor a funcionar rapidamente utilizando o manípulo do arranque manual com cordão para retirar o excesso de óleo do cilindro.
4. Instale a vela de ignição e aperte-a com uma chave de aperto com 20 N·m.
5. Realize quaisquer procedimentos de manutenção; consulte Manutenção (página 20).
6. Verifique o nível de óleo do motor, consulte Verificação do nível de óleo do motor (página 11).
7. Encha o depósito de combustível com combustível novo; consulte Enchimento do depósito de combustível (página 11).
8. Ligue o fio à vela de ignição.

Notas:

Aviso de privacidade europeu

As informações recolhidas pela Toro
A Toro Warranty Company (Toro) respeita a sua privacidade. Para processar a sua reclamação da garantia e para o contactar em caso de recolha de produtos, pedimos que partilhe determinadas informações pessoais connosco, seja diretamente ou através da empresa Toro ou do seu representante Toro local.

O sistema de garantia Toro está alojado em servidores que se encontram nos Estados Unidos onde a lei da privacidade pode não providenciar a mesma proteção que se aplica no seu país.

AO PARTILHAR AS SUAS INFORMAÇÕES PESSOAIS CONNOSCO, ESTÁ A AUTORIZAR O PROCESSAMENTO DAS SUAS INFORMAÇÕES PESSOAIS, CONFORME É DESCRITO NESTE AVISO DE PRIVACIDADE.

A forma como a Toro utiliza as informações
A Toro pode utilizar as suas informações pessoais para processar reclamações ao abrigo da garantia, para o contactar em caso de recolha de produtos e para qualquer outro fim que indicarmos. A Toro pode partilhar as suas informações com afiliadas da Toro, revendedores ou outros parceiros de negócios relativamente a qualquer uma destas atividades. Não vendemos as suas informações pessoais a qualquer outra empresa. Reservamo-nos o direito de revelar informações pessoais para cumprir as leis aplicáveis e pedidos das autoridades competentes, para operar os nossos sistemas devidamente ou para sua própria proteção e de outros utilizadores.

Retenção de informações pessoais
Iremos manter as suas informações pessoais enquanto necessitarmos delas para os fins para os quais elas foram originalmente recolhidas ou para outros fins legítimos (como conformidade com regulamentos), ou conforme seja exigido pela lei aplicável.

O nosso compromisso com a segurança das suas informações pessoais
Tomamos as precauções razoáveis para proteger a segurança das suas informações pessoais. Também tomamos medidas para manter a precisão e o estado atual das informações pessoais.

Aceder e corrigir as suas informações pessoais
Se pretender rever ou corrigir as suas informações pessoais, contacte-nos através do endereço de e-mail legal@toro.com.

Lei do consumidor australiana

Os clientes australianos encontrarão informações relacionadas com a Lei do consumidor australiana no interior da caixa ou no seu Distribuidor Toro local.