Form No. 3418-894 Rev B

Tosaerba Recycler® da 55 cm

Nº del modello 20955—Nº di serie 402100000 e superiori

Nº del modello 20956—Nº di serie 402100000 e superiori

Manuale dell'operatore

Introduzione

Questo tosaerba a lame rotanti con operatore a piedi è pensato per l'utilizzo da parte di privati. Il suo scopo è quello di tagliare l'erba di prati ben tenuti di complessi residenziali. Non è stato progettato per tagliare aree cespugliose o per impieghi in agricoltura.

Leggete attentamente queste informazioni al fine di utilizzare e mantenere correttamente il prodotto e di evitare infortuni e danni. Voi siete responsabili del corretto utilizzo del prodotto, all'insegna della sicurezza.

Per informazioni su prodotti e accessori, per la ricerca di un rivenditore o la registrazione del vostro prodotto, potete contattare Toro direttamente su www.Toro.com.

Per assistenza, ricambi originali Toro o ulteriori informazioni, rivolgetevi a un Distributore Toro autorizzato o a un Centro Assistenza Toro, e abbiate sempre a portata di mano il numero del modello e il numero di serie del prodotto. Figura 1 indica la posizione del numero di modello e di serie sul prodotto. Scrivete i numeri nell'apposito spazio.

Importante: **Con il vostro dispositivo mobile, scansionate il codice QR sull'adesivo del numero di serie per accedere alla garanzia, ai ricambi e ad altre informazioni sui prodotti.**

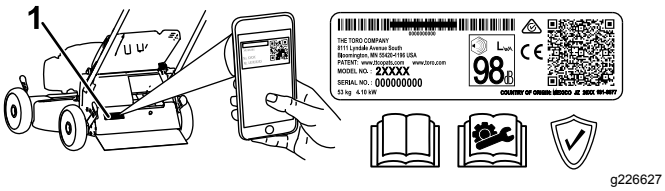

g226627

Figura 1

1. Posizione del numero del modello e del numero di serie

Nº del modello _____

Nº di serie _____

Il sistema di avvertimento adottato dal presente manuale identifica i pericoli potenziali e riporta messaggi di sicurezza, identificati dal simbolo di avvertimento (Figura 2), che segnalano un pericolo in grado di provocare infortuni gravi o la morte se non si osservano le precauzioni raccomandate.



g000502

Figura 2

Simbolo di avvertimento

Per evidenziare le informazioni vengono utilizzate due parole. Importante indica informazioni meccaniche di particolare importanza, e Nota evidenzia informazioni generali di particolare rilevanza.

Questo prodotto è conforme a tutte le direttive europee pertinenti. Vedere i dettagli nella Dichiarazione di Conformità (DICO) specifica del prodotto fornita a parte.

Coppia lorda o netta: La coppia lorda o netta di questo motore è stata valutata in laboratorio dal produttore del motore in conformità alla norma SAE (Society of Automotive Engineers) J1940 o J2723. La configurazione rispondente ai requisiti di sicurezza, emissione e funzionamento comporta una sensibile riduzione della potenza effettiva del motore di questa classe di tosaerba. Si rimanda alle informazioni del produttore del motore fornite con la macchina.

Non manomettete o disattivate i dispositivi di sicurezza sulla macchina e verificatene il corretto funzionamento regolarmente. Non tentate di regolare o manomettere il comando di velocità del motore: così facendo potreste creare condizioni operative non sicure e determinare infortuni personali.

Indice

Introduzione 1
Sicurezza 2
Requisiti generali di sicurezza 2
Adesivi di sicurezza e informativi 3
Preparazione 6
1 Montaggio e apertura della stegola 6
2 Montaggio del cavo dell'avviatore autoavvolgente nel guidacavo 7

© 2018—The Toro® Company
8111 Lyndale Avenue South
Bloomington, MN 55420

Registrate il vostro prodotto presso www.Toro.com.

CE

Traduzione dell'originale (IT)
Stampato negli USA
Tutti i diritti sono riservati

3418-894 B

3 Riempimento del motore con olio 7
4 Ricarica della batteria 8
5 Montaggio del cesto di raccolta 8
Quadro generale del prodotto 9
Specifiche 10
Funzionamento 10
Prima dell'uso 10
Sicurezza prima del funzionamento 10
Riempimento del serbatoio del carburante 11
Controllo del livello dell'olio motore 11
Regolazione dell'altezza della stegola 12
Regolazione dell'altezza di taglio 12
Durante l'uso 12
Sicurezza durante il funzionamento 12
Avviamento del motore 13
Utilizzo della trazione automatica 14
Spegnimento del motore 15
Riciclaggio dello sfalcio 15
Utilizzo del cesto di raccolta 15
Utilizzo della leva Bag-on-demand 15
Scarico laterale dello sfalcio 16
Suggerimenti 16
Dopo l'uso 17
Sicurezza dopo le operazioni 17
Pulizia sotto la macchina 17
Piegatura della stegola 18
Manutenzione 20
Programma di manutenzione raccomandato 20
Sicurezza durante la manutenzione 20
Preparazione per la manutenzione 20
Manutenzione del filtro dell'aria 21
Cambio dell'olio motore 21
Ricarica della batteria 22
Sostituzione del fusibile 23
Lubrificazione delle corone dentate 23
Sostituzione della lama 24
Regolazione della trazione automatica 24
Rimessaggio 25
Preparazione del tosaerba per il rimessaggio 25
Messa in funzione della macchina dopo il rimessaggio 26

Sicurezza

Questa macchina è stata progettata in conformità con EN ISO 5395:2013.

Requisiti generali di sicurezza

Questo prodotto è in grado di amputare mani e piedi e di scagliare oggetti. Rispettate sempre tutte le norme di sicurezza per evitare gravi infortuni.

L'utilizzo di questo prodotto per scopi non conformi alle funzioni per cui è stato concepito può essere pericoloso per l'utente e gli astanti.

- Prima di avviare il motore leggete, comprendete ed osservate le istruzioni e le avvertenze riportate nel presente *Manuale dell'operatore*, sulla macchina e sugli accessori.
- Non mettete le mani o i piedi vicino o sotto le parti mobili, oppure sotto la macchina. Restate sempre lontani dall'apertura di scarico.
- Azionate la macchina solo con le protezioni e i dispositivi di sicurezza montati e funzionanti.
- Tenete gli astanti e i bambini a distanza di sicurezza dalla macchina. Non permettete che bambini e ragazzi utilizzino la macchina. Permettete soltanto a persone responsabili, addestrate, che abbiano dimestichezza con le istruzioni e in adeguate condizioni fisiche di utilizzare la macchina.
- Arrestate la macchina, spegnete il motore rimuovete il pulsante di avviamento elettrico (se in dotazione) e attendete che tutte le parti in movimento si fermino prima di eseguire interventi di manutenzione, fare rifornimento di carburante o eliminare eventuali ostruzioni.

L'errato utilizzo o l'errata manutenzione di questa macchina può causare infortuni. Per ridurre il rischio di incidenti, rispettate le seguenti norme di sicurezza e fate sempre attenzione al simbolo di allarme, che indica Attenzione, Avvertenza o Pericolo – norme di sicurezza personali. La mancanza di rispetto delle presenti istruzioni può provocare infortuni o la morte.

Nel presente manuale sono disponibili ulteriori informazioni sulla sicurezza qualora necessarie.

Adesivi di sicurezza e informativi

Adesivi e istruzioni di sicurezza sono chiaramente visibili all'operatore e ubicate vicino a qualsiasi area di potenziale pericolo. Sostituite eventuali adesivi se danneggiati o mancanti.

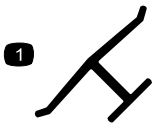

decaloemmarkt

Marchio del produttore

1. Questo marchio indica che la lama è identificata come componente del fabbricante di macchine originale.

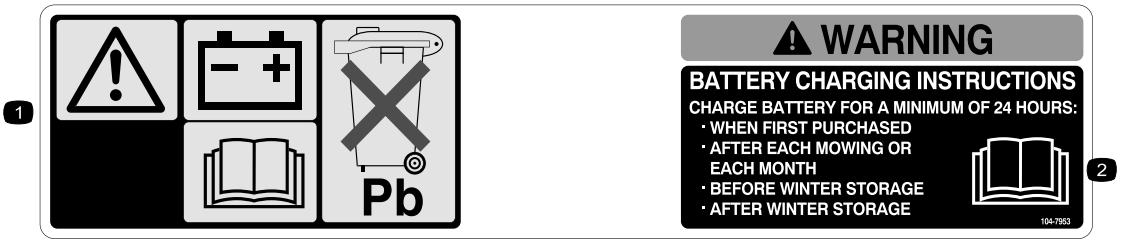

decal104-7953

104-7953

Solo modello con avviamento elettrico

1. Avvertenza – Leggete il *Manuale dell'operatore* per le informazioni sulla ricarica della batteria. Contiene piombo; non disperdete nell'ambiente.
2. Leggete il *Manuale dell'operatore.*

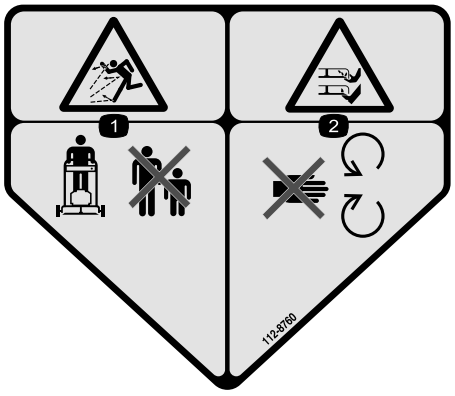

decal112-8760

112-8760

1. Pericolo di oggetti scagliati – Tenete gli astanti a distanza di sicurezza dalla macchina.
2. Ferita o smembramento di mano o piede – Non avvicinatevi alle parti in movimento.

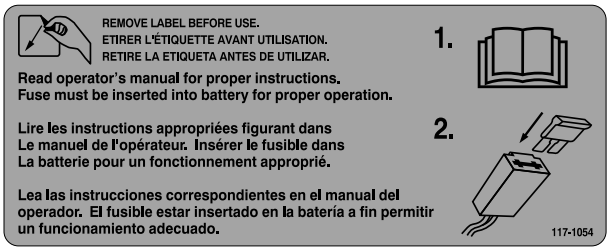

r:\decal117-1054

117-1054

Solo modello con avviamento elettrico

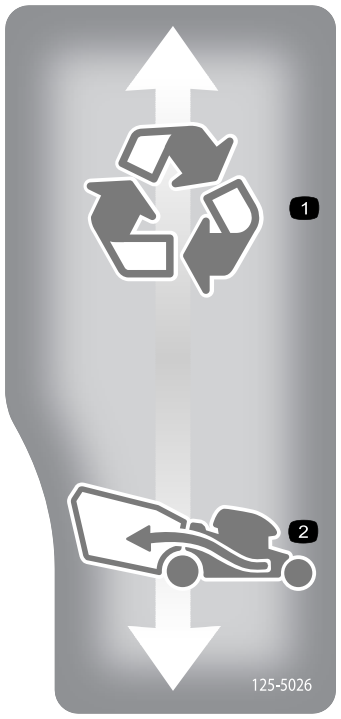

decal125-5026

125-5026

1. Posizione di riciclaggio
2. Posizione di raccolta

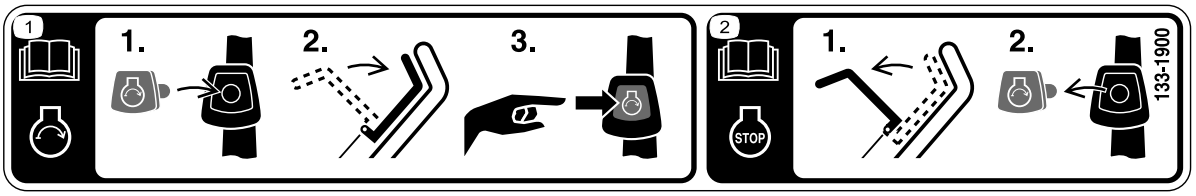

decal133-1900

133-1900

1. Leggete il *Manuale dell'operatore* per ulteriori informazioni sull'avviamento del motore: 1) Inserite il pulsante di avviamento elettrico nell’avviamento elettrico; 2) Innestate la barra di comando delle lame; 3) Premete il pulsante di avviamento elettrico per avviare il motore.
2. Leggete il *Manuale dell'operatore* per ulteriori informazioni sull'arresto del motore: 1) Rilasciate la barra di comando delle lame; 2) Togliete il pulsante di avviamento elettrico dall’avviamento elettrico.

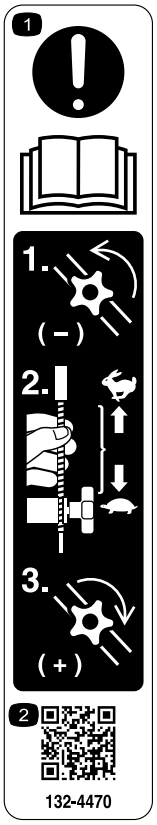

decal132-4470

132-4470

Regolazione della trazione

1. Attenzione: Leggete il *Manuale dell'operatore* – 1) Allentate la manopola ruotandola in senso antiorario; 2) Tirate il cavo o i cavi allontanandoli dal motore per ridurre la trazione, oppure spingeteli verso il motore per aumentarla; 3) Serrate la manopola ruotandola in senso orario.
2. Scansionate il codice QR per avere maggiori informazioni circa la regolazione della trazione.

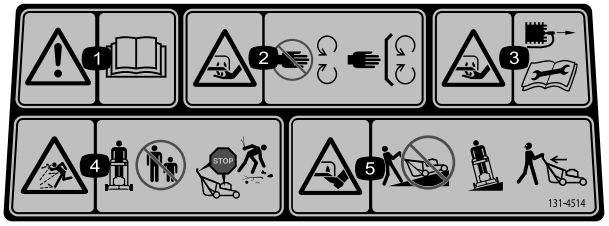

decal131-4514b

131-4514

1. Avvertenza – Leggete il *Manuale dell'operatore*.
2. Pericolo di lesioni o smembramento delle mani a causa della lama del tosaerba – Tenetevi a distanza dalle parti in movimento; non rimuovete i carter e le protezioni.
3. Pericolo di ferite o smembramento delle mani a causa della lama del tosaerba – Scollegate il cappellotto dalla candela e leggete le istruzioni prima di eseguire interventi di revisione o manutenzione.
4. Pericolo di oggetti scagliati – Tenete gli astanti a distanza di sicurezza dalla macchina; spegnete il motore prima di abbandonare la posizione operativa; raccogliete eventuali detriti prima della tosatura.
5. Pericolo di ferite o smembramento dei piedi a causa della lama del tosaerba – In pendenza non utilizzate la macchina su e giù ma trasversalmente; guardate dietro di voi prima di retrocedere.

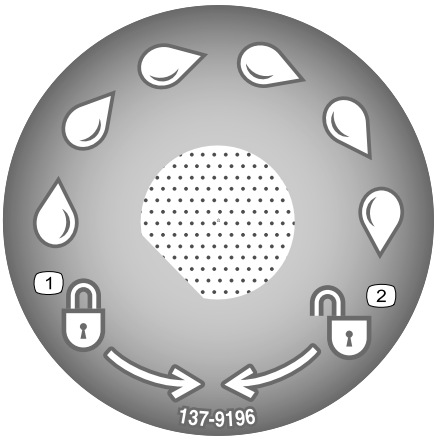

decal137-9196

137-9196

1. Blocco
2. Sblocco

Preparazione

Importante: **Rimuovete e gettate il foglio di protezione di plastica che ricopre il motore, così come qualsiasi altra protezione di plastica o elemento di imballaggio presente sulla macchina.**

Importante: **Per evitare un avviamento accidentale, non inserite il pulsante di avviamento elettrico nell'accensione elettrica (se in dotazione) fino a quando non siete pronti ad avviare il motore.**

1

Montaggio e apertura della stegola

Non occorrono parti

Procedura

1. Togliete e conservate le 2 manopole della stegola e i 2 bulloni a testa tonda dalle staffe della stegola (Figura 3).

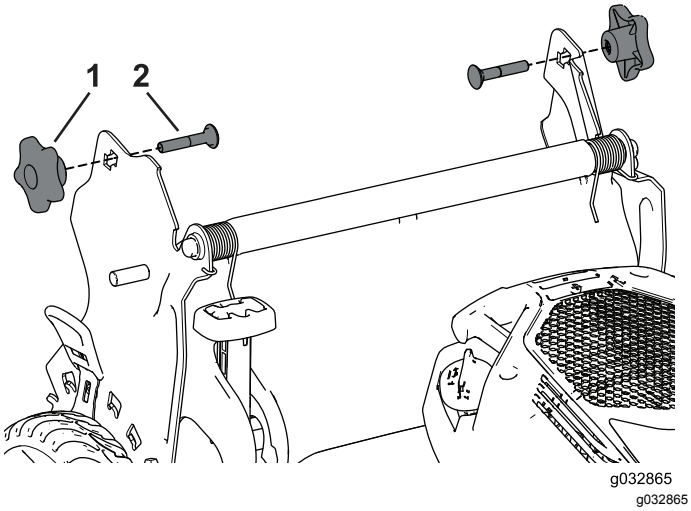

Figura 3

1. Manopola della stegola (2) 2. Vite a testa tonda (2)

2. Montate le estremità della stegola sull'alloggiamento del tosaerba, in modo che il perno applicato a ciascuna staffa della stegola si trovi nel foro inferiore della relativa estremità della stegola (Figura 4).

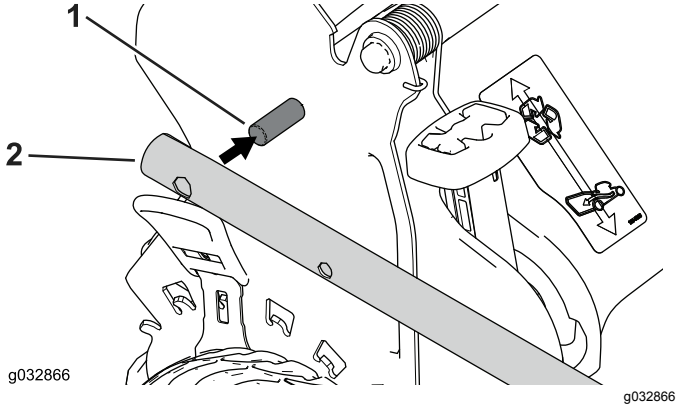

Figura 4

1. Perno 2. Estremità della stegola

Nota: I perni non spuntano attraverso i fori all'estremità della stegola quando la stegola è in posizione piegata.

3. Aprite la stegola in posizione di guida, ruotandola all'indietro (Figura 5).

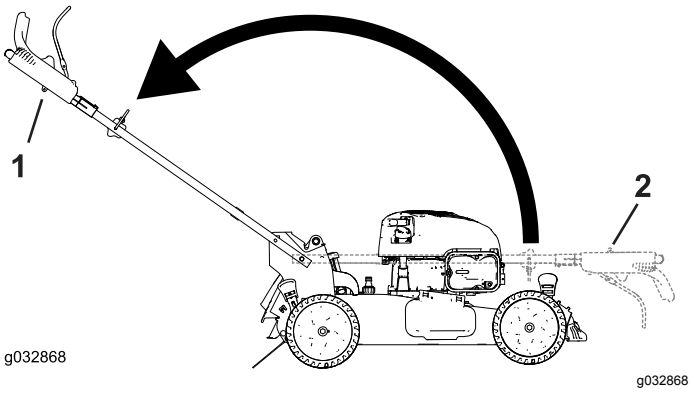

Figura 5

1. Posizione di guida 2. Posizione piegata

4. Inserite il bullone a testa tonda (con la testa del bullone rivolta verso l'interno) attraverso il foro quadrato superiore o inferiore nella staffa della stegola e il foro superiore nell'estremità della stegola (Figura 6).

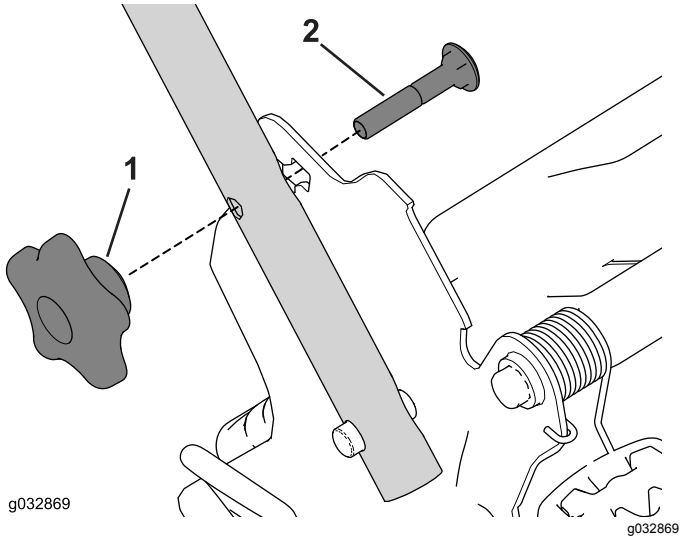

Figura 6

1. Manopola della stegola
2. Bullone a testa tonda

5. Montate, senza serrarle, le manopole della stegola sui bulloni a testa tonda.
6. Fate riferimento ai passaggi 3-5 di Regolazione dell'altezza della stegola (pagina 12).

2

Montaggio del cavo dell'avviatore autoavvolgente nel guidacavo

Non occorrono parti

Procedura

Importante: **Per avviare il motore in modo sicuro e facile ogniqualvolta usate la macchina, montate il cavo dell'avviatore autoavvolgente nel guidacavo.**

Mantenete la barra di comando della lama contro la parte superiore della stegola e tirate il cavo dell'avviatore autoavvolgente facendolo passare attraverso il guidacavo sulla stegola (Figura 7).

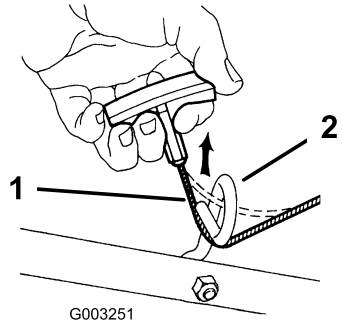

Figura 7

1. Cavo dell'avviatore autoavvolgente
2. Guidacavo

3

Riempimento del motore con olio

Non occorrono parti

Procedura

Importante: **La macchina viene fornita senza olio nel motore, ma provvista di una bottiglia di olio. Prima di avviare il motore, riempitelo con olio.**

Specifiche dell'olio motore

Capacità dell'olio motore	0,44 litri
Viscosità dell'olio	Olio detergente SAE 30 o SAE 10W-30
Classificazione di servizio API	SJ o superiore

1. Portate la macchina su una superficie pianeggiante.
2. Girate il tappo in senso antiorario ed estraete l'asta di livello (Figura 8).

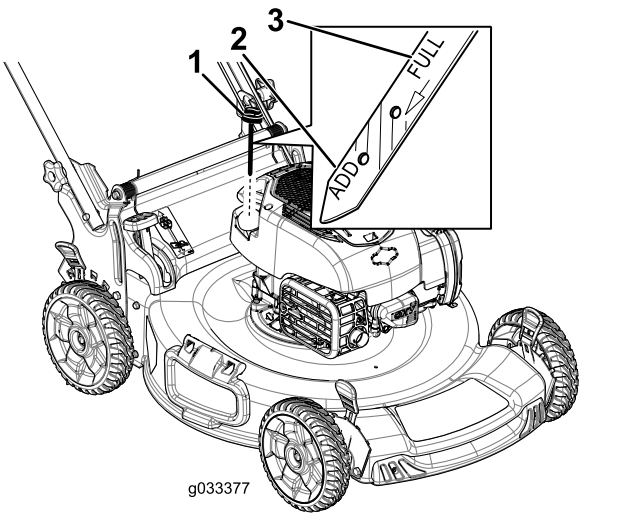

g033377

Figura 8

1. Asta di livello
2. Tacca Add
3. Tacca Full

3. Versate con cautela una quantità d'olio pari a circa ¾ della capacità del motore nel tubo di riempimento dell'olio.
4. Attendete per 3 minuti che l'olio si stabilizzi nel motore
5. Tergete l'asta con un panno pulito.
6. Inserite l'asta di livello nel tubo di riempimento ed estraetela.
7. Controllate il livello dell'olio sull'asta (Figura 8).
   - Se il livello dell'olio sull'asta è troppo basso, versate con cautela una piccola quantità di olio nel relativo tubo di riempimento, attendete 3 minuti e ripetete le fasi da 5 a 7 fino a raggiungere il livello corretto sull'asta.
   - Se il livello dell'olio sull'asta è troppo alto, drenate l'olio in eccesso finché l'olio sull'asta non appare al livello adeguato; fate riferimento a Cambio dell'olio motore (pagina 21).

   Importante: **Non avviate il motore con il livello dell'olio troppo basso o troppo alto, per evitare di danneggiare il motore stesso.**
8. Inserite l'asta di livello nel tubo di riempimento dell'olio e chiudete saldamente.

4

Ricarica della batteria

Non occorrono parti

Procedura

Solo modello con avviamento elettrico

Vedere Ricarica della batteria (pagina 22).

5

Montaggio del cesto di raccolta

Non occorrono parti

Procedura

1. Infilate il cesto di raccolta sopra il telaio come illustrato in Figura 9.

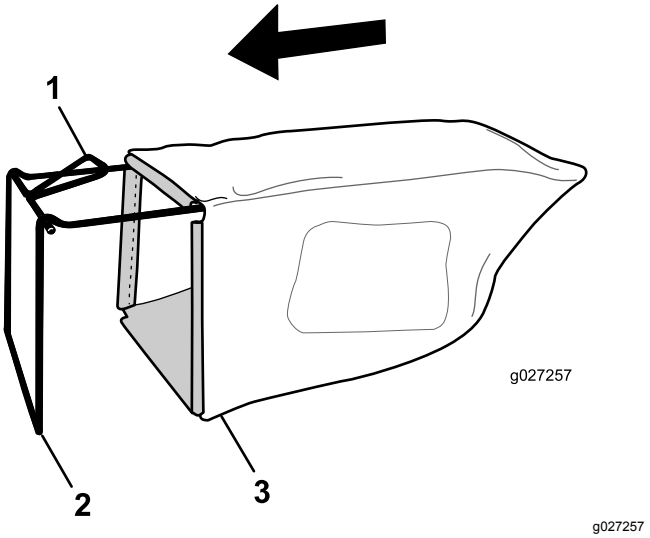

g027257

Figura 9

1. Stegola
2. Telaio
3. Cesto di raccolta

Nota: Non infilate il cesto sopra la stegola (Figura 9).

2. Agganciate il canale inferiore del cesto sul fondo del telaio (Figura 10).

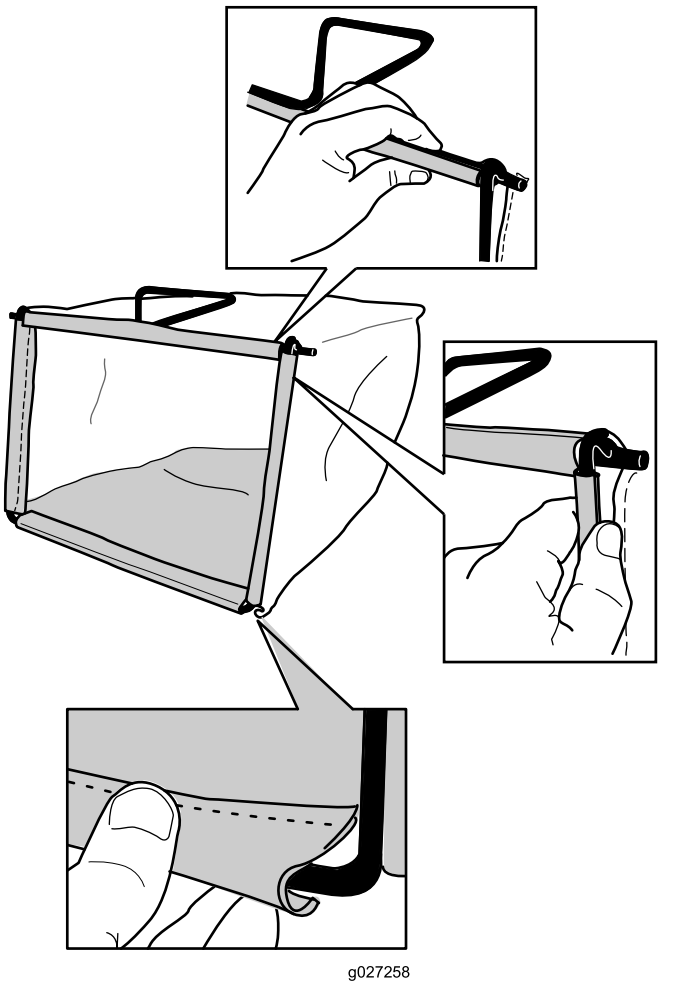

g027258

Figura 10

3. Agganciate i canali superiore e laterali del cesto rispettivamente sulla parte superiore e quelle laterali del telaio (Figura 10).

Quadro generale del prodotto

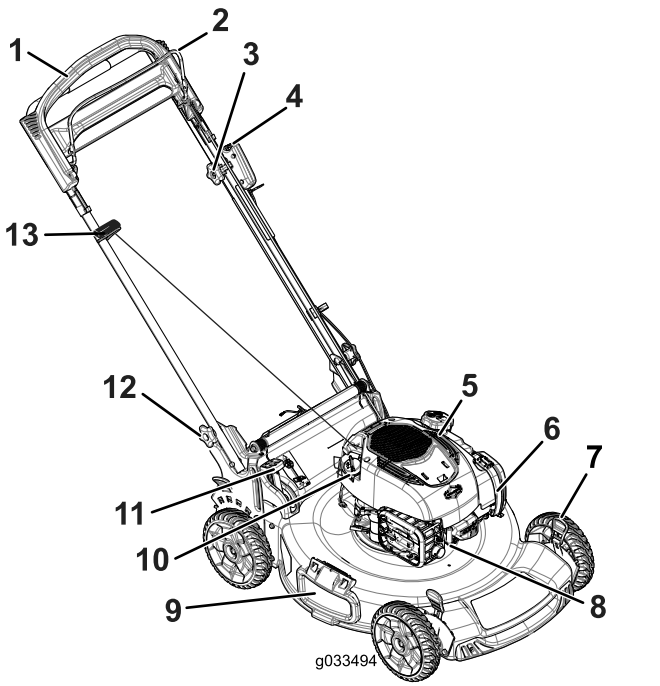

g033494

Figura 11

1. Stegola
2. Barra di comando della lama
3. Manopola di regolazione della trazione automatica
4. Pulsante di avviamento elettrico (solo modello con avviamento elettrico)
5. Tappo del serbatoio del carburante
6. Filtro dell'aria
7. Leva dell'altezza di taglio (4)
8. Candela
9. Deflettore di scarico laterale
10. Rifornimento olio/asta di livello
11. Leva Bag-on-demand
12. Manopola della stegola (2)
13. Stegola dell'avviatore autoavvolgente

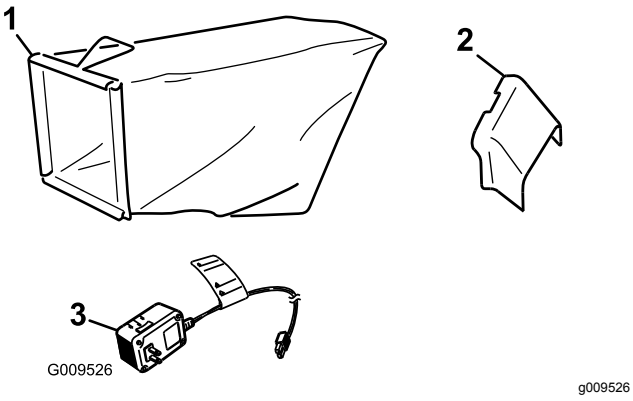

Figura 12

1. Cesto di raccolta
2. Condotto di scarico laterale
3. Caricabatterie (solo modelli con avviamento elettrico)

Specifiche

Modello	Peso	Lunghezza	Larghezza	Altezza
20955	36 kg (80 lb)	151 cm (59")	59 cm (23")	109 cm (43")
20956	39 kg (87 lb)	151 cm (59")	59 cm (23")	109 cm (43")

Funzionamento

Nota: Stabilite i lati sinistro e destro della macchina dalla normale posizione di guida.

Prima dell'uso

Sicurezza prima del funzionamento

Requisiti generali di sicurezza

- Familiarizzate con il funzionamento sicuro dell'apparecchiatura, con i comandi dell'operatore e con gli adesivi di sicurezza.
- Controllate che le protezioni e i dispositivi di sicurezza, come deflettori e/o cesti di raccolta, siano montati e perfettamente funzionanti.
- Controllate sempre che le lame, i bulloni delle lame e il gruppo di taglio non siano usurati o danneggiati.
- Ispezionate l'area in cui userete la macchina ed eliminate tutti gli oggetti che potrebbero interferire con il suo funzionamento o che la macchina potrebbe scagliare.
- Mentre regolate l'altezza di taglio potreste toccare la lama in movimento e ferirvi gravemente.
  - Spegnete il motore, togliete il pulsante di avviamento elettrico (solo modello con avviamento elettrico) e attendete che tutte la parti in movimento si fermino.
  - Non inserite le dita sotto la scocca mentre regolate l'altezza di taglio.

Sicurezza del carburante

- Il carburante è estremamente infiammabile e altamente esplosivo. Un incendio o un'esplosione di carburante possono ustionare voi ed altre persone e causare danni.
  - Per impedire che una carica elettrostatica faccia incendiare il carburante, mettete la tanica e/o la macchina per terra prima del riempimento, mai in un veicolo o su un oggetto.
  - Fate il pieno di carburante all'aria aperta, a motore freddo, Tergete il carburante versato.
  - Non maneggiate il carburante quando fumate o nelle adiacenze di una fiamma libera o di scintille.
  - Non togliete il tappo del carburante né aggiungete carburante al serbatoio mentre il motore è in funzione o caldo.

  - Non cercate di avviare il motore se avete versato del carburante. Non create possibili fonti di incendio finché i vapori del carburante non si saranno dissipati.
  - Conservate il carburante in taniche omologate e tenete lontano dalla portata dei bambini.
- Se ingerito, il carburante è nocivo o fatale. L'esposizione a lungo termine ai vapori di benzina può causare gravi danni e malattie.
  - Evitate di respirare a lungo i vapori.
  - Tenete il viso e le mani lontano dagli ugelli e dall'apertura del serbatoio del carburante.
  - Tenete il carburante lontano dagli occhi e dalla pelle.

Riempimento del serbatoio del carburante

- Per ottenere risultati ottimali utilizzate solo benzina senza piombo fresca e pulita, di 87 o più ottani (metodo di classificazione (R+M)/2).
- È accettabile il carburante ossigenato con etanolo fino al 10% o 15% di MTBE per volume.
- **Non** utilizzate miscele di benzina con etanolo, come E15 o E85, superiore al 10% per volume. Possono verificarsi problemi di prestazioni e/o danni al motore non coperti dalla garanzia.
- **Non** utilizzate benzina contenente metanolo.
- Nella stagione invernale, **non** conservate il carburante nel serbatoio o nei contenitori senza aggiungere un apposito stabilizzatore al carburante.
- **Non** aggiungete olio alla benzina.

Riempite il serbatoio del carburante con benzina normale fresca senza piombo, proveniente da una stazione di rifornimento di buona marca (Figura 13).

Importante: **Per ridurre i problemi di avviamento, aggiungete uno stabilizzatore di carburante alla benzina per l'intera stagione. Miscelate lo stabilizzatore con benzina che abbia meno di 30 giorni.**

Fate riferimento al manuale del motore per avere maggiori informazioni.

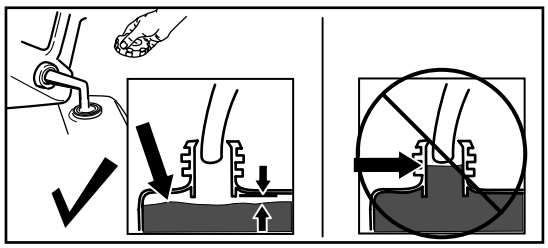

g230458

Figura 13

Controllo del livello dell'olio motore

1. Portate la macchina su una superficie pianeggiante.
2. Girate il tappo in senso antiorario ed estraete l'asta di livello (Figura 14).

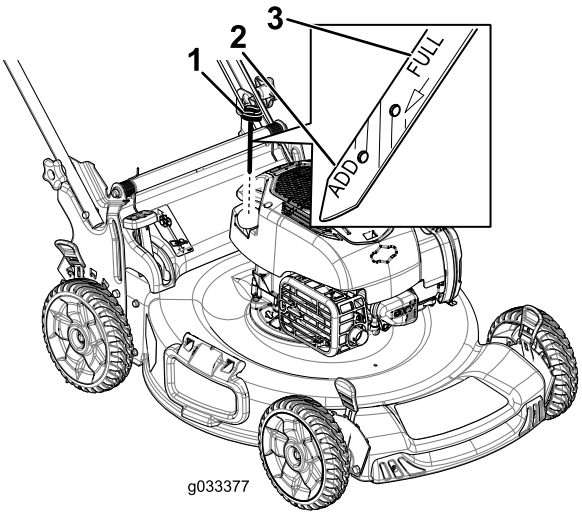

g033377

Figura 14

1. Asta di livello
2. Tacca Add
3. Tacca Full

3. Tergete l'asta con un panno pulito.
4. Inserite l'asta di livello nel tubo di riempimento ed estraetela.
5. Controllate il livello dell'olio sull'asta (Figura 14).
   - Se il livello di olio dell'asta è troppo basso (Figura 14), versate con cura una piccola quantità di olio detergente SAE 30 o SAE 10W-30 nel tubo di riempimento dell'olio, attendete 3 minuti e ripetete gli step da 3 a 5 finché il livello dell'olio sull'asta non risulta corretto. Per il tipo di olio, fate riferimento a 3 Riempimento del motore con olio (pagina 7).
   - Se il livello dell'olio sull'asta è troppo alto (Figura 14), drenate l'olio in eccesso finché il livello dell'olio sull'asta non risulta corretto; fate riferimento a Cambio dell'olio motore (pagina 21).

   Importante: **Non avviate il motore con il livello dell'olio troppo basso o troppo alto, per evitare di danneggiare il motore stesso.**
6. Inserite l'asta di livello nel tubo di riempimento dell'olio e chiudete saldamente.

Regolazione dell'altezza della stegola

Potete alzare o abbassare la stegola in 1 di 2 posizioni più comode per voi (Figura 15).

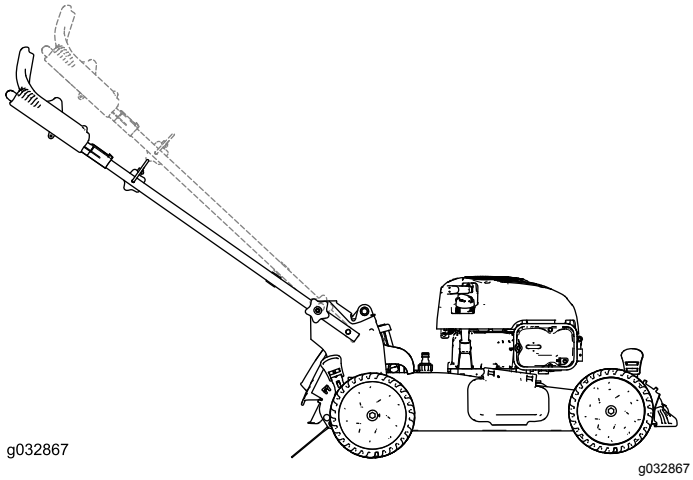

Figura 15

1. Allentate entrambe le manopole della stegola, fino a quando non siete in grado di spingere i bordi quadrati dei bulloni a testa tonda fuori dai fori quadrati nelle staffe della stegola.
2. Spingete le manopole fino a quando non sono lente.
3. Spostate la stegola nella posizione dell'altezza superiore o inferiore.
4. Tirate le manopole fino a quando i bordi quadrati di ciascun bullone a testa tonda non si inseriscono nel relativo foro quadrato.
5. Serrate le manopole della stegola avvitandole a fondo.

Regolazione dell'altezza di taglio

⚠ AVVERTENZA

Mentre regolate l'altezza di taglio potreste toccare la lama in movimento e ferirvi gravemente.

- **Spegnete il motore e attendete che tutte le parti in movimento si siano fermate.**
- **Non inserite le dita sotto la scocca mentre regolate l'altezza di taglio.**

⚠ ATTENZIONE

Se il motore è stato acceso, il silenziatore sarà caldo e potrebbe provocarvi ustioni.

Non avvicinatevi al silenziatore caldo.

Regolate l'altezza di taglio al livello desiderato. Regolate tutte le ruote alla stessa altezza; vedere Figura 16.

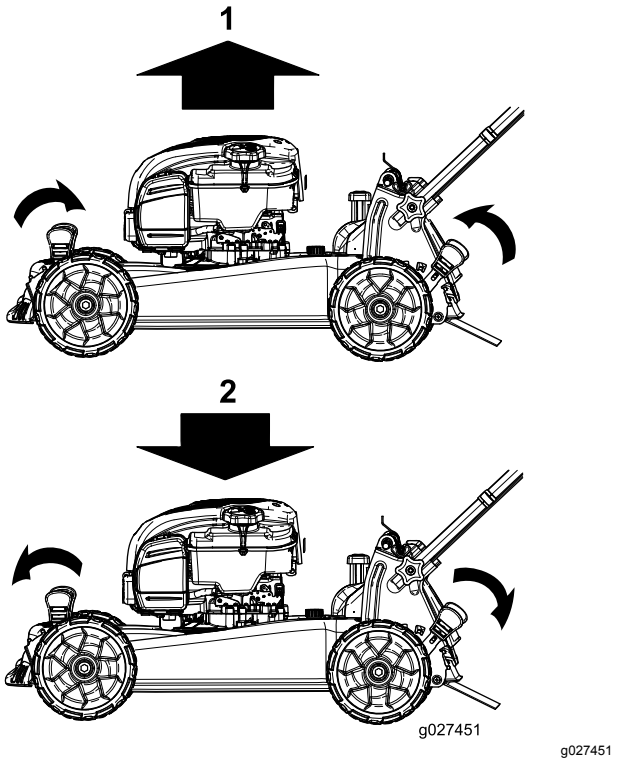

Figura 16

1. Sollevamento della macchina
2. Abbassamento della macchina

Durante l'uso

Sicurezza durante il funzionamento

Requisiti generali di sicurezza

- Indossate un abbigliamento idoneo, comprendente protezione per gli occhi, pantaloni lunghi, calzature robuste anti-scivolo e protezione dell'udito. Legate i capelli lunghi dietro il capo, bloccate gli indumenti ampi e non indossate gioielli pendenti.
- Non utilizzate la macchina in caso di malattia, stanchezza o sotto l'effetto di alcol o droga.
- La lama è affilata, e può causare gravi ferite. Spegnete il motore, togliete il pulsante di avviamento elettrico (solo modello con avviamento

elettrico) e attendete che tutte le parti in movimento si fermino prima di lasciare la posizione di guida.

- Quando rilasciate la barra di comando della lama, sia il motore sia la lama devono fermarsi entro 3 secondi. In caso contrario, smettete subito di usare il tosaerba e rivolgetevi ad un Centro Assistenza autorizzato.
- Tenete lontani gli astanti, soprattutto i bambini, dall'area operativa. Fermate la macchina se qualcuno entra nell'area di lavoro.
- Guardate sempre in basso e dietro prima di azionare la macchina in retromarcia.
- Azionate la macchina soltanto in condizioni meteo idonee e di buona visibilità. Non usate la macchina qualora vi sia il rischio di fulmini.
- Erba e foglie bagnate possono causare gravi ferite se doveste scivolare e toccare la lama. Evitate di tosare in condizioni di bagnato.
- Prestate la massima attenzione quando vi avvicinate a curve cieche, cespugli, alberi o ad altri oggetti che possano ostruire la visuale.
- Fate attenzione a buche, solchi, gobbe, rocce o altre insidie del terreno. Le irregolarità del terreno potrebbero causare il capovolgimento della macchina o farvi perdere l'equilibrio o l'aderenza al suolo.
- Se la macchina colpisce un oggetto o inizia a vibrare, spegnete immediatamente il motore, togliete la chiave (se presente), attendete l'arresto di tutte le parti in movimento e scollegate il cappellotto dalla candela prima di esaminare la macchina per escludere danni. Effettuate le riparazioni necessarie prima di riprendere a utilizzare la macchina.
- Spegnete il motore, togliete il pulsante di avviamento elettrico (solo modello con avviamento elettrico) e attendete che tutte le parti in movimento si fermino prima di lasciare la posizione di guida.
- Se il motore è stato acceso, il silenziatore sarà caldo e potrebbe provocarvi ustioni. Non avvicinatevi al silenziatore caldo.
- Controllate spesso i componenti del cesto di raccolta e il condotto di scarico al fine di verificare la presenza di segni di usura o deterioramento e all'occorrenza sostituiteli con parti raccomandate dal produttore.
- Utilizzate solo accessori e attrezzi approvati da The Toro® Company.

Sicurezza sui pendii

- Eseguite un movimento laterale, mai verso l'alto e il basso. Sulle pendenze invertite la direzione con la massima cautela.
- Non tosate pendenze eccessivamente ripide. A causa della scarsa tenuta, la macchina potrebbe slittare e cadere.
- Tosate con cautela in prossimità di scarpate, fossati o terrapieni.

Avviamento del motore

Potete avviare il motore usando il pulsante di avviamento elettrico (se in dotazione) o la maniglia di avviamento autoavvolgente.

Avvio del motore con il pulsante di avviamento elettrico

Per i modelli ad avviamento elettrico

1. Tenete la barra di comando della lama contro la stegola (Figura 17).

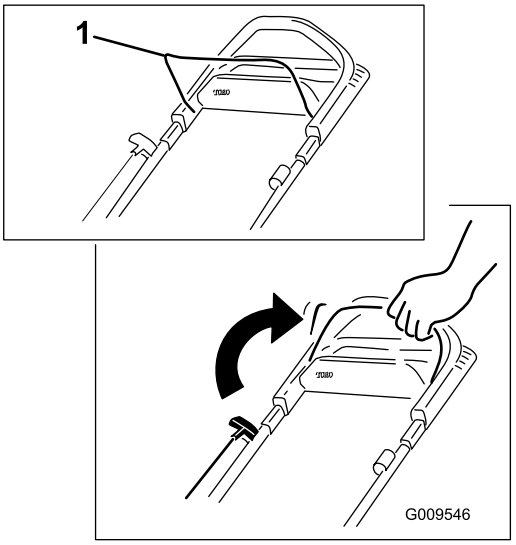

g009546

Figura 17

1. Barra di comando della lama

2. Premete il pulsante di avviamento elettrico fino a quando il motore non si avvia (Figura 18).

   Nota: Se il pulsante di avviamento elettrico è stato rimosso, inseritelo nell'avviatore elettrico; fate riferimento a Figura 18.

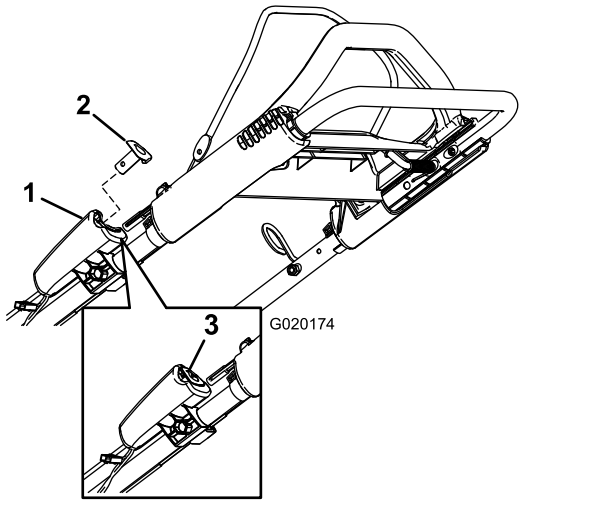

g020174

Figura 18

1. Avviatore elettrico
2. Pulsante di avviamento elettrico
3. Pulsante di avviamento elettrico (montato)

Nota: Se la macchina non si avvia dopo diversi tentativi, contattate un Centro Assistenza autorizzato.

Avvio del motore con la maniglia di avviamento a strappo

1. Tenete la barra di comando della lama contro la maniglia (Figura 19).

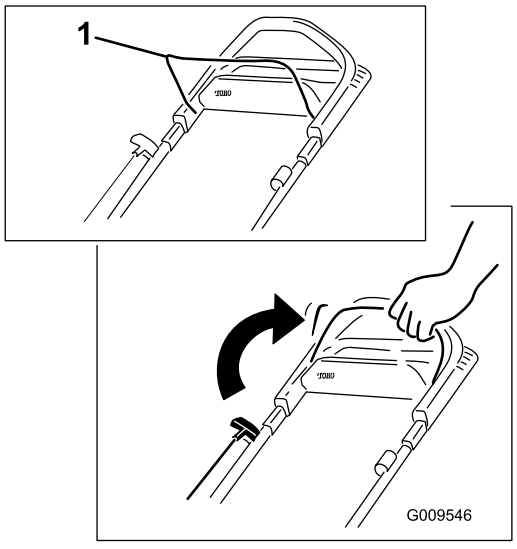

g009546

Figura 19

1. Barra di comando della lama

---

2. Tirate l'avviatore autoavvolgente (Figura 20).

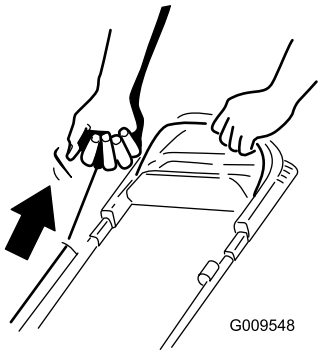

g009548

Figura 20

Nota: Quando utilizzate l'avviatore autoavvolgente, tiratelo leggermente fino ad avvertire una certa resistenza, poi date uno strappo(Figura 20). Lasciate che il cordino si riavvolga nell'avviatore lentamente.

Nota: Se la macchina non si avvia dopo diversi tentativi, contattate un Centro Assistenza autorizzato.

Utilizzo della trazione automatica

Per azionare la trazione automatica, camminate tenendo le mani sulla sezione superiore della stegola e i gomiti vicino ai fianchi; la macchina terrà automaticamente il passo (Figura 21).

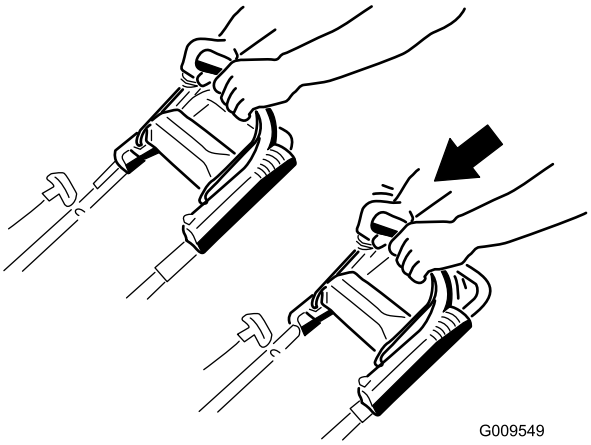

g009549

Figura 21

Nota: Se dovete fare retromarcia dopo l'utilizzo della trazione automatica ma la macchina non si sposta liberamente, arrestatevi, tenete le mani in posizione corretta e lasciate che la macchina proceda per qualche centimetro per disinserire la trazione. Potete inoltre tentare di passare sotto la maniglia superiore per raggiungere la maniglia di metallo e spingere avanti la macchina di qualche centimetro. Se la

macchina ancora non arretra facilmente, contattate un Centro Assistenza autorizzato.

Spegnimento del motore

Intervallo tra gli interventi tecnici: Prima di ogni utilizzo o quotidianamente—Assicuratevi che il motore si spenga entro 3 secondi dal rilascio della barra di comando delle lame.

Per spegnere il motore rilasciate la barra di comando delle lame.

Nota: Rimuovete il pulsante di avviamento elettrico (se in dotazione) quando scendete dalla macchina.

Importante: **Quando rilasciate la barra di comando della lama, sia il motore sia la lama devono fermarsi entro 3 secondi. In caso contrario, smettete subito di usare la macchina e rivolgetevi a un Centro Assistenza autorizzato.**

Riciclaggio dello sfalcio

Il tosaerba viene spedito dalla fabbrica pronto per il riciclaggio dello sfalcio e delle foglie nel tappeto erboso.

Se il cesto di raccolta è montato sulla macchina e la leva Bag-on-demand è in posizione di raccolta spostatela in posizione di riciclaggio; vedere Utilizzo della leva Bag-on-demand (pagina 15) prima di riciclare lo sfalcio. Se il condotto di scarico laterale è montato sulla macchina, toglietelo; vedere Rimozione del condotto di scarico laterale (pagina 16).

Utilizzo del cesto di raccolta

Utilizzate il cesto di raccolta quando desiderate raccogliere lo sfalcio e le foglie dal tappeto erboso.

Rimuovete il condotto di scarico laterale se installato sulla macchina; fate riferimento a Rimozione del condotto di scarico laterale (pagina 16) Se la leva di comando del cesto è in posizione di riciclaggio, spostatela in posizione di raccolta; vedere Utilizzo della leva Bag-on-demand (pagina 15).

Montaggio del cesto di raccolta

1. Sollevate il deflettore posteriore e tenetelo sollevato (Figura 22).

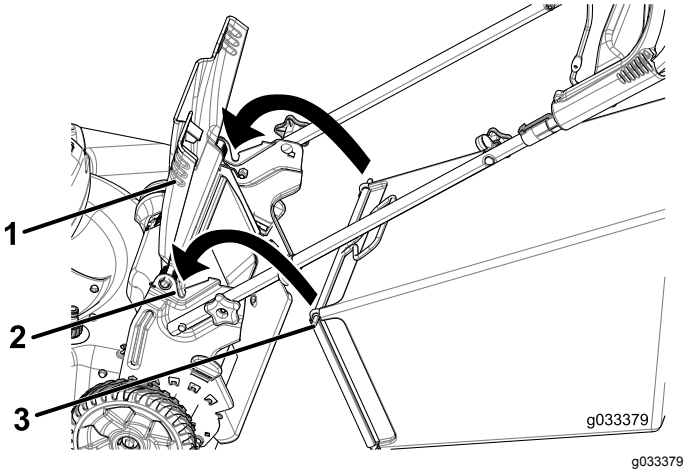

Figura 22

1. Deflettore posteriore
2. Tacche (2)
3. Perno del cesto di raccolta (2)

2. Montate il cesto di raccolta, accertandovi che i suoi perni siano inseriti nelle tacche presenti sulla stegola (Figura 22).
3. Abbassate il deflettore posteriore.

Rimozione del cesto di raccolta

Per rimuovere il cesto, eseguite le fasi in Montaggio del condotto di scarico laterale (pagina 16) in ordine inverso.

Utilizzo della leva Bag-on-demand

La funzionalità Bag-on-demand vi consente di raccogliere o riciclare lo sfalcio e le foglie con il cesto montato.

- **Per insaccare erba e sfalcio**, premete il pulsante sulla leva Bag-on-demand e spostatela in avanti fino a quando il pulsante sulla leva non si solleva di scatto (Figura 23).

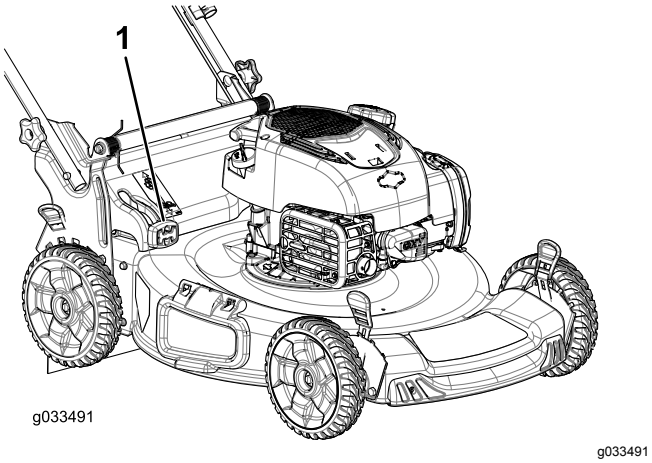

Figura 23

1. Leva Bag-on-demand (nella posizione di raccolta)

- **Per la funzionalità Recycler o lo scarico laterale di erba e sfalcio**, premete il pulsante sulla leva e spostatela indietro fino a quando il pulsante sulla leva non si solleva di scatto.

  Importante: **Per il corretto funzionamento, spegnete il motore, attendete che tutte le parti in movimento si arrestino e poi rimuovete eventuale sfalcio e detriti dallo sportello Bag-on-demand e dall'apertura circostante (Figura 24) prima di spostare la leva Bag-on-demand dalla posizione 1 a un'altra posizione.**

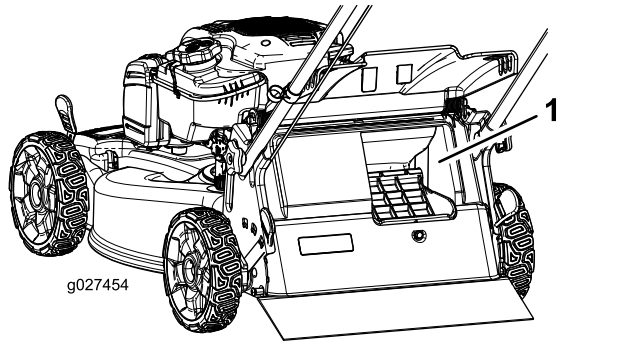

Figura 24

1. Pulite quest'area

Scarico laterale dello sfalcio

Utilizzate lo scarico laterale per il taglio dell'erba molto alta.

Se il cesto di raccolta è montato sulla macchina e la leva Bag-on-demand è in posizione di raccolta spostatela in posizione di riciclaggio; vedere Utilizzo della leva Bag-on-demand (pagina 15) prima di riciclare lo sfalcio.

Montaggio del condotto di scarico laterale

Sbloccate e sollevate il deflettore laterale e montate il condotto di scarico laterale (Figura 25).

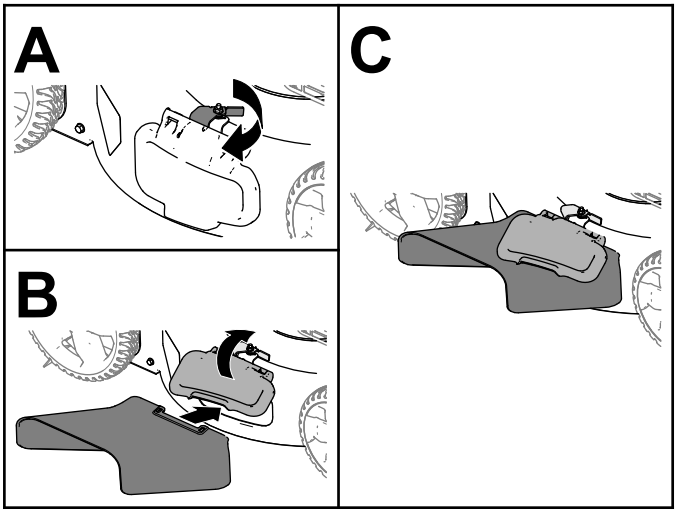

Figura 25

Rimozione del condotto di scarico laterale

Per rimuovere il condotto di scarico laterale, sollevate il deflettore laterale, rimuovete il condotto di scarico laterale e abbassate il deflettore di scarico laterale sinché non si aggancia saldamente.

Suggerimenti

Suggerimenti generali per la tosatura

- Ispezionate l'area in cui userete la macchina ed eliminate tutti gli oggetti che la macchina potrebbe scagliare.
- Evitate di colpire oggetti solidi con la lama. Non tosate deliberatamente sopra un oggetto.
- Se la macchina colpisce un oggetto o inizia a vibrare, spegnete immediatamente il motore, staccate il cavo dalla candela, rimuovete il pulsante di avviamento elettrico (se in dotazione) e controllate eventuali danni alla macchina.
- Per ottenere prestazioni ottimali montate una nuova lama prima dell'inizio della stagione della tosatura.
- All'occorrenza sostituite la lama con una lama di ricambio Toro.

Falciatura dell'erba

- Falciate soltanto un terzo del filo d'erba per volta. Non falciate con impostazioni inferiori a 51 mm, a meno che l'erba non sia rada o nel tardo autunno, quando l'erba inizia a rallentare la crescita.
- Per falciare erba alta più di 15 cm, tosate prima all'altezza di taglio superiore camminando lentamente, quindi tosate di nuovo ad un'altezza inferiore per ottenere un tappeto erboso più attraente. Se l'erba è troppo alta, il tosaerba può intasarsi e arrestare il motore.
- Erba e foglie bagnate tendono ad ammucchiarsi sul tappeto erboso, e possono intasare il tosaerba o arrestare il motore. Evitate di tosare in condizioni di bagnato.
- In condizioni di particolare siccità prestate attenzione al rischio di incendio, seguite le relative avvertenze locali e mantenete la macchina libera da erba secca e scarti di foglie.
- Alternate la direzione di tosatura, per contribuire a disperdere lo sfalcio sul tappeto erboso ed ottenere una fertilizzazione uniforme.
- Se l'aspetto del tappeto erboso tosato non è soddisfacente, provate uno o più dei seguenti:
  - Sostituite la lama o fatela affilare.
  - Camminate più lentamente mentre tosate.
  - Alzate l'altezza di taglio del tosaerba.
  - Tosate l'erba più di frequente.
  - Sovrapponete le passate, anziché falciare un'intera andana ad ogni passata.

Sminuzzare le foglie

- Dopo la tosatura del tappeto erboso, almeno metà di esso deve essere visibile attraverso le foglie. All'occorrenza, effettuate più di una sola passata sulle foglie.
- Se le foglie sul prato superano i 13 cm, tagliate a un'altezza di taglio maggiore, quindi all'altezza di taglio desiderata.
- Se il tosaerba non sminuzza finemente le foglie, rallentate la velocità di tosatura.

Dopo l'uso

Sicurezza dopo le operazioni

Requisiti generali di sicurezza

- Per prevenire un incendio, eliminate erba e detriti dalla macchina. Tergete l'olio e il carburante versati.
- Lasciate raffreddare il motore prima di riporre la macchina in un ambiente chiuso.
- Non depositate mai la macchina o la tanica del carburante in presenza di fiamme libere, scintille o spie, come vicino a uno scaldabagno o altre apparecchiature.

Sicurezza durante il rimorchio

- Rimuovete il pulsante di avviamento elettrico (se in dotazione) prima di caricare la macchina per il trasporto.
- Prestate cautela durante il carico o lo scarico della macchina.
- Fissate la macchina per evitare il rotolamento.

Pulizia sotto la macchina

Intervallo tra gli interventi tecnici: Prima di ogni utilizzo o quotidianamente

Per ottenere i migliori risultati, pulite la macchina subito dopo aver terminato il lavoro.

1. Portate la macchina su una superficie lastricata e pianeggiante.
2. Prima di lasciare la postazione dell'operatore, spegnete il motore e attendete l'arresto di tutte le parti in movimento.
3. Abbassate la macchina all'altezza di taglio minima. Fate riferimento a Regolazione dell'altezza di taglio (pagina 12).
4. Lavate l'area sotto lo sportello posteriore, attraverso il quale lo sfalcio viene trasferito dal sottoscocca al cesto di raccolta.

   Nota: Lavate l'area con il sistema Bag-on-demand (se presente) nelle posizioni completamente avanti e completamente indietro.
5. Collegate una canna da giardino al rubinetto dell'acqua e al foro di lavaggio (Figura 26).

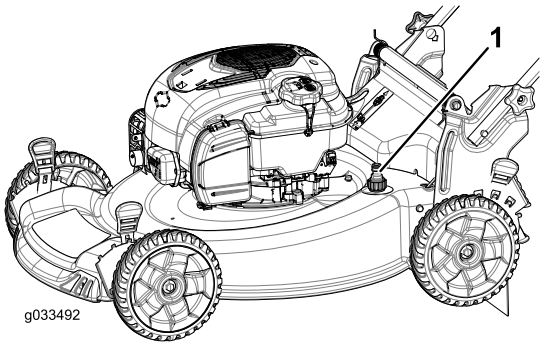

g033492

Figura 26

1. Foro di lavaggio

6. Aprite il rubinetto.

7. Avviate il motore e lasciatelo in funzione fino a quando lo sfalcio non fuoriesce più da sotto la macchina.
8. Spegnete il motore.
9. Chiudete il rubinetto dell'acqua e scollegate la canna dalla macchina.
10. Avviate il motore per alcuni minuti per asciugare il sottoscocca e impedire che arrugginisca.
11. Spegnete il motore e lasciatelo raffreddare prima di riporre la macchina in un'area chiusa.

Piegatura della stegola

⚠ AVVERTENZA

L'incorretta apertura o chiusura della stegola può danneggiare i cavi e creare condizioni di utilizzo pericolose.

- **Fate attenzione a non danneggiare i cavi quando aprite o piegate la stegola.**
- **Se un cavo è danneggiato, rivolgetevi a un Centro Assistenza autorizzato.**

1. Rimuovete il pulsante di avviamento elettrico (Figura 27).

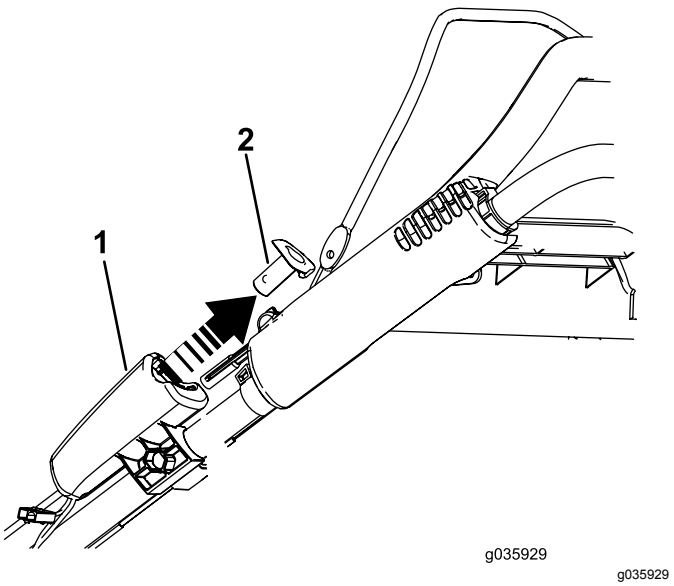

Figura 27

1. Avviatore elettrico
2. Pulsante di avviamento elettrico

2. Togliete e conservate le 2 manopole della stegola e i 2 bulloni a testa tonda dalle staffe della stegola (Figura 28).

   Importante: **Mentre piegate la stegola, fate passare i cavi all'esterno delle sue manopole.**

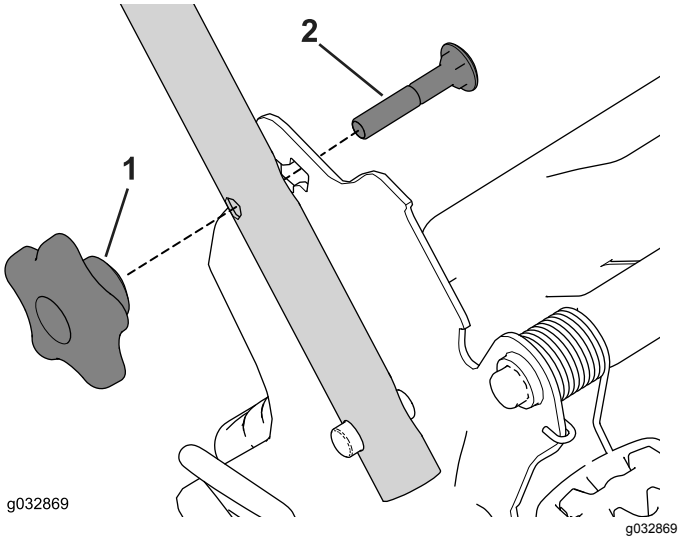

Figura 28

1. Manopola della stegola
2. Bullone a testa tonda

3. Piegate la stegola, ruotandola in avanti (Figura 29).

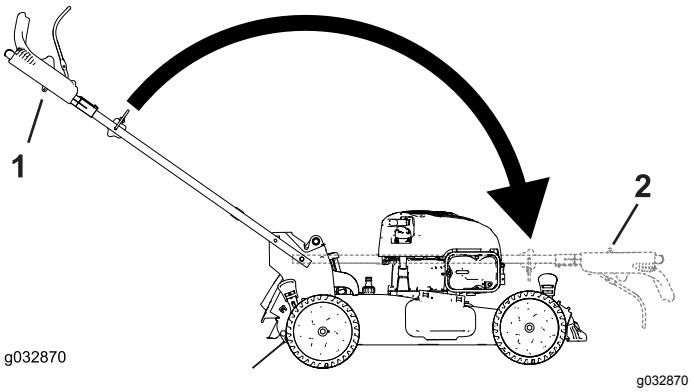

Figura 29

1. Posizione di guida
2. Posizione piegata

4. Inserite il bullone a testa tonda (con la testa del bullone rivolta verso l'interno) attraverso la staffa della stegola e il foro superiore nell'estremità della stegola. Assicuratevi che i bordi quadrati di ciascun bullone a testa tonda si inseriscano nel foro quadrato superiore o inferiore nella relativa staffa della stegola (Figura 30).

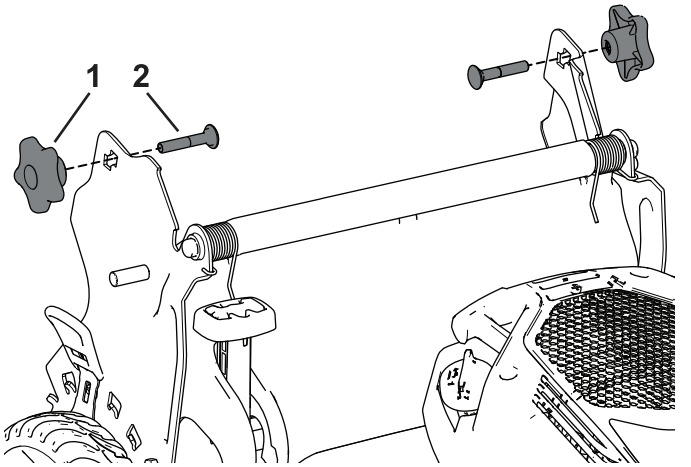

g032865

Figura 30

1. Manopola della stegola
2. Bullone a testa tonda

5. Montate, senza serrarle, le manopole della stegola e i bulloni a testa tonda sulle staffe della stegola.
6. Per aprire la stegola fate riferimento a 1 Montaggio e apertura della stegola (pagina 6).

Manutenzione

Programma di manutenzione raccomandato

Cadenza di manutenzione	Procedura di manutenzione
Prima di ogni utilizzo o quotidianamente	• Assicuratevi che il motore si spenga entro 3 secondi dal rilascio della barra di comando delle lame. • Togliete sfalcio e morchia da sotto il tosaerba.
Ogni 25 ore	• Effettuate la manutenzione del filtro dell'aria; eseguite la manutenzione con maggiore frequenza in ambienti polverosi. • Caricate la batteria (se in dotazione) per 24 ore. • Lubrificate le corone dentate posteriori.
Ogni anno	• Sostituite il filtro dell'aria (più sovente in ambienti polverosi). • Cambio dell'olio motore. • Sostituite la lama o fatela affilare (più spesso se il tagliente si smussa rapidamente). • Pulite il motore rimuovendo sporco e detriti dalla parte superiore e dai lati; pulite con maggiore frequenza quando operate in presenza di polvere.
Ogni anno o prima del rimessaggio	• Svuotate il serbatoio del carburante prima di effettuare riparazioni, in base a quanto indicato e prima del rimessaggio annuale.

Importante: **Per ulteriori interventi di manutenzione si rimanda al Manuale del proprietario del motore.**

Nota: I ricambi possono essere ordinati presso un Distributore autorizzato (visitate il sito www.toro.com per trovare il distributore più vicino a voi) o su www.shoptoro.com.

Sicurezza durante la manutenzione

- Scollegate il cappellotto dalla candela e togliete il pulsante di avviamento elettrico prima di effettuare qualsiasi intervento di manutenzione.
- Indossate i guanti e la protezione per gli occhi durante la manutenzione della macchina.
- La lama è affilata, e può causare gravi ferite. Indossate i guanti per eseguire la manutenzione della lama. Non eseguite riparazioni o revisioni sulla lama/e.
- Non manomettere i dispositivi di sicurezza. Controllatene il funzionamento ad intervalli regolari.
- Inclinando la macchina potreste fare fuoriuscire il carburante. Il carburante è infiammabile, esplosivo e può causare infortuni. Fate girare il motore finché non è vuoto per rimuovere il carburante con una pompa a mano; non utilizzate un sifone.
- Per ottenere prestazioni ottimali e mantenere la certificazione di sicurezza della macchina, utilizzate solo ricambi e accessori originali Toro. I ricambi e gli accessori realizzati da altri produttori possono essere pericolosi e tale utilizzo può rendere nulla la garanzia del prodotto.

Preparazione per la manutenzione

1. Spegnete il motore, rimuovete il pulsante di avviamento elettrico (se in dotazione) e attendete l'arresto di tutte le parti mobili.
2. Scollegate il cappellotto dalla candela (Figura 31).

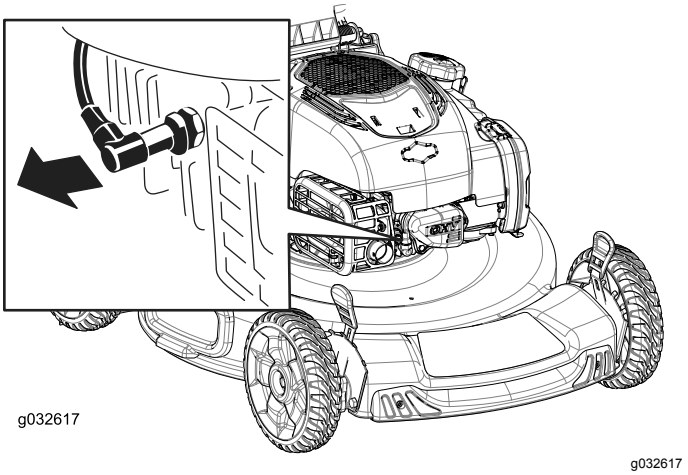

Figura 31

3. Al termine dell'intervento di manutenzione ricollegate il cappellotto alla candela.

   Importante: **Prima di inclinare la macchina per il cambio dell'olio o la sostituzione della**

lama, utilizzatela finché il serbatoio del carburante non sarà completamente vuoto. Nel caso dobbiate inclinare la macchina prima di restare senza benzina, rimuovete il carburante dal serbatoio mediante una pompa carburante manuale. Inclinate sempre la macchina sul fianco con l'asta di livello in basso.

Manutenzione del filtro dell'aria

Intervallo tra gli interventi tecnici: Ogni 25 ore

Ogni anno

1. Sbloccate la parte superiore del coperchio del filtro dell'aria (Figura 32).

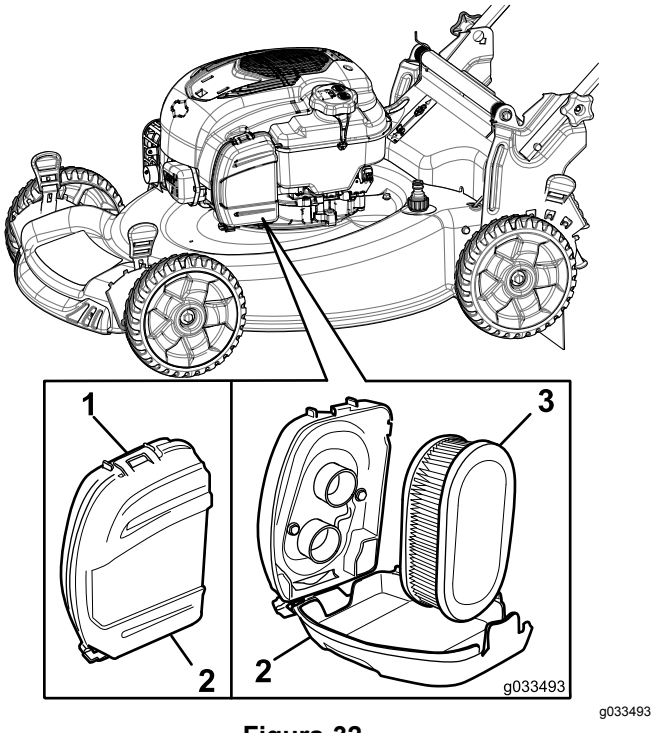

g033493

Figura 32

1. Clip
2. Coperchio del filtro dell'aria
3. Filtro dell'aria

2. Rimuovete il filtro (Figura 32).
3. Controllate il filtro dell'aria.

   Nota: Se il filtro dell'aria è eccessivamente sporco, sostituitelo con uno nuovo. Altrimenti, picchiettatelo delicatamente su una superficie dura per staccare i detriti.
4. Montate il filtro dell'aria.
5. Utilizzate la clip per montare il coperchio del filtro dell'aria.

Cambio dell'olio motore

Intervallo tra gli interventi tecnici: Ogni anno

Non è necessario cambiare l'olio motore, ma qualora decidiate di farlo, seguite la procedura indicata.

Nota: Fate girare il motore per alcuni minuti prima di cambiare l'olio, per riscaldarlo. L'olio caldo fluisce meglio e trasporta una maggiore quantità di sostanze inquinanti.

Specifiche dell'olio motore

Capacità dell'olio motore	0,44 litri
Viscosità dell'olio	Olio detergente SAE 30 o SAE 10W-30
Classificazione di servizio API	SJ o superiore

1. Portate la macchina su una superficie pianeggiante.
2. Vedere Preparazione per la manutenzione (pagina 20).
3. Girate il tappo in senso antiorario ed estraete l'asta di livello (Figura 33).

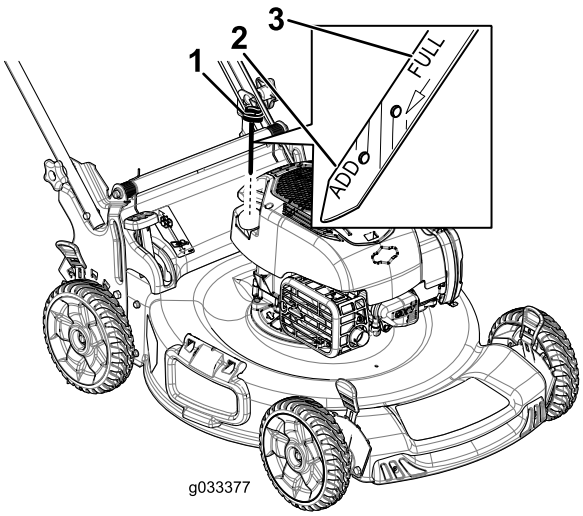

g033377

Figura 33

1. Asta di livello
2. Rabboccare
3. Pieno

4. Inclinate la macchina sul fianco (di modo che il filtro dell'aria si trovi in alto) per scaricare l'olio usato attraverso il tubo di riempimento (Figura 34).

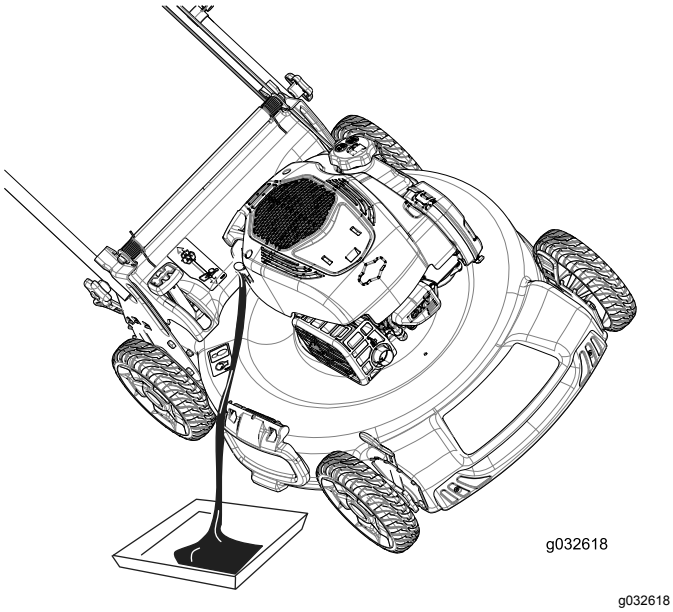

g032618

Figura 34

5. Dopo avere fatto defluire l'olio usato, riportate la macchina in posizione operativa.
6. Versate con cautela una quantità d'olio pari a circa ¾ della capacità del motore nel tubo di riempimento dell'olio.
7. Attendete per 3 minuti che l'olio si stabilizzi nel motore
8. Tergete l'asta con un panno pulito.
9. Inserite l'asta di livello nel tubo di riempimento ed estraetela.
10. Controllate il livello dell'olio sull'asta (Figura 33).
    - Se il livello dell'olio sull'asta è troppo basso, versate con cautela una piccola quantità di olio nel relativo tubo di riempimento, attendete 3 minuti e ripetete le fasi da 8 a 10 fino a raggiungere il livello corretto sull'asta.
    - Se il livello dell'olio sull'asta è troppo alto, drenate l'olio in eccesso finché l'olio sull'asta non appare al livello adeguato.

    Importante: **Non avviate il motore con il livello dell'olio troppo basso o troppo alto, per evitare di danneggiare il motore stesso.**
11. Inserite l'asta di livello nel tubo di riempimento dell'olio e chiudete saldamente.
12. Riciclate correttamente l'olio esausto.

Ricarica della batteria

Per i modelli ad avviamento elettrico

Intervallo tra gli interventi tecnici: Ogni 25 ore

All'inizio caricate la batteria per 24 ore, quindi ogni mese (ogni 25 avviamenti), o all'occorrenza. Utilizzate il caricabatterie sempre in ambienti protetti e, se possibile, caricate la batteria a temperatura ambiente (22 °C).

1. Collegate il caricabatterie al cablaggio situato sotto il pulsante di avviamento elettrico (Figura 35).

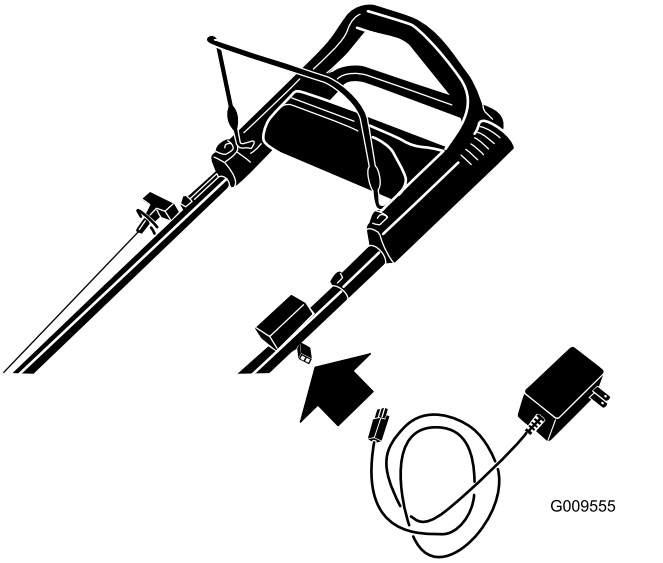

g009555

Figura 35

2. Inserite il caricabatterie in una presa a parete.

   Nota: Quando la batteria al piombo non mantiene più la carica, riciclatela o smaltitela nel pieno rispetto dei regolamenti locali.

Nota: Il caricabatterie potrebbe essere munito di un display LED a due colori che indica i seguenti stati di carica:

- Il led rosso indica che il caricabatterie è in fase di ricarica.
- Il led verde indica che il caricabatterie ha completato la ricarica o che è scollegato dalla batteria.
- Il led lampeggiante che passa da rosso a verde indica che la ricarica della batteria è quasi completa. Questo stato dura solamente alcuni minuti finché la batteria è completamente ricaricata.

Sostituzione del fusibile

Per i modelli ad avviamento elettrico

Se la batteria non si ricarica o il motore non parte con il motorino di avviamento elettrico, è probabile che sia saltato il fusibile. Sostituitelo con un fusibile del tipo a innesto da 40 A.

1. Sollevate il deflettore posteriore e individuate il vano batteria (Figura 36).

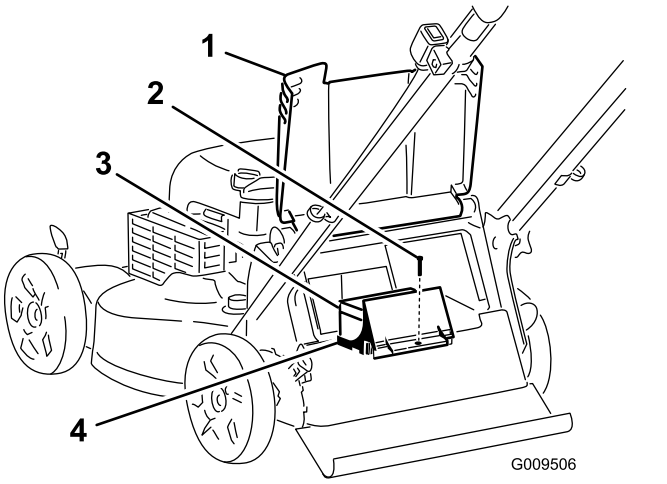

Figura 36

1. Deflettore posteriore
2. Vite
3. Batteria
4. Vano batteria

2. Rimuovete tutti i corpi estranei dal vano batteria.
3. Rimuovete la vite di fissaggio del vano batteria, estraete la batteria e individuate il fusibile (Figura 37).

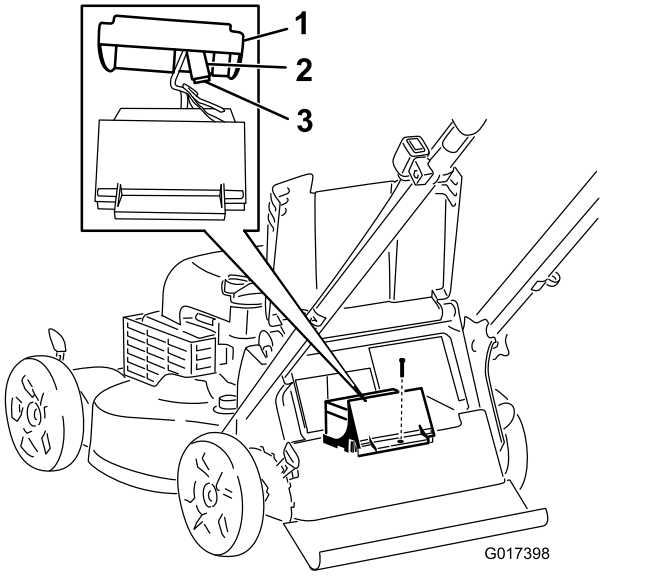

Figura 37

1. Coperchietto
2. Portafusibili
3. Fusibile

4. Sostituite il fusibile nel portafusibili (Figura 37).

   Nota: La macchina viene fornita con un fusibile di ricambio nel vano batteria.
5. Montate il vano batteria con la vite rimossa al punto 3.
6. Montate il coperchio sopra il vano batteria.
7. Abbassate il deflettore posteriore.

Lubrificazione delle corone dentate

Intervallo tra gli interventi tecnici: Ogni 25 ore

1. Con un cencio pulito tergete i raccordi d'ingrassaggio, situati appena all'interno delle ruote posteriori (Figura 38).

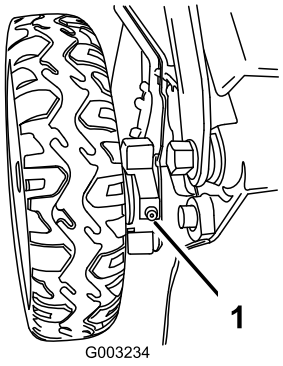

Figura 38

1. Raccordo d'ingrassaggio

2. Montate un ingrassatore a pressione su ciascun raccordo d'ingrassaggio, e pompate con cautela due o tre volte del grasso al litio n. 2.

Sostituzione della lama

Intervallo tra gli interventi tecnici: Ogni anno

***Importante:* *Per il corretto montaggio della lama dovete usare una chiave torsiometrica*. Se non disponete di una chiave torsiometrica o avete dubbi sull'esecuzione di questa operazione, contattate un Centro Assistenza autorizzato.**

Esaminate la lama ogniqualvolta esaurite il carburante. Se la lama è danneggiata, sostituitela immediatamente. Se il tagliente è smussato o scheggiato, fatelo affilare e livellare, oppure sostituite la lama.

⚠ AVVERTENZA

La lama è affilata, e può causare gravi ferite.

Indossate i guanti per eseguire la manutenzione della lama.

1. Vedere Preparazione per la manutenzione (pagina 20).
2. Inclinate la macchina sul fianco, con il filtro dell'aria in alto.
3. Usate un blocco di legno per tenere ferma la lama (Figura 39).

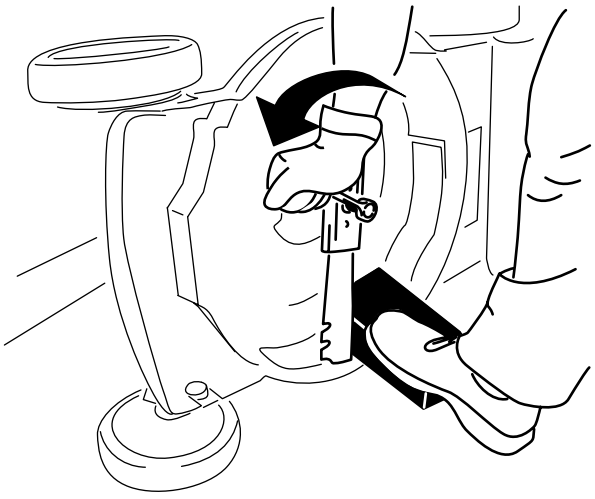

g231389

Figura 39

4. Togliete la lama e conservate la bulloneria di montaggio (Figura 39).
5. Montate la nuova lama usando la bulloneria di montaggio (Figura 40).

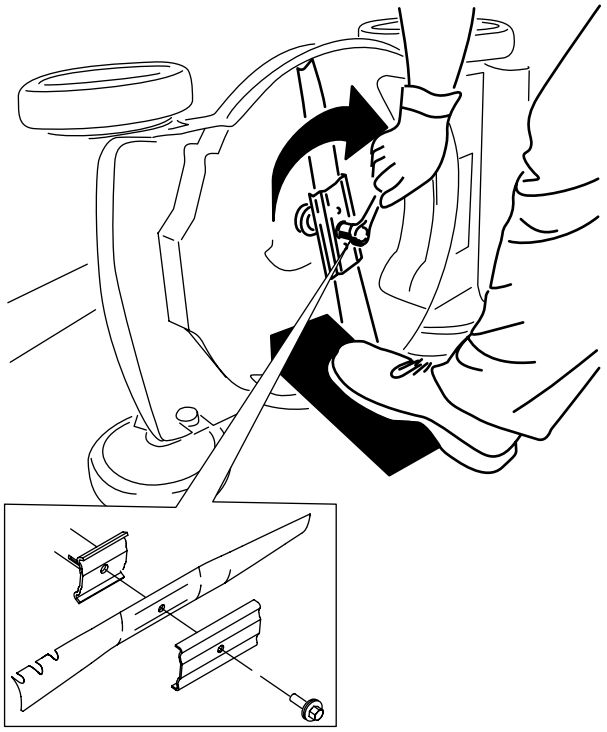

g231390

Figura 40

***Importante:* Le estremità curve della lama devono essere rivolte verso la scocca del tosaerba.**

6. **Utilizzate una chiave torsiometrica per serrare il bullone della lama a 82 N·m.**

   ***Importante:* Un bullone serrato a 82 N·m è molto stretto. Trattenete la lama con un blocco di legno e serrate saldamente il bullone facendo forza col vostro corpo sul cricco o sulla chiave torsiometrica. È molto difficile serrare eccessivamente questo bullone.**

Regolazione della trazione automatica

Ogni volta che installate un nuovo cavo della trazione automatica o se la trazione non è regolata, regolate la trazione automatica.

1. Girate la manopola di regolazione in senso antiorario per allentare la regolazione del cavo (Figura 41).

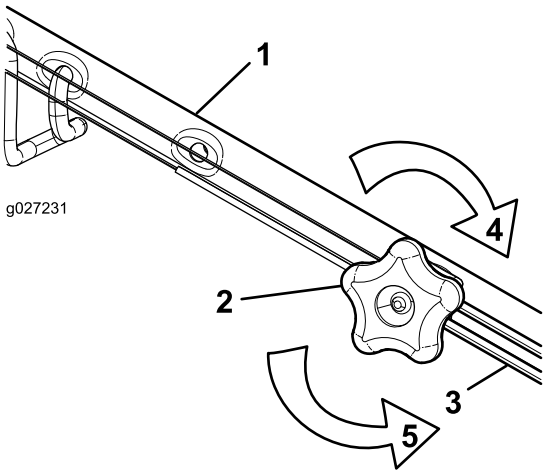

Figura 41

1. Stegola (lato sinistro)
2. Manopola di regolazione
3. Cavo della trazione automatica
4. Girate la manopola in senso orario per stringere la regolazione.
5. Girate la manopola in senso antiorario per allentare la regolazione.

2. Regolate la tensione del cavo (Figura 41) tirandolo indietro o spingendolo in avanti e mantenendo quella posizione.

   Nota: Spingete il cavo verso il motore per aumentare la trazione; tirate il cavo lontano dal motore per ridurre la trazione.

3. Ruotate la manopola di regolazione in senso orario per stringere la regolazione del cavo.

   Nota: Serrate saldamente la manopola a mano.

Rimessaggio

Riponete la macchina in un luogo fresco, pulito e asciutto.

Preparazione del tosaerba per il rimessaggio

1. Nell'ultimo rifornimento dell'anno, aggiungete l'apposito stabilizzatore al carburante (come Toro Premium Fuel Treatment) come indicato sull'etichetta.
2. Smaltite ecologicamente il carburante non utilizzato. Riciclatelo secondo le normative locali o usatelo per l'automobile.

   Nota: Il carburante stantio nel serbatoio è la causa principale delle difficoltà di avviamento. Non conservate il carburante senza l'apposito stabilizzatore per oltre 30 giorni e non conservate il carburante stabilizzato per oltre 90 giorni.
3. Lasciate in funzione la macchina fino a quando il motore non si spegne per esaurimento del carburante.
4. Riavviate il motore e lasciatelo girare fino allo spegnimento. Quando non si accende più, il motore è asciutto abbastanza.
5. Scollegate il cavo dalla candela e collegate il cavo al piolo di sostegno (se in dotazione) quindi rimuovete il pulsante di avviamento elettrico (se in dotazione).
6. Rimuovete la candela, aggiungete 30 ml di olio motore nel foro della candela, tirate lentamente il cavo della maniglia di avviamento a strappo più volte per distribuire l'olio nel cilindro per prevenirne la corrosione nel periodo fuori-stagione.
7. Montate la candela senza stringerla.
8. Serrate tutti i dadi, i bulloni e le viti.
9. **Solo modelli ad avviamento elettrico:** caricate la batteria per 24 ore, quindi staccate il caricabatterie e tenete la macchina in un'area non riscaldata. Se non fosse possibile riporre la macchina in un luogo non riscaldato, dovrete ricaricare la batteria ogni 90 giorni. Vedere Ricarica della batteria (pagina 22).

Messa in funzione della macchina dopo il rimessaggio

1. **Solo modelli ad avviamento elettrico:** caricate la batteria per 24 ore; fate riferimento a 4 Ricarica della batteria (pagina 8).
2. Controllate tutti i dispositivi di fermo e serrateli.
3. Rimuovete la candela e fate girare rapidamente il motore tirando l'avviatore autoavvolgente per eliminare l'olio in eccesso dal cilindro.
4. Montate la candela e serratela con una chiave torsiometrica a 20 N·m.
5. Osservate le procedure di manutenzione; vedere Manutenzione (pagina 20).
6. Controllate il livello dell'olio motore; vedere Controllo del livello dell'olio motore (pagina 11).
7. Rabboccate il serbatoio del carburante con carburante fresco; vedere Riempimento del serbatoio del carburante (pagina 11).
8. Collegate il cappellotto alla candela.

Note:

Informativa europea sulla privacy

Dati raccolti da Toro
Toro Warranty Company (Toro) rispetta la privacy. Al fine di elaborare i reclami in garanzia e contattarvi in caso di richiamo di un prodotto, vi chiediamo di comunicarci determinati dati personali direttamente o tramite The Toro Company o un rivenditore Toro in loco.

Il sistema di garanzia Toro è installato su server situati negli Stati Uniti, dove la legge sulla tutela della privacy può prevedere una protezione diversa da quella del vostro paese.

COMUNICANDOCI I VOSTRI DATI PERSONALI ACCONSENTITE ALLA LORO ELABORAZIONE COME INDICATO NELL'INFORMATIVA SULLA PRIVACY.

Utilizzo delle informazioni da parte di Toro
Toro può utilizzare i vostri dati personali per elaborare i reclami in garanzia, contattarvi in caso di richiamo di un prodotto e per qualsiasi altro scopo di cui vi informiamo, nonché condividere i vostri dati con consociate, rivenditori e altri partner commerciali collegati a tali attività. Non venderemo i vostri dati personali ad altre compagnie. Ci riserviamo il diritto di divulgare i dati personali a scopo di conformità con la legislazione applicabile e su richiesta delle autorità competenti, per il corretto funzionamento del nostro sistema o per tutelare noi stessi o gli altri utenti.

Conservazione dei dati personali
Conserveremo i vostri dati personali finché saranno necessari per gli scopi previsti al momento della loro raccolta iniziale o per altri scopi legittimi (come la conformità normativa) o laddove richiesto dalla legislazione applicabile.

Impegno di Toro alla sicurezza dei dati personali
Adottiamo precauzioni ragionevoli al fine di tutelare la sicurezza dei vostri dati personali, nonché misure atte a mantenere l'accuratezza e lo status corrente dei dati personali.

Accesso e correzione delle vostre informazioni personali
Se desiderate rivedere o correggere le vostre informazioni personali, contattateci via e-mail all'indirizzo legal@toro.com.

Legislazione australiana relativa ai consumatori

I clienti australiani potranno reperire i dettagli concernenti la legislazione australiana relativa ai consumatori all'interno della confezione o presso il rivenditore Toro in loco.