FORMULÄR NR. 3321–789

1232 Power Shift®

Snöslunga

Modell nr 38591–9900001 och högre

Bruksanvisning

Figurer

1

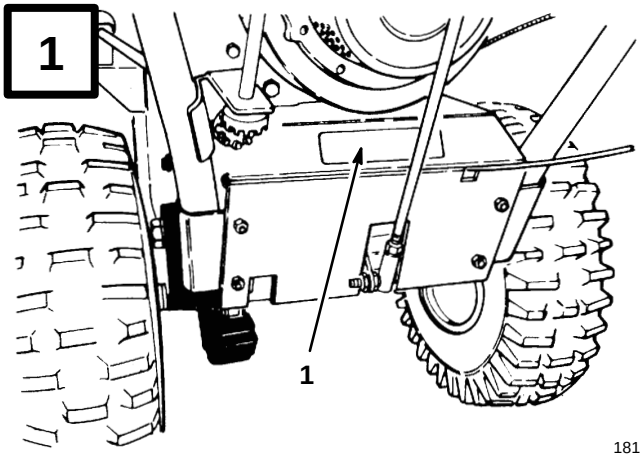

181

1. Skylt med modell- och serienummer

3

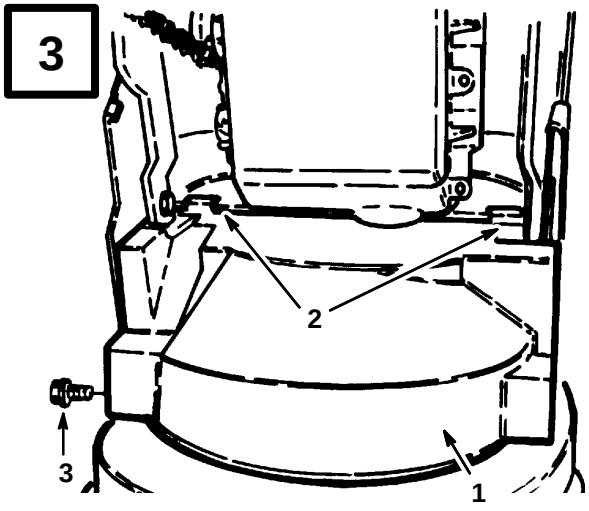

164

1. Nedre remkåpa (sedd underifrån)
2. Fästhakar
3. Flänsbult

2

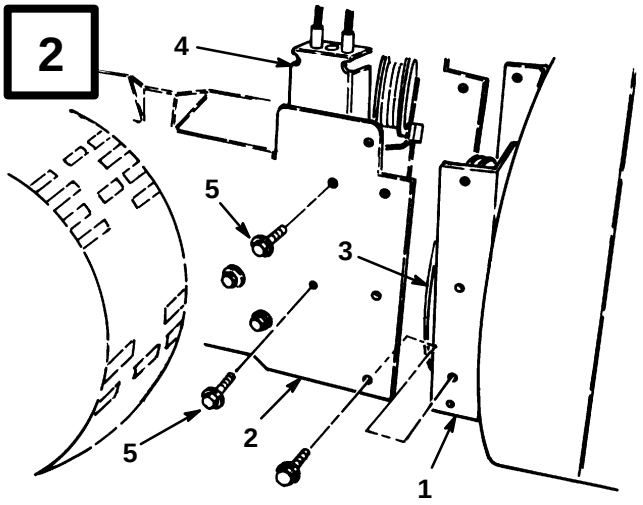

163

1. Snöskruvshus
2. Motorram
3. Impellerremskiva
4. Mellanremsskiva
5. Monteringsskruvar (2)

4

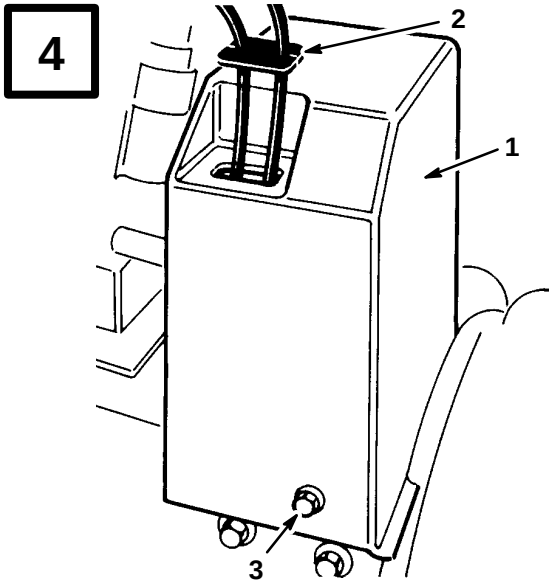

166

1. Övre bälteskåpan
2. Kabelskydd
3. Flänsbult

©The Toro Company - 1998
All Rights Reserved

Printed in USA

5

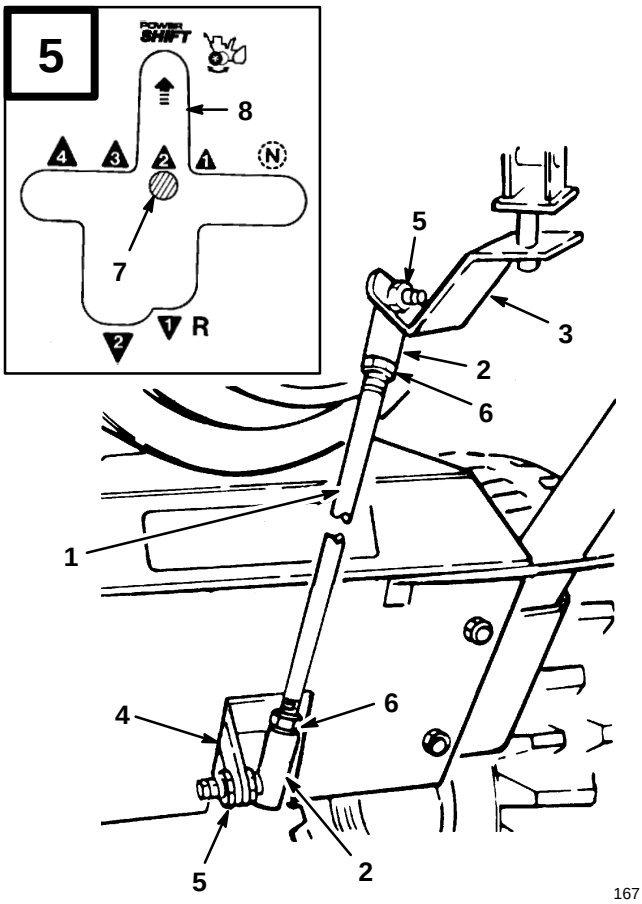

167

1. Växelspak
2. Kulled
3. Växelstöd
4. Växelförare
5. Låsmutter
6. Stoppmutter
7. Växelspak
8. Power Shift-läge

6

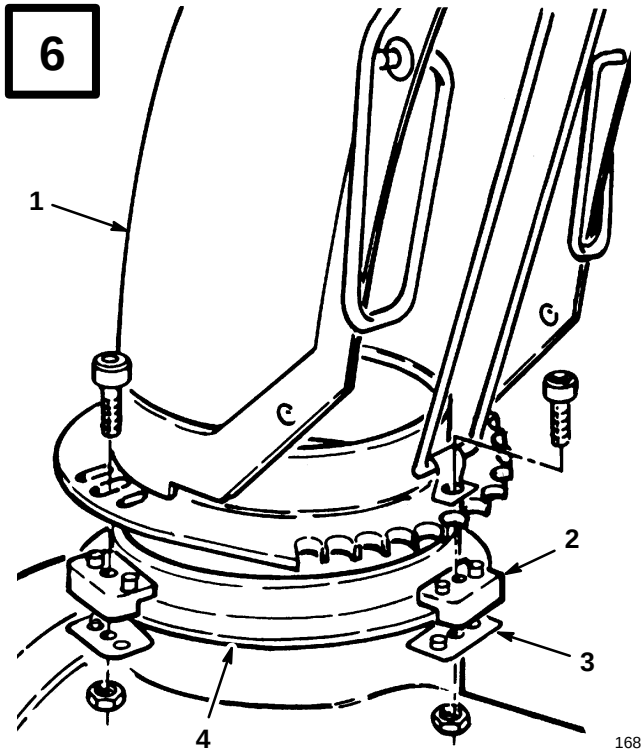

168

1. Utkastare
2. Plasthållare för utkastare
3. Fästbricka för utkastare
4. Utkastarring

7

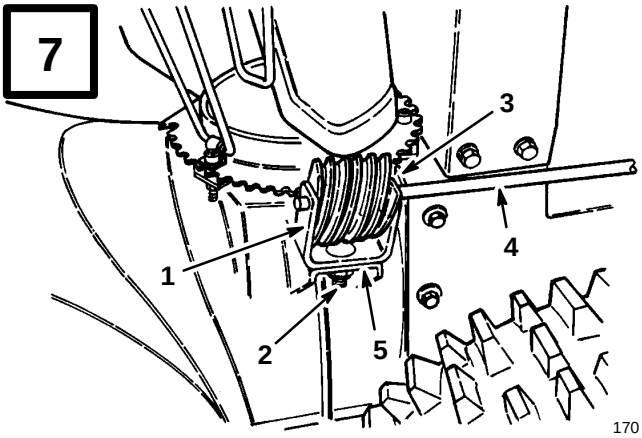

170

1. Drevfäste
2. Vagnbult, bricka och låsmutter
3. Snäckskruv
4. Axel för utkastardrevet
5. Monteringsfläns

8

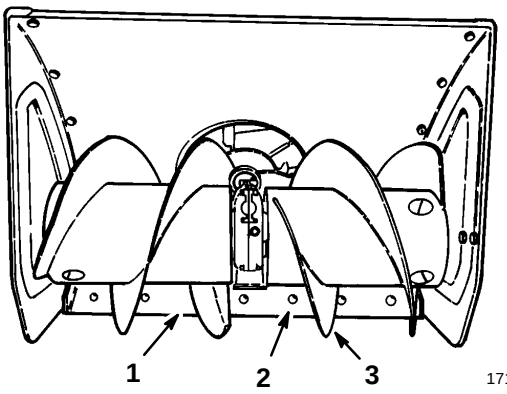

171

1. Skrapa
2. Vagnsbultar
3. Skruvblad

9

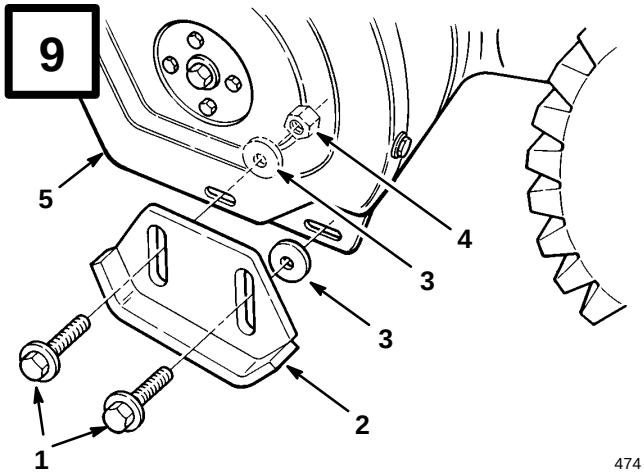

474

1. Flänsbultar
2. Mede
3. Brickor
4. Låsmutter
5. Sidoplåt

10

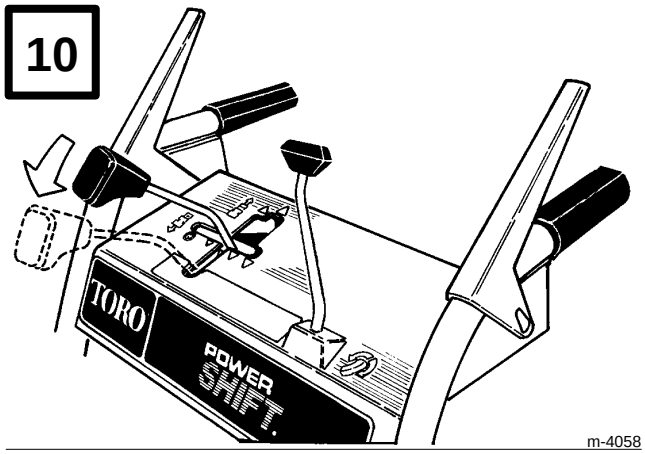

m-4058

11

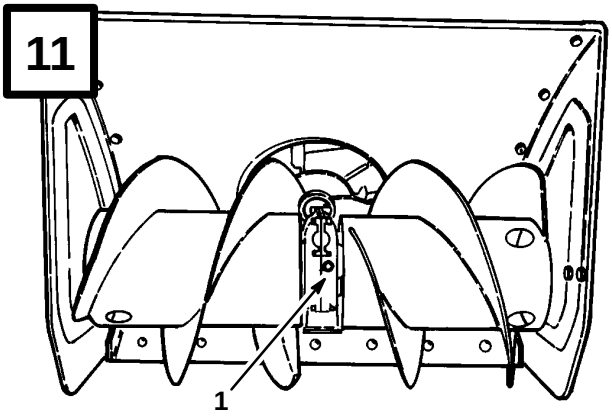

171

1. Rörplugg

12

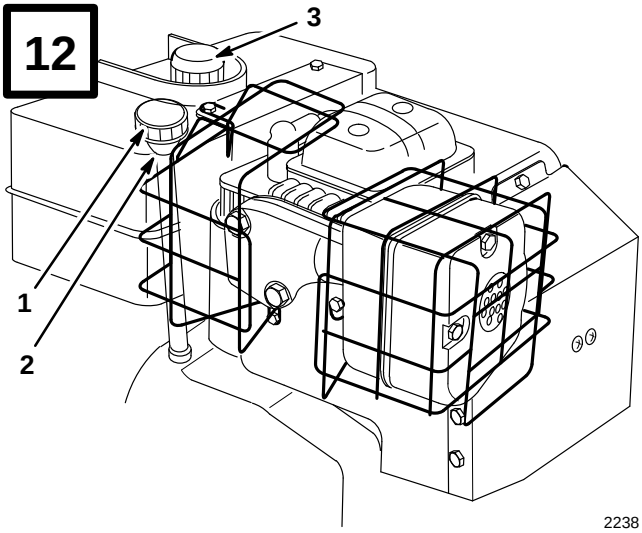

2238

1. Oljesticka
2. Oljepåfyllning
3. Bränsletanklock

13

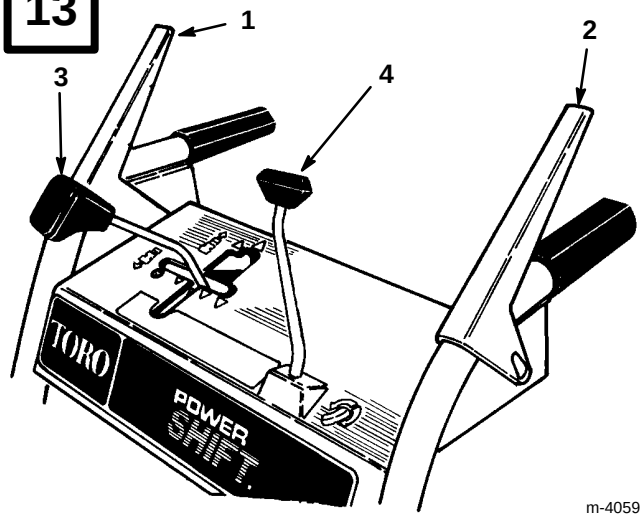

m-4059

1. Snöskruv-/impellerreglage
2. Hjuldrivningsreglage
3. Växelspak
4. Utkastarreglage

14

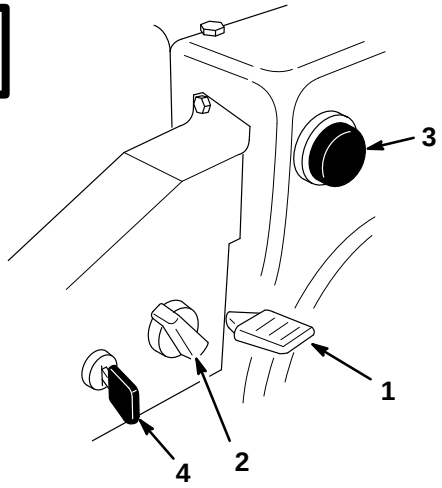

m-4034

1. Gasreglage
2. Choke
3. Snapspump
4. Tändningslås

15

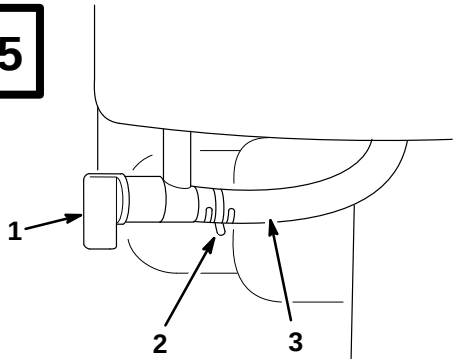

2236

1. Bränslekran
2. Slangklämma
3. Bränsleslang

16

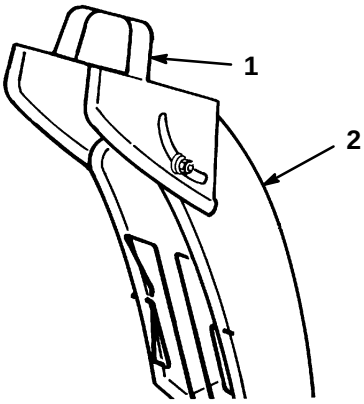

176

1. Rikthandtag
2. Utkastarkåpa

17

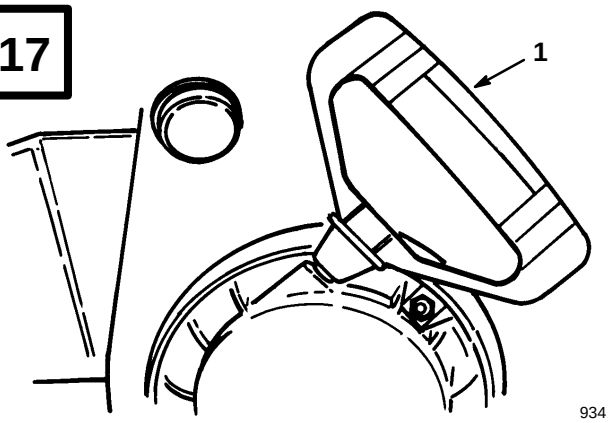

934

1. Snörstart

18

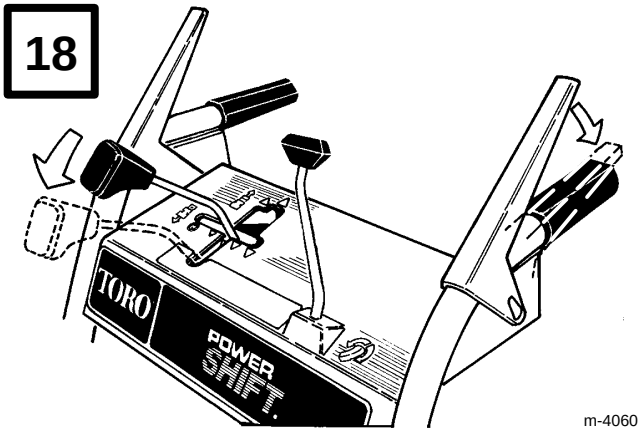

m-4060

19

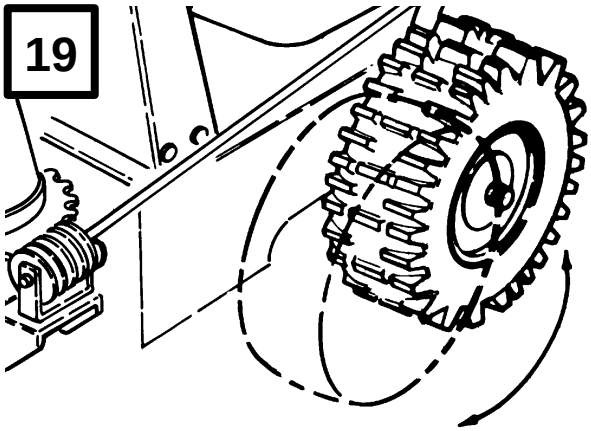

179

20

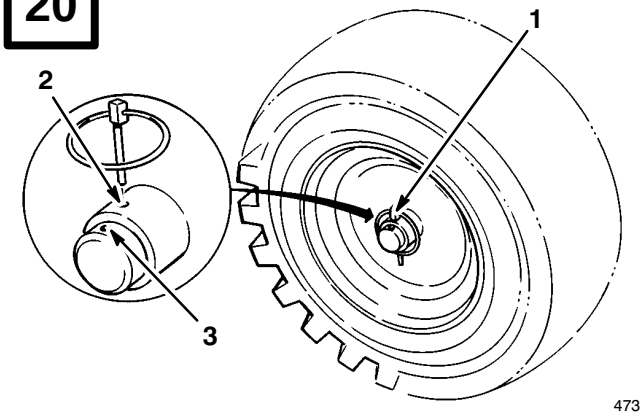

473

1. Axelstift
2. Inre axelhål
3. Yttre axelhål och nav

21

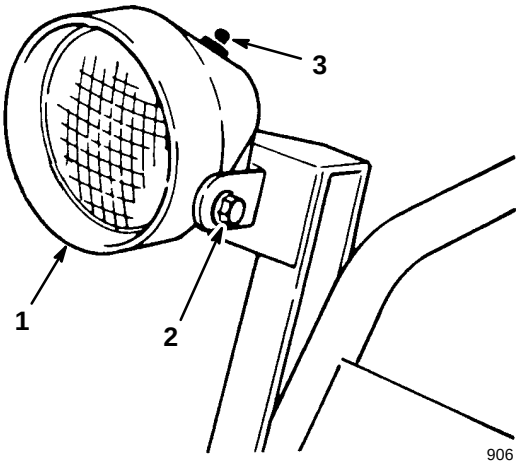

906

1. Strålkastare
2. Låsmutter
3. Knappströmbrytare

22

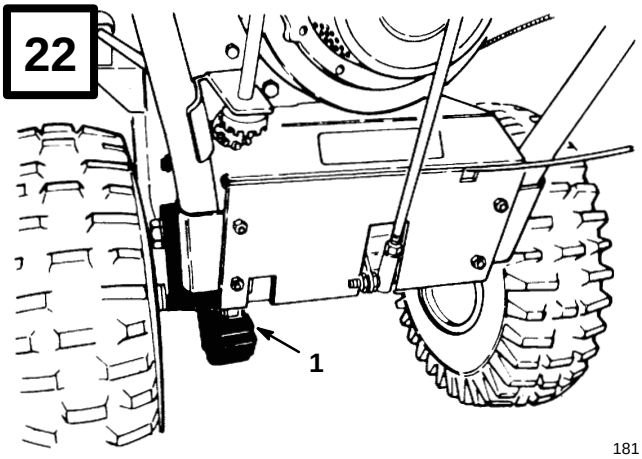

181

1. Drivkedja

23

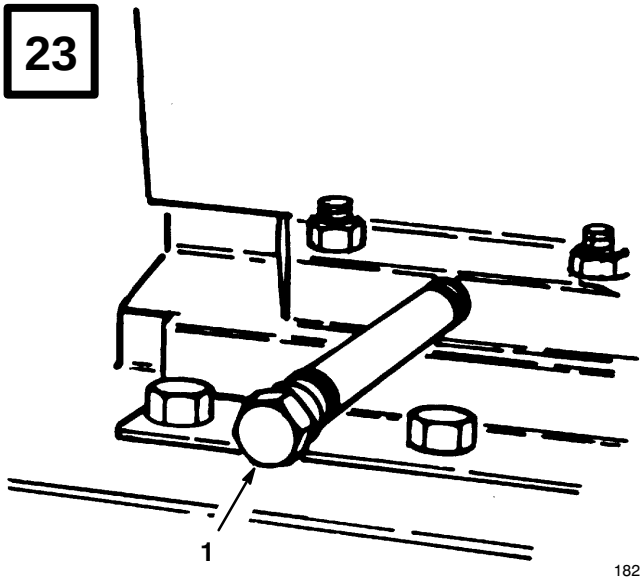

182

1. Dräneringsplugg

24

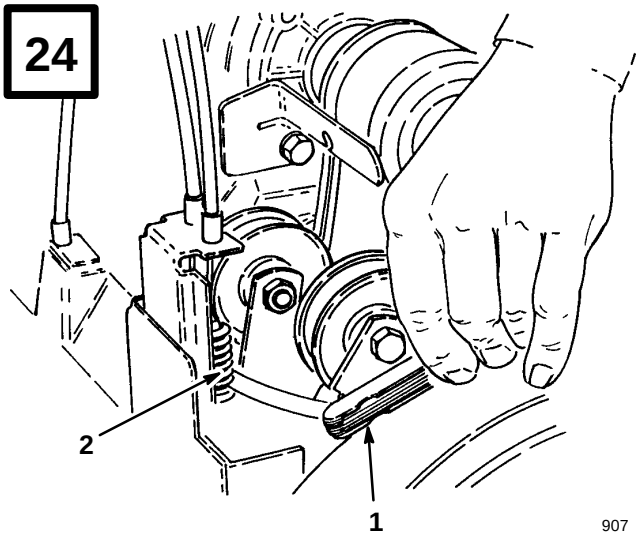

907

1. Bladmått
2. Mitt på fjäder

25

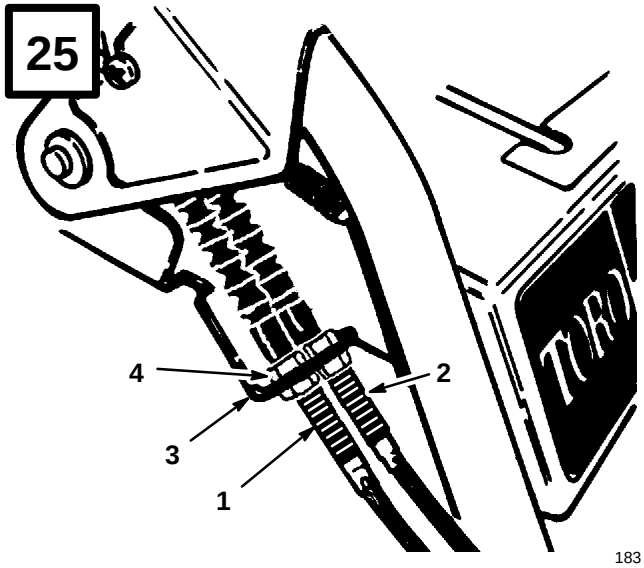

183

1. Skruv/impellerkabel (yttre)
2. Drivkabel (inre)
3. Fäste
4. Låsmutter

26

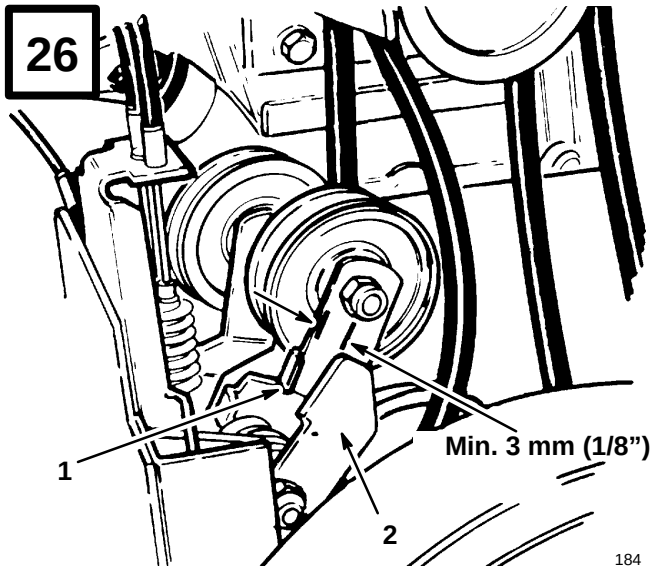

184

1. Impellerns tomgångsarm
2. Bromsarm

27

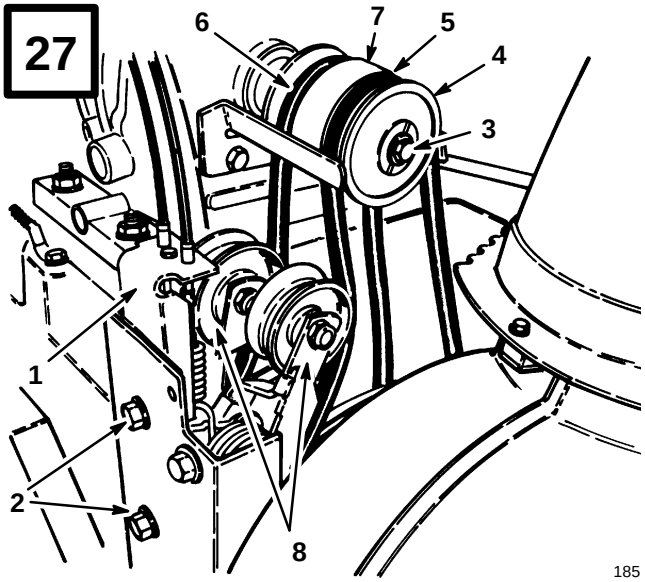

185

1. Mellanremsskiva
2. Bultar med brickhuvud (2)
3. Skruv med låsbricka
4. Skivhalva
5. Skruv/impellerrem
6. Drivrem
7. Skivans centrumdel
8. Mellanremskiva (2)

28

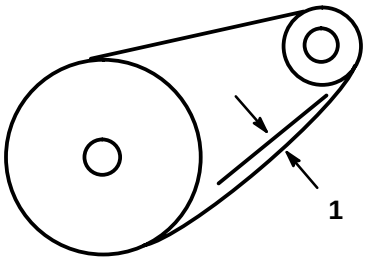

186

1. 3 - 9,5 mm (1/8” – 3/8”) spel

29

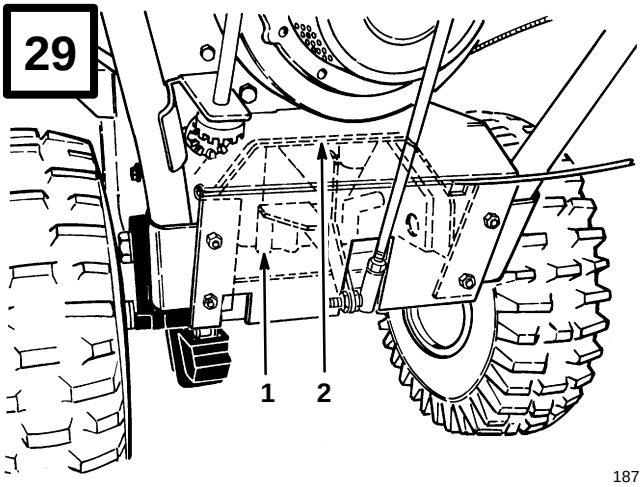

187

1. Transmission
2. Transmissionsram

30

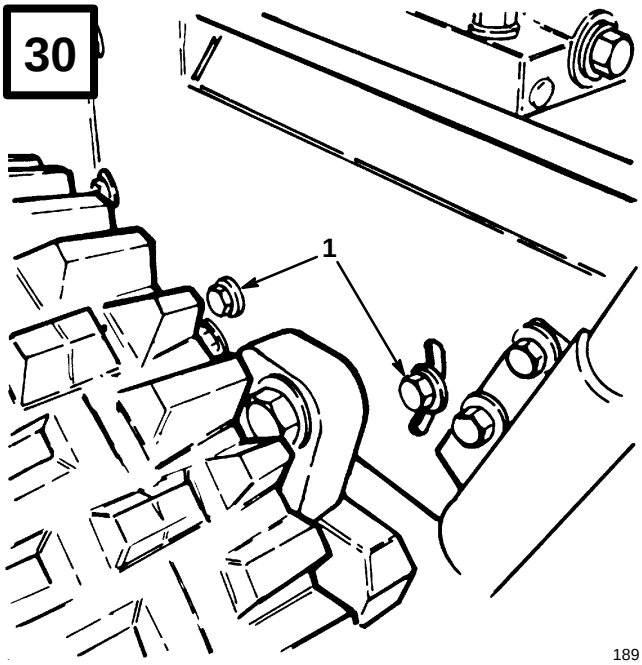

189

1. Skruv med brickhuvud

31

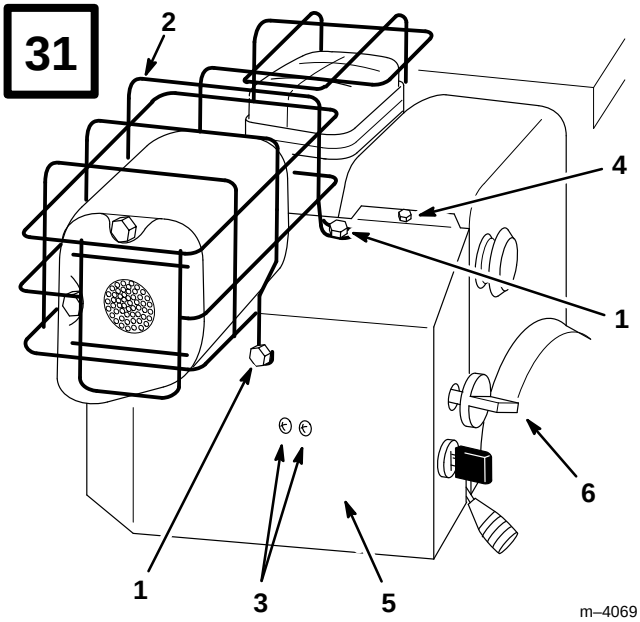

m–4069

1. Skruv till ljuddämparskydd (2)
2. Ljuddämparskydd
3. Phillips stjärnskruv (2)
4. Sexkantsskruv (1)
5. Förvärmare
6. Chokevred

32

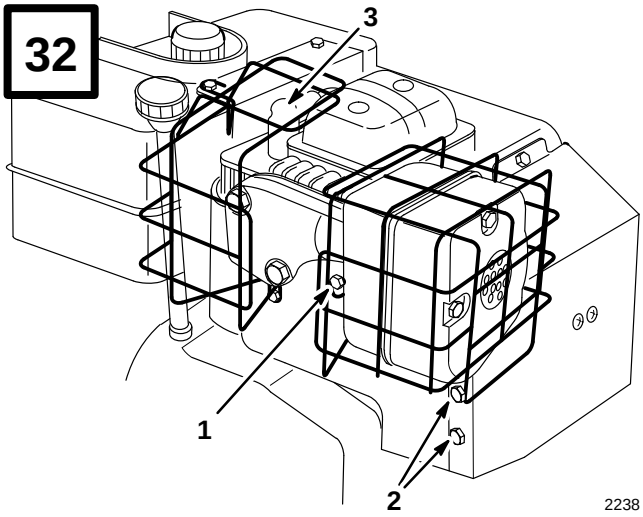

2238

1. Skruv till ljuddämparskydd (1)
2. Sexkantsskruvar (2)
3. Tändkabel

33

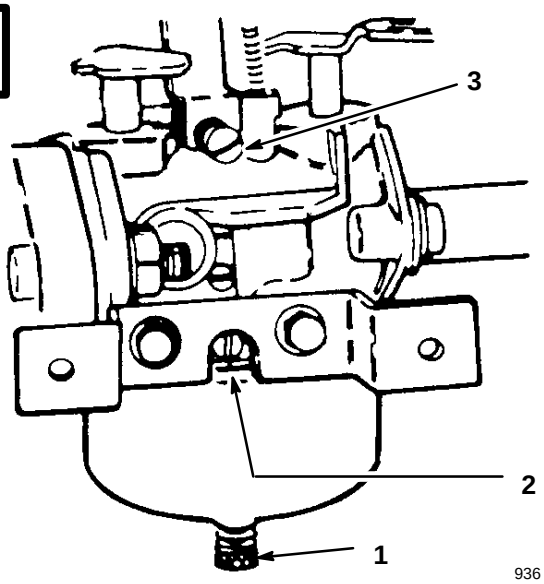

936

1. Luftskruv
2. Tomgångsskruv
3. Skruv för tomgångsvarvtal

34

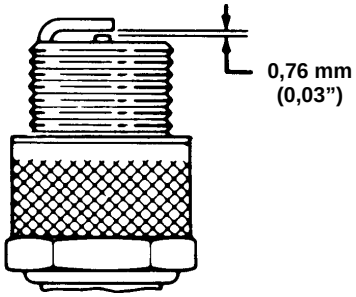

110

Svenska

Innehåll

	Sida
Inledning	1
Säkerhetsföreskrifter	2
Före körning	2
Under körning	3
Snöslungans skötsel	4
Bullernivå	4
Ljudstyrka	4
Vibrationsnivå	4
Symboler	6
Reservdelar	10
Tillbehör	10
Montering	11
Montering av snöskruv/impellerhus	11
Montering av växelstång (Fig. 5)	11
Montering av utkastaren (Fig. 6)	11
Montering av utkastarreglaget (Fig. 7)	12
Kontroll av lufttrycket	12
Montering av medar	12
Kontroll av oljenivån i skruvväxeln	12
Före start	13
Påfyllning av olja i vevhuset	13
Påfyllning av bränsle	13
Körning	14
Reglage	14
Starta och stanna motorn	15
Power Shift-körning	16
Körning med frihjul eller drivning	16
Körtips	16
Inställning av skrapan (Fig. 8)	17
Inställning av medar (Fig. 9)	17
Strålkastarinställning	18
Underhåll	18
Tömning av bensin	18
Smörjning av snöslungan	18
Byte av vevhusolja	19
Olja för skruvväxellådan	19
Justering av skruv-/ impellerrem	19
Justering av hjuldrivrem (Fig. 25)	20
Byte av drivremmar (Fig. 27)	20
Justering av drivkedjan (Fig. 28-30)	21
Förgasarinställning	21
Byte av tändstift	23
Förvaring	23

Inledning

Tack för att du köpte en Toro-maskin.

Alla vi här på Toro vill att du ska bli helt nöjd med din nya maskin, så ta gärna kontakt med din auktoriserade återförsäljare så får du hjälp med service, originalreservdelar och annan information som du kan behöva.

Ha alltid modell- och serienumren i beredskap vid kontakter med din auktoriserade återförsäljare eller med fabriken. Numren hjälper återförsäljaren eller serviceavdelningen att ge dig exakt rätt information om din maskin. Modell- och serienumren sitter på en speciell plats på varje maskin, enligt figur 1.

Skriv ner produktmodell- och serienumren nedan så har du dem lätt tillgängliga.

Modell nr. _____

Serienr. _____

Läs handboken noga så att du vet hur din produkt ska användas och skötas på rätt sätt. Det hjälper också dig och andra att undvika personskador och skador på produkten. Även om Toro konstruerar, tillverkar och säljer säkra och moderna produkter ansvarar du själv för att den används korrekt och säkert. Du ansvarar också för att andra som du låter använda produkten får utbildning i hur den ska användas på ett säkert sätt.

Toros varningsmärken i handboken anger möjliga faror och åtföljs av säkerhetsåtgärder som hjälper dig och andra att undvika personskador, t o m dödliga sådana. FARA, VARNING och FÖRSIKTIGHET betecknar risknivå. Var mycket försiktig oavsett risknivå.

FARA anger stor fara som leder allvarlig personskada eller döden om föreskrifterna inte följs.

VARNING anger fara som kan leda till allvarlig personskada eller döden om föreskrifterna inte följs.

FÖRSIKTIGHET anger fara som kan leda till mindre eller medelsvår personskada om föreskrifterna inte följs.

Två andra ord används också för att markera uppgifter. “Viktigt” anger speciell teknisk information och “Observera” anger allmän information värd att notera.

Säkerhetsföreskrifter

<u>Det är viktigt att du och andra användare av snöslungan</u> läser och förstår innehållet i handboken innan motorn ens startas, så uppnås högsta säkerhet, bästa prestanda och ni lär känna maskinen. Var särskilt uppmärksam på varningssymbolen ⚠ som betyder FARA, VARNING eller FÖRSIKTIGHET - “föreskrifter för personlig säkerhet.” Läs anvisningarna eftersom de rör säkerheten. Personskador kan bli följden om föreskrifterna inte följs.

Nedanstående anvisningar är jämförbara med säkerhetsanvisningarna som antagits av American National Standards Institute (ANSI). Snöslungan är konstruerad och provad för att vara tillfredsställande säker att arbeta med. Om nedanstående anvisningar inte följs **KAN DET LEDA TILL PERSONSKADOR**.

Före körning

1. Läs och förstå innehållet i denna handbok innan ni kör snöslungan. Bekanta er ordentligt med reglagen och lär er att stanna motorn snabbt.
2. Håll andra borta från området som ska snöröjas. Detta gäller särskilt barn och husdjur. Låt aldrig barn köra snöslungan. Vuxna måste ha läst handboken innan de får köra snöslungan.
3. Inspektera området där snöslungan ska köras. Ta bort dörrmattor, kälkar, brädor, pinnar, vajrar och andra föremål som kan fångas upp och kastas omkring av snöslungan.
4. Se till att alla skydd och säkerhetsdetaljer är monterade. Reparera före körning om något skydd, säkerhetsanordning eller varningsetikett är trasig eller skadad. Se till att alla skruvar, bultar och muttrar är åtdragna.
5. Bär lämpliga vinterkläder och gummistövlar som ger bra grepp på halkigt underlag. Bär inte löst sittande plagg som kan fastna i rörliga delar.
6. Ställ in båda medarna så snöskruv/impellershuset går fri från ytor med grus och småsten.
7. Flytta växelspaken till läge N (neutral) och kontrollera att drivreglaget till snöskruven/impellern är i urkopplat läge innan du startar motorn.
8. Använd alltid jordad, treledad, kabel och kontakt vid start av snöslunga med elstart. Skarvsladdar måste vara anslutna till ordentligt jordade kontakter.
9. Fyll bränsletanken med bensin innan motorn startas. Undvik spill. Hantera bensinen mycket varsamt, den är i högsta grad lättantändling. **RÖK ALDRIG NÄR DU HANDSKAS MED BENSIN.**
   A. Använd en godkänd bensindunk.
   B. Fyll bränsletanken utomhus, inte inomhus. **FYLL ALDRIG PÅ BENSIN MEDAN MOTORN ÄR IGÅNG ELLER ÄR VARM.** Motorn måste vara kall för att minska brandrisken.

C. Öppna dörrarna om motorn skall startas i garaget eftersom avgaserna är farliga och till och med kan vara dödliga. Kör inte motorn inomhus.

D. Torka upp all utspilld bensin. Sätt på locken på bensindunken och snöslungans bränsletank ordentligt innan motorn startas.

Under körning

10. <u>DEN ROTERANDE IMPELLERN OCH SNÖSKRUVEN KAN SLITA AV ELLER SKADA FINGRAR OCH HÄNDER.</u> HÅLL DEJ BAKOM HANDTAGEN OCH UNDAN FRÅN UTKASTARÖPPNINGEN UNDER KÖRNINGEN. HÅLL ANSIKTE, HÄNDER, FÖTTER OCH ANDRA KROPPSDELAR OCH KLÄDESPLAGG BORTA FRÅN DOLDA RÖRLIGA OCH ROTERANDE DELAR.

11. STÄNG AV MOTORN OCH VÄNTA TILLS ALLA RÖRLIGA DELAR STANNAT FÖRE JUSTERING, RENGÖRING OCH INSPEKTION AV SNÖSLUNGAN SAMT INNAN UTKASTAREN RENSAS. DRA DESSUTOM AV TÄNDKABELN FRÅN TÄNDSTIFTET FÖR ATT FÖRHINDRA OAVSIKTLIGA STARTER. <u>ANVÄND EN PINNE, INTE HÄNDERNA, FÖR ATT TA BORT SKRÄP UT UTKASTAREN.</u>

12. Ta ur tändningsnyckeln och vänta tills alla rörliga delar stannat.

13. Låt motorn värmas upp utomhus före snöröjningen.

14. Kör snöslungan endast när det är ljust och sikten är god. Se till att alltid ha bra fotfäste och balans samt ett fast grepp om handtagen, särskilt vid backning. Gå, spring aldrig.

15. Var uppmärksam när du använder snöslungan och se upp för hål i marken och andra dolda faror. Var försiktig när du röjer snö på grusgångar eftersom stenar kan kastas iväg om medarna inte är inställda så snöskruv/impellerhuset går fri från dem.

16. Gör aldrig några justeringar när motorn är igång.

17. Rikta aldrig utkastaren mot åskådare, fönster, bilar, glaskupor och höga kanter och kör aldrig nära dem utan att utkastare och riktplåt är korrekt justerade.

18. Röj snö från slänter genom att gå upp eller ner i slänten, aldrig längs med. Var försiktig när du ändrar riktning. Använd lägsta växel och hjulen i bakre läget vid körning i slänter. Röj aldrig branta slänter.

19. Överbelasta inte snöslungan genom att snöröja för fort.

20. ANVÄND ALDRIG SNÖSLUNGAN PÅ TAK.

21. Börjar slungan vibrera onormalt sedan du kört på något föremål, stanna då motorn genom att vrida nyckeln till OFF, och vänta tills alla rörliga delar stoppat. Dra loss tändkabeln och inspektera slungan noggrant och se om någonting har skadats, lossnat eller fastnat. Vibrationer är ett tecken på att något är fel. Reparera skadan innan du startar och kör igen.

22. Rör inte motorn när den är igång eller strax efter att den stoppat, eftersom den då är så varm att du kan bränna dig. Häll inte på olja och kolla inte oljenivån i vevhuset med motorn igång.

23. Kör aldrig snöslungan med hög hastighet på halt underlag. Var försiktig vid backning.

Snöslungans skötsel

24. Utför endast det underhåll som nämns i denna handbok. Stäng av motorn före justering och underhåll. Dra dessutom loss tändkabeln från tändstiftet för att undvika en oväntad start. Kontakta din TORO-leverantör för hjälp om det krävs mer omfattande reparationer.

25. Håll snöslungan i säkert skick genom att se till att muttrar, bultar och skruvar är väl åtdragna. Kontrollera motorfästenas bultar ofta för att försäkra dig om de är åtdragna.

26. Övervarva inte motorn genom att ändra regulatorinställningen. Motorns rekommenderade maximala varvtal är 3500 varv i minuten. Kontrollera det maximala varvtalet (3500 varv i minuten) med en varvräknare för att försäkra dig om säkerhet och tillförlitlighet.

27. Låt motorn kallna innan snöslungan ställs in i ett slutet utrymme som garage eller redskapsbod. **FÖRVARA ALDRIG SNÖSLUNGAN I HUSET (BOSTADEN) ELLER I KÄLLAREN EFTERSOM BENSINEN OCH DESS ÅNGOR ÄR MYCKET BRANDFARLIGA, EXPLOSIVA SAMT FARLIGA ATT INANDAS.** Förvara inte snöslungan nära öppen eld eller där bensin kan komma att antändas av gnistor.

28. Töm bränsletanken vid förvaring under längre tid-under sommaren eller längre tid än 30 dagar-för att undvika risker. Förvara bensin i en godkänd dunk. Ta ur nyckeln ur tändningslåset vid förvaring. Förvara nyckeln på en plats som är lätt att komma ihåg.

29. Vid tiden för tillverkningen uppfyllde snöslungan, eller överskred, OPEI:s säkerhetskrav för snöslungor. Använd därför original TORO reservdelar och tillbehör för att bevara din TORO som en TORO, och därigenom försäkra dig om bästa prestanda och säkerhet. **ANVÄND ALDRIG "PIRAT"-DELAR OCH -TILLBEHÖR.**

30. Använd av säkerhetsskäl endast tillbehör och extrautrustning som rekommenderas av TORO för att maskinen skall vara godkänd ur säkerhetssynpunkt även framledes. Icke godkända tillbehör och extrautrustning kan medföra risker.

Bullernivå

Maskinen har en ljudtrycksnivå vid användarens öra på 91 dB(A), värdet grundas på mätningar av identiska maskiner enligt Direktiv 81/1051/EEC.

Ljudstyrka

Maskinen har en ljudtrycksnivå på: 103 LwA. Värdet grundas på mätningar av identiska maskiner enligt anvisningarna i EG-direktivet 79/113/EEC.

Vibrationsnivå

Maskinen har en maximal vibrationsnivå på 19,4 m/s^2. Värdet grundas på mätning av identiska maskiner enligt EN 1033

FÖRE KÖRNING

Läs och förstå innehållet i denna handbok innan snöslungan används. Bekanta dig med alla reglage och lär dig att snabbt stoppa maskinen.



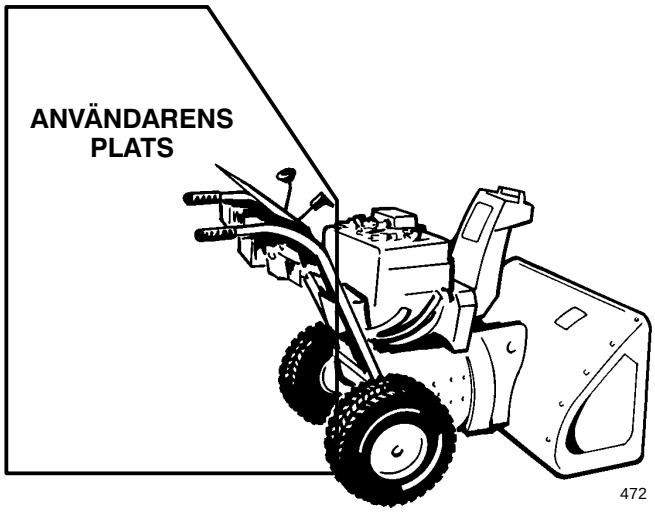

472

FÖRSIKTIGHET: FELAKTIG ANVÄNDNING KAN LEDA TILL FÖRLUST AV FINGRAR, HÄNDER ELLER FÖTTER.

HÖGHASTIGHETSIMPELLER NÄRMARE ÄN 5 CM (2”) FRÅN ÖPPNINGEN.



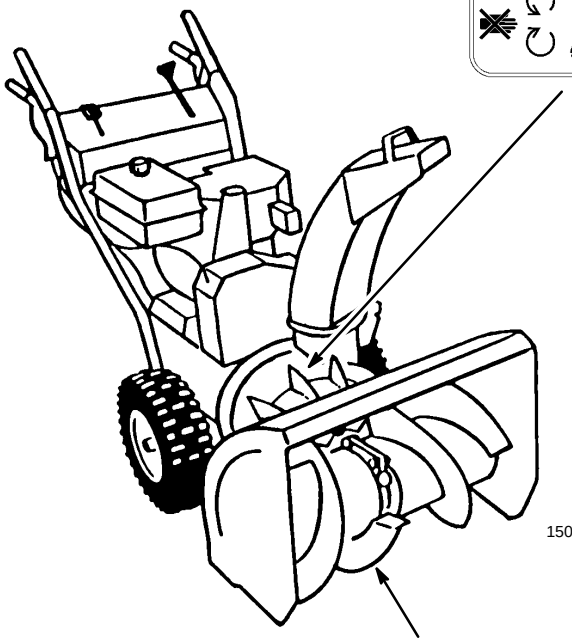

1508

LÅGHASTIGHETS-SNÖSKRUVENS KLÄMPUNKT FLYTTAR SIG I ÖPPNINGEN.



Symboler

Varningstriangel - symbolen inuti triangeln anger farans typ

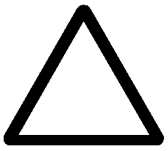

Varningssymbol



Läs användarhandboken



Följ serviceanvisningarna i reparationshandboken



Stanna motorn och ta ur nyckeln innan ni gör underhåll eller reparerar

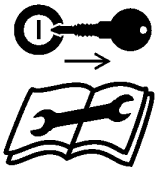

Stanna motorn och ta ur nyckeln innan ni lämnar maskinen - enstegs snöslunga



Stanna motorn och ta ur nyckeln innan ni lämnar maskinen - tvåstegs snöslunga



Öppna inte och ta inte bort säkerhetsskydd när motorn är igång

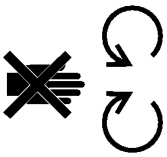

Håll er på säkert avstånd från maskinen

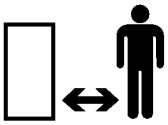

Håll er på säkert avstånd från maskinen - enstegs snöslunga



Håll er på säkert avstånd från maskinen - tvåstegs snöslunga

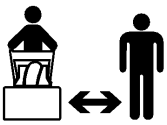

Kringflygande föremål - hela kroppen i riskzonen



Elektrisk stöt - kan medföra döden



Risk för fotskador eller att foten kan fastna - roterade skruv



Finger- och handskador - impellerblad



Heta ytor - brännskador på fingar och händer



Frätande vätskor - kemiska brännskador på fingrar och händer



Luta inte batteriet

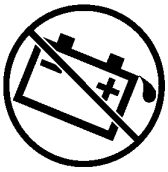

Håll torr



Rörelseriktning - framåt



Rörelseriktning - bakåt



Elstart

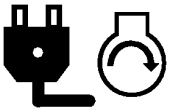

Förlust av kontrollen över maskinen - motlut



Förlust av kontrollen över maskinen - medlut



Drivning



Snöslungans samlarskruv



Koppla in

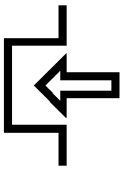

Koppla ur

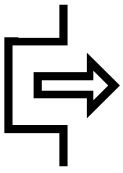

Till/start



Choke

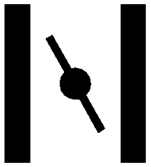

Från/stop

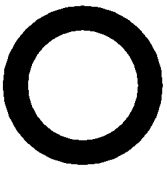

Motorvarv (gasreglage)



Snabbt



Neutralläge



Sakta



Snöslungans samlarskruv



Minska/öka



Lås



Start av motor

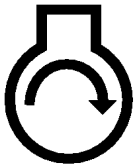

Lås upp



Stanna motorn



Manövrering av bygel



Utkastarriktning



Manövrering av bygel



Snapspump (starthjälp)

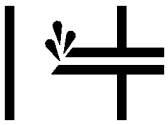

Snapsning

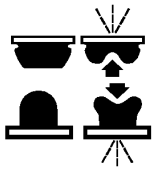

Manövrering av gasreglage

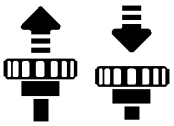

Manövrering av PowerShift

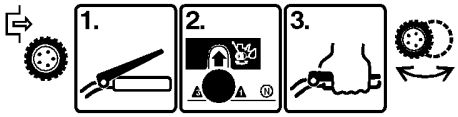

Remdragning

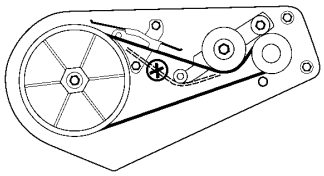

Blyfritt bränsle



Risk för finger- och handskador



Risk för fotskador



Reservdelar

Del	Ant	Användning
Flänsskruvar – 5/16-18x3/4” lg.	6	Montering av snöskruv/impellerhus 11
Nedre remkåpan	1	
Flänsskruvar –1/4-20x1/2” lg.	5	
Wireskydd	1	
Växelstång	1	Montering av växelstång, sidan 11
Låsmutter – 3/8-16	2	
Utkastarkåpa	1	Montering av utkastarkåpa, sidan 11
Snäckskruv	1	Montering av utkastardrev, sidan 12
Drevfäste	1	
Rambult – 5/16-18x1” lg.	1	
Bricka	1	
Låsmutter – 5/16	1	
Mede	2	Montering av medar, sidan 12
Flänsskruv – 5/16-18x3/4” lg.	2	
Bricka	2	
Låsmutter – 5/16	2	
Nyckel	1	För tändningslåset
Registreringskort	1	För registrering hos fabriken

Delarnas mått och utseende kan ändras utan föregående meddelande.

Tillbehör

Beskrivning	Artikelnummer
230 Elstartsats	38041
Elstartsats för 110 volts växelström	37-4810
12 V elstartsats	93-8040
Snökedjor, sats (för standardaxel, ej för snöslunga med diffrential)	63-3040
Snökåpa	68-9500
Vikter, sats	74-1190
Drivbrytare	66-7960
Belysningssats	66-7941
Differentialsats	38038

Montering

Obs! Vänster och höger sida på maskinen är lika med användarens vänstra respektive högra sida vid normal körning.

Montering av snöskruv/impellerhus

1. Ta bort de två (2) flänsskruvarna som håller mellanremsskivan i ramen. Ta bort mellanremskivan och dess fästen.

2. Rikta in hålen på snöskruv/impellerhuven och motorramen (Fig. 2).

3. Dra impellerremmen runt impellerremskivan.

4. Fäst snöskruv/impellerhuven i motorramen med sex (6) 5/16-18x3/4” lg. flänsskruvar.

5. Sätt på mellanremskivorna och dess hållare igen. Se till att mellanremskivorna är i linje med remmarna när skivorna monteras.

6. Tippa snöslungan framåt på snöskruv/impellerhusets front.

7. Montera nedre remskyddet på snöskruv/impellerhuvens undersida och motorramen med två (2) 1/4-20x1/2” lg. flänsskruvar (Fig. 3). Se till att remskyddets fästen sitter baktill på motorrambalken.

8. Kontrollera impellerwirens justering; se steg 3 i avsnittet Justering av drivremmar för snöskruv/impeller, sidan 19.

9. Montera övre remskyddet på motorramen med tre (3) 1/4-20x1/2” lg. flänsskruvar (Fig. 4).

10. Skjut wireskyddet över wirarna och in i hålet på remkåpan (Fig. 4).

Montering av växelstång (Fig. 5)

1. För in växelstångens övre kulled genom växelstödets främre del och säkra med en 3/8-16 låsmutter.

Obs! Växelstången skall ha böjen bakåt.

2. För in nedre kulleden genom transmissionsvredets högra sida och fäst med en 3/8-16 låsmutter.

3. Lägg i tvåans växel och kolla att växelstången passar i Power Shift-spåret.

Obs! Om växelspaken inte passar i Power Shift-spåret i manöverpanelen (Fig. 5, infälld), måste växelstångens längd justeras enligt följande:

A. Koppla ur kulleden vid transmissionsspaken och lossa stoppmuttern.

B. Vrid kulleden uppåt eller nedåt tills växelspaken passar i Power Shift-spåret.

C. Sätt tillbaka kulleden på transmissionsspaken och dra åt låsmuttern.

Montering av utkastaren (Fig. 6)

Obs! Smörj in utkastarringen med ett tunt lager lågtemperaturfett innan utkastaren monteras.

1. Sätt utkastaren på snöskruv/impellerns utkastarring med öppna sidan framåt så utkastarens plasthållare sitter på utkastarringen. Se till att utkastarhållarnas styrpinnar sitter i hålen på utkastardrevet.

2. Dra åt bulten och låsmuttern, på vänster sida, tills hållarplattan hamnar mot utkastarhållarna av plast och utkastarkåpan därmed sitter fast på utkastarringen.

3. Tryck kåpans hållare, på den högra sidan, i spåret mot utkastarkåpan och dra åt bulten.

4. Se till att kåpan roterar fritt på ringen. Flytta den högra hållaren utåt tills den löper lättare om utkastaren skkulle kärva.

Montering av utkastarreglaget (Fig. 7)

1. Sätt rambulten, dim 5/16-18 x 1” lg, i hålet på drevfästet.

2. Sätt snäckdrevet i fästet, se till att hålen stämmer överens och sätt i axeln för utkastardrevet genom snäckskruven och dess fäste.

3. Fäst snäckskruven och fästet löst på flänsen med vagnbulten, brickan och låsmuttern.

4. Passa in snäckskruven mot utkastardrevet och dra åt låsmuttern.

5. Kontrollera funktionen. Flytta skruven lite utåt om den kärvar.

Kontroll av lufttrycket

VIKTIGT: Kolla lufttrycket i däcken. De har ett övertryck från fabriken för transportens skull. Släpp ut trycket till 0,5-1,0 kg/kvcm (7-15 psi) lika i båda.

Montering av medar

1. Kontrollera lufttrycket, se Kontroll av lufttrycket, sidan 12.

2. Ställ snöslungan plant och se efter om skrapan (Fig. 8) är parallell med marken. Justera annars skrapan. Se Inställning av skrapan, sidan 17.

3. Ta bort de två (2) flänsbultarna och brickorna som fäster skrapans sidor i sidoplåtarna(Fig. 9). Sätt tillbaka bultarna i spåren i medarna. Montera båda medarna med brickorna mellan medarna och sidoplåtarna (Fig. 9). Dra inte åt bultarna.

4. Sätt i två (2) flänsbultar genom de främre spåren i medarna och genom sidoplåtarna. Sätt brickor och låsmuttrar på sidoplåtarnas insidor. Dra inte åt bultarna.

   Obs! Följande åtgärder ställer in medarna för fast underlag. Vid röjning på grus eller singel, se Inställning av medar, sidan 17.

5. Flytta hjulen manuellt till det bakre Power Shift-läget genom att lyfta upp handtagen och dra växelspaken framåt till Power Shift-läge (Fig. 10).

6. Palla under så att skrapan hamnar tre millimeter över en jämn yta om snöslungan skall köras på ett nytt, jämnt, underlag.

   Obs! Skrapan bör vara högre än tre millimeter om underlaget är sprucket, grovt eller ojämnt.

7. Flytta medarna neråt platt mot marken och dra åt de fyra (4) flänsbultarna som håller medarna i snöskruvens sidoplåtar.

Kontroll av oljenivån i skruvväxeln

1. Ställ snöslungan på ett plant underlag.

2. Rengör området kring rörpluggen.

3. Ta bort pluggen från växellådan (Fig. 11).

4. Kontrollera oljenivån i växellådan. Oljan skall så när rinna ut genom påfyllningshålet.

5. Häll i GL-5 eller GL-6 SAE 85-95 EP transmissionsolja i växellådan till dess att oljan svämmar över.

   Obs! Använd inte syntetisk växellådsolja.

6. Sätt tillbaka rörpluggen i växellådan.

Före start

Påfyllning av olja i vevhuset

Motorn levereras utan olja i vevhuset. Därför måste olja fyllas på i vevhuset före start.

VIKTIGT: Kontrollera oljenivån var femte drifttimme, eller vid varje körtillfälle. Byt olja första gången efter två timmars körning, därefter normalt var 25:e arbetstimme, eller en gång per år om slungan körs mindre.

1. Flytta maskinen till ett plant underlag för att få rätt notering av oljenivån.
2. Gör rent kring oljestickan så främmande föremål inte kommer in i påfyllningshålet när oljestickan tas ur.
3. Ta bort oljestickan från vevhuset (Fig. 12).
4. Häll sakta SAE 5W-30 eller SAE 10 olja i påfyllningshålet, använd oljetabellen nedan. Motorn kan användas med vilken högkvalitativ olja som helst som är klassad som SE, SF eller SG av American Petroleum Institute (API).

   Obs! Oljestickan måste stoppas i ordentligt för att visa rätt nivå. FYLL INTE PÅ FÖR MYCKET OLJA.

OLJETABELL

Snöslunga 1232	0,7 liter (24 oz.) olja

Påfyllning av bränsle

⚠ FARA

FARA
- **Under vissa omständigheter är bensin extremt lättantändlig och högexplosiv.**

DETTA KAN HÄNDA
- **Bensinbrand eller explosion kan skada dig själv och andra och orsaka materiella skador.**

SÅ UNDVIKER DU FARAN
- **Använd tratt och fyll tanken på en öppen plats utomhus och när motorn är kall. Torka upp spilld bensin.**
- **Fyll inte tanken helt full. Fyll bensin i tanken till mellan 6 mm och 13 mm (1/4” to 1/2”) under kanten på påfyllningsröret. Det tomma utrymmet medger att bensinen kan expandera.**
- **Rök aldrig när du handskas med bensin och håll dig borta från öppen eld eller där bensinångor kan antändas av gnistor.**
- **Förvara bensin i godkänd dunk och håll den borta från barn.**
- **Köp aldrig mer bensin än vad som går åt inom en månad.**

Använd *färsk, blyfri* bensin med oktantal 85 eller högre. Köp bara så mycket som går åt inom en månad, så är den garanterat färsk. Blyfri bensin ger mindre avlagringar i förbränningsrummet och längre livslängd för tändstiftet. Premiumbensin behövs inte och rekommenderas inte heller.

VIKTIGT: ANVÄND ALDRIG METANOL, BENSIN SOM INNEHÅLLER METANOL, BENSIN SOM INNEHÅLLER MER ÄN 10% ETANOL, ELLER PREMIUMBENSIN EFTERSOM DETTA KAN SKADA MOTORN.

Toro rekommenderar också användning av Toros stabiliserare i alla Toros bensindrivna maskiner under körning och när de förvaras. Toros stabiliserare rengör motorn medan den körs och förhindrar gummiliknande hartsavlagringar från att bildas i motorn vid förvaring.

Obs! Bränslestabiliserare/konditionerare fungerar bäst om de blandas med färsk bensin.

ANVÄND INGA ANDRA BRÄNSLETILLSATSER ÄN SÅDANA SOM ÄR AVSEDDA FÖR STABILISERING AV BRÄNSLET VID FÖRVARING, SOM T EX TOROS STABILISERARE ELLER MOTSVARANDE PRODUKT. TOROS STABILISERARE ÄR EN PETROLEUMBASERAD PRODUKT. TORO AVRÅDER FRÅN ALKOHOLBASERADE STABILISERARE SOM T EX ETANOL, METANOL OCH ISOPROPYL. ANVÄND INTE TILLSATSER FÖR ATT FÖRSÖKA HÖJA MASKINENS PRESTANDA.

1. Rengör området runt bränsletankens lock (Fig. 12). Ta bort locket från tanken. Använd blyfri regularbensin. Fyll tanken tills det återstår 6-13 mm (1/4” to 1/2”) till dess topp. Fyll inte upp i påfyllningssröret. Utrymmet behövs för att bensinen skall kunna expandera. Fyll inte tanken ända upp. Sätt på locket.

   Bränsletanken rymmer cirka 4 liter.

Körning

Reglage

Snöskruv/impellerreglaget (Fig. 13) - Har två lägen: INKOPPLAT och URKOPPLAT. Tryck reglaget mot höger handtag när både snöskruv och impeller skall användas. Koppla ur genom att släppa reglaget.

Drivreglaget (Fig. 13) - För att koppla in hjuldriften eller aktivera Power Shift-systemet måste reglaget tryckas mot vänster handtag. Släpp reglaget för att stoppa drivningen.

Växelspak (Fig. 13) - Växelspaken har ett neutralläge, fyra växlar framåt och två bakåt samt reglerar hjulens Power Shift-funktion. För växelspaken till önskat läge för att byta växel.

Obs! Hjuldrivningen måste kopplas ur innan backväxel eller Power Shift skall kopplas i eller ur. Växling framåt under gång kan göras med alla **FORWARD**-växlarna utan att koppla ur hjuldrivningen.

Snöskruv/impellerlåsning (Fig. 13) - När både snöskruv-/impellerreglage och hjuldrivningsreglaget är intryckta låser hjuldrivningsreglaget snöskruv-/impellerreglaget. När hjuldrivningsreglaget släpps frigörs också snöskruv-/impellerreglaget.

Utkastarreglage (Fig. 13) - Vrid utkastarreglaget medsols för att flytta utkastet åt höger och motsols för att få utkastet åt vänster.

Tändningslås (Fig. 14) - Sätt i nyckeln innan motorn startas med snörstarten. Ta ur nyckeln för att stanna motorn.

Gasreglage (Fig. 14) - För gasreglaget uppåt för att öka motorns hastighet.

Choke (Fig. 14) - Vrid choken till PÅ-läge vid start av kall motor. Vrid sedan choken gradvis mot AV medan motorn värms upp.

Snapspump (Fig. 14) - Tryck på snapspumpen för att pumpa in en lite mängd bensin i motorn för att underlätta start i kyla.

Bensinkran (Fig. 15) - Kranen sitter under bränsletanken. Stäng kranen för att stoppa bränsleflödet från tanken och öppna den för att få fram bränsle till förgasaren. Stäng kranen när snöslungan inte används.

Rikthandtag (Fig. 16) - Rikthandtaget högst upp på utkastarkåpan används för att kontrollera hur högt snön kastas ut.

Snörstart (Fig. 17) - Snörstarten sitter baktill på motorn. Drag i snöret för att starta motorn.

Starta och stanna motorn

Ta bort förgasarförvärmaren om motorn körs vid temperatur högre än +40°F (4°C), (Fig. 31). Förvärmaren måste emellertid sättas tillbaka om temperaturen faller under +40°F (4°C). Demontering av förvärmaren:

1. Dra av tändkabeln och se till att det inte uppstår oavsiktlig kontakt med tändstiftet (Fig. 32).

2. Ta bort de tre (3) skruvarna till ljuddämparskyddet (Fig. 31 och 32).

3. Ta bort de tre (3) bultarna som håller förvärmaren på plats (Fig. 31 och 32).

4. Dra av knappen från chokerreglaget (Fig. 31).

5. Ta bort förvärmare och ljuddämparskydd.

Start

VIKTIGT: Kontrollera att snöskruven eller impellern inte har frusit fast, utan kan rotera fritt. Se också till att inte utkastarkåpan satts igen. ANVÄND EN PINNE, INTE HANDEN, FÖR ATT TA BORT FÖREMÅL SOM FASTNAT.

1. Sätt tillbaka tändkabeln på tändstiftet (Fig. 32).

2. Sätt växelspaken på N (neutral) och gasreglaget på SNABB (Fig. 13).

3. Se till att snöskruv-/impellerreglaget och hjuldrivningsreglaget är i urkopplat läge.

4. Öppna bensinkranen under bränsletanken (Fig. 15).

5. Sätt choken i PÅ-läge (Fig. 14).

6. Sätt i tändningsnyckeln (Fig. 14).

7. Täck hålet i snapspumpen med tummen och tryck långsamt tre gånger. **SNAPSA INTE OM MOTORN HAR VARIT IGÅNG OCH ÄR VARM.**

Obs! För mycket snapsning kan göra motorn rå och därmed hindra starten.

8. Ta tag i startsnörets handtag (Fig. 17) och dra det sakta ut tills det känns ett motstånd. Drag då kraftigt för att starta motorn. Håll stadigt i handtaget och släpp in snöret sakta.

Obs! Om motorn inte startar eller temperaturen är under -23°C (-10°F) kan det behövas ytterligare snapsning. Försök starta motorn efter varje snapsning innan den snapsas på nytt.

9. För genast choken (Fig. 14) till 3/4-läge. När sedan motorn värms upp förs choken till 1/2-läge och sedan till AV-läge. För tillbaka choken till 1/2-läge om motorn spottar. För den sedan till AV-läge när motorn blivit tillräckligt varm.

Innan du stannar

1. Koppla in snöskruven/impellern för att få bort kvarvarande snö inne i huset.

2. Kör motorn några minuter för att få bort fukt som kan ha samlats på motorn.

3. Dra snörstarten snabbt och fullt ut tre-fyra gånger med motorn igång. Det hjälper till att förhindra att startsnöret fryser fast om det blåst in snö.

Obs! När du drar i snörstarten med motorn igång hörs ett högt slamrande ljud. Detta skadar inte motorn eller startanordningen.

Stoppa

1. Släpp hjuldrivnings- och snöskruv-/impellerreglagen (Fig. 13).

2. Sätt gasreglaget på långsam och ta ur tändningsnyckeln.

3. Vänta tills alla rörliga delar stannat innan du lämnar användarplatsen bakom handtagen.

Power Shift-körning

Hjulen flyttas framåt (eller bakåt) varje gång växelspaken sätts i Power Shift-spåret på kontrollpanelen.

Flytta hjulen till den bakre positionen i tung snö och/eller snödrivor.

Ha hjulen i främre positionen i lätt snö eller under transport.

1. Släpp hjuldrivningsreglaget.

2. För växelspaken helt mot Power Shift-läget och håll den kvar när hjulen ska flyttas mellan främre och bakre läget (Fig. 18).

3. Tryck in hjuldrivningsreglaget helt för att flytta hjulen mellan de olika lägena (Figs. 18 och 19).

Obs! Det kan vara nödvändigt att lyfta upp handtaget något för att underlätta flyttningen av hjulen.

Obs! Följ steg 1 och 2 och lyft handtagen för att flytta hjulen när motorn inte är igång.

Obs! Gör om proceduren från början om hjulen inte flyttar sig i önskad riktning.

Körning med frihjul eller drivning

Snöslungan kan dras för hand eller köras självgående. Det finns två hål i varje ände på axeln. När pinnbultarna sitter i de yttre hålen och inte genom navet (Fig. 20), är snöslungan frikopplad. När båda pinnbultarna sitter igenom navet och axelns inre hål (Fig. 20) är snöslungan självgående.

Körtips

1. Stäng av bensinkranen och ta bort tändningsnyckeln när snöslungan inte används.

2. Röj snön så snart som möjligt efter snöfallet. Det ger de bästa resultatet.

3. Tryck vid behov neråt på handtagen för att öka hjulens dragkraft när de sitter i det bakre läget.

4. Spruta ut snön i medvind när så är möjligt, och överlappa varje vända för att få bort allt. Lägg i en lägre växel för att ta dig fram om hjulen slirar.

5. Under vissa snö- och väderförhållanden kan några reglage och rörliga delar frysa fast. Stanna därför motorn och vänta tills alla rörliga delar stannar om några reglage blir svåra att hantera. Kontrollera om någon del frusit fast. ANVÄND INTE FÖR MYCKET KRAFT FÖR ATT FÖRSÖKA MANÖVRERA REGLAGEN OM DE FRUSIT. Tina alla reglage och rörliga delar innan du kör.

6. Justera medarna så de passar för underlaget som skall röjas. Se Inställning av medarna, sidan 17.

7. Kör snöslungan ett par minuter efter snöröjningen så rörliga delar inte fryser fast. Koppla in snöskruven/impellern för att få bort snö från husets insida.

8. Överbelasta inte snöslungan genom att röja för fort. Lägg i en lägre växel för att minska hastigheten framåt om motorn saktar ner.

9. Flytta hjulen till det bakre Power Shift-läget och lägg i en lägre växel i tung snö och/eller i drivor för att förhindra att snöskruv/impellerhuset åker upp ovanpå snön.

10. Ha alltid full gas, högsta motorvarvtal, vid snöröjning.

11. I blöta och slask minskar igensättningen av utkastaren om motorn går med högsta varvtal och inte överbelastas.

⚠ FARA

FARA

- **Roterande impeller eller snöskruv kan vålla kroppskada.**

DETTA KAN INTRÄFFA

- **Roterande impeller eller snöskruv kan slita av eller skada fingrar eller händer.**

SÅ UNDVIKS FARAN

- **Håll dig bakom handtagen och håll dig undan utkastaröppningen vid körning av snöslungan.**
- **Håll ansikte, händer, fötter och andra kroppsdelar samt kläder från dolda rörliga eller roterande delar.**
- **Stäng av motorn och vänta tills alla rörliga delar stannat innan du justerar, rengör, reparerar eller inspekterar snöslungan, och innan du gör rent i utkastaren.**
- **Dra dessutom av tändkabeln från tändstiftet och stoppa undan den för att undvika ofrivillig start.**
- **Använd en pinne, inte händerna, för att få bort föremål som fastnat i utkastarkåpan.**

Inställning av skrapan (Fig. 8)

Justera skrapans höjd för att kompensera för slitaget och så att snöskruven/impellern inte tar i marken.

1. Dra av tändkabeln och se till att den inte kan komma i kontakt med tändstiftet.

2. Kontrollera lufttrycket i båda däcken. Det skall vara mellan 0,5 och 1 kg/kvcm (7 och 15 psi), lika i båda.

3. Ställ snöslungan plant och sätt hjulen i främre läget.

4. Lossa de fyra (4) flänsbultarna som håller medarna i snöskruvens sidoplåtar.

5. Lossa därefter vagnbultarna som håller fast skrapan i snöskruv/impellerhuset.

6. Palla under skruvbladen så skruven hamnar 3-6 mm (1/8-1/4”) över marken.

7. Flytta skrapan så den har kontakt med underlaget hela vägen, dra därefter åt de två bakre flänsskruvarna som håller skrapan och medarna i sidoplåtarna. Det låser tillfäligt skrapan i rätt läge så att resten av skruvarna kan dras åt utan att justeringen rubbas.

8. Fäst skrapan med vagnbultar och nylonlåsmuttrar.

9. Justera medarna enligt Inställning av medar, sidan 17.

Inställning av medar (Fig. 9)

För betong- eller asfaltunderlag

Justera medarna så skrapan kommer längre ner om snöslungan lämnar kvar för mycket snö.

Justera medarna så skrapan kommer högre upp om skrapan fastnar på sprickor i underlaget.

1. Dra av tändkabeln från tändstiftet och se till så kabeln inte får kontakt med tändstiftet.

2. Lossa de fyra (4) flänsbultarna som håller fast medarna i snöskruvens sidoplåtar.

3. Kontrollera skrapans läge så inte snöskruven får kontakt med marken; se Inställning av skrapan, sidan 17.

4. Flytta hjulen till bakre Power Shift-läget.

5. Palla under skrapan så den kommer 3 mm (1/8”) över marken om slungan skall köras på jämnt underlag.

Obs! Skrapan bör vara mer än 5 mm (3/16”) över marken om underlaget är sprucket, skrovligt eller ojämnt.

6. Flytta ner medarna så de vilar platt mot marken och dra åt de fyra (4) flänsbultarna som håller medarna i snöskruvens sidoplåtar.

För grusytor

Justera medarna så inte sten plockas upp på grus- eller singelunderlag.

1. Dra av tändkabeln från tändstiftet och se till så kabeln inte får kontakt med tändstiftet.

2. Lossa de fyra (4) flänsbultarna som håller medarna i snöskruvens sidoplåtar. Skjut sedan ner medarna så långt att snöskruven kommer så långt från marken som skidjusteringen tillåter. Dra därefter år flänsbultarna.

Strålkastarinställning

1. Vrid strålkastaren till önskat läge. Lossa låsmuttern om den är svår att vrida (Fig. 21).

2. Dra vid behov åt låsmuttern så att strålkastaren hålls på plats.

3. Tryck på knappströmbrytaren ovanpå strålkastaren för att tända den (Fig. 21).

Underhåll

⚠ VARNING

FARA
- **Om tändkabeln sitter kvar på tändstiftet kan någon annan starta motorn.**

DETTA KAN HÄNDA
- **En oförutsedd motorstart kan skada dig eller åskådare allvarligt.**

SÅ UNDVIKER DU FARAN
- **Dra alltid bort tändkabeln från tändstiftet och ta bort nyckeln ur tändningslåset vid allt underhåll. För dessutom tändkabeln åt sidan så den inte oavsiktligt kommer i kontakt med tändstiftet.**

Tömning av bensin

1. Stäng bensinkranen under bränsletanken (Fig. 15).

⚠ VARNING

FARA
- **Bensin är mycket brandfarligt.**

DETTA KAN HÄNDA
- **Bensin kan antändas och vålla allvarliga kroppsskador.**

SÅ UNDVIKER DU FARAN
- **Töm ut bensinen utomhus.**
- **Töm endast bensin från en kall motor.**
- **Torka upp all utspilld bensin.**
- **Töm inte ut bensin nära en öppen låga eller där bensinångor kan antändas av en gnista.**
- **RÖK INTE cigarr, cigarett eller pipa medan du hanterar bensin.**

2. Sätt ett rent uppsamlingskärl under bensinkranen.

3. Lossa slangklämman som håller fast bränsleslangen i kranen och dra loss slangen från kranen (Fig. 15).

4. Öppna kranen så bensinen kan rinna ner i kärlet.

5. Sätt tillbaka bränsleslangen och fäst den med slangklämman.

Smörjning av snöslungan

1. Olja in drivkedjan varje år med kedjeolja (Fig. 22). Torka upp all överflödig olja.

Byte av vevhusolja

Byt olja första gången efter två timmars drift. Därefter bör oljan bytas var 25:e körtimme eller årligen. Kör om möjligt motorn strax före oljebytet eftersom varm olja rinner bättre och får med sig mer föroreningar än kall olja.

1. Dra av tändkabeln från tändstiftet och se till så kabeln inte får kontakt med tändstiftet.
2. Rengör området runt oljepluggen. Skjut därefter in ett uppsamlingskärl under oljepluggen och ta sedan bort locket (Fig. 23).
3. Sätt tillbaka oljepluggen ordentligt sedan all olja runnit ut.
4. Ställ snöslungan på ett jämnt underlag. Fyll därefter vevhuset med olja, se Fyll olja i vevhuset, sidan 13. Torka upp spilld olja.

Olja för skruvväxellådan

Oljenivån i snöskruvens växellåda måste kontrolleras före start, efter 10 timmars användning och när den tas ut från den årliga avställningen. Så här kontrolleras oljenivån i snöskruvens växellåda:

1. Ställ snöslungan på ett plant underlag.
2. Rengör området kring oljerörspluggen så smuts försvinner.
3. Ta bort pluggen från växellådan (Fig. 11).
4. Kontrollera oljenivån i växellådan. Oljan skall så när rinna ut genom påfyllningshålet.
5. Häll på GL-5 eller GL-6 SAE 85-95 EP transmissionsolja om oljenivån är för låg tills dress att oljan flödar över.

   Obs! Använd inte syntetisk växellådsolja.
6. Sätt tillbaka pluggen i växellådan.

Justering av skruv-/impellerrem

Om skruv-/impellerremmen slirar så snöslungan tappar i effektivitet måste remmen justeras. **EN NYMONTERAD REM MÅSTE ALLTID JUSTERAS. ANVÄND ENDAST TORO ORIGINAL RESERVDELAR.**

1. Dra av tändkabeln från tändstiftet och se till så kabeln inte får kontakt med tändstiftet.
2. Ta bort de tre (3) flänsskruvarna som håller remskyddet fast i motorramen och för remskyddet uppåt på kablarna (Fig. 4).
3. Tryck ner Snöskruv/impeller-reglaget på höger handtag. Håll in reglaget och stoppa in ett 0,25 mm (0,010”) bladmått mellan spiralerna mitt på fjädern (Fig. 24). Justera kabeln så att det blir en 0,25 mm (0,010”) springa mellan varven.
4. Lossa den övre låsmuttern som fäster skruv-/impellerkabeln vid fästet, (fig. 25).
5. Vrid övre stoppmuttern uppåt för att öka remspänningen.
6. Dra åt övre stoppmuttern mot fästet.
7. Kontrollera tomgångsjusteringen: se steg 3.
8. Kontrollera impellerbromsarmens spelrum genom att släppa snöskruv-/impelerreglaget. När reglaget släppt bör det vara mer än 3 mm (1/8”) mellan fliken på impellerns tomgångsarm och bromsarmen (Fig. 26). **Om avståndet är kortare måste remmen bytas.**

⚠ FARA

FARA

- **Felaktig inställning kan vålla kroppsskador om snöskruven/impellern går runt när den är urkopplad.**

DETTA KAN HÄNDA

- **Roterande impeller eller snöskruv kan slita av eller skada fingrar och händer.**

SÅ UNDVIKER DU FARAN

- **Håll ansikte, händer, fötter och andra kroppsdelar samt klädesplagg undan från dolda rörliga och roterande delar.**
- **Se till att spelrummet för impellerns bromsarm bibehålls.**
- **Spänn inte snöskruv/impellerns drivrem för hårt eftersom det kan få snöskruv/impeller att rotera även när reglaget släppts. Lätta på remspänningen om det skulle inträffa.**

9. Sätt tillbaka remskyddet och kabelskyddet.

10. Kontrollera remspänningen genom att köra snöskruven/impellern. **Om remmen fortfarande slirar skall den bytas ut.**

Justering av hjuldrivrem (Fig. 25)

Om hjulen inte går runt när drivreglaget tryckts in bör drivremmen spännas. **Närhelst remmen bytts ut måste den spännas.**

1. Lossa den övre stoppmuttern som håller drivkabeln i fästet.

2. Vrid den nedre stoppmuttern uppåt för att spänna remmen.

Obs! Dra alltid muttern ett helt varv i taget när kabeln justeras.

3. Dra åt övre stoppmuttern mot fästet.

4. Kontrollera remspänningen genom att köra maskinen. Den skall börja gå framåt när drivreglaget tryckts ner till ungefär hälften. Stäng av motorn och upprepa justeringen tills du fått rätt remspänning.

VIKTIGT: Spänn inte remmen för hårt eftersom det kan få snöslungan att krypköra trots att drivreglaget släppts. Lätta på remspänningen om detta skulle inträffa.

Byte av drivremmar (Fig. 27)

Om snöskruv/impellerremmen eller hjuldrivremmen blir sliten, blank, utsträckt, oljig eller obrukbar på något annat sätt måste den bytas ut.

1. Dra av tändkabeln från tändstiftet och se till att det inte uppstår oavsiktlig kontakt.

2. Ta bort de tre (3) flänsskruvarna som håller remskyddet på plats, för remskyddet uppåt längs kablarna (Fig. 4).

3. För växelspaken till N (neutral).

4. Ta bort de två (2) flänsskruvarna som fäster mellanremskivan i motorramen. Ta bort mellanremskivan.

5. Ta bort skruven och låsbrickan som håller remskivshalvan i remskivshållarens främre del.

6. För remskivshalvan och snöskruvs/impellerremmen av axeln och ta bort remmen från impellerremskivan.

7. Dra den mellersta drivremssektionen och remmen från axeln och ta bort remmen från transmissionsremskivan om hjuldrivremmen skall bytas.

8. Lossa stoppmuttrarna vid fästet på den kontrollkabel vars rem skall bytas (Fig. 25). Kabeln måste kunna röra sig i fästet medan remmen/remmarna byts.

9. Sätt på de nya remmarna genom att följa anvisningarna i omvänd ordning. **Se till att öronen i remskivshalvan passats in i urtagen i mellersta remskivssektionen när remmarna sätts på.**

Obs! Se till att mellanskivorna är i linje med remmarna när de sätts tillbaka.

10. Justera remmarna igen, se Justering av skruv/impellerrem eller Justering av hjuldrivrem.

⚠ FARA

FARA
- **Felaktig remspänning kan vålla skada om snöskruv/impeller roterar när reglaget har släppts.**

DETTA KAN HÄNDA
- **Roterande impeller eller snöskruv kan slita av eller skada fingrar och händer.**

SÅ UNDVIKS FARAN
- **Håll ansikte, händer, fötter och andra kroppsdelar samt klädesplagg undan från dolda rörliga och roterande delar.**
- **Se till att spelet för impellerns bromsarm bibehålls.**
- **Spänn inte snöskruv/impellerns drivrem för hårt eftersom det kan få snöskruv/impellern att rotera även när reglaget släppts. Lätta på remspänningen om det skulle inträffa.**

Justering av drivkedjan (Fig. 28-30)

Drivkedjan måste justeras till att medge 3-9,5 mm (1/8-3/8”) intryckning mitt på kedjan, mellan transmissionen och axelns kuggkrans. Kontrollera kedjan var 25:e körtimme.

1. Dra av tändkabeln och se till att det inte uppstår oavsiktlig kontakt med tändstiftet (Fig. 31).

2. Se till att hjulen är i det bakre läget, **lägg i tvåans växel,** och tippa snöslungan framåt så den vilar på snöskruv/impellerhusets främre del.

VIKTIGT: Snöslungan måste tippas framåt så den vilar på snöskruv/impellerhusets främre del, om kedjan skall justeras. Men innan det görs skall bensinen tappas ur bränsletanken. Se Avtappning av bensin, sidan 18.

3. Kontrollera slitaget på kedjan genom att lyfta den, med måttlig kraft, mitt emellan kuggkransarna. Spelet bör vara 3-9,5 mm (1/8-3/8”) (Fig. 28). Om inte: justera.

4. Lossa de fyra (4) flänsskruvarna som håller transmissionsramen i motorramen (Fig. 30).

5. Vrid bakre transmissionsramen tills 3-9,5 mm (1/8-3/8”) spel uppnås. Dra åt flänsskruvarna igen.

6. Kontrollera kedjespelet igen.

VIKTIGT: En allt för sträckt kedja kan skada transmissionen.

7. Justering av kedjan påverkan växelspakens ställning. Om växelspaken inte går in i Power Shift-spåret i manöverpanelen (Fig. 5, infälld) måste växelarmens längd ändras på följande vis:

A. Lossa kulleden från transmissonsreglaget och lossa på stoppmuttern.

B. Vrid kulleden uppåt eller nedåt tills växelspaken kommer rätt i Power Shift-spåret.

C. Sätt tillbaka kulleden igen och dra åt stoppmuttern.

Förgasarinställning

Förgasaren är inställd från fabriken, men det kan behövas ytterligare justeringar.

1. Ta bort de tre (3) skruvarna till ljuddämparskyddet (Fig. 31 och 32).

2. Ta bort de tre (3) bultarna som håller förvärmaren på plats (Fig. 31 och 32).

3. Dra av knappen från chokerreglaget (Fig. 31).

4. Ta bort förvärmare och ljuddämparskydd.

Obs! Hoppa över steg 5 och 6 om motorn startar och går.

5. Luftskruven (Fig. 33) - Stäng genom att försiktigt vrida skruven medurs tills ett lätt motstånd anger att den går emot sätet. Vrid sedan luftskruven ett helt varv - 360° - moturs.

VIKTIGT: Dra inte åt luftskruven eller tomgångsskruven för hårt eftersom det mycket väl kan förstöra både skruven och gängorna i godset.

6. Tomgångsskruv (Fig. 33)-Dra åt skruven genom att försiktigt vrida den medsols tills ett lätt motstånd från godset känns. Rotera därefter tomgångsskruven ett halvt till ett (1-1/2) varv motsols.

7. Starta motorn och varmkör den ca 3-5 minuter. Sätt därefter gasreglaget på FAST.

⚠ VARNING

FARA
- **Motorn måste gå för att finjustering av förgasaren skall kunna ske.**

DETTA KAN HÄNDA
- **Kroppsskada kan uppstå.**

SÅ UNDVIKER DU FARAN
- **Se till att snöskruven/impellerns och hjulens drivreglage är AVSTÄNGDA.**
- **Håll händer, fötter, ansikte och andra kroppsdelar samt klädesplagg undan från ljuddämpare, snöskruv/impeller, utkastare och alla rörliga delar.**

⚠ VARNING

FARA
- **Motorns avgaser innehåller koloxid.**

DETTA KAN HÄNDA
- **Koloxid är en luktfri dödlig giftgas.**

SÅ UNDVIKER DU FARAN
- **Kör aldrig motorn inomhus eller i ett slutet utrymme.**

8. Vrid luftskruven (Fig. 33) medsols-ett åttondels varv i taget tills motorn misständer på grund av allt för mager bränsleblandning. Vrid därefter skruven motsols ett åttondels varv i taget tills den går ojämnt på grund av för fet bränsleblandning. Vrid så fullgasskruven medsols till ett läge mitt emellan för mager och för fet bränsleblandning så att motorn går jämnt.

Obs! Vänta ett antal sekunder mellan varje åttondelsvridning så motorn kan anpassa sig till den nya bränsleblandningen.

9. Flytta gasreglaget till tomgång. Vrid därefter tomgångsskruven till hög tomgång-1750 varv i minuten.

10. Vrid tomgångsskruven (Fig. 33) medsols ett åttondels varv i taget tills motorn börjar misstända på grund av för mager bränsleblandning. Vrid så skruven ett åttondals varv i taget motsols tills motorn gå ojämnt på grund av för fet bränsleblandning. Vrid slutligen medsols till mittpunkten mellan för mager och för fet blandning.

Obs! Vänta ett antal sekunder mellan varje åttondelsvridning så motorn kan anpassa sig till den nya bränsleblandningen.

11. Vrid åter tomgångsskruven (Fig. 33) tills motorn har en tomgång på 1750 varv i minuten.

12. Kontrollera förgasarinställningen genom att snabbt skjuta gasreglaget från låg till hög fart. Motorn bör accelerera utan tvekan eller missljud. Justera förgasaren till en något fetare

bränsleblandning om den inte accelererar ordentligt. Öppna fullgasskruven ett åttondels varv motsols om motorn dör under belastning.

13. Stäng av motorn sedan förgasaren justerats innan förvärmaren och ljuddämparskyddet monteras.

14. Sätt tillbaka knappen på chokereglaget.

Byte av tändstift

Kontrollera tändstiftet årligen eller var 100:e drifttimme. Sätt i ett nytt stift om elektroderna i mitten på stiftet är mörka eller slitna. Använd ett Champion RL-86C-tändstift och justera gapet till 0,8 mm (0,030”).

1. Gör rent kring tändstiftet så inte främmande föremål kan falla ner i cylindern när tändstiftet tas bort.

2. Dra av tändkabeln (Fig. 31) och skruva ur tändstiftet ur cylindertoppen.

VIKTIGT: Sprucket, skadat eller smutsigt tändstift måste bytas ut. Sandblästring, skrapning eller rengöring av tändstiftet skall inte utföras eftersom partiklar kan lossna och falla ner i cylindern, med troligt motorhaveri som följd.

3. Se till att det nya tändstiftet har ett elektrodavstånd på 0,76 mm (0,030”) (Fig. 34). Sätt därefter i tändstiftet i cylindertoppen. Dra åt tändstiftet till moment 20,4 N·m).

4. Sätt på tändkabeln på tändstiftet.

Förvaring

1. PREPARERING AV BRÄNSLESYSTEMET -

Obs! Bränslestabiliserare/konditionerare fungerar bäst om de blandas med färsk bensin.

- Häll i Toro stabiliserare i tanken (10 cl per 5 l bränsle).
- Kör motorn i tio minuter så att konditionerat bränsle fördelas i hela bränslesystemet.
- Stanna motorn, låt den kallna och töm ur tanken eller kör motorn tills den stannar.
- Starta motorn på nytt och kör till den stannar.
- Choka eller snapsa motorn, starta den en tredje gång och kör tills den inte startar mera.
- Lämna in bränslespill på närmaste bensinstation.
- **LAGRA INTE STABILISERAT bränsle längre än 90 dagar.**

2. Ta ur tändstiftet. Häll två teskedar motorolja i cylindern. Sätt i tändstiftet igen men anslut inte tändkabeln. Dra snörstarten långsamt för att sprida oljan inne i cylindern.

3. Smörj snöslungan: se Smörjning av snöslungan, sidan 18. Byt vevhusolja: se Byte av vevhusolja, sidan 19.

4. Rengör snöslungan. Bättra på lackskador. TORO Re-Kote finns att köpa hos auktoriserade Torohandlare. Slipa drabbade ytor före målningen, och använd rostskyddsmedel för att hindra att metalldelarna rostar.

5. Dra åt skruvar, bultar och muttrar. Laga eller byt ut skadade delar.

6. FÖRVARING AV SNÖSLUNGAN-Täck över snöslungan och förvara den i ett rent och torrt utrymme där inte barn kommer åt den. **FÖRVARA ALDRIG SNÖSLUNGAN INOMHUS, (I BOSTADEN), ELLER I KÄLLARE DÄR GNISTOR KAN BILDAS AV VARMVATTENBEREDARE VÄRMEFLÄKTAR, TORKSKÅP OCH LIKNANDE EFTERSOM BENSINÅNGOR ÄR MYCKET EXPLOSIVA OCH FARLIGA ATT INANDAS.** Låt motorn kallna innan slungan förvaras i ett slutet utrymme.