Form No. 3420-852 Rev A

TORO®

Count on it.

Gebruikershandleiding

Groundsmaster® 4100 of 4110 cirkelmaaier

Modelnr.: 30608—Serienr.: 401420001 en hoger
Modelnr.: 30644—Serienr.: 401420001 en hoger

Registreer uw product op www.Toro.com.
Vertaling van de oorspronkelijke tekst (NL)

CE

3420-852 A

Dit product voldoet aan alle relevante Europese richtlijnen, zie voor details de aparte productspecifieke conformiteitsverklaring.

Als de machine zonder goed werkende vonkenvanger of goed onderhouden brandveilige motor wordt gebruikt in een bosgebied of op een met dicht struikgewas of gras begroeid terrein, handelt de bestuurder in strijd met de bepalingen van sectie 4442 of 4443 van de Wet op de Openbare Hulpbronnen (Public Resources Code) van de Staat Californië.

De bijgevoegde Gebruikershandleiding van de motor biedt informatie over het Amerikaanse Environmental Protection Agency (EPA) en het Californische controlesysteem voor emissies, onderhoud en garantie. U kunt vervangingsonderdelen bestellen via de fabrikant van de motor.

⚠ WAARSCHUWING

CALIFORNIË
Proposition 65 Waarschuwing

De uitlaatgassen van de dieselmotor van dit product bevatten bestanddelen waarvan bekend is dat ze kanker, geboorteafwijkingen of andere schade aan de voortplantingsorganen kunnen veroorzaken.

Accuklemmen, accupolen en dergelijke onderdelen bevatten lood en loodverbindingen. Van deze stoffen is bekend dat ze kanker en schade aan de voortplantingsorganen veroorzaken. Was altijd uw handen nadat u met deze onderdelen in aanraking bent geweest.

Gebruik van dit product kan leiden tot blootstelling aan chemische stoffen waarvan de Staat Californië weet dat ze kanker, geboorteafwijkingen en andere schade aan het voortplantingssysteem veroorzaken.

Inleiding

Deze machine is een multifunctionele machine bedoeld voor gebruik door professionele bestuurders in commerciële toepassingen. De machine is voornamelijk ontworpen voor het maaien van gras van goed onderhouden gazons in parken, golfbanen, sportvelden en terreinen die voor commerciële doeleinden gebruikt worden.

***Belangrijk:* Om de veiligheid en de prestaties van deze machine te optimaliseren en een juist gebruik ervan te garanderen, moet u de inhoud van deze *Gebruikershandleiding* zorgvuldig lezen en volledig begrijpen. Als u nalaat deze bedieningsinstructies op te volgen of geen goede training krijgt, kan dit leiden tot letsel. Ga naar www.Toro.com voor meer informatie over veilige bediening, inclusief veiligheidstips en trainingsmaterialen.**

Als u service, originele Toro onderdelen of aanvullende informatie nodig hebt, kunt u contact opnemen met een erkende servicedealer of met de klantenservice van Toro. U dient hierbij altijd het modelnummer en het serienummer van het product te vermelden. De locatie van het plaatje met het modelnummer en het serienummer van het product is aangegeven op Figuur 1. U kunt de nummers noteren in de ruimte hieronder.

***Belangrijk:* U kunt met uw mobiel apparaat de QR-code op het plaatje met het serienummer (indien aanwezig) scannen om toegang te krijgen tot de garantie, onderdelen en andere productinformatie.**

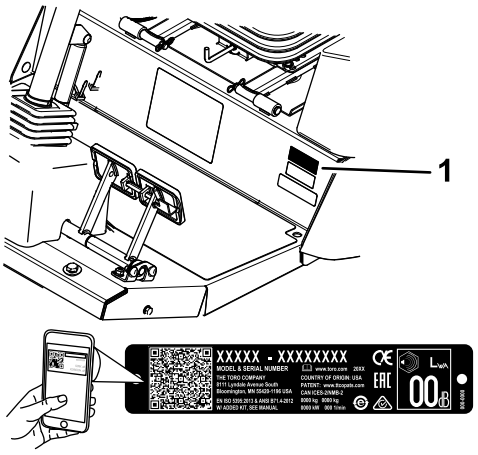

g243944

Figuur 1

1. Plaats van modelnummer en serienummer

Modelnr.: _____

Serienr.: _____

Deze handleiding wijst u op mogelijke gevaren en bevat veiligheidswaarschuwingen die u kunt herkennen aan het waarschuwingspictogram (Figuur 2), dat wijst op een gevaar dat ernstig letsel of de dood kan veroorzaken indien u nalaat de voorgeschreven maatregelen te treffen.

© 2018—The Toro® Company
8111 Lyndale Avenue South
Bloomington, MN 55420

U kunt contact met ons opnemen op www.Toro.com.
Gedrukt in de VS
Alle rechten voorbehouden



g000502

Figuur 2

1. Waarschuwingspictogram

Er worden in deze handleiding twee woorden gebruikt om uw aandacht op bijzondere informatie te vestigen. **Belangrijk** attendeert u op bijzondere technische informatie en **Opmerking** duidt algemene informatie aan die bijzondere aandacht verdient.

Inhoud

Veiligheid 4
Algemene veiligheid 4
Motoruitstoot certificatie 5
Veiligheids- en instructiestickers 5
Montage 16
1 De machine smeren 16
2 De bandenspanning controleren 16
3 De vloeistofniveaus controleren 17
Algemeen overzicht van de machine 17
Bedieningsorganen 17
Cabineknoppen 19
Specificaties 21
Werktuigen/accessoires 22
Voor gebruik 23
Veiligheidsinstructies voorafgaand aan het werk 23
Het motoroliepeil controleren 23
Het koelsysteem controleren 23
Hydraulische vloeistof controleren 23
Waterafscheider aftappen 23
Brandstoftank vullen 23
De bandenspanning controleren 25
Torsie van wielmoeren controleren 25
De spiegels instellen 25
Koplampen richten 26
De omkantelbeveiliging (rolbeugel) afstellen 26
De maaihoogte instellen 27
Glijders afstellen 29
Rollen van het maaidek afstellen 30
Maaimes afstellen 30
Ongelijk afgestelde maaidekken gelijkstellen 30
De schakelaars van het veiligheidssysteem controleren 32
De bediening van het InfoCenter gebruiken 33
Tijdens gebruik 37
Veiligheid tijdens het werk 37
Starten van de motor 38
De motor afzetten 38
Smart Power® Traction 39
De draairichting van de ventilator omkeren 39
De functie Auto stationair 39
Gebruik van de cruisecontrol 39
Regeneratie van het dieselpartikelfilter 39
De toerentalschakelaar gebruiken 51
Maaisnelheid afstellen 51
Transportsnelheid afstellen 51
De werking van de machine leren begrijpen 51
Tips voor bediening en gebruik 52
Na gebruik 54
Veiligheid na het werk 54
De machine duwen of slepen 54
De krikpunten bepalen 55
De machine transporteren 55
De bevestigingspunten bepalen 55
Onderhoud 56
Aanbevolen onderhoudsschema 56
Controlelijst Dagelijks Onderhoud 57
Procedures voorafgaande aan onderhoud 59
Veiligheid bij onderhoud 59
De motorkap openen 59
De motorkap verwijderen 60
Smering 61
Lagers en lagerbussen smeren 61
Onderhoud motor 64
Veiligheid van de motor 64
Motorolie verversen 64
Motorolie verversen en filter vervangen 64
Onderhoud van het luchtfilter 65
Onderhoud van de dieseloxidatiekatalysator (DOC) en roetfilter 66
Onderhoud brandstofsysteem 67
Onderhoud van brandstofsysteem 67
Onderhoud van de waterafscheider 67
Onderhoud elektrisch systeem 68
Veiligheid van het elektrisch systeem 68
Onderhoud van de accu 68
Onderhoud van de zekeringen 69
Onderhoud aandrijfsysteem 70
De hoek van het tractiepedaal instellen 70
Oliepeil van de planeetwielaandrijving controleren 70
Oliepeil van de planeetwielaandrijving verversen 71
Het smeeroliepeil van de achteras controleren 71
Het smeeroliepeil van de tandwielkast van de achteras controleren 72
Het smeermiddel van de achteras verversen 72
Toespoor achterwiel controleren 73
Vervangen van de voorbanden 73
Onderhoud koelsysteem 74
Veiligheid van het koelsysteem 74
Het koelsysteem controleren 74

Het motorkoelsysteem een onderhoudsbeurt geven 74
Onderhouden remmen 75
De bedrijfsremmen afstellen 75
Onderhoud riemen 76
Onderhoud van de riem van de wisselstroomdynamo 76
Onderhoud van de compressorriem van de airconditioner 76
Drijfriemen van maaimessen aanspannen 76
De riem van de mesaandrijving vervangen 77
Onderhoud hydraulisch systeem 78
Veiligheid van het hydraulische systeem 78
Hydraulische vloeistof controleren 78
Hydraulische vloeistof verversen 79
Hydraulische filters vervangen 79
Hydraulische slangen en leidingen controleren 80
Tegengewicht instellen 80
Onderhoud van maaidek 81
Het middelste maaidek rechtop draaien (kantelen) 81
Het middelste maaidek naar beneden kantelen 81
Schuinstand van het maaidek afstellen 81
Onderhoud van de lagerbussen in de zwenkwielarmen 82
Onderhoud van zwenkwielen en lagers 83
De scharnierkappen van de maaidekken vervangen. 84
Onderhoud van maaimessen 84
Veiligheid van de messen 84
Controleren op kromme messen 84
Maaimes(sen) verwijderen en monteren 85
Maaimes(sen) controleren en slijpen 85
Ongelijke meshoogte corrigeren 86
Onderhoud van de cabine 87
De cabine reinigen 87
Reinigen van de luchtfilters in de cabine 87
Het voorfilter van de cabine reinigen 88
Reinigen van de condensor (spoel) van de airconditioning 88
Stalling 89
De tractie-eenheid gebruiksklaar maken 89
De motor gebruiksklaar maken 89

Veiligheid

Deze machine is ontworpen in overeenstemming met CEN-norm B71.4-2017 van het American National Standards Institute (ANSI) en EN ISO 5395:2013 wanneer de juiste CE-sets zijn gemonteerd volgens de conformiteitsverklaring.

Algemene veiligheid

Dit product kan handen of voeten afsnijden en voorwerpen uitwerpen. Volg altijd alle veiligheidsinstructies op om ernstig letsel te voorkomen.

Dit product gebruiken voor andere doeleinden dan het bedoelde gebruik kan gevaarlijk zijn voor u of voor omstanders.

- Lees deze *Gebruikershandleiding* en zorg ervoor dat u deze begrijpt voordat u de motor start.
- Geef uw volledige aandacht als u de machine gebruikt. Zorg ervoor dat u met niets anders bezig bent waardoor u kunt worden afgeleid, anders kunnen er letsels ontstaan of kan eigendom worden beschadigd.
- Houd handen en voeten uit de buurt van de bewegende onderdelen van de machine.
- Gebruik de machine enkel als de nodige schermen en andere beveiligingsmiddelen aanwezig zijn en naar behoren werken.
- Blijf uit de buurt van afvoeropeningen. Houd omstanders en huisdieren op een veilige afstand van de machine.
- Laat geen kinderen het werkgebied betreden. Laat kinderen nooit de machine bedienen.
- Schakel de machine uit, zet de motor uit, verwijder de contactsleutel en wacht tot alle bewegende delen tot stilstand zijn gekomen voordat u onderhoudswerkzaamheden verricht, bijvult met brandstof of verstoppingen uit de machine verwijdert.

Onjuist gebruik of onderhoud van deze machine kan letsel tot gevolg hebben. Om het risico op letsel te vermijden, dient u zich aan de volgende veiligheidsinstructies te houden en altijd op het veiligheidssymbool te letten, dat betekent Voorzichtig, Waarschuwing of Gevaar – instructie voor persoonlijke veiligheid. Niet-naleving van deze instructies kan leiden tot lichamelijk of dodelijk letsel.

Indien nodig vindt u bijkomende veiligheidsinformatie in deze *Gebruikershandleiding*.

Motoruitstoot certificatie

De motor van deze machine voldoet aan de eisen van EPA Tier 4 Final en EU-norm fase 3b.

Veiligheids- en instructiestickers

Veiligheidsstickers en veiligheidsinstructies zijn gemakkelijk zichtbaar voor de bestuurder en bevinden zich bij plaatsen waar gevaar kan ontstaan. Vervang alle beschadigde of verdwenen stickers.

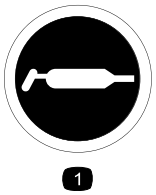

decal58-6520

58-6520

1. Smeervet

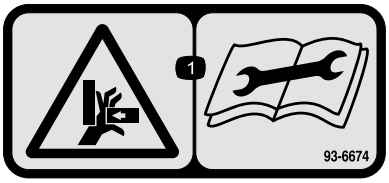

decal93-6674

93-6674

1. Handen kunnen worden gesneden — Lees de instructies alvorens service- of onderhoudswerkzaamheden uit te voeren.

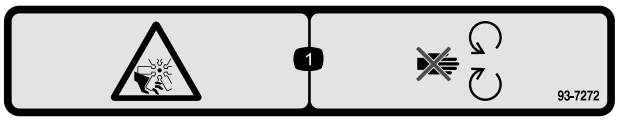

decal93-7272

93-7272

1. Ledematen kunnen worden gesneden/geamputeerd; ventilator – Blijf uit de buurt van bewegende onderdelen.

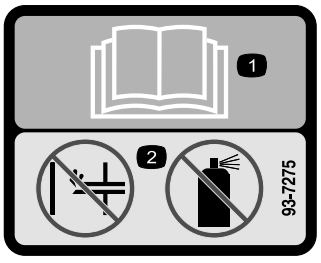

decal93-7275

93-7275

1. Lees de *Gebruikershandleiding*.
2. Geen starthulpmiddelen gebruiken.

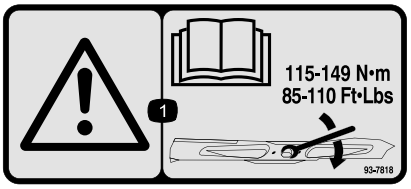

decal93-7818

93-7818

1. Waarschuwing – Lees de *Gebruikershandleiding* voor instructies om de mesbout/moer vast te zetten met een torsie van 115 tot 149 N·m.

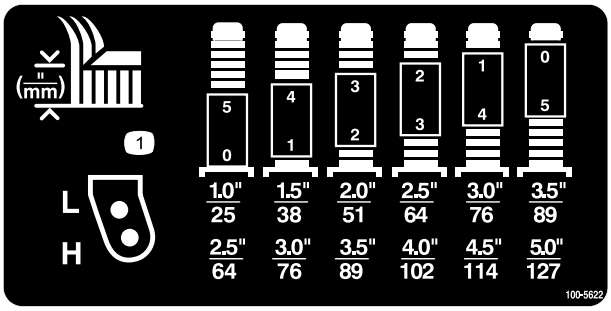

decal100-5622

100-5622

1. Maaihoogte-afstelling

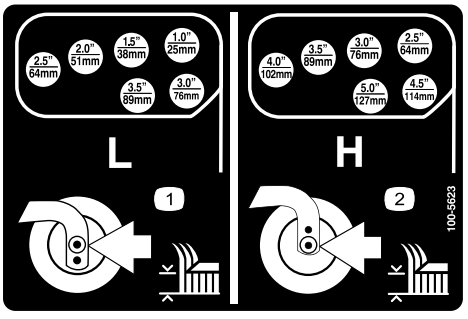

decal100-5623

100-5623

1. Lage maaihoogte-instelling
2. Hoge maaihoogte-instelling

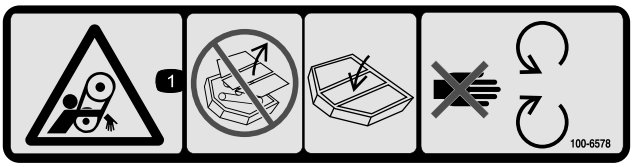

decal100-6578

100-6578

1. Risico om gegrepen te worden, riem – Gebruik de machine nooit als de veiligheidsschermen of afdekplaten zijn verwijderd; zorg ervoor dat deze op hun plaats zitten; blijf uit de buurt van bewegende onderdelen.

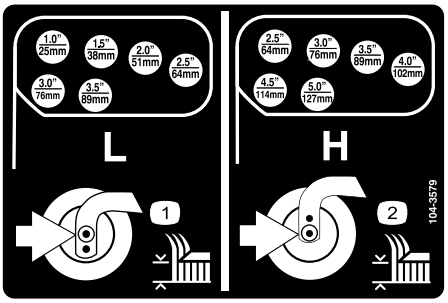

decal104-3579

104-3579

1. Lage maaihoogte-instelling
2. Hoge maaihoogte-instelling

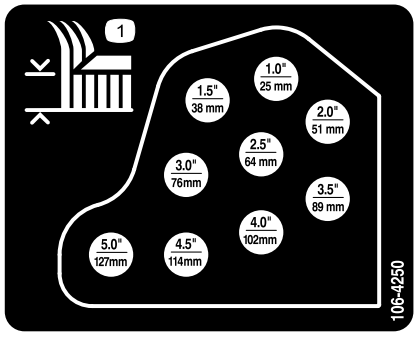

decal106-4250

106-4250

1. Maaihoogte

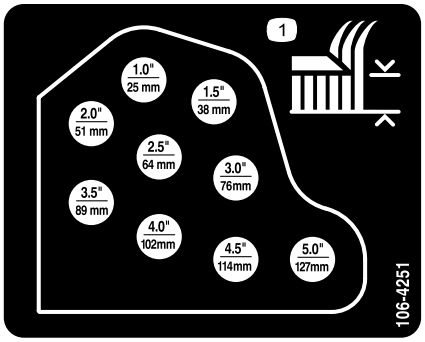

decal106-4251

106-4251

1. Maaihoogte

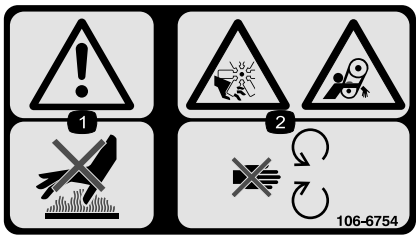

decal106-6754

106-6754

1. Waarschuwing – Raak het hete oppervlak niet aan.
2. Ledematen kunnen worden gesneden/geamputeerd en worden gegrepen, ventilator, riem – Blijf uit de buurt van bewegende onderdelen.



decal106-6755

106-6755

1. Motorkoelvloeistof onder druk.
2. Risico van explosie – Lees de *Gebruikershandleiding.*
3. Waarschuwing – Raak het hete oppervlak niet aan.
4. Waarschuwing – Lees de *Gebruikershandleiding*.

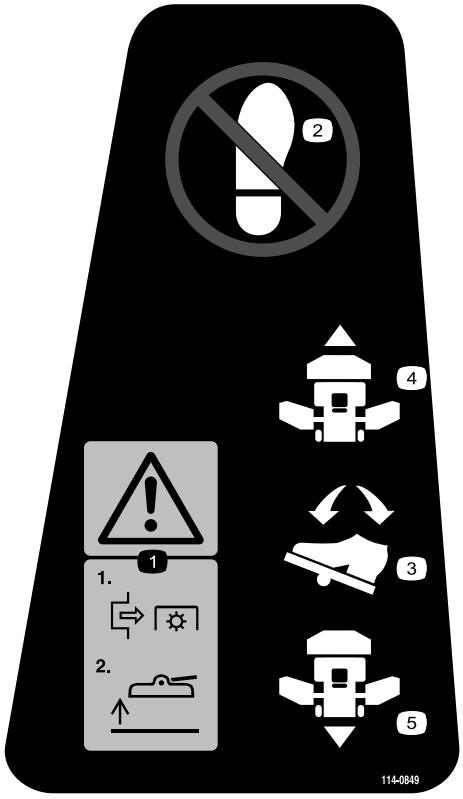

decal114-0849

114-0849

1. Waarschuwing – 1) Schakel de vermogenaftakas uit; 2) Breng het maaidek omhoog
2. Hier niet staan
3. Richtingpedaal
4. Vooruit
5. Achteruit

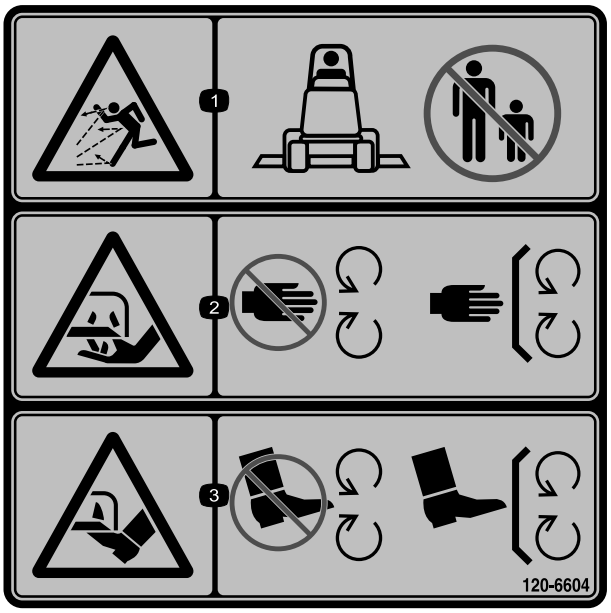

decal120-6604

120-6604

1. De machine kan voorwerpen uitwerpen – Houd omstanders uit de buurt van de machine.
2. Handen of voeten kunnen worden (af)gesneden, maaimes – Blijf uit de buurt van bewegende onderdelen en houd alle beschermende delen op hun plaats.
3. Handen of voeten kunnen worden (af)gesneden, maaimes – Blijf uit de buurt van bewegende onderdelen en houd alle beschermende delen op hun plaats.

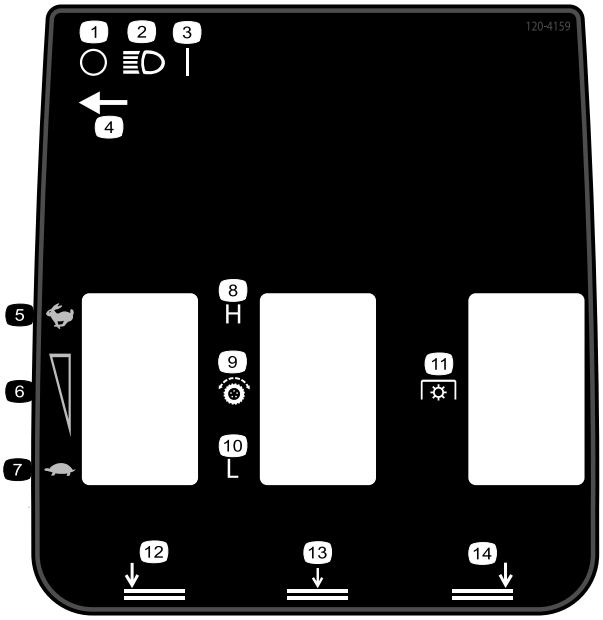

decal120-4159

120-4159

1. Uit
2. Verlichting
3. Aan
4. Lichtschakelaar
5. Snel
6. Traploze toerentalinstelling
7. Langzaam
8. Hoog
9. Tractie-aandrijving
10. Laag
11. Aftakasschakelaar
12. Linkermaaidek – neerlaten
13. Middelste maaidek – neerlaten
14. Rechtermaaidek – neerlaten

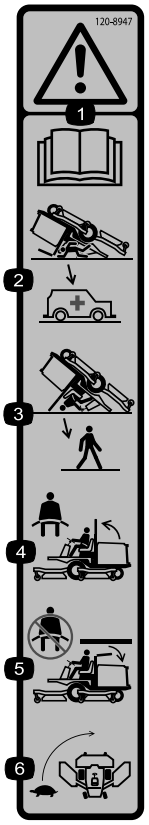

decal120-8947

120-8947

1. Waarschuwing – Lees de *Gebruikershandleiding*.
2. Er is geen omkantelbeveiliging als de rolbeugel omlaag is geklapt.
3. Er is omkantelbeveiliging als de rolbeugel omhoog is geklapt.
4. Als de rolbeugel omhoog is geklapt, draag dan de veiligheidsgordel.
5. Als de rolbeugel omlaag is geklapt, draag dan geen veiligheidsgordel.
6. Rij traag in bochten.

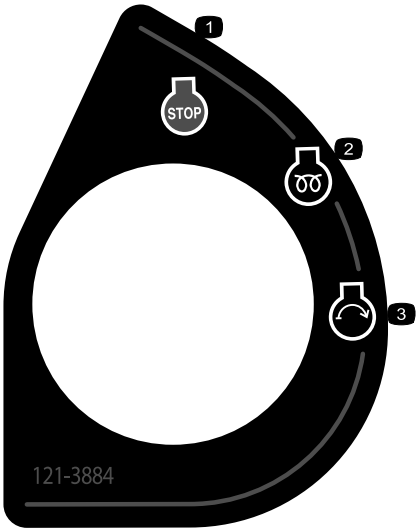

decal121-3884

121-3884

1. Motor – Afzetten
2. Motor – Voorgloeien
3. Motor – Starten

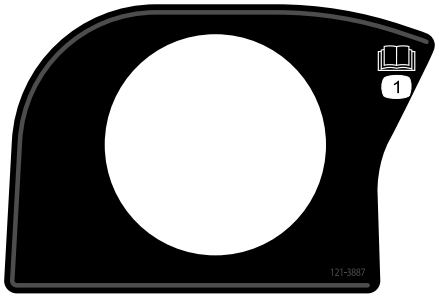

decal121-3887

121-3887

1. Lees de *Gebruikershandleiding*.

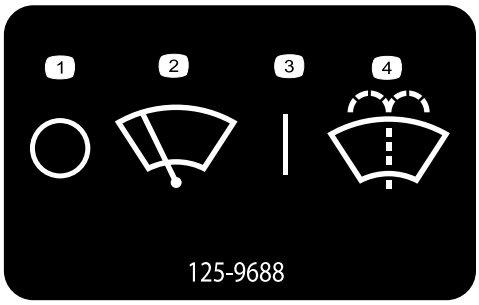

decal125-9688

125-9688

1. Ruitenwissers – uit
2. Ruitenwissers
3. Ruitenwissers – aan
4. Ruitensproeiervloeistof spuiten

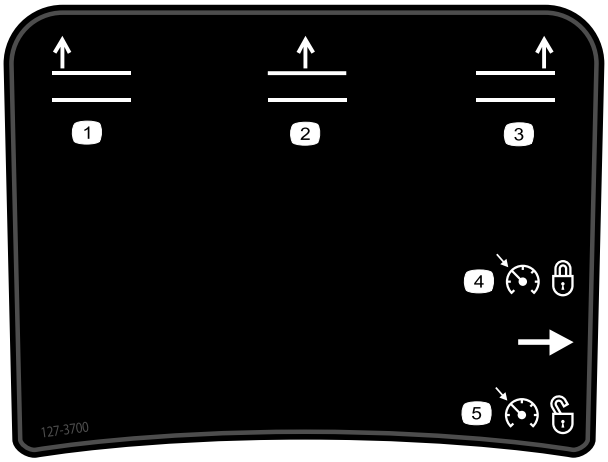

decal127-3700

127-3700

1. Linker maaidek omhoog brengen.
2. Middelste maaidek omhoog brengen.
3. Rechter maaidek omhoog brengen.
4. Motortoerental vergrendelen.
5. Motortoerental ontgrendelen.



decal130-0594

130-0594

1. Waarschuwing – Lees de *Gebruikershandleiding*; draag altijd een veiligheidsgordel als u in de cabine zit; draag gehoorbescherming.

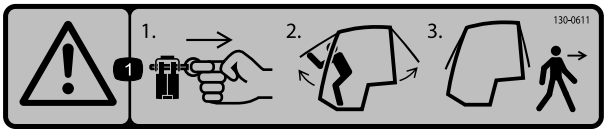

decal130-0611

130-0611

1. Waarschuwing – 1) Verwijder de pen; 2) Breng de deuren omhoog; 3) Verlaat de cabine.

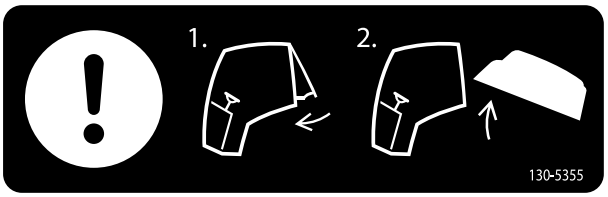

decal130-5355

130-5355

1. Sluit de achterruit.
2. Til de motorkap op.

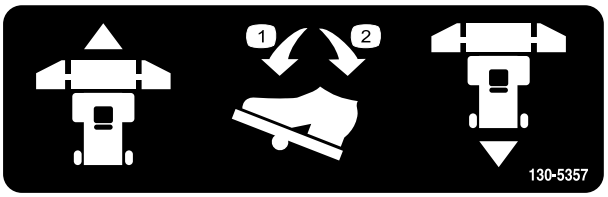

decal130-5357

130-5357

1. Naar voren duwen om vooruit te rijden.
2. Naar achteren duwen om achteruit te rijden.

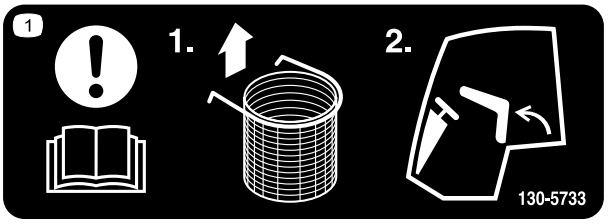

decal130-5733

130-5733

1. Opgelet; lees de *Gebruikershandleiding* – 1) Verwijder de optionele vuilniszak; 2) Kantel de stoel naar voren.



decal130-5980

130-5980

1. Opgelet; lees de *Gebruikershandleiding* – Om de machine te verlaten: 1) Laat het maaidek neer; 2) Verlaat de machine.

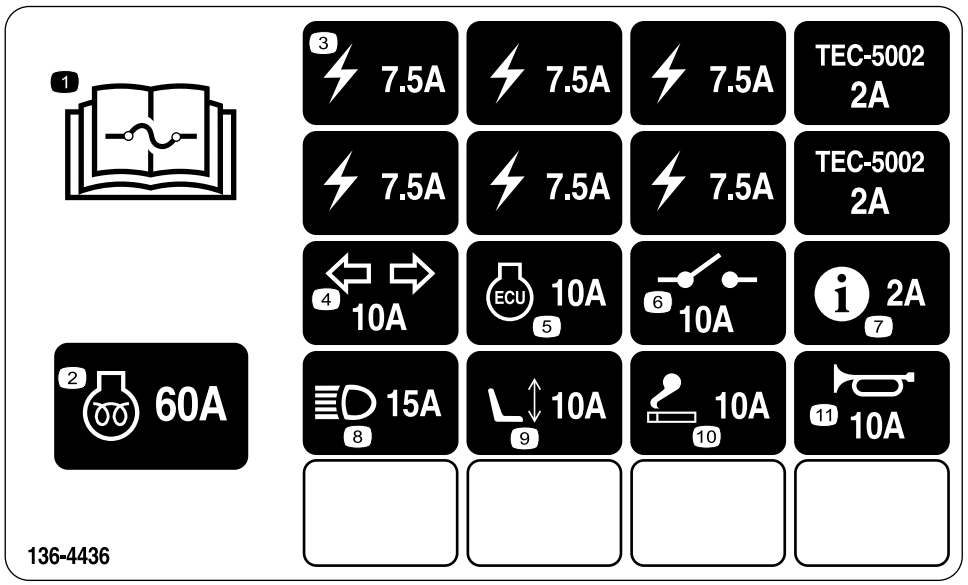

decal136-4436

136-4436

1. Lees de *Gebruikershandleiding* voor informatie over de zekeringen.
2. Motor voorgloeien – 60 A
3. Stroomtoevoer – 7,5 A
4. Richtingaanwijzers – 10 A
5. Motorbediening – 10 A
6. Aandrijving systeem – 10 A
7. Infocenter – 2 A
8. Koplampen – 15 A
9. Aandrijving stoel – 10 A
10. Aansteker – 10 A
11. Claxon - 10 A

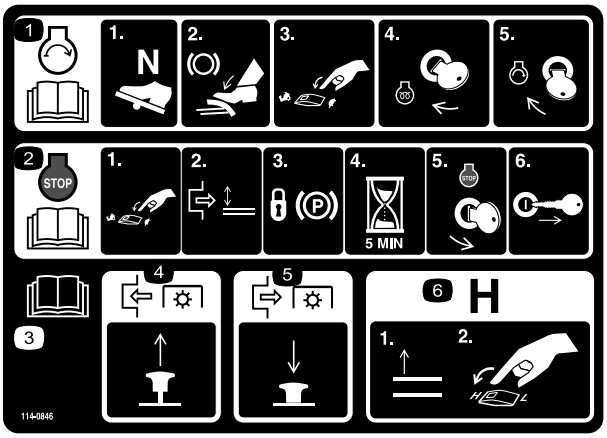

decal114-0846

114-0846

1. Lees de *Gebruikershandleiding* voor informatie over het starten van de motor – 1) Schakel in neutraal; 2) Schakel de rem in; 3) Stel de motor in op laag toerental; 4) Draai het contactsleuteltje naar voorverwarmen; 5) Draai het contactsleuteltje om de motor te starten.
2. Lees de *Gebruikershandleiding* voor informatie over het uitschakelen van de motor – 1) Stel de motor in op laag toerental; 2) Schakel het maaidek uit; 3) Schakel de parkeerrem in; 4) Wacht 5 minuten; 5) Draai het contactsleuteltje om de motor uit te schakelen; 6) Neem het sleuteltje uit het contact.
3. Lees de *Gebruikershandleiding*.
4. Trek de knop uit om de aftakas in te schakelen.
5. Duw de knop in om de aftakas uit te schakelen.
6. Laat de maaidekken omhoog komen om naar hoog bereik over te schakelen.



decalbatterysymbols

Symbolen op accu

Sommige of alle symbolen staan op de accu

1. Risico van explosie
2. Niet roken. Geen open vuur of vonken
3. Risico van bijtende vloeistof/chemische brandwonden
4. Draag oogbescherming.
5. Lees de *Gebruikershandleiding*.
6. Houd omstanders op een veilige afstand van de accu.
7. Draag oogbescherming; explosieve gassen kunnen blindheid en ander letsel veroorzaken.
8. Accuzuur kan blindheid of ernstige brandwonden veroorzaken.
9. Ogen direct met water spoelen en snel arts raadplegen.
10. Bevat lood; niet weggooien

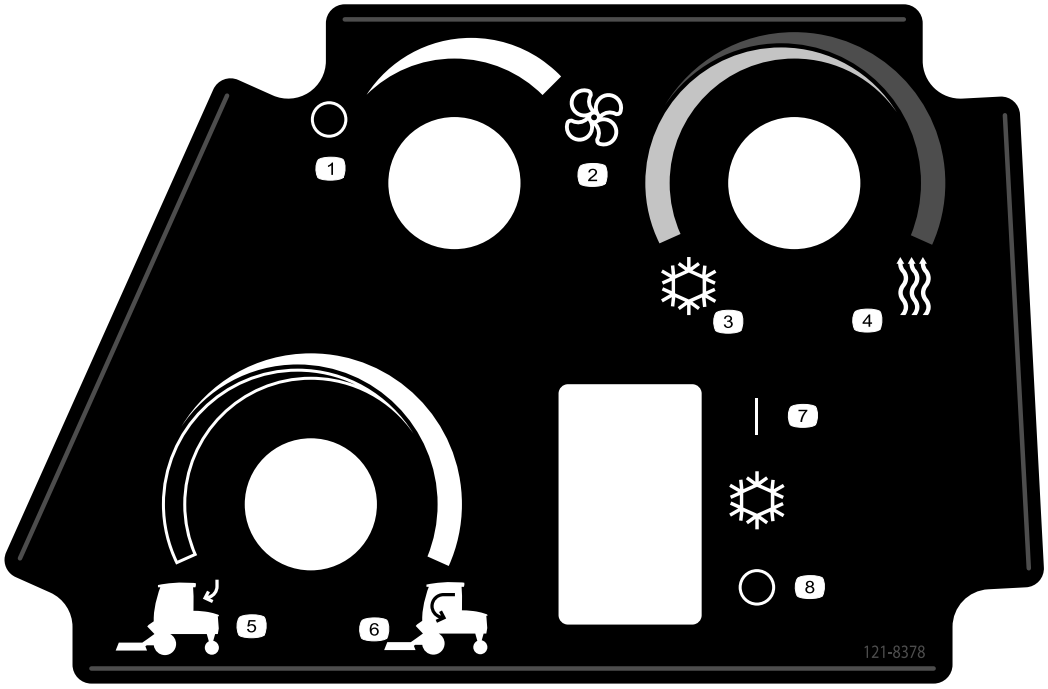

decal121-8378

121-8378

1. Ventilator – uit
2. Ventilator – aan (maximaal vermogen)
3. Koude lucht
4. Warme lucht
5. Buitenlucht
6. Binnenlucht
7. Airconditioning – aan (indien aanwezig)
8. Airconditioning – uit (indien aanwezig)

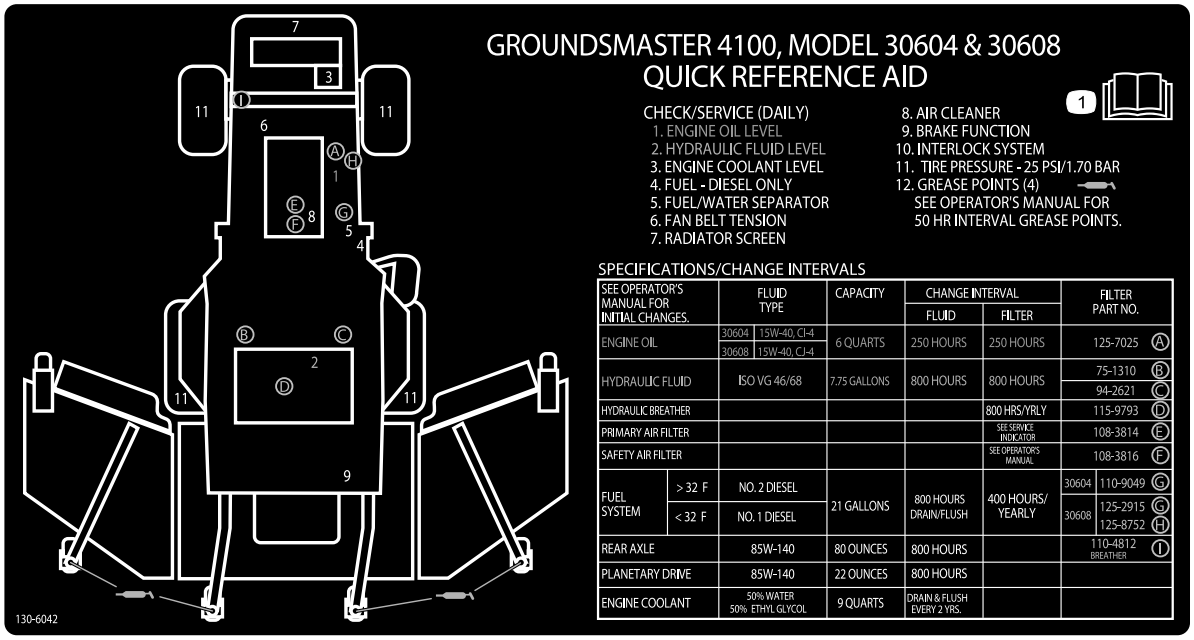

decal130-6042

130-6042

1. Lees de *Gebruikershandleiding* voor onderhoudsinformatie.

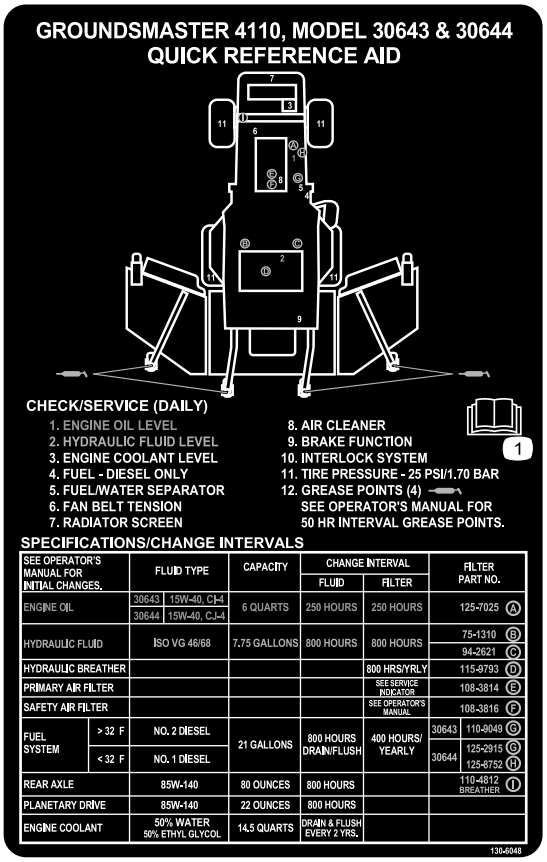

decal130-6048

130-6048

1. Lees de *Gebruikershandleiding*.

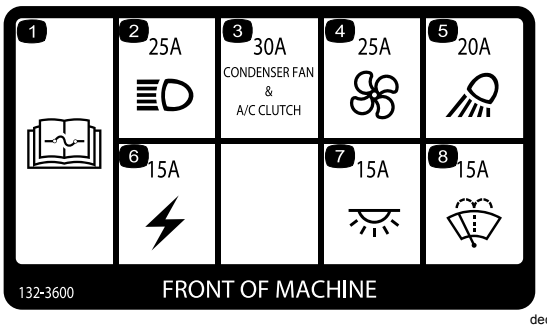

decal132-3600

132-3600

Enkel cabine

1. Lees de *Gebruikershandleiding* voor meer informatie over zekeringen.
2. Koplamp (25 A)
3. Koppeling condenserventilator en airconditioning (30 A)
4. Ventilator (25 A)
5. Werkverlichting (20 A)
6. Hulpaggregaat (15 A)
7. Cabineverlichting (15 A)
8. Ruitenwissers (15 A)



decal133-5618

133-5618

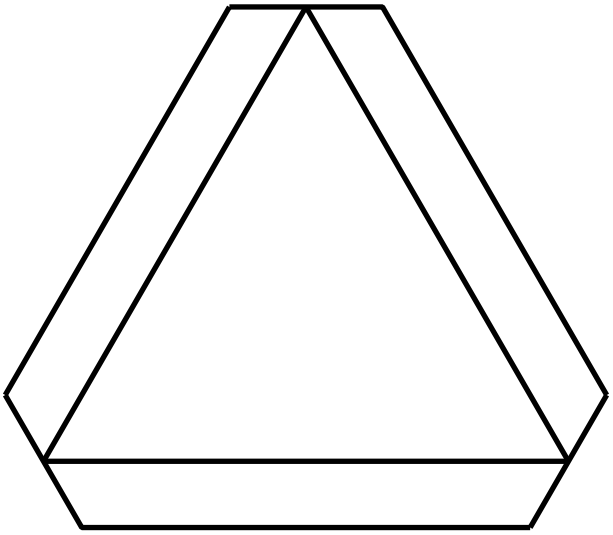

decal120-0250

120-0250

1. Langzaam rijdend voertuig

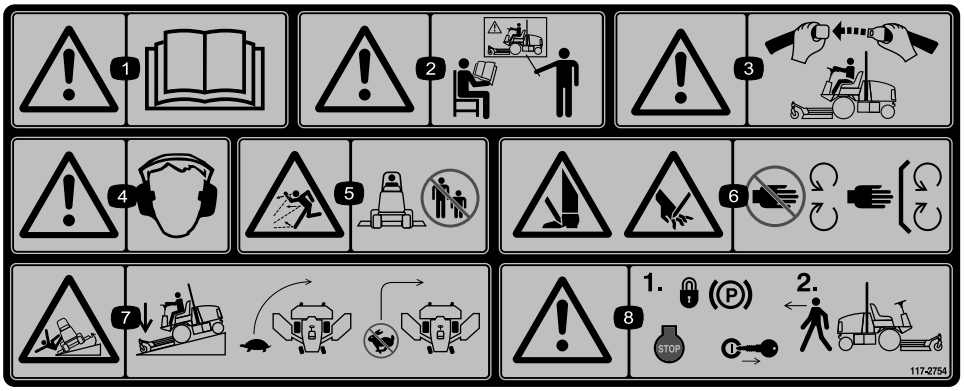

decal117-2754

117-2754

1. Waarschuwing – Lees de *Gebruikershandleiding*.
2. Waarschuwing – Bedien deze machine uitsluitend als u daarin bent getraind.
3. Waarschuwing – Doe de veiligheidsgordel om als u op de bestuurdersstoel zit en de rolbeugel uitgeklapt is.
4. Waarschuwing – Draag gehoorbescherming.
5. De machine kan voorwerpen uitwerpen – Houd omstanders op een veilige afstand van de machine.
6. Het risico bestaat dat u in uw handen of voeten wordt gesneden – Blijf uit de buurt van bewegende onderdelen.
7. Machine kan kantelen – Verminder dus uw snelheid voordat u een bocht neemt, maak geen bocht bij een hoge snelheid; laat de maai-eenheid neer als u een helling afrijdt.
8. Waarschuwing – Schakel de parkeerrem in, zet de motor uit en verwijder het sleuteltje uit het contact voordat u de machine verlaat.

Montage

Losse onderdelen

Gebruik onderstaande lijst om te controleren of alle onderdelen zijn geleverd.

Procedure	Omschrijving	Hoeveelheid	Gebruik
1	Geen onderdelen vereist	–	De machine smeren.
2	Geen onderdelen vereist	–	De bandenspanning controleren.
3	Geen onderdelen vereist	–	De vloeistofniveaus controleren.

Instructiemateriaal en aanvullende onderdelen

Omschrijving	Hoeveelheid	Gebruik
Gebruikershandleiding	1	Bekijken voordat de machine in gebruik wordt genomen
Gebruikershandleiding van de motor	1	Gebruiken om motorgegevens op te zoeken
Conformiteitsverklaring	1	
Sleutel zwenkwielkapje	1	Gebruiken om de zwenkwielen af te stellen

Opmerking: Bepaal vanuit de normale bedieningspositie de linker– en rechterzijde van de machine.

1

De machine smeren

Geen onderdelen vereist

Procedure

Smeer de machine voor gebruik; zie Smering (bladz. 61).

Belangrijk: **Als de machine niet goed is gesmeerd, kunnen belangrijke onderdelen hierdoor voortijdig slijten of defect raken.**

2

De bandenspanning controleren

Geen onderdelen vereist

Procedure

Controleer de bandenspanning; zie De bandenspanning controleren (bladz. 25).

Belangrijk: **Zorg ervoor dat alle banden steeds de juiste bandenspanning hebben; hierdoor kan de machine optimale maaiprestaties leveren en goed functioneren. Pomp de banden niet te zacht op.**

3

De vloeistofniveaus controleren

Geen onderdelen vereist

Procedure

1. Het oliepeil in de motor controleren; zie Het motoroliepeil controleren (bladz. 64).
2. Het hydraulische vloeistofpeil controleren; zie Hydraulische vloeistof controleren (bladz. 78).
3. Het koelsysteem controleren; zie Het koelsysteem controleren (bladz. 74).
4. Het oliepeil van de planeetwielaandrijving controleren; zie Oliepeil van de planeetwielaandrijving controleren (bladz. 70).
5. De smeerolie van de achteras controleren; zie Het smeeroliepeil van de achteras controleren (bladz. 71).
6. De smeerolie van de tandwielkast van de achteras controleren; zie Het smeeroliepeil van de tandwielkast van de achteras controleren (bladz. 72).

Algemeen overzicht van de machine

Bedieningsorganen

Opmerking: Bepaal vanuit de normale bedieningspositie de linker- en rechterzijde van de machine.

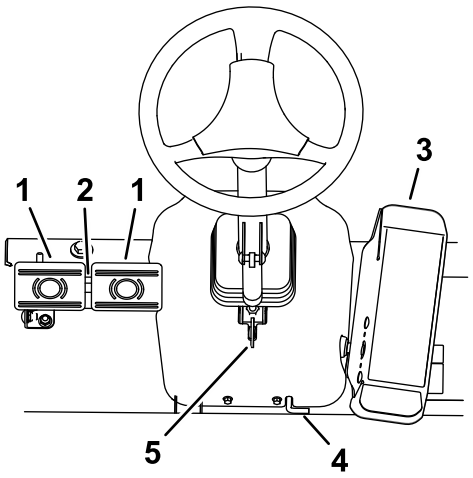

g203048

Figuur 3

1. Rempedaal
2. Pedaalvergrendeling
3. Tractiepedaal
4. Parkeerrem
5. Hendel om stuurwiel te verstellen

Tractiepedaal

Om de machine te stoppen, drukt u minder hard met uw voet op het tractiepedaal, totdat het pedaal terugkeert naar de stand NEUTRAAL (Figuur 3).

Rempedalen

Twee pedalen bedienen de afzonderlijke remmen op de wielen ter ondersteuning van het draaien, voor het parkeren en ten behoeve van een betere tractie bij het rijden op hellingen. Een vergrendeling koppelt de pedalen als parkeerrem en voor transport (Figuur 3).

Pedaalvergrendeling

Om de pedaalvergrendeling in werking te stellen, koppelt u de pedalen met de pedaalvergrendeling (Figuur 3).

Hendel om stuurwiel te verstellen

Trek de hendel om het stuur te verstellen naar beneden om het stuurwiel in de gewenste stand

te zetten en laat de hendel vervolgens los om de instelling te borgen (Figuur 3).

Parkeerremvergrendeling

Een knop links van het bedieningspaneel activeert de vergrendeling van de parkeerrem (Figuur 3).

Om de parkeerrem in werking te stellen, koppelt u de pedalen met de vergrendeling, trapt u beide pedalen in en trekt u de vergrendeling voor de parkeerrem uit. Om de parkeerrem uit te schakelen, trapt u beide pedalen in totdat de parkeerremvergrendeling wordt ingetrokken.

Contactschakelaar

De contactschakelaar (Figuur 4) heeft 3 standen: UIT, AAN/VOORVERWARMEN en START.

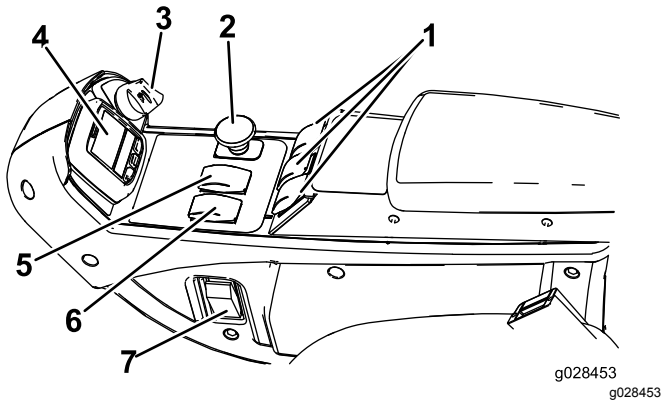

Figuur 4

1. Hefschakelaars
2. Aftakasschakelaar
3. Contactschakelaar
4. InfoCenter
5. Toerentalregelaar laag/hoog
6. Toerentalschakelaar
7. Lichtschakelaar (optioneel)

Toerentalschakelaar

Met de toerentalschakelaar (Figuur 4) kunt u het toerental op 2 manieren veranderen. Tik op de schakelaar om het toerental in stappen van 100 tpm te verhogen of verlagen. Hou een zijde van de schakelaar ingedrukt om de motor automatisch in hoog of laag stationair te schakelen.

Aftakasschakelaar

De aftakasschakelaar heeft 2 standen: UIT (START) en IN (STOP). Trek de knop van de aftakasschakelaar uit om de maaidekmessen te activeren. Druk de knop in om de maaidekmessen uit te schakelen (Figuur 4).

Schakelaar voor hoge/lage snelheid

Met de schakelaar voor hoge/lage snelheid kunt u het toerentalbereik verhogen voor het transport van de machine (Figuur 4).

De maaidekken werken niet in het hoge toerentalbereik. Om heen en weer te schakelen tussen het HOGE en LAGE bereik, moet u de maaidekken omhoog brengen, de aftakas en de cruisecontrol uitschakelen, het tractiepedaal in NEUTRAAL zetten en de machine moet met lage snelheid rijden.

Hefschakelaars

Met de hefschakelaars kunt u de maaidekken omhoog en omlaag brengen (Figuur 4). Druk de schakelaars naar voren om de maaidekken omlaag te brengen en naar achteren om de maaidekken omhoog te brengen. Druk bij het starten van de machine en terwijl de maaidekken zich in de stand omlaag bevinden op de hefschakelaar om de maaidekken te laten zweven en te maaien.

Opmerking: De dekken kunnen niet omlaag worden gebracht in het hoge toerentalbereik en kunnen ook niet omhoog of omlaag worden gebracht als u niet in de stoel zit terwijl de motor loopt. Bovendien kunnen de maaidekken omlaag worden gebracht met het contactsleuteltje in de stand AAN en u op de stoel.

Schakelaar van de cruisecontrol

Met de schakelaar van de cruisecontrol vergrendelt u het pedaal zodat de gewenste grondsnelheid behouden wordt (Figuur 5). Druk op de achterzijde van de schakelaar om de cruisecontrol uit te schakelen. Met de middelste stand van de schakelaar wordt de cruisecontrol ingeschakeld en met de voorzijde van de schakelaar kan de gewenste rijsnelheid worden ingesteld.

Opmerking: Ook door een rempedaal in te drukken of het tractiepedaal in ACHTERUIT te zetten gedurende 1 seconde kunt u de pedaalstand vrijstellen.

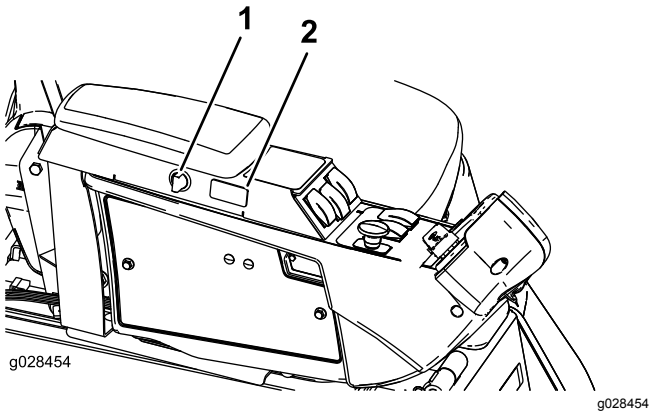

Figuur 5

1. Aansluitpunt
2. Schakelaar van de cruisecontrol

Aansluitpunt

Gebruik het aansluitpunt om optionele elektrische accessoires van stroom te voorzien (Figuur 5).

De stoel verstellen

Instelhendel bestuurdersstoel

Beweeg de instelhendel aan de zijkant van de bestuurdersstoel naar buiten, beweeg de stoel naar de gewenste stand en laat de hendel los om de stoel in deze stand te vergrendelen (Figuur 6).

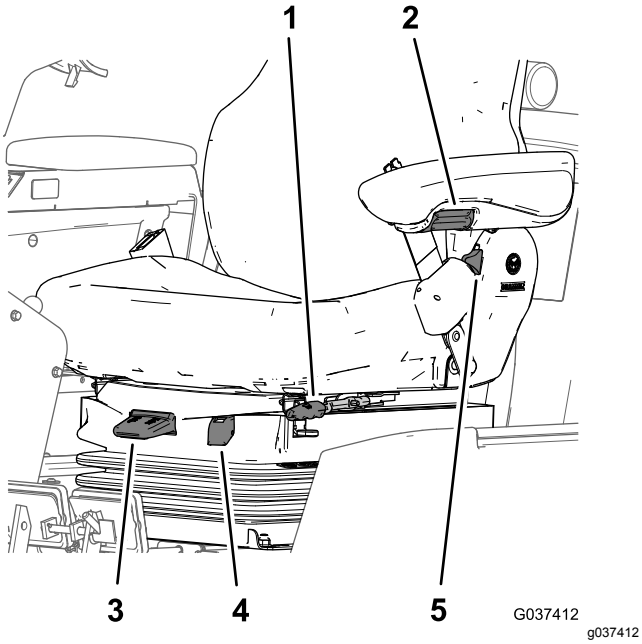

Figuur 6

1. Instelhendel bestuurdersstoel
2. Instelknop voor armsteun
3. Gewichtsinstellingshendel
4. Gewichtmeter
5. Instelhendel rugleuning

Afstelknop voor armsteun

Draai aan de knop om de hoek van de armsteun te verstellen (Figuur 6).

Instelhendel rugleuning

Verplaats de hendel om de hoek van de rugleuning van de stoel in te stellen (Figuur 6).

Meter voor instelling van gewicht van bestuurder

De meter voor de instelling van het gewicht geeft aan wanneer de stoel is ingesteld naar het gewicht van de bestuurder (Figuur 6). Stel de hoogte in door de ophanging binnen de groene zone in te stellen.

Hendel voor gewicht-instelling

Gebruik deze hendel om in te stellen naar het gewicht van de bestuurder (Figuur 6). Trek de hendel omhoog om de luchtdruk te verhogen en druk de hendel omlaag om de luchtdruk te verlagen. De instelling is juist als de gewichtsmeter in het groene gedeelte staat.

Cabineknoppen

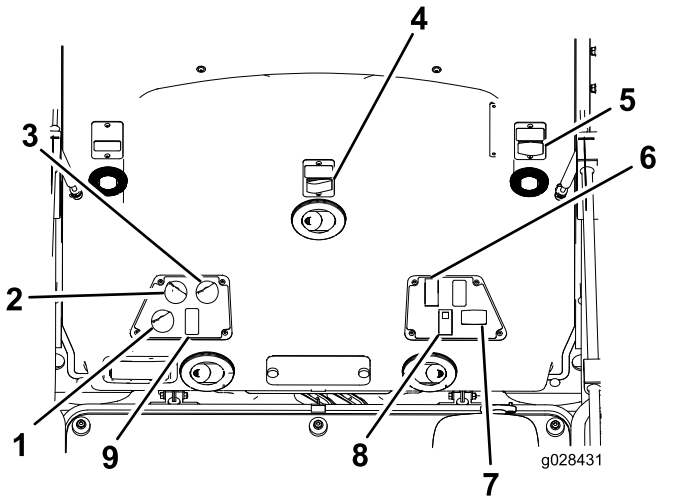

Figuur 7

1. Luchtcirculatieregeling
2. Ventilatorregeling
3. Temperatuurregeling
4. Ruitenwisserschakelaar
5. Stopcontact
6. Schakelaar lampen
7. Schakelaar knipperlichten
8. Aircoschakelaar

Luchtcirculatieregeling

Stelt de cabine in op luchtcirculatie, ofwel lucht aanzuigen van buiten de cabine (Figuur 7).

- Stel de cabine in op luchtcirculatie als u de airconditioning gebruikt.
- Stel de cabine in om lucht aan te zuigen van buiten als u de verwarming of ventilator gebruikt.

Ventilatorregelingsknop

Draai aan de ventilatorregelingsknop om de snelheid van de ventilator te regelen (Figuur 7).

Temperatuurregelingsknop

Draai aan de temperatuurregelingsknop om de temperatuur in de cabine te regelen (Figuur 7).

Ruitenwisserschakelaar

Gebruik deze schakelaar om de ruitenwissers van de voorruit in of uit te schakelen (Figuur 7).

Aircoschakelaar

Met deze schakelaar kunt u de airconditioning aan- en uitzetten (Figuur 7).

Stroomaansluiting

Gebruik deze 15 A aansluiting voor 12 V gelijkstroom om daartoe geschikte toestellen van stroom te voorzien (Figuur 7).

Lichtschakelaar

Gebruik deze schakelaar om de koplampen en het achterlicht in of uit te schakelen (Figuur 7).

Schakelaar knipperlichten

Gebruik deze schakelaar om de knipperlichten (gevaarlichten) in of uit te schakelen (Figuur 7).

Voorruitvergrendeling

Open de vergrendelingen om de voorruit te openen (Figuur 8). Druk op de vergrendeling om de voorruit in de GEOPENDE STAND te vergrendelen. Trek de vergrendeling uit en omlaag om de ruit te sluiten en vast te zetten.

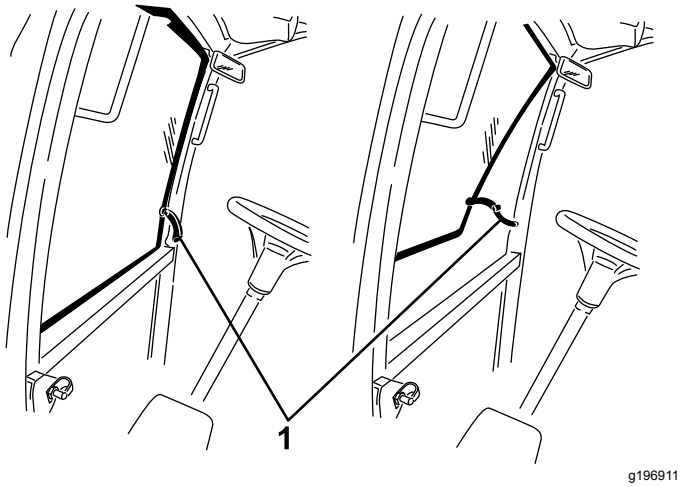

Figuur 8

1. Voorruitvergrendeling

Achterruitvergrendeling

Open de vergrendelingen om de achterruit te openen. Druk op de vergrendeling om de achterruit in de GEOPENDE stand te vergrendelen. Druk de vergrendeling uit en omlaag om de achterruit te sluiten en vast te zetten (Figuur 8).

Belangrijk: **Sluit de achterruit voordat u de motorkap opent; anders kan de motorkap of de achterruit beschadigd worden.**

Specificaties

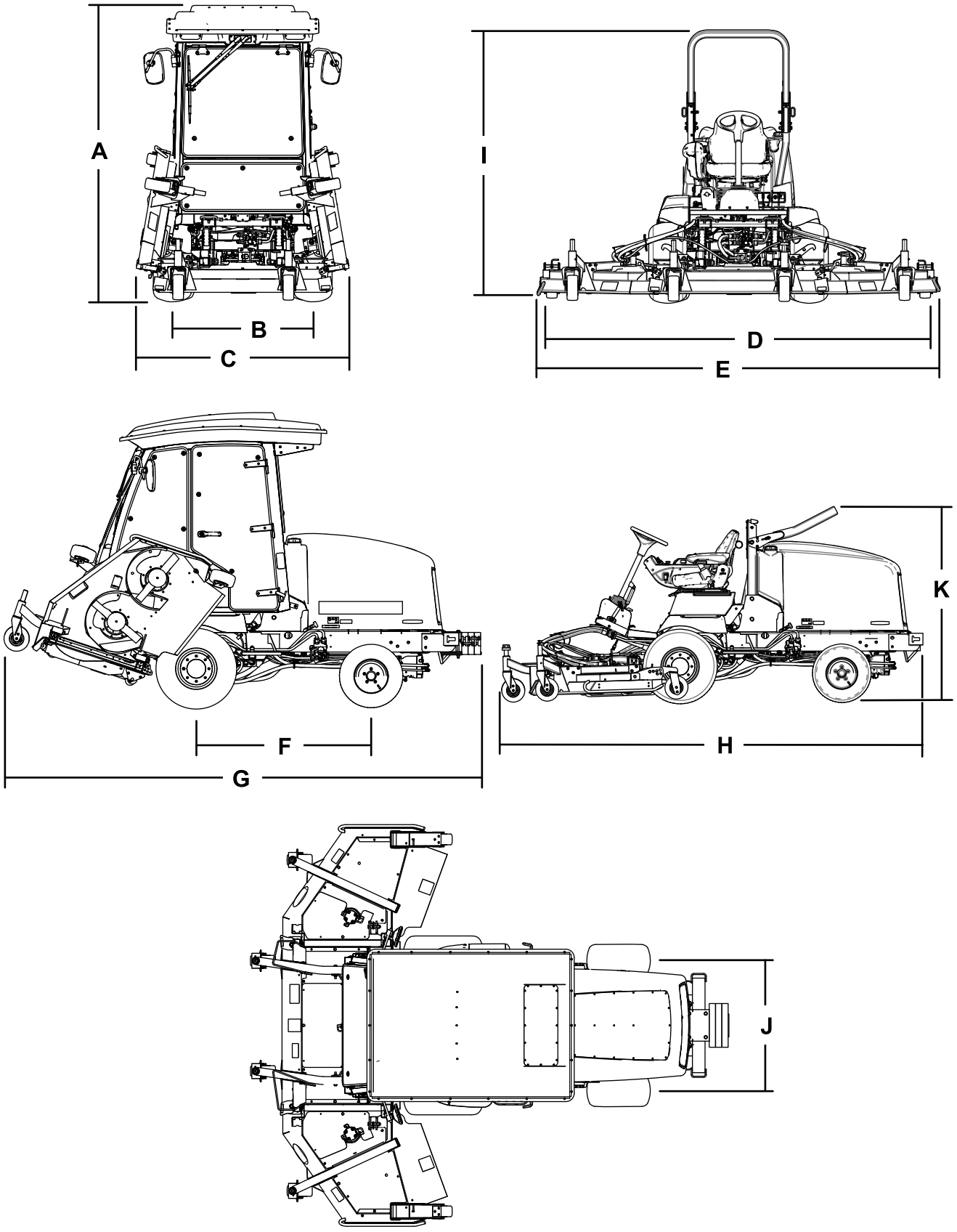

Figuur 9

Beschrijving		Figuur 9 referentie	Afmetingen of gewicht
Hoogte met cabine		A	237 cm
Hoogte met rolbeugel omhooggeklapt		I	217 cm
Hoogte met rolbeugel omlaag		K	173 cm
Totale lengte		H	186 cm
Lengte voor stalling		G	184 cm
Maaibreedte			
	totaal	D	315 cm
	voorste maaidek		137 cm
	zijmaaidek		94 cm
	voorste maaidek en een zijmaaidek		226 cm
Totale breedte			
	maai-eenheden neergelaten	E	323 cm
	maaidekken opgeheven (transportstand)	C	180 cm
Wielbasis		F	141 cm
Wielloopvlak (midden van wiel tot midden van wiel)			
	vóór	B	114 cm
	achter	J	107 cm
Afstand tot de grond			15 cm
Nettogewicht met cabine			2165 kg
Nettogewicht met rolbeugel			1922 kg

Opmerking: Specificaties en ontwerp kunnen zonder voorafgaande kennisgeving worden gewijzigd.

Werktuigen/accessoires

Een selectie van door Toro goedgekeurde werktuigen en accessoires is verkrijgbaar voor gebruik met de machine om de mogelijkheden daarvan te verbeteren en uit te breiden. Neem contact op met een erkende servicedealer of distributeur of bezoek www.Toro.com voor een lijst van alle goedgekeurde werktuigen en accessoires.

Om de beste prestaties te verkrijgen en er zeker van te zijn dat de machine altijd veilig kan worden gebruikt, moet u ter vervanging uitsluitend originele Toro onderdelen en accessoires gebruiken. Gebruik ter vervanging nooit onderdelen en accessoires van andere fabrikanten, omdat dit gevaarlijk kan zijn. Dit kan ertoe leiden dat de garantie op het product komt te vervallen.

Gebruiksaanwijzing

Opmerking: Bepaal vanuit de normale bedieningspositie de linker- en rechterzijde van de machine.

Voor gebruik

Veiligheidsinstructies voorafgaand aan het werk

Algemene veiligheid

- Laat kinderen of personen die geen instructie hebben ontvangen, de machine nooit gebruiken of onderhoudswerkzaamheden daaraan verrichten. Plaatselijke voorschriften kunnen nadere eisen stellen aan de leeftijd van degene die met de machine werkt. De eigenaar is verantwoordelijk voor de instructie van alle bestuurders en technici.
- Zorg ervoor dat u vertrouwd raakt met de bedieningsorganen en de veiligheidssymbolen, en weet hoe u de machine veilig kunt gebruiken.
- Zorg ervoor dat u weet hoe u de machine en de motor snel kunt stoppen.
- Controleer of de dodemansknoppen, de veiligheidsschakelaars en de veiligheidsschermen zijn bevestigd en naar behoren werken. Gebruik de machine uitsluitend als deze naar behoren werkt.
- Controleer voordat u begint te maaien altijd de machine om zeker te zijn dat de messen, de mesbouten en het maaimechanisme in goede staat zijn. Vervang versleten of beschadigde messen en bouten altijd als complete set om een goede balans te behouden.
- Inspecteer het terrein waarop u de machine gaat gebruiken en verwijder voorwerpen die de machine kan uitwerpen.

Brandstofveiligheid

- Wees uiterst voorzichtig bij het omgaan met brandstof. Brandstof is ontvlambaar en de dampen kunnen tot ontploffing komen.
- Doof alle sigaretten, sigaren, pijpen en andere ontstekingsbronnen.
- Gebruik uitsluitend een goedgekeurd vat of blik voor de brandstof.
- Wanneer de motor loopt of heet is, mag u de brandstofdop niet verwijderen of geen brandstof toevoegen.
- Geen brandstof bijvullen of aftappen in een afgesloten ruimte.
- Bewaar de machine en het brandstofvat niet op plaatsen waar open vlammen, vonken of waakvlammen (bv. van een boiler of een ander toestel) aanwezig kunnen zijn.
- Probeer de motor niet te starten als u brandstof hebt gemorst; voorkom elke vorm van open vuur of vonken totdat de brandstofdampen volledig zijn verdwenen.

Het motoroliepeil controleren

Voordat u de motor start en de machine in gebruik neemt, moet u het oliepeil in het carter van de motor controleren; zie Het motoroliepeil controleren (bladz. 64).

Het koelsysteem controleren

Voordat u de motor start en de machine gaat gebruiken, moet u het koelsysteem controleren; zie Het koelsysteem controleren (bladz. 74).

Hydraulische vloeistof controleren

Voordat u de motor start en de machine gaat gebruiken, moet u het hydraulische systeem controleren; zie Hydraulische vloeistof controleren (bladz. 78).

Waterafscheider aftappen

Verwijder dagelijks water of ander vuil uit de waterafscheider; zie Onderhoud van de waterafscheider (bladz. 67).

Brandstoftank vullen

Inhoud brandstoftank

Inhoud brandstoftank: 79 liter.

Brandstof

Belangrijk: **Gebruik uitsluitend diesel met een extreem laag zwavelgehalte. Brandstof met een hoger gehalte zwavel beschadigt de dieseloxidatiekatalysator (DOC). Dit zal leiden tot operationele problemen en verkort de levensduur van de motoronderdelen.**

Als de onderstaande waarschuwingen niet worden opgevolgd kan dit leiden tot schade aan de motor.

- Gebruik geen kerosine of benzine in plaats van dieselbrandstof.
- Meng nooit kerosine of motorolie met de dieselbrandstof.
- Bewaar de brandstof nooit in vaten die van binnen verzinkt zijn.
- Voeg geen additieven toe aan de brandstof.

Diesel

Cetaangetal: 45 of hoger

Zwavelgehalte: ultralaag (< 15 ppm)

Brandstof

Diesel specificatie	Locatie
ASTM D975 No. 1-D S15 No. 2-D S15	VS
EN 590	EU
ISO 8217 DMX	Internationaal
JIS K2204 Grade No. 2	Japan
KSM-2610	Korea

- Gebruik uitsluitend schone, verse diesel of biodiesel.
- Koop brandstof in hoeveelheden die binnen 180 dagen kunnen worden gebruikt zodat u altijd verse brandstof heeft.

Gebruik zomerdieselbrandstof (nr. 2-D) bij temperaturen boven -7 °C en winterdieselbrandstof (nr. 1-D of nr. 1-D/2-D-mengsel) bij temperaturen beneden -7 °C.

Opmerking: Gebruik van winterdieselbrandstof bij lage temperaturen biedt een lager vlampunt en een lager stolpunt. Dit vergemakkelijkt het starten en vermindert de kans dat de filters verstopt raken.

Gebruik bij temperaturen boven -7 °C zomer- in plaats van winterdieselbrandstof om de brandstofpomp langer te laten meegaan en meer vermogen te ontwikkelen.

Biodiesel gebruiken

Deze machine kan ook gebruikmaken van een dieselmengsel tot maximaal B20 (20% biodiesel, 80% petrodiesel).

Zwavelgehalte: ultralaag (< 15 ppm)

Biodiesel specificatie: ASTM D6751 of EN 14214

Gemengde brandstof specificatie: ASTM D975, EN 590, of JIS K2204

Belangrijk: **Het aandeel diesel moet een ultralaag zwavelgehalte hebben.**

Neem de volgende voorzorgsmaatregelen in acht:

- Biodieselmengsels kunnen gelakte oppervlakken beschadigen.
- Gebruik B5 (biodieselinhoud 5%) of mengsels met een lager percentage in koud weer.
- Controleer afdichtingen, slangen en pakkingen, die in contact met brandstof komen, omdat zij in de loop der tijd hierdoor kunnen worden aangetast.
- Nadat u bent overgestapt op een biodieselmengsel kan een brandstoffilter een tijdlang verstopt raken.
- Neem voor meer informatie contact op met uw erkende Toro distributeur.

Brandstof tanken

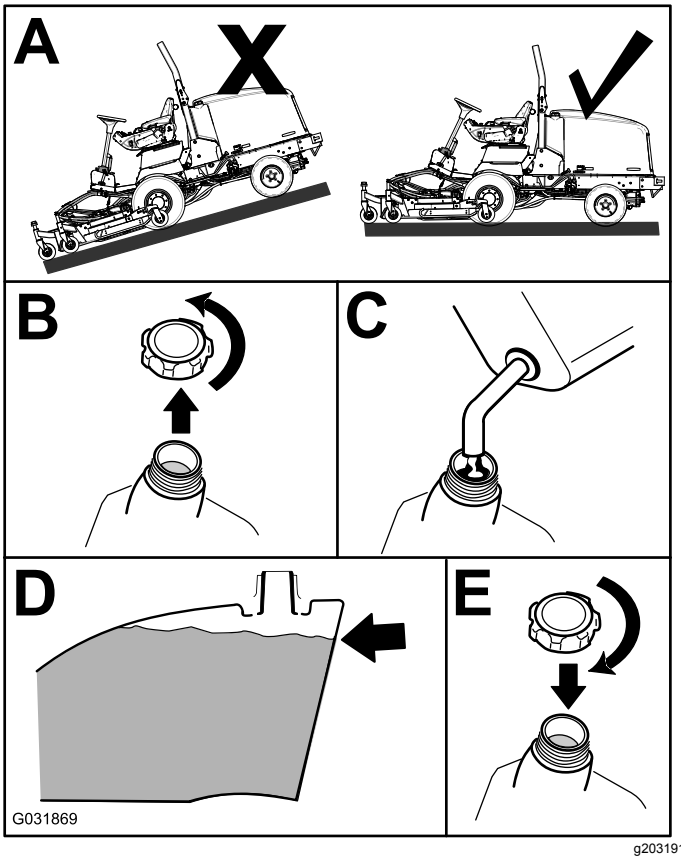

Figuur 10

Vul de tank bij tot ongeveer 6 tot 13 mm onder de bovenkant van de tank, niet de vulbuis, met nr. 2-D dieselbrandstof.

Opmerking: Vul indien mogelijk de brandstoftank telkens na gebruik; zo beperkt u de mogelijkheid op opstapeling van condensatie in de brandstoftank tot een minimum.

De bandenspanning controleren

Onderhoudsinterval: Bij elk gebruik of dagelijks

⚠ GEVAAR

Een te lage bandenspanning vermindert de zijdelingse stabiliteit van de machine op hellingen. Hierdoor kan de machine omkantelen, waardoor lichamelijk of dodelijk letsel kan ontstaan.

Pomp de banden niet te zacht op.

De luchtdruk in de banden moet tussen 1,72 en 2,07 bar zijn.

Belangrijk: **Zorg ervoor dat alle banden steeds de aanbevolen bandenspanning hebben, hierdoor kan de machine optimale maaiprestaties leveren en goed functioneren. Pomp de banden niet te zacht op.**

Controleer de luchtdruk in alle banden voordat u de machine gebruikt.

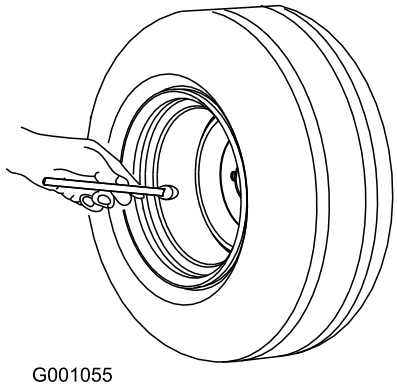

G001055

g001055

Figuur 11

Torsie van wielmoeren controleren

Onderhoudsinterval: Na het eerste bedrijfsuur

Na de eerste 10 bedrijfsuren

Om de 200 bedrijfsuren

⚠ WAARSCHUWING

Als de wielmoeren niet steeds de juiste torsie hebben, kan dit leiden tot lichamelijk letsel.

Draai de wielmoeren vast met de juiste torsie.

Draai de wielmoeren vast met een torsie van 115 tot 136 N·m; hou daarbij de volgorde aan die u ziet in Figuur 12 en Figuur 13.

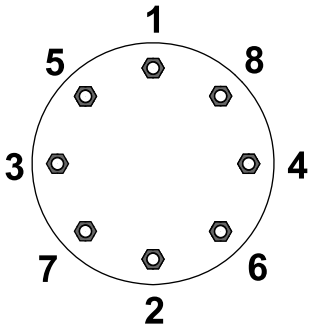

G033358

g033358

Figuur 12

Voorwielen

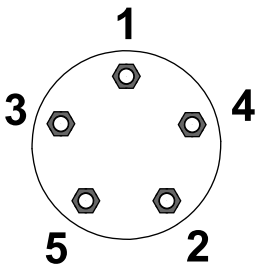

G033359

g033359

Figuur 13

Achterwielen

De spiegels instellen

Enkel voor model met cabine

Achteruitkijkspiegel

Stel zittend in de stoel de achteruitkijkspiegel in om het beste zicht vanuit de achterruit te krijgen (Figuur 14). Trek de hendel naar achteren om de spiegel te kantelen om de helderheid en glans van licht te verminderen.

Zijspiegels

Laat terwijl u in de stoel zit iemand anders de zijspiegels instellen om het beste zicht aan de zijkanten van de machine te verkrijgen (Figuur 14).

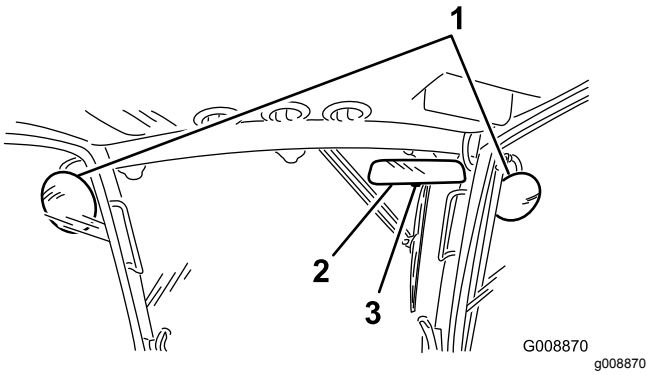

Figuur 14

1. Zijspiegels
2. Achteruitkijkspiegel
3. Hendel

Koplampen richten

Optionele accessoire

1. Draai de montagemoeren los en plaats elke koplamp zo, dat deze recht vooruit wijst.

   Opmerking: Draai de montagemoer vast genoeg om de koplamp in positie te houden.
2. Plaats een plat stuk metaal over de kop van de koplamp.
3. Monteer een magnetische protractor op de plaat.
4. Terwijl u de installatie op zijn plaats houdt, kantelt u voorzichtig de koplamp 3 graden naar beneden en draait u dan de moer weer vast.
5. Herhaal deze procedure bij de andere koplamp.

De omkantelbeveiliging (rolbeugel) afstellen

⚠ WAARSCHUWING

Om lichamelijk of dodelijk letsel te voorkomen als de machine omkantelt: houd de rolbeugel in de omhoog geklapte en vergrendelde stand en doe de veiligheidsgordel om.

Zorg ervoor dat de stoel bevestigd is met de stoelvergrendeling.

⚠ WAARSCHUWING

Er is geen omkantelbeveiliging als de rolbeugel omlaag is geklapt.

- **Gebruik de machine niet op oneffen terrein of op een helling met een omlaag geklapte rolbeugel.**
- **Klap de rolbeugel uitsluitend omlaag als dit absoluut noodzakelijk is.**
- **Doe de veiligheidsgordel niet om als de rolbeugel omlaag is geklapt.**
- **Rij langzaam en voorzichtig.**
- **Klap de rolbeugel omhoog zodra de ruimte dit toelaat.**
- **Let goed op dat er voldoende ruimte boven de machine is (denk aan takken, deuropeningen, elektrische kabels) voordat u onder een object rijdt en zorg ervoor dat u dit niet raakt.**

De rolbeugel omlaag klappen

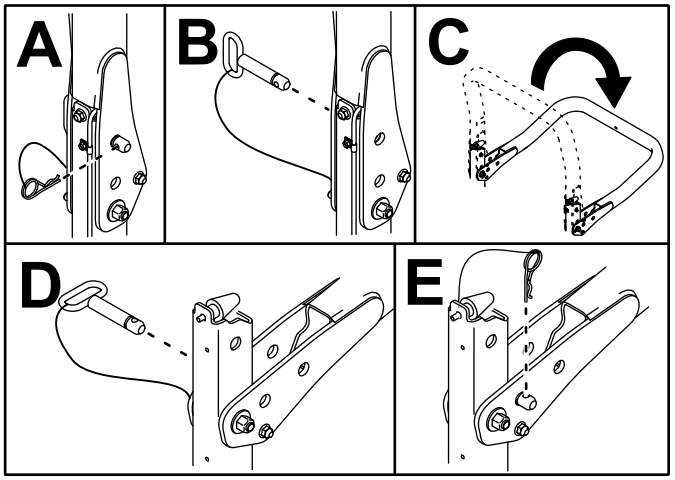

Figuur 15

De rolbeugel omhoog klappen

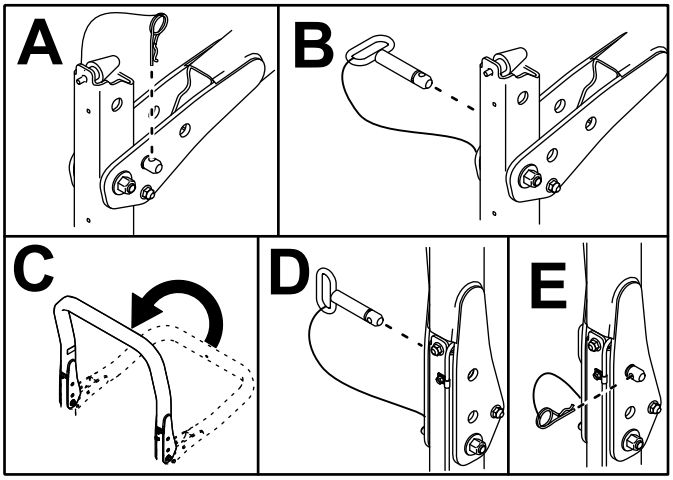

g221651

Figuur 16

De maaihoogte instellen

Middelste maaidek

U kunt de maaihoogte instellen van 25 tot 127 mm, in stappen van 13 mm. Om de maaihoogte van het middelste maaidek in te stellen, moet u de assen van de zwenkwielen in de bovenste of onderste openingen in de zwenkwielvorken plaatsen en vervolgens een gelijk aantal afstandsstukken toevoegen aan of verwijderen van de zwenkwielvorken. Daarna bevestigt u de achterste ketting aan de gewenste opening.

1. Parkeer de machine op een horizontaal oppervlak.
2. Start de motor en breng de maaidekken omhoog om de maaihoogte te wijzigen.
3. Zet de motor af, schakel de parkeerrem in en verwijder het sleuteltje uit het contact nadat het maaidek is opgeheven.
4. Plaats de assen van de zwenkwielen in dezelfde openingen in alle zwenkwielvorken.

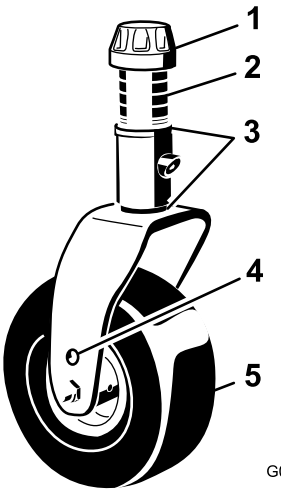

G008866

g008866

Figuur 17

1. Klemkapje
2. Afstandsstukken
3. Opvulstukken
4. Montage-opening bovenste as
5. Zwenkwiel

Opmerking: Als u de machine gebruikt bij een maaihoogte van 64 mm of hoger, moet de asbout worden geplaatst in de onderste opening van de zwenkwielvork om te voorkomen dat er zich gras ophoopt tussen het wiel en de vork. Als u de machine gebruikt bij een maaihoogte lager dan 64 mm en u merkt dat het gras ophoopt, keer de richting van de machine dan om zodat het maaisel wordt verwijderd uit de ruimte tussen het wiel en de vork.

5. Verwijder het klemkapje van de spilas en schuif de as uit de zwenkwielarm (Figuur 17).
6. Plaats 2 opvulstukken op de spilas zoals ze oorspronkelijk waren geplaatst.

   Opmerking: Deze opvulstukken vereisen dat de maaidekken over de gehele breedte horizontaal staan. Schuif het benodigde aantal afstandsstukken van 13 mm (raadpleeg onderstaande tabel) op de spilas om de gewenste maaihoogte te bereiken; schuif daarna de klemring op de as.

   Raadpleeg onderstaande tabel om vast te stellen welke combinatie afstandsstukken moet worden gebruikt om de maaihoogte in te stellen (Figuur 18):

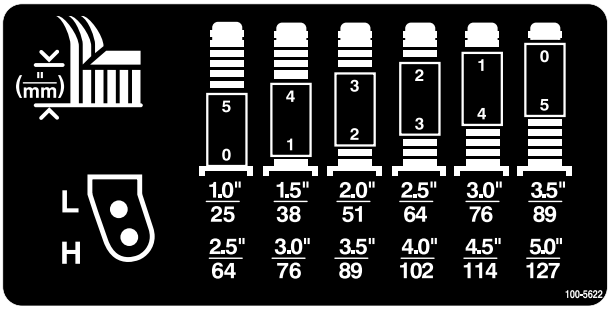

decal100-5622nc

Figuur 18

7. Druk de zwenkwielas door de voorste zwenkwielarm.
8. Plaats de opvulstukken (zoals deze oorspronkelijk zijn geplaatst) en de overige afstandsblokken op de spilas.
9. Monteer het klemkapje om alles goed vast te zetten.
10. Verwijder de R-pen en de gaffelpen waarmee de maaihoogtekettingen zijn bevestigd aan de achterkant van het maaidek (Figuur 19).

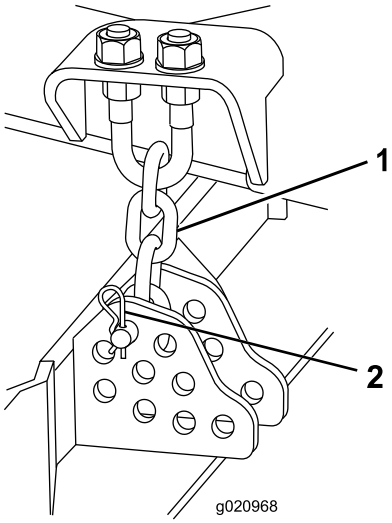

g020968

Figuur 19

1. Maaihoogteketting
2. Gaffelpen en R-pen

11. Bevestig de maaihoogtekettingen aan de gewenste maaihoogteopening met de gaffelpen en de R-pen (Figuur 20).

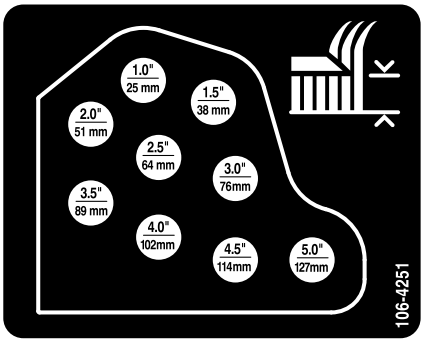

decal106-4251nc

Figuur 20

Opmerking: Als u de machine afstelt op maaihoogten van 25, 38 of in sommige gevallen 51 mm, moet u de glijders en de maatwielen in de bovenste openingen plaatsen.

Zijmaaidekken

De maaihoogte van de zijmaaidekken kunt u instellen door een gelijk aantal afstandsstukken toe te voegen aan dan wel te verwijderen van de zwenkwielvorken. U plaatst hierbij de assen van de zwenkwielen in de bovenste of onderste openingen in de zwenkwielvorken. Vervolgens zet u de draaiarmen vast in de gekozen openingen in de beugel voor de maaihoogte.

1. Plaats de assen van de zwenkwielen in dezelfde openingen in alle zwenkwielvorken (Figuur 21 en Figuur 23).
2. Verwijder het klemkapje van de spilas en schuif de as uit de zwenkwielarm (Figuur 21).

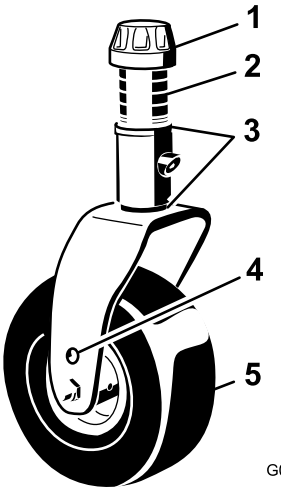

g008866

Figuur 21

1. Klemkapje
2. Afstandsstukken
3. Opvulstukken
4. Montage-opening bovenste as
5. Zwenkwiel

3. Plaats 2 opvulstukken op de spilas zoals ze oorspronkelijk waren geplaatst.

   Opmerking: Deze opvulstukken zijn nodig om ervoor te zorgen dat de maaidekken over de gehele breedte horizontaal staan. Schuif het benodigde aantal afstandsstukken van 13 mm (raadpleeg onderstaande tabel) op de spilas om de gewenste maaihoogte te verkrijgen; schuif daarna de klemring op de as.

   Raadpleeg onderstaande tabel om vast te stellen welke combinatie afstandsstukken moet worden gebruikt om de maaihoogte in te stellen (Figuur 22).

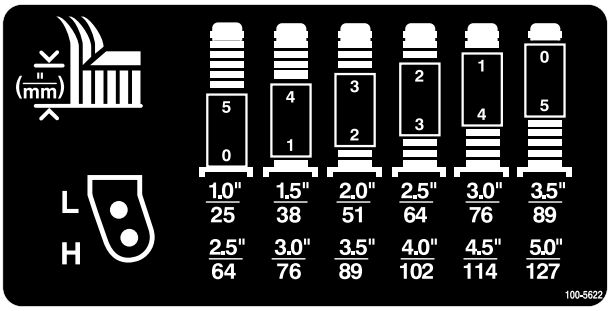

decal100-5622nc

Figuur 22

4. Druk de zwenkwielas door de voorste zwenkwielarm.
5. Plaats de opvulstukken (zoals deze oorspronkelijk zijn geplaatst) en de overige afstandsblokken op de spilas.
6. Verwijder de R-pennen en de gaffelpennen uit de zwenkwieldraaiarmen (Figuur 23).
7. Draai de spanstang om de draaiarm hoger of lager te zetten totdat de openingen zich recht voor de gewenste openingen in de maaihoogtebeugel van het maaidekframe bevinden (Figuur 23 en Figuur 24).

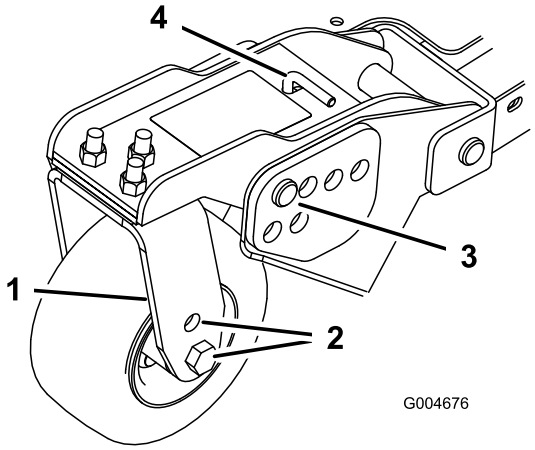

g004676

Figuur 23

1. Zwenkwielarm
2. Montage-openingen van as
3. Gaffelpen en R-pen
4. Spanstang

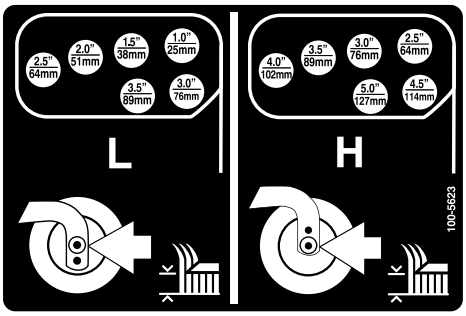

decal100-5623nc

Figuur 24

8. Plaats de gaffelpennen en monteer de R-pennen.
9. Draai de spanstang (met de hand) linksom zodat er druk op de afstelling staat.

Glijders afstellen

Monteer de glijders in de laagste stand als de machine wordt gebruikt bij een maaihoogte van meer dan 64 mm en in de hoogste stand als de machine wordt gebruikt bij een maaistand van minder dan 64 mm.

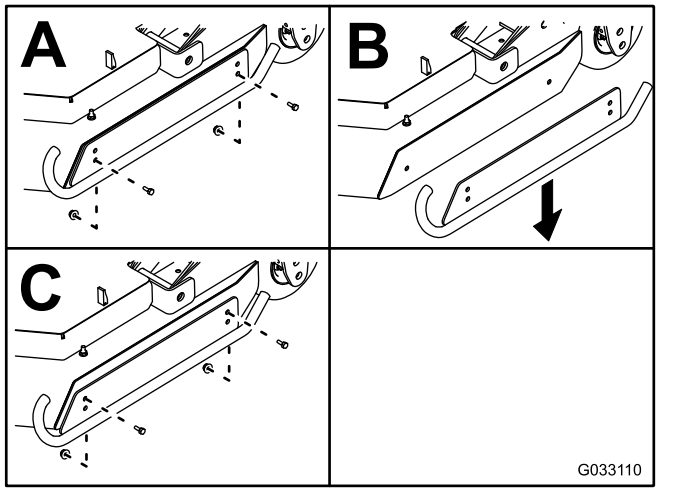

g033110

Figuur 25

Rollen van het maaidek afstellen

De rollen van het maaidek moeten in de laagste stand worden gemonteerd als de machine wordt gebruikt bij een maaihoogte van meer dan 64 mm, en in de hoogste stand als de machine wordt gebruikt bij een maaistand van minder dan 64 mm.

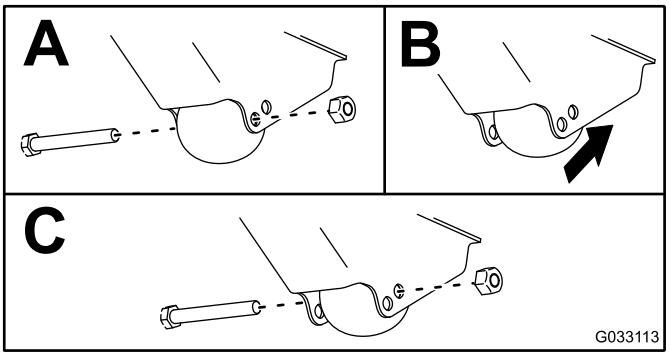

g033113

Figuur 26

Maaimes afstellen

Voor een goede werking van het maaidek moet de afstand tussen de randen van de messen van de zijmaaidekken en het middelste maaidek 10 tot 16 mm bedragen (Figuur 27).

1. Breng het maaidek omhoog zodat de messen zichtbaar zijn, en zet middelste maaidek vast zodat het niet per ongeluk naar beneden kan vallen.

   Opmerking: De zijmaaidekken moeten horizontaal staan ten opzichte van het middelste maaidek.

2. Draai een maaimes van het middelste maaidek en een naastgelegen mes van een zijmaaidek zodanig dat de randen van de messen in een lijn staan. Meet de afstand tussen de mespunten (Figuur 27).

   Opmerking: De afstand moet ongeveer 10 tot 16 mm zijn

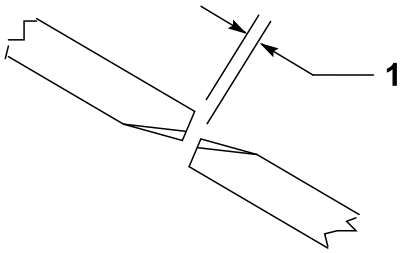

g223264

Figuur 27

1. Afstand van 10 tot 16 mm

3. Om de afstand in te stellen, gaat u naar de afstelbout op de achterste scharnierverbinding van het maaidek (Figuur 28).
4. Draai de contramoer op de afstelbout los.
5. Zet de afstelbouten losser of vaster totdat de afstand 10 tot 16 mm bedraagt en draai daarna de contramoer weer vast.
6. Herhaal de procedure aan de andere kant van het maaidek.

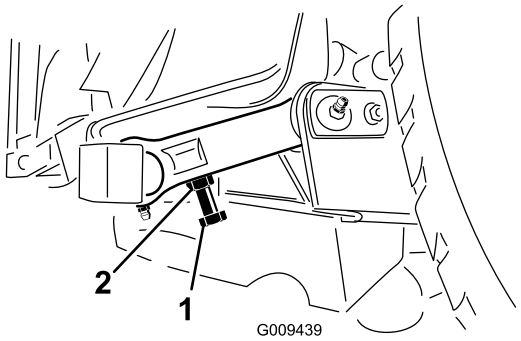

g009439

Figuur 28

1. Afstelbout
2. Contramoer

Ongelijk afgestelde maaidekken gelijkstellen

In verband met verschillen in gazoncondities en de instellingen van het tegengewicht van de tractie-eenheid, zou u een deel van gazon moeten maaien en het uiterlijk ervan controleren voordat u het volledige gazon echt gaat maaien.

1. Stel alle maaidekken in op de gewenste maaihoogte; zie De maaihoogte instellen (bladz. 27).

2. Controleer de bandenspanning van het voor- en achterwiel van de machine en zorg dat deze 1,72 tot 2,07 bar bedraagt.
3. Controleer de bandenspanning van de zwenkwielen van het maaidek en zorg dat deze 3,45 bar bedraagt.
4. Controleer met behulp van de hydraulische testpoorten de druk van de lading en het tegengewicht met de motor in HOOG STATIONAIR.

   Opmerking: Stel het tegengewicht af op 22,41 bar.
5. Controleer op kromme messen; zie Controleren op kromme messen (bladz. 84).
6. Maai het gras in een testgebied om te controleren of alle maaidekken op dezelfde hoogte maaien.
7. Als de maaidekken nog moeten worden afgesteld, zoek dan een vlak oppervlak en controleer de vlakheid met een liniaal van minstens 2 meter.
8. Om het mesvlak gemakkelijker te meten, moet u de maaihoogte instellen op 7,6 tot 10,1 cm; zie De maaihoogte instellen (bladz. 27).
9. Laat de maaidekken op een vlak oppervlak zakken en verwijder de kappen van de bovenzijde van de maaidekken.
10. Draai de flensmoer los waarmee de spanpoelie is vastgezet, om de riemspanning op elk maaidek te verminderen.

Het middelste maaidek instellen

Opmerking: U kunt het klemkapje het beste aandraaien met het Toro gereedschap (onderdeelnr. 121-3874).

1. Draai het mes op elke as totdat de uiteinden in de lengterichting liggen.
2. Meet de afstand van de grond tot de voorste rand van het mes.
3. Stel de opvulstukken (3 mm) op de voorste zwenkwielvork(en) in naargelang de maaihoogtesticker (Figuur 29); zie De maaihoogte instellen (bladz. 27).

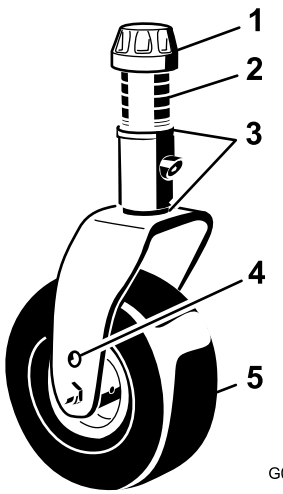

g008866

Figuur 29

1. Klemkapje
2. Afstandsstukken
3. Opvulstukken
4. Montage-opening bovenste as
5. Zwenkwiel

De zijmaaidekken instellen

1. Draai de messen op elke as totdat de uiteinden in de lengterichting liggen.
2. Meet de afstand van de grond tot de voorste rand van het mes.
3. Stel de opvulstukken (3 mm) op de voorste zwenkwielarm(en) in naargelang de maaihoogtesticker (Figuur 30).

   Opmerking: Zie Schuinstand van het maaidek afstellen (bladz. 81) voor de buitenste mesas.

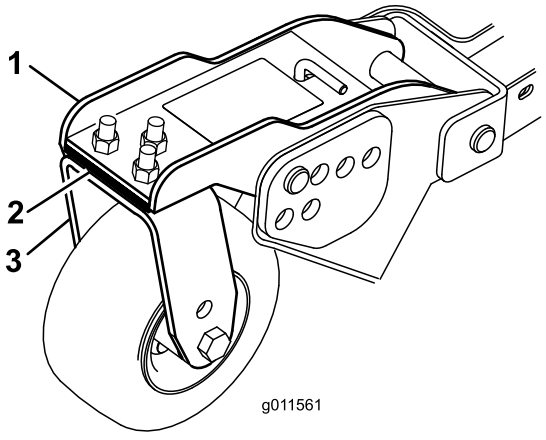

g011561

Figuur 30

1. Voorste zwenkwielarm
2. Opvulstukken
3. Voorste zwenkwielvork

De maaihoogte van de maaidekken gelijk stellen

1. Plaats de messen dwars op de rijrichting op de buitenste as van beide zijmaaidekken.

   Opmerking: Meet de afstand van de grond tot de voorste rand van het mes op elk maaidek en vergelijk die afstanden met elkaar. Deze afstanden mogen niet meer dan 3 mm van elkaar verschillen. Stel nu nog niet af.

2. Plaats het mes dwars op de rijrichting op de binnenste as van het zijmaaidek en op de corresponderende buitenste as van het frontmaaidek.

   Opmerking: Meet de afstand van de grond tot de punt van de snijrand op de binnenste rand van het zijmaaidek en tot de corresponderende buitenste rand van het voorste maaidek en vergelijk deze metingen. De afstand bij het zijmaaidek mag niet meer dan 3 mm verschillen van de afstand bij het frontmaaidek.

   Opmerking: Alle 3 zwenkwielen van het maaidek moeten op de grond blijven staan als het tegengewicht is geplaatst.

   Opmerking: Indien de maaihoogten van alle maaidekken op elkaar moeten worden afgestemd, mogen **uitsluitend de zijmaaidekken** worden afgesteld.

3. Als de binnenste rand van het zijmaaidek te hoog is ten opzichte van de buitenste rand van het frontmaaidek, moet u een opvulstuk verwijderen uit het onderste deel van de voorste binnenste zwenkwielarm op het zijmaaidek (Figuur 30).

   Opmerking: Controleer nogmaals de afstand tussen de buitenste randen van beide zijmaaidekken en de binnenste rand van het zijmaaidek tot de buitenste rand van het voorste maaidek.

4. Als de binnenste rand nog steeds te hoog is, moet u nog een opvulstuk verwijderen uit het onderste deel van de voorste binnenste zwenkwielarm van het zijmaaidek **en** een opvulstuk uit de voorste buitenste zwenkwielarm van het zijmaaidek.

5. Als de binnenste rand van het zijmaaidek te laag is ten opzichte van de buitenste rand van het frontmaaidek, moet u een opvulstuk toevoegen aan het onderste deel van de voorste binnenste zwenkwielarm op het zijmaaidek.

   Opmerking: Controleer nogmaals de afstand tussen de buitenste randen van beide zijmaaidekken en de binnenste rand van het zijmaaidek tot de buitenste rand van het voorste maaidek.

6. Als de binnenste rand nog steeds te laag is, moet u nog een opvulstuk toevoegen aan het onderste deel van de voorste binnenste zwenkwielarm van het zijmaaidek **en** een opvulstuk toevoegen aan de voorste buitenste zwenkwielarm van het zijmaaidek.

7. Als de maaihoogte gelijk is bij de randen van het frontmaaidek en de zijmaaidekken, moet u controleren of de schuinstand van het zijmaaidek nog steeds 8 tot 11 mm is.

   Opmerking: Indien nodig instellen.

De schakelaars van het veiligheidssysteem controleren

Onderhoudsinterval: Bij elk gebruik of dagelijks

De machine heeft interlockschakelaars in het elektrische systeem. Deze schakelaars schakelen de tractie-eenheid of de aftakas uit wanneer u de stoel verlaat. Als u de aftakas uitschakelt en de parkeerrem in werking stelt voordat u de stoel verlaat, blijft de motor draaien.

1. Rij de machine langzaam naar een ruim, open terrein. Laat het maaidek zakken, zet de motor af en stel de parkeerrem in werking.
2. Neem plaats op de bestuurdersstoel en trap het tractiepedaal in. Probeer de motor te starten. De motor mag niet starten. Als de motor start, is er een defect in het interlocksysteem dat moet worden verholpen voordat u de machine gaat gebruiken.
3. Neem plaats op de bestuurdersstoel, start de motor en schakel de aftakas in. Ga op de stoel zitten terwijl de aftakas ingeschakeld is en sta dan op van de stoel. De aftakas zou met een beetje vertraging moeten afslaan. Als de aftakas ingeschakeld blijft, is er een defect in het interlocksysteem dat moet worden verholpen voordat u de machine gaat gebruiken.
4. Neem plaats op de bestuurdersstoel, stel de parkeerrem in werking en start de motor. Zet het tractiepedaal uit de NEUTRAALSTAND. Het InfoCenter moet de boodschap 'traction not allowed' weergeven en de machine mag niet bewegen. Als de motor toch draait, is er een defect in het interlocksysteem dat moet worden verholpen voordat u de machine gaat gebruiken.

De bediening van het InfoCenter gebruiken

De LCD van het InfoCenter toont informatie over uw machine, zoals de bedrijfsmodus en diagnostische informatie (Figuur 31). Er is een welkompagina en een hoofdscherm in het InfoCenter. U kunt altijd tussen de welkompagina en het hoofdscherm schakelen door een willekeurige InfoCenter-knop in te drukken en dan de betreffende pijltoets in te drukken.

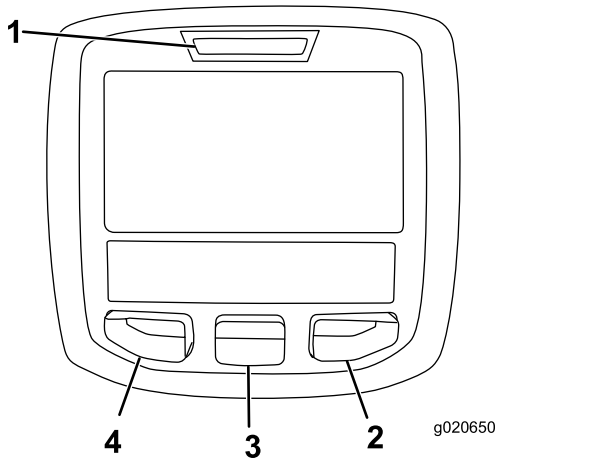

g020650

Figuur 31

1. Controlelampje
2. Rechterknop
3. Middelste knop
4. Linkerknop

- Linkerknop, knop toegang tot menu/terug – druk op deze knop om naar de menu's van het InfoCenter te gaan. U kunt hem gebruiken om het huidige menu te verlaten.
- Middelste knop – gebruik deze knop om naar beneden door menu's te bewegen.
- Rechterknop – gebruik deze knop als een pijl naar rechts aangeeft dat er nog andere opties in het menu zijn.
- Pieper – klinkt als u de maaidekken omlaag brengt of als er berichten of storingen zijn.

Opmerking: De knoppen kunnen verschillende functies vervullen afhankelijk van wat op dat moment nodig is. Voor elke knop is er een pictogram dat de huidige functie weergeeft.

Verklaring van pictogrammen in het InfoCenter

SERVICE DUE	Geeft aan wanneer gepland onderhoud moet worden uitgevoerd
n min	Motortoerental/status – het toerental van de motor
	Urenteller

Verklaring van pictogrammen in het InfoCenter (cont'd.)

	Informatiepictogram
	Bepaalt de maximale tractiesnelheid
	Snel
	Langzaam
	Ventilator omkeren – geeft aan of de ventilator omgekeerd draait
	Brandstofpeil
	Stationair herstel vereist
	Luchtinlaatverwarming actief
	Linker maaidek omhoog brengen
	Middelste maaidek omhoog brengen
	Rechter maaidek omhoog brengen
	De bestuurder moet op de stoel zitten
	Indicator parkeerrem – geeft aan of de parkeerrem is ingeschakeld
H	Geeft het hoge bereik aan
N	Vrijstand
L	Geeft het lage bereik aan
	Koelvloeistoftemperatuur – de temperatuur van de motorkoelvloeistof in °C of °F
	Temperatuur (heet)
	Tractie of tractiepedaal
	Geweigerd of niet toegestaan
	Motor – Starten

Verklaring van pictogrammen in het InfoCenter (cont'd.)

	Aftakas – Geeft aan dat de aftakas ingeschakeld is
	Gestopt of uitgeschakeld
	Motor
	Contactschakelaar
	Geeft aan wanneer de maaidekken omlaag worden gebracht
	Geeft aan wanneer de maaidekken omhoog worden gebracht
	PIN-code
	Temperatuur hydraulische vloeistof – Geeft de temperatuur van de hydraulische vloeistof aan.
	CAN-bus
	InfoCenter
	Slecht of mislukt
	Midden
	Rechts
	Links
	Gloeilamp
	Uitvoer van TEC-controller of bedieningskabel in kabelboom
	Hoog: boven toegestaan bereik
	Laag: onder toegestaan bereik
	Buiten bereik
	Schakelaar
	De bestuurder moet de schakelaar vrijgeven
	De bestuurder moet de status wijzigen in wat aangegeven wordt

Verklaring van pictogrammen in het InfoCenter (cont'd.)

Symbolen worden vaak gecombineerd in zinnen. Hier volgen enkele voorbeelden	
	De bestuurder moet de machine in neutraal zetten
	Motor weigert te starten
	Motor uitgeschakeld
	Motorkoelvloeistof is te heet
	De hydraulische vloeistof is te heet
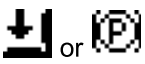	Ga zitten of schakel de parkeerrem in werking

De menu's gebruiken

Druk in het hoofdscherm op de menuknop om naar het InfoCenter menusysteem te gaan. U gaat naar het hoofdmenu. Raadpleeg de volgende tabellen voor een overzicht van de opties die u hebt in de menu's:

Hoofdmenu	
Menu-optie	**Beschrijving**
Storingen	Het menu Storingen bevat een lijst met de recente machinestoringen. Raadpleeg de Gebruikershandleiding of een erkende Toro distributeur voor meer informatie over het menu Storingen en de informatie die het bevat.
Onderhoud	Het menu Onderhoud bevat informatie over de machine, zoals bedrijfsuren en andere cijfergegevens van die aard.
Diagnostiek	Het menu Diagnostiek geeft de status van elke machineschakelaar, sensor en bedieningsoutput aan. U kunt dit menu gebruiken om sommige problemen op te lossen. In het menu ziet u namelijk welke onderdelen in- en uitgeschakeld zijn.

Hoofdmenu	
Instellingen	In het menu Instellingen kunt u het InfoCenter-scherm configureren en aan uw voorkeuren aanpassen.
Machine	In het menu Machine ziet u het modelnummer, het serienummer en de versie van de software op uw machine.

Onderhoud	
Menu-optie	**Beschrijving**
Hours	Het totale aantal bedrijfsuren van de machine, motor en ventilator, alsook het aantal uren dat de machine getransporteerd en oververhit is geweest
Counts	Het aantal keer dat de machine voorverwarmd en gestart is

Diagnostisch systeem	
Menu-optie	**Beschrijving**
Engine Run	Raadpleeg de Gebruikers-handleiding of een erkende Toro distributeur voor meer informatie over het menu Engine Run en de informatie die het bevat.
Glowplugs	Geeft aan of de volgende functies actief zijn: sleutelstart, time-out beperkt en gloeibougies
Fan	Geeft aan of de ventilator actief is in de volgende gevallen: motortemperatuur hoog, olietemperatuur hoog, motor of hydraulische temperatuur hoog, en ventilator aan

Instellingen	
Menu-optie	**Beschrijving**
Eenheden	Bepaalt de eenheden die gebruikt worden in het InfoCenter; het menu heeft de opties imperiaal of metrisch
Taal	Bepaalt de taal die gebruikt wordt in het InfoCenter*
Schermverlichting lcd	De helderheid van het lcd-scherm
Contrast lcd	Het contrast van het lcd-scherm
Beveiligde menu's	Geeft een door uw bedrijf geautoriseerde persoon toegang tot de beveiligde menu's met een PIN-code.

Instellingen	
Auto stationair	Bepaalt hoe lang het duurt voordat de motor stationair gaat lopen als hij niet wordt gebruikt
Maaisnelheid	Regelt de maximumsnelheid in maaimodus (laag bereik)
Transportsnelheid	Regelt de maximumsnelheid in transportmodus (hoog bereik)
Smart Power	Smart Power voorkomt vastlopen in zware omstandigheden door de machinesnelheid automatisch te regelen en de maaiprestaties te optimaliseren.

*Alleen gebruikerstekst wordt vertaald. De schermen fouten, onderhoud en diagnostiek hebben betrekking op onderhoud. De titels zijn in de ingestelde taal, maar de menu-items zijn in het Engels.

Betreffende	
Menu-optie	**Beschrijving**
Model	Het modelnummer van de machine
Serienummer	Het serienummer van de machine
Machine Controller Revision	De softwareversie van de hoofdbedieningseenheid
InfoCenter softwareversie	De softwareversie van het InfoCenter
CAN-bus	De status van de communicatiebus van de machine

Beveiligde menu's

In het instellingenmenu van het InfoCenter kunt u 4 configuratie-instellingen voor de bediening veranderen: vertraging automatisch stationair, maximale maaisnelheid, maximale transportsnelheid en Smart Power. Deze instellingen bevinden zich in het beveiligde menu.

Toegang tot de beveiligde menu's

Opmerking: De standaard PIN-code van de machine is 0000 of 1234.

Als u de PIN-code heeft gewijzigd en vergeten bent, neem dan contact op met uw erkende Toro distributeur voor hulp.

1. Scroll in het HOOFDMENU met de middelste knop naar beneden tot het INSTELLINGENMENU en druk op de rechterknop (Figuur 32).

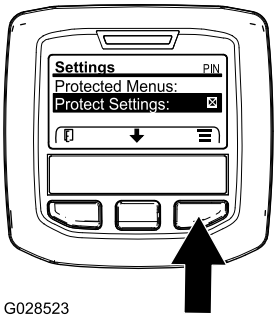

g028523

Figuur 32

2. Scroll in het INSTELLINGENMENU met de middelste knop naar beneden tot het BEVEILIGDE MENU en druk op de rechterknop (Figuur 33A).

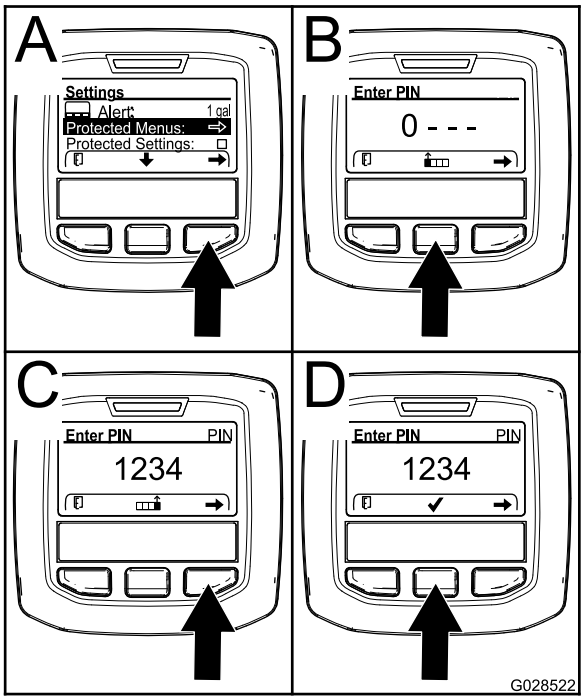

g028522

Figuur 33

3. Om de PIN-code in te voeren drukt u op de middelste knop tot het eerste gewenste cijfer verschijnt, druk dan op de rechterknop om naar het volgende cijfer te gaan (Figuur 33B en Figuur 33C). Herhaal dit tot het laatste cijfer is ingevoerd en druk dan nogmaals op de rechterknop.
4. Druk op de middelste knop om de PIN-code in te voeren (Figuur 33D).

   Wacht tot het rode controlelampje van het InfoCenter oplicht.

   Opmerking: Als het InfoCenter de PIN-code accepteert en het beveiligde menu opent dan verschijnt "PIN" in de rechter bovenhoek van het scherm.

Opmerking: Zet de contactschakelaar op UIT en dan op AAN om het beveiligde menu te vergrendelen.

U kunt de instellingen in het beveiligde menu weergeven en wijzigen. Scroll in het beveiligde menu omlaag tot de optie Instellingen beveiligen. Wijzig de instelling met de rechterknop. Als u Instellingen beveiligen op UIT zet kunt u de instellingen in het beveiligde menu bekijken en wijzigen zonder de PIN-code in te voeren. Als u Instellingen beveiligen op AAN zet worden de beveiligde opties verborgen en moet u de PIN-code invoeren om de instellingen in het beveiligde menu te wijzigen. Na het instellen van de PIN-code moet u de contactschakelaar op UIT zetten en dan terug op AAN om deze optie te activeren en op te slaan.

Instelling automatisch stationair aanpassen

1. Scroll in het instellingenmenu naar beneden tot u de functie Auto Stationair ziet.
2. Druk op de rechterknop om de instelling voor automatisch stationair draaien te wijzigen; de mogelijke opties zijn 8, 10, 15, 20, 30 seconden of UIT.

De maximale toegestane maaisnelheid instellen

1. Scroll in het instellingenmenu naar beneden tot u de functie maaisnelheid ziet en druk op de rechterknop.
2. Druk op de rechterknop om de maximale maaisnelheid te verhogen (50, 75 of 100%).
3. Druk op de middelste knop om de maximale maaisnelheid te verlagen (50, 75 of 100%).
4. Druk op de linkerknop om het menu te verlaten.

De maximale toegestane transportsnelheid instellen

1. Scroll in het instellingenmenu naar beneden tot u de functie transportsnelheid ziet en druk op de rechterknop.
2. Druk op de rechterknop om de maximale transportsnelheid te verhogen (50, 75 of 100%).
3. Druk op de middelste knop om de maximale transportsnelheid te verlagen (50, 75 of 100%).
4. Druk op de linkerknop om het menu te verlaten.

Als u klaar bent in het beveiligde menu, druk dan op de linkerknop om naar het hoofdmenu te gaan en druk nogmaals op de linkerknop om naar het menu lopen te gaan.

Tijdens gebruik

Veiligheid tijdens het werk

Algemene veiligheid

- De eigenaar/gebruiker is verantwoordelijk voor ongelukken die persoonlijk letsel of materiële schade kunnen veroorzaken, en hij dient zulke ongelukken te voorkomen.
- Draag geschikte kleding en uitrusting, zoals oogbescherming, een lange broek, stevige schoenen met een gripvaste zool en gehoorbescherming. Draag lang haar niet los en draag geen losse juwelen.
- Gebruik de machine niet als u ziek, moe of onder de invloed van alcohol of drugs bent.
- Vervoer nooit passagiers op de machine en houd omstanders en huisdieren weg van de machine terwijl deze wordt gebruikt.
- Gebruik de machine uitsluitend bij een goede zichtbaarheid zodat u kuilen en verborgen gevaren kunt vermijden.
- Voordat u de motor start: zorg dat alle aandrijvingen in de neutraalstand staan, de parkeerrem in werking is gesteld en u zich in de bestuurderspositie bevindt.
- Houd uw handen en voeten uit de buurt van draaiende onderdelen. Blijf altijd uit de buurt van de afvoeropening.
- Kijk achterom en omlaag voordat u achteruitrijdt om er zeker van te zijn dat de weg vrij is.
- Wees voorzichtig bij het naderen van blinde hoeken, struiken, bomen, en andere objecten die uw zicht kunnen belemmeren.
- Stop de maaimessen als u niet daadwerkelijk maait.
- Stop de machine, verwijder het sleuteltje en wacht totdat alle bewegende onderdelen tot stilstand zijn gekomen voordat u het werktuig controleert nadat u een voorwerp heeft geraakt of de machine abnormaal begint te trillen. Voer alle noodzakelijke reparaties uit voordat u de machine weer in gebruik neemt.
- Verminder uw snelheid en wees voorzichtig als u een bocht maakt of wegen en voetpaden oversteekt met de machine. Verleen altijd voorrang.
- Schakel de aandrijving van de maai-eenheid uit, schakel de motor uit, verwijder het sleuteltje en wacht totdat alle bewegende onderdelen tot stilstand zijn gekomen voordat u de maaihoogte wijzigt (tenzij u deze kunt aanpassen vanuit de bestuurderspositie).
- Laat de motor nooit lopen in een ruimte waar uitlaatgassen zich kunnen verzamelen.
- Als u de machine verlaat, laat deze dan niet draaien.
- Doe het volgende voordat u de bestuurderspositie verlaat (inclusief het legen van de grasvangers of deblokkeren van het kanaal):
  - Parkeer de machine op een horizontaal oppervlak.
  - Schakel de aftakas uit en laat de werktuigen zakken.
  - Stel de parkeerrem in werking.
  - Zet de motor af en haal het sleuteltje uit het contact.
  - Wacht totdat alle bewegende onderdelen tot stilstand zijn gekomen.
- Gebruik de machine niet als het kan bliksemen.
- De machine niet gebruiken als sleepvoertuig.
- Gebruik alleen door The Toro® Company goedgekeurde accessoires, werktuigen en reserveonderdelen.

Bescherming van de rolbeugel

- Verwijder de rolbeugel **niet** van de machine.
- Zorg dat u de veiligheidsgordel draagt en deze in een noodgeval snel kunt losmaken.
- Controleer aandachtig of er obstakels zijn waar u onderdoor moet rijden, en zorg dat u ze niet raakt.
- Houd de rolbeugel in deugdelijke staat door deze regelmatig grondig te controleren op beschadiging, en zorg dat alle bevestigingsmateriaal stevig is vastgedraaid.
- Vervang beschadigde onderdelen van de rolbeugel. U mag deze niet repareren of aanpassen.

Machines met een cabine

- De rolbeugel is een volledige en doeltreffende veiligheidsvoorziening.
- Een door Toro gemonteerde cabine is een rolbeugel.
- Doe altijd de veiligheidsgordel om.

Machines met een inklapbare rolbeugel

- Doe altijd de veiligheidsgordel om als de rolbeugel omhoog is geklapt.
- De rolbeugel is een integrale veiligheidsvoorziening. Houd een inklapbare rolbeugel in de opgeheven en vergrendelde positie en doe de veiligheidsgordel om als u de machine gebruikt met de rolbeugel omhoog.
- Klap een inklapbare rolbeugel slechts tijdelijk omlaag en alleen als dit noodzakelijk is. Doe de

veiligheidsgordel niet om als de rolbeugel omlaag is geklapt.

- Let op: er is geen omkantelbeveiliging als een inklapbare rolbeugel omlaag is geklapt.
- Controleer het gebied dat u gaat maaien en klap de rolbeugel nooit omlaag op golvend terrein of gebieden met steile hellingen of waterkanten.

De machine veilig gebruiken op hellingen

Het maaien op hellingen is een belangrijke factor bij ongelukken waarbij de controle over de machine wordt verloren of deze omkantelt. Dit kan ernstig of dodelijk letsel veroorzaken. U bent verantwoordelijk voor een veilig gebruik van de machine op hellingen. Gebruik van de machine op hellingen vereist altijd extra voorzichtigheid.

- Onderzoek de toestand van het werkgebied om te bepalen of de machine veilig kan worden gebruikt op de helling. Gebruik altijd uw gezond verstand en uw beoordelingsvermogen wanneer u dit onderzoek uitvoert.
- Neem de hieronder genoemde instructies voor gebruik van de machine op hellingen door en beoordeel de gebruiksomstandigheden van de machine om na te gaan of u de machine in de specifieke situatie op het betreffende terrein kunt gebruiken. Veranderingen in het terrein kunnen tot gevolg hebben dat de machine anders reageert op hellingen.
- Vermijd starten, stoppen of bochten maken op hellingen. Vermijd plotse veranderingen van snelheid of richting. Draai langzaam en geleidelijk.
- Gebruik een machine nooit in omstandigheden waarbij u twijfelt over tractie, sturen of stabiliteit.
- Verwijder of markeer obstakels zoals greppels, putten, geulen, hobbels, stenen en andere verborgen gevaren. In hoog gras zijn obstakels niet altijd zichtbaar. De machine kan omslaan op oneffenheden in het terrein.
- Denk eraan dat de machine tractie kan verliezen doordat u bergafwaarts, op nat gras of dwars op een helling maait. Als de aandrijfwielen tractie verliezen, kunnen ze gaan slippen en kunt u niet meer remmen of sturen.
- Rij zeer voorzichtig als u de machine gebruikt in de buurt van steile hellingen, greppels, dijken, waterhindernissen en andere gevaarlijke punten. De machine kan plotseling omslaan als een wiel over de rand komt, of als de rand instort. Zorg voor een veilige afstand tussen de machine en een gevarenzone.
- Spoor gevaren onderaan de helling op. Indien er gevaren zijn, maait u de helling met een loopmaaimachine.
- Laat de maai-eenheden indien mogelijk neer op de grond wanneer u de machine op een helling gebruikt. Als u de maai-eenheden omhoog brengt op hellingen, kan de machine onstabiel worden.
- Wees uiterst voorzichtig als u de machine gebruikt met grasopvangsystemen of andere werktuigen. Deze kunnen de machine minder stabiel maken, waardoor u de controle over de machine kunt verliezen.

Starten van de motor

Belangrijk: **Het brandstofsysteem ontlucht zichzelf automatisch indien zich een van de volgende situaties voordoet:**

- Eerste keer starten van een nieuwe machine.
- De motor is gestopt omdat de brandstof op was.
- Er is onderhoud uitgevoerd aan componenten van het brandstofsysteem.

1. Haal uw voet van het tractiepedaal en let erop dat het pedaal in de neutraalstand staat. Stel de parkeerrem in werking.
2. Zet de gashendel op LAAG STATIONAIR.
3. Draai het contactsleuteltje naar de stand LOPEN.

   Opmerking: Het indicatielampje van de gloeibougie gaat branden.
4. Als het indicatielampje van de gloeibougie dooft, draait u het contactsleuteltje op START. Laat het sleuteltje direct los als de motor start en laat het weer terugkeren naar DRAAIEN.

   Belangrijk: **Laat de startmotor niet langer dan 30 seconden achter elkaar draaien omdat de startmotor hierdoor vroegtijdig defect kan raken. Als de motor na 30 seconden nog niet wil starten, moet u het sleuteltje op UIT draaien, de bedieningsorganen en procedures controleren, nog eens 30 seconden wachten en de startprocedure herhalen.**
5. Laat de motor (zonder lading) op halfgas warm worden en zet vervolgens de gashendel in de gewenste stand.

Belangrijk: **Laat de motor 5 minuten stationair lopen voordat u deze afzet of nadat de machine volledig belast is gebruikt. Indien u dit nalaat, kunnen er problemen met de turbocompressor ontstaan.**

De motor afzetten

Belangrijk: **Laat de motor 5 minuten stationair lopen voordat u deze afzet of nadat de machine volledig belast is gebruikt. Hierdoor kan de**

turbocompressor afkoelen voordat u de motor afzet. Indien u dit nalaat, kunnen er problemen met de turbocompressor ontstaan.

Opmerking: Laat de maaidekken altijd neer op de grond als u de machine parkeert. Dit vermindert de hydraulische belasting van het systeem, beperkt slijtage van onderdelen van het systeem en voorkomt ook dat de maaidekken per ongeluk worden neergelaten.

1. Zet de gashendel naar achteren op LANGZAAM.
2. Zet de aftakasschakelaar in de stand UIT.
3. Stel de parkeerrem in werking.
4. Draai het contactsleuteltje op UIT.
5. Verwijder het sleuteltje uit het contact om te voorkomen dat de motor per ongeluk start.

Smart Power® Traction

Dankzij de Smart Power® functie hoeft u niet naar de motor te luisteren onder zware omstandigheden. Deze functie voorkomt vastlopen in zware omstandigheden door de machinesnelheid automatisch te regelen en de maaiprestaties te optimaliseren. U kunt een maximale rijsnelheid instellen die comfortabel aanvoelt en maaien zonder de tractiesnelheid handmatig te moeten verlagen bij zware omstandigheden.

De draairichting van de ventilator omkeren

Het ventilatortoerental van de machine is afhankelijk van de temperatuur van de hydraulische vloeistof en de motorkoelvloeistof. Als de hydraulische vloeistof of koelvloeistof een bepaalde temperatuur bereikt, voert de ventilator automatisch een omgekeerde cyclus uit. Bij deze cyclus wordt vuil van het achterscherm geblazen en verlaagt de temperatuur van de motor en de hydraulische vloeistof.

U kunt handmatig een omgekeerde cyclus uitvoeren door de rechter- en linkerknop van het InfoCenter tegelijk in te drukken. Het strekt tot aanbeveling om de ventilator handmatig om te keren voordat u het werkgebied verlaat of de onderhouds- of opslagplaats inrijdt.

De functie Auto stationair

De machine beschikt over een automatische functie voor stationair draaien die ingeschakeld wordt als de volgende functies gedurende een bepaalde tijd niet worden gebruikt; in het InfoCenter kunt u instellen hoe lang het duurt voordat de motor stationair begint te draaien.

- Het tractiepedaal keert terug naar de NEUTRALE stand.
- de aftakas is uitgeschakeld.
- Alle hefschakelaars zijn inactief.

  Als u een van de bovenstaande functies start keert de machine automatisch terug naar de vorige stand van het gaspedaal.

Gebruik van de cruisecontrol

Met de schakelaar van de cruisecontrol vergrendelt u het pedaal zodat de gewenste rijsnelheid behouden wordt. Druk op de achterzijde van de schakelaar om de cruisecontrol uit te schakelen. Met de middelste stand van de schakelaar wordt de cruisecontrol ingeschakeld en met de voorzijde van de schakelaar kan de gewenste rijsnelheid worden ingesteld.

Opmerking: Door het rempedaal in te drukken of het tractiepedaal in achteruit te zetten gedurende 1 seconde kunt u de cruisecontrol uitschakelen.

Regeneratie van het dieselpartikelfilter

Het dieselpartikelfilter (DPF) is een onderdeel van het uitlaatsysteem. De oxidatie-katalysator van het DPF vermindert de hoeveelheid schadelijke gassen en het roetfilter vangt het roet in de uitlaatgassen op.

Bij de regeneratie van het DPF wordt het roet in het filter verbrand door de hitte van de uitlaatgassen. Hierbij wordt het roet omgezet tot as en worden de kanalen van het filter schoongemaakt zodat de gefilterde uitlaatgassen door het DPF kunnen stromen.

De computer van de motor bepaalt de mate van roetopbouw door de tegendruk van het DPF te meten. Een te hoge tegendruk betekent dat het roet in het filter niet verbrand wordt tijdens het normale bedrijf van de motor. Hou rekening met het volgende om roetopbouw in het DPF te voorkomen:

- Passieve regeneratie wordt continu uitgevoerd zolang de motor loopt. Laat de motor indien mogelijk met vol toerental lopen tijdens de regeneratie van het DPF.
- Als de tegendruk in het dieselpartikelfilter te hoog is of reeds 100 uur geen herstel regeneratie uitgevoerd is, brengt de computer van de motor u via het InfoCenter op de hoogte wanneer herstel generatie bezig is.
- Wacht tot de herstel regeneratie afgelopen is voordat u de motor uitschakelt.

Hou bij het gebruik en onderhoud van uw machine rekening met de werking van het DPF. Een belaste motor bij een hoog stationair toerental (volgas) produceert meestal uitlaatgassen die heet genoeg zijn voor de regeneratie van het DPF.

Belangrijk: **Minimaliseer de tijd dat de motor stationair loopt, of dat u de machine op een laag toerental laat lopen, om de opbouw van roet in het filter te beperken.**

Roetopbouw in het DPF

- Na verloop van tijd wordt roet opgestapeld in het roetfilter van het dieselpartikelfilter. De computer van de motor bewaakt de roetopbouw in het DPF.
- Wanneer voldoende roet zich heeft opgestapeld, meldt de computer dat het tijd is om het dieselpartikelfilter te regenereren.
- Hierbij wordt het roet in het DPF verbrand tot as.
- De computer geeft niet alleen een waarschuwing maar verlaagt het motorvermogen ook, afhankelijk van de mate van roetopbouw.

Motorwaarschuwingen – roetopbouw

Niveau	Foutcode	Motorvermogen	Aanbevolen actie
Niveau 1: Motor-waarschuwing	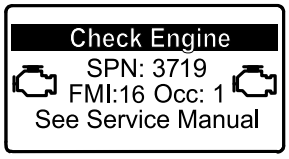 g213866 **Figuur 34** Controleer de motor SPN 3719, FMI 16	De computer vermindert het motorvermogen tot 85%.	Voer zo snel mogelijk een geparkeerde regeneratie uit, zie Geparkeerde of herstel regeneratie (bladz. 47)
Niveau 2: Motor-waarschuwing	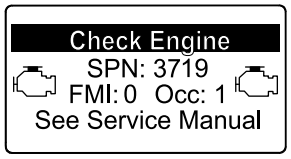 g213867 **Figuur 35** Controleer de motor SPN 3719, FMI 0	De computer vermindert het motorvermogen tot 50%.	Voer zo snel mogelijk een herstel regeneratie uit, zie Geparkeerde of herstel regeneratie (bladz. 47)

Asopbouw in het DPF

- De lichtere as wordt via het uitlaatsysteem naar buiten geblazen, de zwaardere as bouwt zich op in het in roetfilter.
- Deze as is een overblijfsel van het regeneratieproces. Na verloop van tijd bouwt de as die niet met de uitlaatgassen naar buiten wordt geblazen zich op in het DPF.
- De computer van de motor berekent de hoeveelheid as in het DPF.
- Wanneer voldoende as zich heeft opgehoopt, stuurt de computer van de motor een motorfout naar het InfoCenter ten teken dat as zich heeft opgehoopt in het dieselpartikelfilter.
- De foutberichten geven aan dat het tijd is voor onderhoud van het dieselpartikelfilter.
- De computer geeft niet alleen een waarschuwing maar verlaagt het motorvermogen ook, afhankelijk van de mate van asopbouw.

InfoCenter bestuurdersadviezen en motorwaarschuwingen – asopbouw

Niveau	Foutcode	Vermindering van het toerental	Motorvermogen	Aanbevolen actie
Niveau 1: Motorwaarschuwing	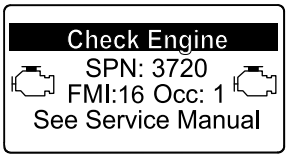 g213863 **Figuur 36** Controleer de motor SPN 3720, FMI 16	Geen	De computer vermindert het motorvermogen tot 85%.	Geef het DPF een onderhoudsbeurt, zie Onderhoud van de dieseloxidatiekatalysator (DOC) en roetfilter (bladz. 66)
Niveau 2: Motorwaarschuwing	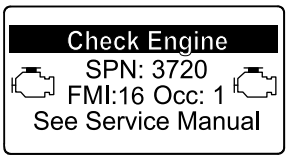 g213863 **Figuur 37** Controleer de motor SPN 3720, FMI 16	Geen	De computer vermindert het motorvermogen tot 50%.	Geef het DPF een onderhoudsbeurt, zie Onderhoud van de dieseloxidatiekatalysator (DOC) en roetfilter (bladz. 66)
Niveau 3: Motorwaarschuwing	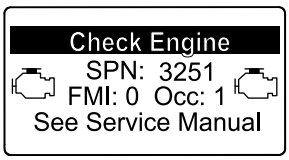 g214715 **Figuur 38** Controleer de motor SPN 3251, FMI 0	Motortoerental bij maximale torsie +200 tpm	De computer vermindert het motorvermogen tot 50%.	Geef het DPF een onderhoudsbeurt, zie Onderhoud van de dieseloxidatiekatalysator (DOC) en roetfilter (bladz. 66)

Soorten DPF-regeneratie

DPF-regeneratie terwijl de machine in bedrijf is:

Soort regeneratie	Omstandigheden die leiden tot regeneratie van het dieselpartikelfilter	Proces
Passief	Gedurende normaal bedrijf van de machine, bij een hoog toerental of hoge motorbelasting	• Het InfoCenter toont geen pictogram tijdens passieve regeneratie. • Tijdens passieve regeneratie verwerkt het dieselpartikelfilter hete uitlaatgassen, waarbij schadelijke emissies worden geoxideerd en roet wordt verbrand tot as. Zie Passieve regeneratie van het DPF (bladz. 45).
Ondersteund	Doet zich voor door laag motortoerental, lage motorbelasting of nadat de computer heeft gedetecteerd dat het dieselpartikelfilter verstopt raakt met roet	• Het InfoCenter geeft geen pictogram weer dat ondersteunde regeneratie aanduidt. • Tijdens ondersteunde regeneratie past de computer van de motor de instellingen van de motor zo aan dat de uitlaattemperatuur stijgt. Zie Ondersteunde regeneratie van het DPF (bladz. 45).
Reset	Eens om de 100 bedrijfsuren Doet zich ook voor indien de computer detecteert dat een ondersteunde regeneratie onvoldoende roet heeft verwijderd	• Wanneer het pictogram hoge uitlaattemperatuur  wordt weergegeven op het InfoCenter wordt een regeneratie uitgevoerd. • Tijdens reset regeneratie past de computer van de motor de instellingen van de motor zo aan dat de uitlaattemperatuur stijgt. Zie Reset regeneratie (bladz. 45).

Voor de onderstaande soorten regeneratie moet de machine worden geparkeerd:

Soort regeneratie	Omstandigheden die leiden tot regeneratie van het dieselpartikelfilter	Proces
Geparkeerd	Doet zich voor omdat de computer tegendruk ten gevolge van roetophoping waarneemt in het dieselpartikelfilter Doet zich ook voor wanneer de bestuurder een geparkeerde regeneratie start Kan zich voordoen wanneer u reset regeneratie hebt verhinderd in het InfoCenter en de machine bent blijven gebruiken, waarbij meer roet zich heeft opgestapeld terwijl het dieselpartikelfilter al reset regeneratie vereiste. Kan veroorzaakt worden door de verkeerde brandstof of motorolie te gebruiken	• Wanneer het pictogram reset-standby/geparkeerde of herstel regeneratie 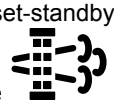 of MELDING NR. 188 wordt weergegeven op het InfoCenter, wordt regeneratie gevraagd. • Voer de geparkeerde regeneratie zo snel mogelijk uit om een herstel regeneratie te voorkomen. • Geparkeerde regeneratie duurt 30 tot 60 minuten. • De brandstoftank moet minstens ¼ gevuld zijn. • U moet de machine parkeren om een geparkeerde regeneratie uit te voeren. Zie Geparkeerde of herstel regeneratie (bladz. 47).

Voor de onderstaande soorten regeneratie moet de machine worden geparkeerd: (cont'd.)

Soort regeneratie	Omstandigheden die leiden tot regeneratie van het dieselpartikelfilter	Proces
Herstel	Doet zich voor omdat de gebruiker aanvragen voor een geparkeerde regeneratie heeft genegeerd en de machine is blijven gebruiken, waarbij meer roet zich heeft opgestapeld in het dieselpartikelfilter.	• Wanneer het pictogram reset-standby/geparkeerde of herstel regeneratie 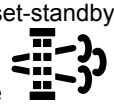 of MELDING NR. 190 wordt weergegeven op het InfoCenter, wordt herstel regeneratie gevraagd. • Herstel regeneratie kan tot 3 uur duren. • De brandstoftank van de machine moet minstens ½ vol zijn. • U moet de machine parkeren voor een herstel regeneratie. Zie Geparkeerde of herstel regeneratie (bladz. 47).

Naar de menu's DPF Regeneration gaan

Naar de menu's DPF Regeneration gaan

1. Ga naar het onderhoudsmenu en druk op de middelste knop om naar de optie DPF REGENERATION te gaan (Figuur 39).

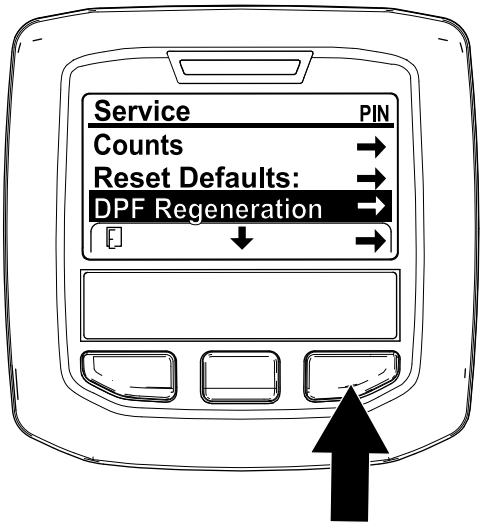

g227667

Figuur 39

2. Druk op de rechterknop om de optie DPF Regeneration te selecteren (Figuur 39).

Tijd sinds vorige regeneratie

Druk in het menu DPF Regeneration op de middelste knop om naar beneden te scrollen naar het veld LAST REGEN (Figuur 40).

In het veld LAST REGEN ziet u hoeveel uur de motor heeft gelopen sinds de vorige reset, geparkeerde of herstel regeneratie.

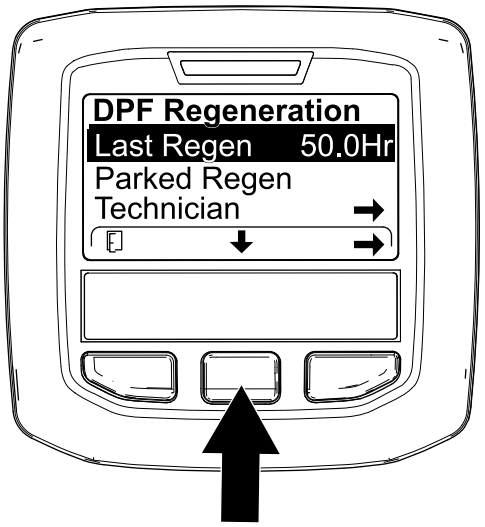

g224693

Figuur 40

Menu Technician

Belangrijk: **Als dit u beter uitkomt, kunt u een geparkeerde regeneratie uitvoeren voordat de roetbelasting 100% bereikt, op voorwaarde dat de motor meer dan 50 uur heeft gedraaid sinds de vorige geslaagde reset, geparkeerde of herstel regeneratie.**

Gebruik het menu Technician om de huidige regeneratie-instelling van de motor en het opgegeven roetniveau te zien.

Ga naar het menu DPF Regeneration, druk op de middelste knop om naar de optie TECHNICIAN te gaan

en druk op de rechterknop om de optie Technicus te selecteren (Figuur 41).

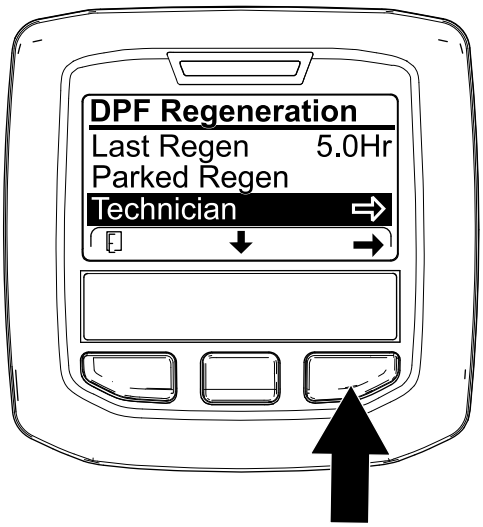

g227348

Figuur 41

- Gebruik de werkingstabel van het dieselpartikelfilter voor meer informatie over de huidige werkingsstatus van het dieselpartikelfilter (Figuur 42).

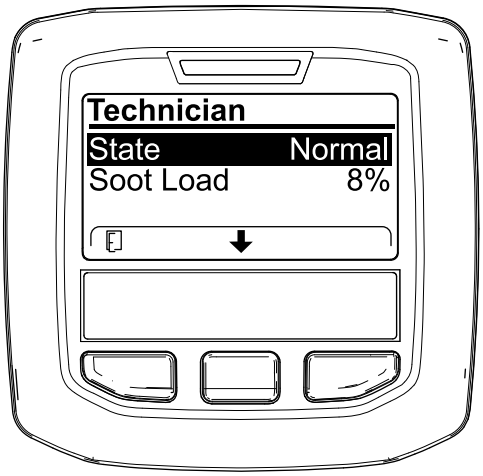

g227360

Figuur 42

DPF-werkingstabel

Status	Beschrijving
Normal	Het dieselpartikelfilter is in normale bedrijfsmodus – passieve regeneratie.
Assist Regen	De computer van de motor voert een ondersteunde regeneratie uit.

DPF-werkingstabel (cont'd.)

Status	Beschrijving	
Reset Stby	De computer van de motor probeert een reset regeneratie uit te voeren maar een van de volgende factoren verhindert de regeneratie:	De instelling Inhibit Regen staat AAN.
		De uitlaattemperatuur is te laag voor regeneratie.
Reset Regen	De computer van de motor voert een reset regeneratie uit.	
Parked Stby	De computer van de motor vraagt om een geparkeerde regeneratie.	
Parked Regen	U hebt een geparkeerde regeneratie gevraagd en de computer van de motor is bezig met de regeneratie.	
Recov. Stby	De computer van de motor vraagt om een herstel regeneratie.	
Recov. Regen	U hebt een herstel regeneratie gevraagd en de computer van de motor is bezig met de regeneratie.	

- Raadpleeg de roetbelasting uitgedrukt als het percentage roet in het dieselpartikelfilter (Figuur 43); kijk in de tabel roetbelasting.

  Opmerking: De waarde van de roetbelasting varieert naargelang het gebruik van de machine en DPF-regeneratie.

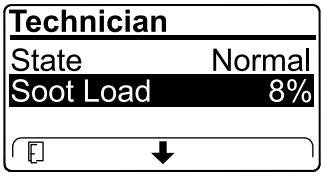

g227359

Figuur 43

Tabel roetbelasting

Belangrijke roetbelastings-waarden	Status regeneratie
0% tot 5%	Minimale roetbelasting
78%	De computer van de motor voert een ondersteunde regeneratie uit.
100%	De computer van de motor vraagt automatisch een geparkeerde regeneratie.
122%	De computer van de motor vraagt automatisch een herstel regeneratie.

Passieve regeneratie van het DPF

- Passieve regeneratie wordt uitgevoerd tijdens de normale werking van de motor.
- Laat de motor tijdens het gebruik van de machine zo veel mogelijk op het maximale toerental en met hoge belasting lopen om de regeneratie van het DPF te bevorderen.

Ondersteunde regeneratie van het DPF

- De computer van de motor past de motorinstellingen zo aan dat de uitlaattemperatuur stijgt.
- Laat de motor tijdens het gebruik van de machine zo veel mogelijk op het maximale toerental en met hoge belasting lopen om de regeneratie van het DPF te bevorderen.

Reset regeneratie

⚠ VOORZICHTIG

Gedurende de DPF-regeneratie is de uitlaattemperatuur hoog (ongeveer 600°C). De hete uitlaatgassen kunnen gevaar opleveren voor u of anderen.

- **Laat de motor nooit in een afgesloten ruimte lopen.**
- **Zorg dat er geen brandbaar materiaal is in de buurt van het uitlaatsysteem.**
- **Raak nooit enig onderdeel van een heet uitlaatsysteem aan.**
- **Blijf nooit in de buurt van de uitlaat van de machine staan.**

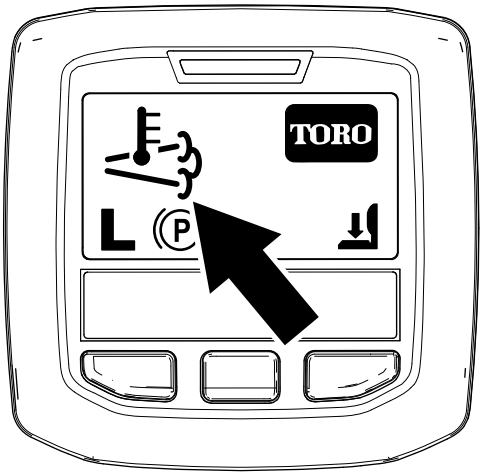

g224417

Figuur 44

- Het pictogram hoge uitlaattemperatuur verschijnt op het InfoCenter (Figuur 44).
- De computer van de motor past de motorinstellingen zo aan dat de uitlaattemperatuur stijgt.

  Belangrijk: **Het pictogram hoge uitlaattemperatuur geeft aan dat de uitlaattemperatuur van uw machine hoger kan zijn dan bij normaal bedrijf.**
- Laat de motor tijdens het gebruik van de machine zo veel mogelijk op het maximale toerental en met hoge belasting lopen om de regeneratie van het DPF te bevorderen.
- Het pictogram verschijnt op het InfoCenter tijdens de reset regeneratie.
- Indien mogelijk: schakel de motor niet uit en verlaag het toerental niet tijdens de reset regeneratie.

  Belangrijk: **Laat de machine indien mogelijk de volledige herstel regeneratie uitvoeren voordat u de motor afzet.**

Periodieke reset regeneratie

Als de motor tijdens de voorbije 100 bedrijfsuren geen succesvolle reset, geparkeerde of herstel regeneratie heeft uitgevoerd, zal de computer van de motor proberen om een reset regeneratie uit te voeren.

Inhibit Regen instellen

Uitsluitend reset regeneratie

Opmerking: Als u het InfoCenter vraagt om regeneratie te verhinderen, zal het InfoCenter zolang de motor een reset regeneratie vraagt om de 15 minuten MELDING NR. 185 (Figuur 45) weergeven.

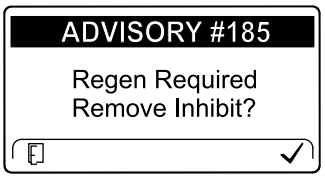

g224692

Figuur 45

Een reset regeneratie leidt tot hogere temperatuur van de uitlaatgassen. Als u de machine gebruikt nabij bomen, struiken, hoog gras of andere temperatuurgevoelige planten of materialen, kunt u de instelling Inhibit Regen gebruiken om te verhinderen dat de computer van de motor een reset regeneratie uitvoert.

Belangrijk: **Wanneer u de motor uitschakelt en weer start, schakelt de instelling Inhibit Regen naar UIT.**

1. Ga naar het menu DPF Regeneration, druk op de middelste knop om naar de optie INHIBIT REGEN te gaan en druk op de rechterknop om de optie Inhibit Regen te selecteren (Figuur 46).

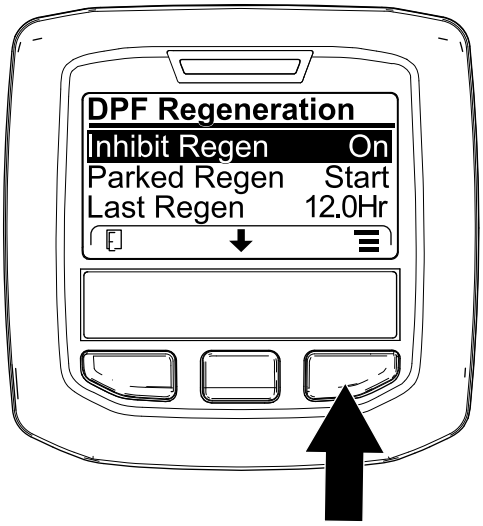

g227304

Figuur 46

2. Druk op de rechterknop om de instelling Inhibit Regen van Aan naar Uit (Figuur 46) of van Uit naar Aan (Figuur 47) te schakelen.

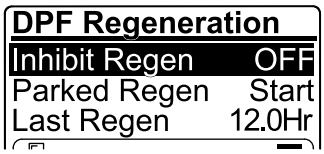

g224691

Figuur 47

Reset regeneratie toestaan

Het InfoCenter geeft het pictogram hoge uitlaattemperatuur  weer wanneer een reset regeneratie wordt uitgevoerd.

Opmerking: Als INHIBIT REGEN AAN staat, geeft het InfoCenter MELDING NR. 185 weer (Figuur 48). Druk op knop 3 om de instelling Inhibit Regen UIT te schakelen en ga door met de reset regeneratie.

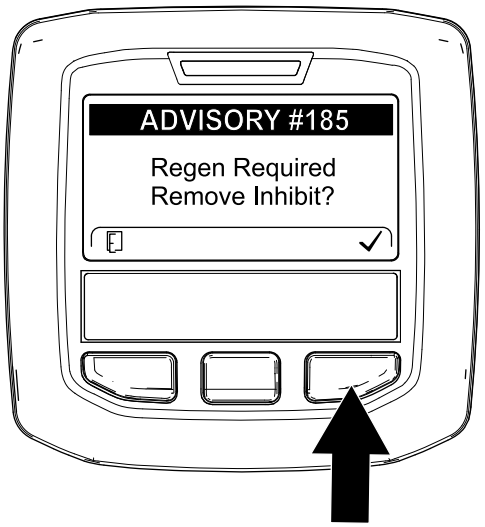

g224394

Figuur 48

Opmerking: Als de uitlaattemperatuur te laag is, geeft het InfoCenter MELDING NR. 186 (Figuur 49) weer om te melden dat u de motor moet instellen op vol gas (hoog stationair).

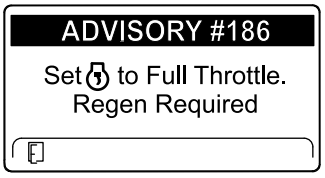

g224395

Figuur 49

Opmerking: Wanneer reset regeneratie voltooid is, verdwijnt het pictogram hoge uitlaattemperatuur  van het scherm van het InfoCenter.

Geparkeerde of herstel regeneratie

- Wanneer de computer van de motor een geparkeerde regeneratie of herstel regeneratie vraagt, wordt het pictogram regeneratie vereist (Figuur 50) weergegeven op het InfoCenter.

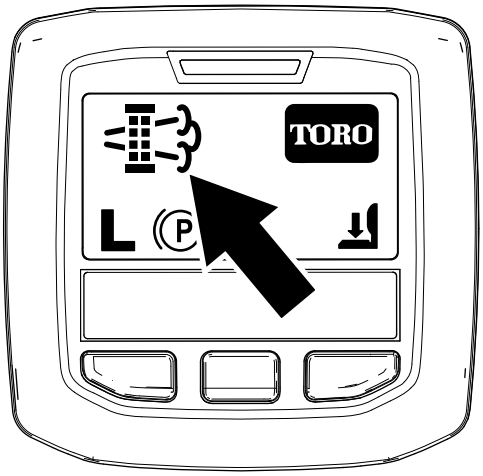

g224404

Figuur 50

- De machine voert niet automatisch een geparkeerde regeneratie of een herstel regeneratie uit; u moet de regeneratie uitvoeren via het InfoCenter.

Berichten geparkeerde regeneratie

Wanneer de computer van de motor een geparkeerde regeneratie vraagt, worden de volgende berichten weergegeven in het InfoCenter:

- Motorwaarschuwing SPN 3720, FMI 16 (Figuur 51)

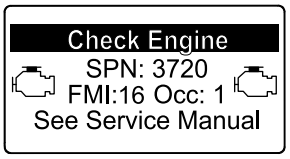

g213863

Figuur 51

- Geparkeerde regeneratie vereist MELDING NR. 188 (Figuur 52)

  Opmerking: Melding nr. 188 verschijnt om de 15 minuten.

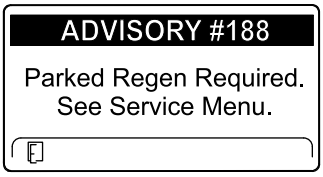

g224397

Figuur 52

- Als u de geparkeerde regeneratie niet binnen 2 uur uitvoert, verschijnt MELDING NR. 189 op het InfoCenter (geparkeerde regeneratie vereist – aftakas uitgeschakeld) (Figuur 53).

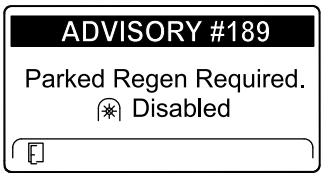

g224398

Figuur 53

Belangrijk: **U dient een geparkeerde regeneratie uit te voeren voordat u de aftakas opnieuw kunt inschakelen; zie Voorbereiden van een geparkeerde of herstel regeneratie (bladz. 48) en Een geparkeerde of herstel regeneratie uitvoeren (bladz. 48).**

Opmerking: Het pictogram aftakas uitgeschakeld (Figuur 54) verschijnt op het hoofdscherm.

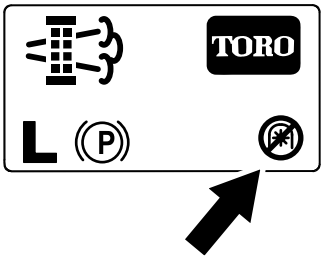

g224415

Figuur 54

Berichten herstel regeneratie

Wanneer de computer van de motor een herstel regeneratie vraagt, worden de volgende berichten weergegeven in het InfoCenter:

- Motorwaarschuwing SPN 3719, FMI 0 (Figuur 55)

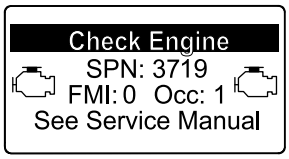

g213867

Figuur 55

- Herstel regeneratie vereist – aftakas uitgeschakeld MELDING NR. 190 (Figuur 56)

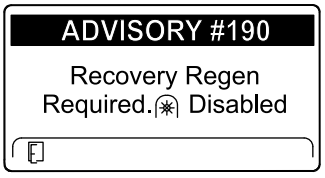

g224399

Figuur 56

Belangrijk: **U dient een herstel regeneratie uit te voeren voordat u de aftakas opnieuw kunt inschakelen; zie Voorbereiden van een geparkeerde of herstel regeneratie (bladz. 48) en Een geparkeerde of herstel regeneratie uitvoeren (bladz. 48).**

Opmerking: Het pictogram aftakas uitgeschakeld verschijnt op het hoofdscherm; zie Figuur 54 in Berichten geparkeerde regeneratie (bladz. 47).

Onbeschikbare opties DPF-status

- Als de computer van de motor een herstel regeneratie vraagt of bezig is met herstel regeneratie en u naar de optie PARKED REGEN gaat, wordt geparkeerde regeneratie vergrendeld en verschijnt het pictogram met het slotje (Figuur 57) onderaan rechts in het InfoCenter.

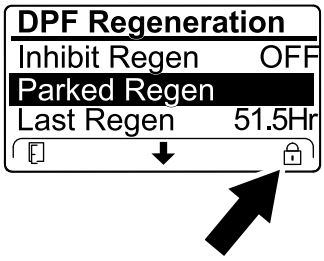

g224625

Figuur 57

- Als de computer van de motor gaan herstel regeneratie heeft gevraagd en u naar de optie RECOVERY REGEN gaat, wordt herstel regeneratie vergrendeld en verschijnt het pictogram met het slotje (Figuur 58) onderaan rechts in het InfoCenter.

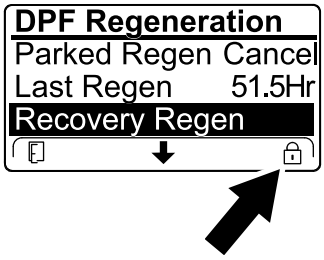

g224628

Figuur 58

Voorbereiden van een geparkeerde of herstel regeneratie

1. Verzeker dat de machine voldoende brandstof in de tank heeft voor de betreffende regeneratie:
   - **Geparkeerde regeneratie:** Verzeker dat brandstoftank minstens ¼ vol is voor geparkeerde regeneratie
   - **Herstel regeneratie:** Verzeker dat brandstoftank minstens ½ vol is voor herstel regeneratie
2. Parkeer de machine buiten, en op geruime afstand van brandbare materialen.
3. Parkeer de machine op een horizontaal oppervlak.
4. Verzeker dat tractiebediening of rijhendels op NEUTRAAL staan.
5. Schakel indien nodig de aftakas uit en laat de maai-eenheden of werktuigen zakken.
6. Stel de parkeerrem in werking.
7. Zet de gashendel op LAAG STATIONAIR .

Een geparkeerde of herstel regeneratie uitvoeren

⚠ VOORZICHTIG

Gedurende de DPF-regeneratie is de uitlaattemperatuur hoog (ongeveer 600°C). De hete uitlaatgassen kunnen gevaar opleveren voor u of anderen.

- **Laat de motor nooit in een afgesloten ruimte lopen.**
- **Zorg dat er geen brandbaar materiaal is in de buurt van het uitlaatsysteem.**
- **Raak nooit enig onderdeel van een heet uitlaatsysteem aan.**
- **Blijf nooit in de buurt van de uitlaat van de machine staan.**

Belangrijk: **De computer van de machine annuleert de DPF-regeneratie als u het laag stationaire toerental verhoogt of de parkeerrem vrijzet.**

1. Ga naar het menu DPF Regeneration, druk op de middelste knop om naar de optie PARKED REGEN START of RECOVERY REGEN START te gaan (Figuur 59) en druk op de rechterknop om de regeneratie te beginnen (Figuur 59).

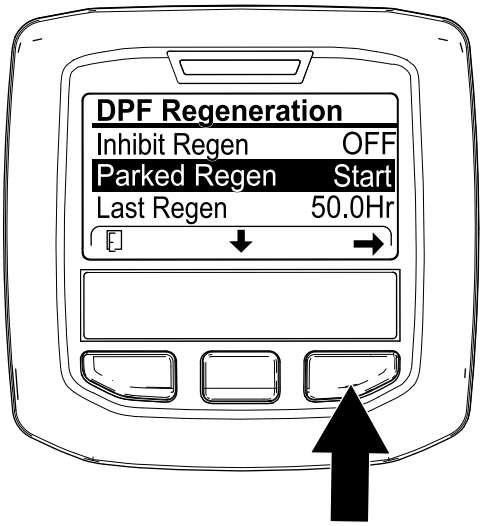

g224402

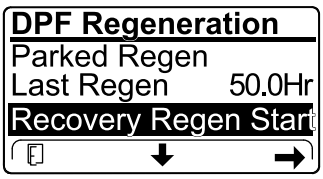

g224629

Figuur 59

2. Controleer in het scherm VERIFY FUEL LEVEL (controle brandstofpeil) of de brandstoftank minstens ¼ vol is indien u een geparkeerde regeneratie gaat uitvoeren of halfvol in het geval van een herstel regeneratie, en druk op de rechterknop om verder te gaan (Figuur 60).

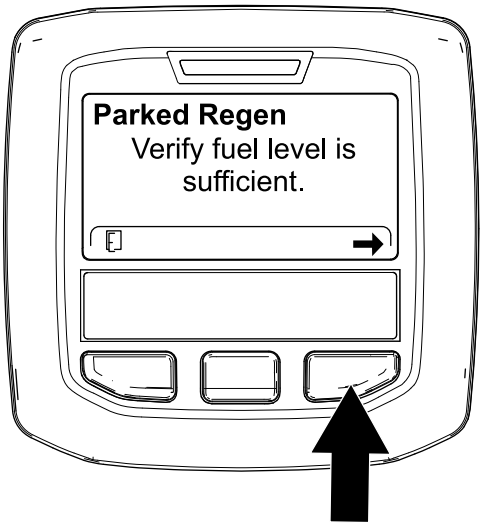

g224414

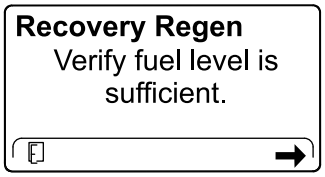

g227678

Figuur 60

3. Controleer in het scherm DPF-controlelijst of de parkeerrem ingeschakeld is en het motortoerental op laag stationair staat (Figuur 61).

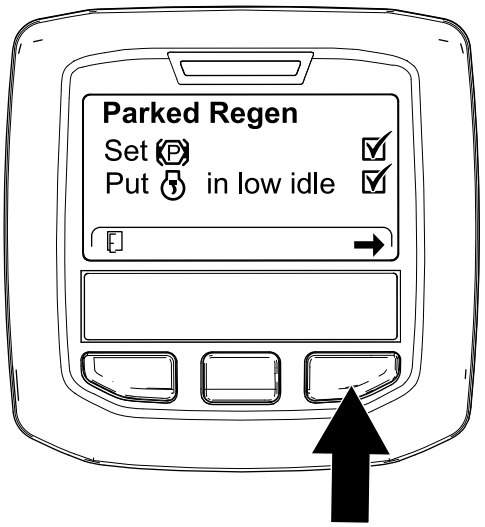

g224407

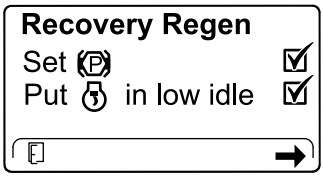

g227679

Figuur 61

4. Druk in het scherm INITIATE DPF REGEN op de rechterknop om verder te gaan (Figuur 62).

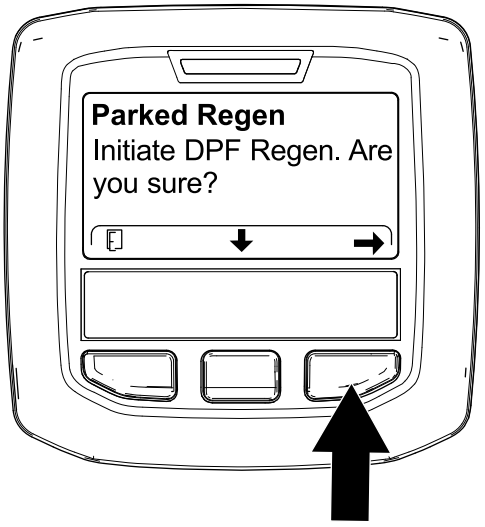

g224626

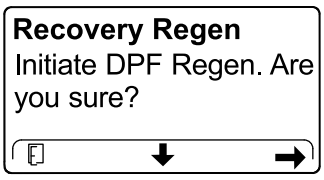

g224630

Figuur 62

5. Het InfoCenter toont de boodschap INITIATING DPF REGEN (Figuur 63).

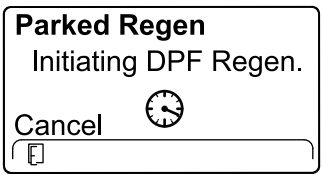

g224411

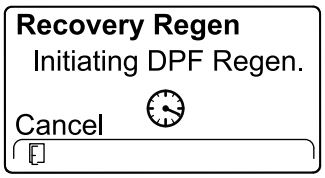

g227681

Figuur 63

6. Het InfoCenter toont hoe lang de regeneratie zal duren (Figuur 64).

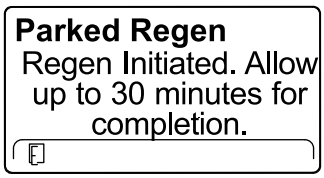

g224406

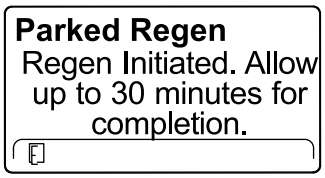

g224406

Figuur 64

7. De computer van de motor controleert de motorstatus en foutinformatie. Het InfoCenter kan de boodschappen in de volgende tabel tonen:

Tabel berichten en vereiste acties

Parked Regen Regen refused: 50 hour limit.	
Vereiste actie: Verlaat het menu regeneratie en laat de machine lopen tot er meer dan 50 uur verstreken is sinds de vorige regeneratie; zie Tijd sinds vorige regeneratie (bladz. 43).	
Parked Regen Regen refused active engine faults.	**Recovery Regen** Regen refused active engine faults.
Vereiste actie: Los de motorfout op en probeer nogmaals DPF-regeneratie uit te voeren.	

Tabel berichten en vereiste acties (cont'd.)

Parked Regen must be running	**Recovery Regen** must be running
Vereiste actie: Start de motor en laat deze lopen.	
Parked Regen Ensure is running and above 60C/140F.	**Recovery Regen** Ensure is running and above 60C/140F.
Vereiste actie: Laat de motor lopen tot de koelvloeistoftemperatuur 60 °C bedraagt.	
Parked Regen Put in low idle.	**Recovery Regen** Put in low idle.
Vereiste actie: Stel het motortoerental in op laag stationair.	
Parked Regen Regen refused by ECU.	**Recovery Regen** Regen refused by ECU.
Vereiste actie: Los het probleem met de computer van de motor op en probeer nogmaals DPF-regeneratie uit te voeren.	

8. Het hoofdscherm van het InfoCenter verschijnt en het pictogram regeneratie aanvaard (Figuur 65) verschijnt rechts onderaan het scherm terwijl de regeneratie bezig is.

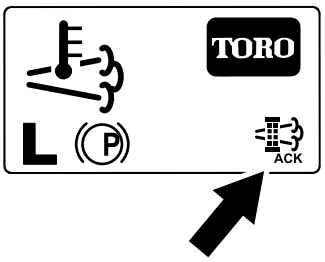

g224403

Figuur 65

Opmerking: Terwijl de DPF-regeneratie bezig is, wordt het pictogram hoge uitlaattemperatuur 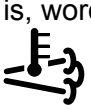 weergegeven in het InfoCenter.

9. Wanneer de computer van de motor een geparkeerde of herstel regeneratie voltooid heeft, verschijnt MELDING NR. 183 op het

InfoCenter (Figuur 66). Druk op de linkerknop om het Home-scherm te verlaten.

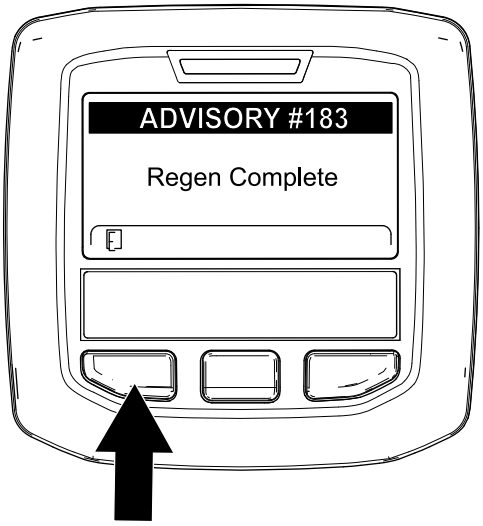

g224392

Figuur 66

Opmerking: Als de regeneratie niet voltooid kan worden, geeft het InfoCenter Melding nr. 184 weer (Figuur 66). Druk op de linkerknop om het Home-scherm te verlaten.

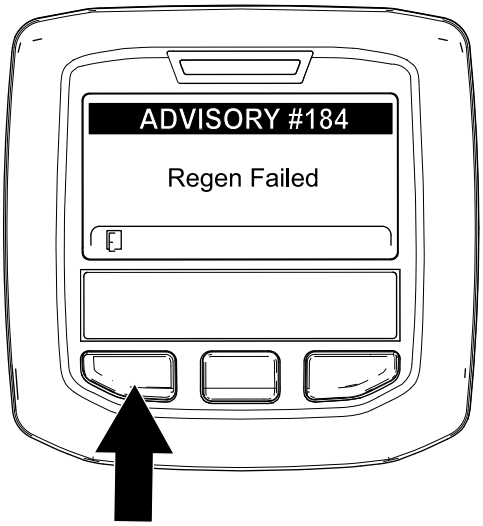

g224393

Figuur 67

De toerentalschakelaar gebruiken

Met de toerentalschakelaar kunt u het toerental op 2 manieren veranderen. Door op de schakelaar te tikken kan het toerental in stappen van 100 tpm worden verhoogd of verlaagd. Hou een zijde van de schakelaar ingedrukt om de motor automatisch in HOOG of LAAG stationair te schakelen, afhankelijk van de ingedrukte zijde.

Maaisnelheid afstellen

Supervisor (beveiligd menu)

Laat de supervisor toe om de maximale snelheid waarmee de bestuurder kan maaien (laag bereik) in te stellen in stappen van 5% tussen 30% en 100%.

Zie De maximale toegestane maaisnelheid instellen (bladz. 36) voor de procedure om de maaisnelheid in te stellen.

Gebruiker

Laat de gebruiker de maximale maaisnelheid (laag bereik) instellen, binnen de voorinstellingen van de supervisor. Druk op de middelste knop (pictogram) in het welkomstscherm of hoofdscherm van het InfoCenter om de snelheid aan te passen.

Opmerking: Bij heen en weer schakelen tussen het lage en het hoge bereik zullen de instellingen naar de vorige instelling worden geschakeld. De instellingen worden gereset als de machine wordt uitgeschakeld.

Opmerking: Deze functie kunt u ook samen met cruisecontrol gebruiken.

Transportsnelheid afstellen

Supervisor (beveiligd menu)

Laat de supervisor toe om de maximale snelheid waarmee de bestuurder kan rijden voor transport (hoog bereik) in te stellen in stappen van 5% tussen 30% en 100%.

Zie De maximale toegestane transportsnelheid instellen (bladz. 36) voor de procedure om de transportsnelheid in te stellen.

Gebruiker

Laat de gebruiker de maximale transportsnelheid (hoog bereik) instellen, binnen de voorinstellingen van de supervisor. Druk op de middelste knop (pictogram) in het welkomscherm of hoofdscherm van het InfoCenter om de snelheid aan te passen.

Opmerking: Bij heen en weer schakelen tussen het lage en het hoge bereik zullen de instellingen naar de vorige instelling worden geschakeld. De instellingen worden gereset als de machine wordt uitgeschakeld.

Opmerking: Deze functie kunt u ook samen met cruisecontrol gebruiken.

De werking van de machine leren begrijpen

Oefen u in het rijden met de machine, omdat deze machine een hydrostatische transmissie heeft en

de eigenschappen ervan anders zijn dan die van veel gazonmachines. Bij het gebruik van de tractie, maaimessen of andere werktuigen moet u er rekenng mee houden dat de transmisie, toerental, belasting van de maaimessen en andere werktuigonderdelen van invloed zijn op de prestaties van de machine.

Dankzij Toro Smart Power™ hoeft u niet naar de motor te luisteren in zware omstandigheden. Slimme energievoorziening voorkomt vastlopen in zware omstandigheden door de machinesnelheid automatisch te regelen en de maaiprestaties te optimaliseren.

U kunt de remmen gebruiken ter ondersteuning bij het draaien van de machine. Ga echter voorzichtig te werk indien u ze gebruikt, in het bijzonder op zacht of nat gras, omdat het gazon per ongeluk kan scheuren. De remmen kunnen ook worden gebruikt om de machine grip te laten houden. In sommige heuvelachtige omstandigheden kan het hoogste wiel slippen en grip verliezen. Als deze situatie zich voordoet, trapt u het stuurpedaal voor het hoogste wiel geleidelijk en met tussenpozen in totdat dit wiel niet meer slipt, waarmee de tractie op het laagste wiel wordt vergroot.

De tractiehulp werkt automatisch en vereist geen handelingen van de bestuurder. Als een wiel begint te slippen, wordt de stroom automatisch verdeeld tussen de voor- en achterwielen om slippen van de wielen en tractieverlies te beperken.

Wees extra voorzichtig wanneer u de machine op hellingen gebruikt. Zorg ervoor dat de rolbeugel omhoog is geklapt, de stoelvergrendeling stevig vastzit en de veiligheidsgordel gesloten is. Rij langzaam en maak geen scherpe bochten om omkantelen te voorkomen. Om beter in balans te kunnen blijven tijdens het sturen, moet het maaidek zijn neergelaten tijdens het afdalen.

Voordat u de motor afzet, moet u alle bedieningsorganen uitschakelen en de gashendel op LANGZAAM zetten. Als u de gashendel op LANGZAAM zet, worden het motortoerental, het lawaai en de trillingen verlaagd. Draai het sleuteltje op UIT om de motor af te zetten.

Voordat u de machine transporteert, moet u de maaidekken opheffen en de transportvergrendelingen vastzetten (Figuur 68).

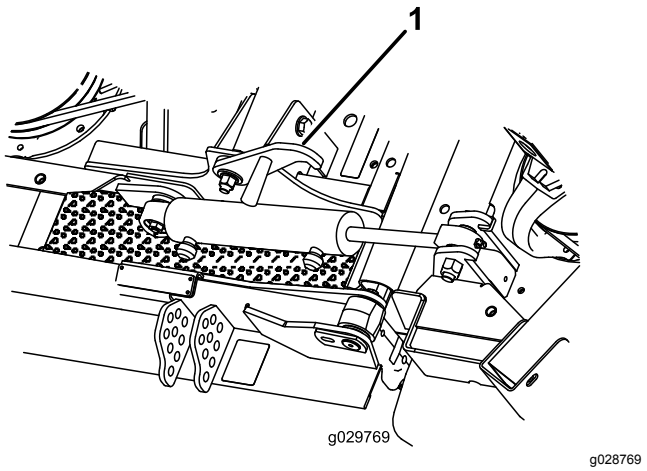

Figuur 68

1. Transportvergrendeling (zijmaaidekken)

Tips voor bediening en gebruik

Gebruik van de machine

- Start de motor en laat deze op HALFGAS stationair lopen om warm te worden. Zet de toerentalschakelaar van de motor in HOOG STATIONAIR, breng de maaidekken omhoog, zet de parkeerrem vrij, druk het tractiepedaal om vooruit te rijden in en rij voorzichtig naar een open terrein.
- Oefen u in het vooruit- en achteruitrijden en in starten en stoppen van de machine. Om de machine te stoppen, neemt u uw voet van het tractiepedaal en laat u het terugkeren in de NEUTRAALSTAND of trapt u het achteruit-pedaal in.

  Opmerking: Als u met de machine een helling afdaalt, zult u soms het achteruitpedaal moeten gebruiken om te stoppen.
- Maai indien mogelijk hellingopwaarts en hellingafwaarts en niet dwars over een helling. Zorg ervoor dat de maaidekken zijn neergelaten als u hellingafwaarts rijdt, zodat u de macht over het stuur behoudt. Draai de machine niet op een helling.
- Oefen met het ontwijken van obstakels met de maaidekken omhoog en omlaag. Wees voorzichtig als u tussen smalle objecten rijdt zodat u de machine of de maaidekken niet beschadigt.
- Rijd altijd langzaam op oneffen terrein.
- Als u een obstakel tegenkomt, moet u de maaidekken omhoog brengen zodat u er omheen kunt maaien.
- Als u de machine van het ene maaigebied naar het andere rijdt, moet u de maaidekken volledig omhoog brengen, de aftakas uitschakelen, de

schakelaar voor maaien/transport op TRANSPORT zetten en de gashendel op SNEL zetten.

Maaipatronen veranderen

Verander vaak het maaipatroon om te vermijden dat het maairesultaat onvolmaaktheden vertoont die te wijten zijn aan herhaald maaien in één richting.

Tegengewicht

Het tegengewichtsysteem oefent hydraulische tegendruk uit op de hefcilinders van de maaidekken. Deze druk verbetert de tractie doordat het gewicht van de maaidekken wordt verplaatst naar de aandrijfwielen van de maaier. De druk van het tegengewicht is standaard ingesteld voor een optimale balans tussen maairesultaat en tractie in de meeste omstandigheden.

De instelling van het tegengewicht verlagen kan het maaidek stabieler maken, maar de tractie verminderen. De instelling van het tegengewicht verhogen kan zorgen voor meer tractie, maar resulteren in een slecht maairesultaat. Raadpleeg de *Onderhoudshandleiding* van uw tractie-eenheid voor instructies om de druk van het tegengewicht aan te passen.

Problemen met het maairesultaat oplossen

Raadpleeg de After-cut Appearance Troubleshooting Guide (gids voor het oplossen van problemen met het maairesultaat) op www.Toro.com.

De juiste maaitechnieken gebruiken

- Om te beginnen met maaien, schakelt u de maaidekken in en rijdt u langzaam naar het maaigebied.
- Om in een professioneel recht patroon en in banen te kunnen maaien zoals voor sommige werkzaamheden is vereist, moet u een boom of een ander object in de verte uitkiezen en recht daarop af rijden.
- Zodra de voorste maaidekken de rand van het maaigebied bereiken, maakt u een druppelvormige bocht om snel in de juiste positie te komen voor de volgende baan.
- Er zijn mulchplaten verkrijgbaar voor de maaidekken; deze platen worden met bouten gemonteerd. De mulchplaten leveren uitstekende prestaties als u het gazon volgens een vast schema onderhoudt. Dit voorkomt dat per maaibeurt meer dan 25 mm gras wordt afgemaaid. Als er te hoog gras wordt gemaaid wanneer de mulchplaten zijn gemonteerd, kan het gazon er na het maaien minder fraai uitzien en moet er meer kracht worden gebruikt om het gras te maaien. De mulchplaten zijn ook uitstekend geschikt om in de herfst bladeren fijn te maken.

De juiste maaihoogte-instelling voor de omstandigheden kiezen

Verwijder bij het maaien niet meer dan ongeveer 1/3 van de grasspriet. Bij zeer lang, mals en dicht gras moet u misschien de maaihoogte vergroten.

Maaien met scherpe messen

Een scherp mes snijdt het gras netjes af, zonder rukken of scheuren, zoals een bot mes wel zou doen. Als het gras inscheurt of kapot wordt getrokken, wordt het bruin aan de punten, waardoor het gras minder goed groeit en vatbaarder wordt voor ziekten. Controleer of het mes in een goede staat verkeert en over een volledige vleugel beschikt.

Na het maaien

Om optimale resultaten te waarborgen, moet de onderkant van de maaikast na iedere maaibeurt worden gereinigd. Als zich grasresten ophopen in de maaikast, verslechteren de maairesultaten.

Verwijder ook vuil dat zich eventueel heeft opgehoopt tussen de hefcilinders en de schuimrubberen bekleding van het maaidek (Figuur 69).

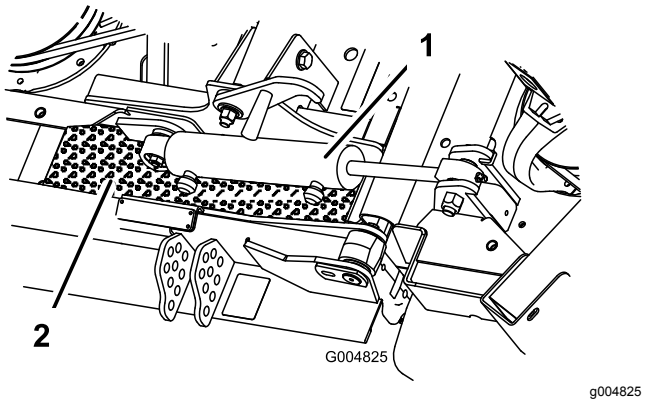

Figuur 69

1. Hefcilinder van maaidek
2. Schuimrubberen bekleding van maaidek

Schuinstand van het maaidek

Een messchuinstand van 8 tot 11 mm wordt aanbevolen. Als de schuinstand meer dan 8 tot 11 mm is, leidt dit tot minder benodigd vermogen, grover maaisel en een slechtere maaikwaliteit. Als de schuinstand minder dan 8 tot 11 mm is, leidt dit

tot meer benodigd vermogen, fijner maaisel en een betere maaikwaliteit.

De prestaties van de airconditioner optimaliseren

- Om opwarming door de zon te beperken parkeert u de machine in de schaduw en laat u de deuren open als er direct zonlicht op de machine valt.
- Zorg dat de condenserribben van de airconditioner schoon zijn.
- Stel de blazer van de airconditioning in op de middelste stand.
- Ga na of het dak en de headliner overal goed aansluiten. Herstel de aansluiting indien nodig.
- Meet de luchttemperatuur bij de middelste ventilatieopening vooraan in de headliner.

  Opmerking: In het algemeen stabiliseert de luchttemperatuur op 10 °C of lager.
- Raadpleeg de *Onderhoudshandleiding* voor meer informatie.

Na gebruik

Veiligheid na het werk

- Verwijder gras en vuil van de maai-eenheden, de geluiddempers en het motorcompartiment om brand te voorkomen. Veeg gemorste olie en brandstof op.
- Als de maai-eenheden in de transportstand staan, breng dan een positieve mechanische vergrendeling aan (indien voorhanden) voordat u de machine onbeheerd achterlaat.
- Laat de motor afkoelen voordat u de machine in een afgesloten ruimte stalt.
- Verwijder het sleuteltje en sluit de brandstofafsluitklep (indien aanwezig) voordat u de machine stalt of transporteert.
- Stal de machine of het brandstofvat nooit in de buurt van een open vuur, vonken of een waakvlam zoals die van een boiler of een ander apparaat.
- Zorg ervoor dat alle onderdelen van de machine in goede staat verkeren en alle bevestigingselementen stevig vastzitten, in het bijzonder de bevestigingen van maaimessen.
- Vervang versleten of beschadigde stickers.

De machine duwen of slepen

In noodgevallen kan u de machine vooruit bewegen door de omloopklep in de regelbare hydraulische pomp in werking te stellen en de machine te duwen of te slepen.

Belangrijk: **U mag de machine niet sneller dan 3 tot 4,8 km per uur duwen of slepen. Als u de machine duwt of sleept met een hogere snelheid kan interne beschadiging van de transmissie optreden.**

De omloopkleppen moeten open zijn als de machine wordt geduwd of gesleept.

1. Kantel de stoel en zoek de omloopkleppen; deze bevinden zich onder de voorzijde van de brandstoftank (Figuur 70).

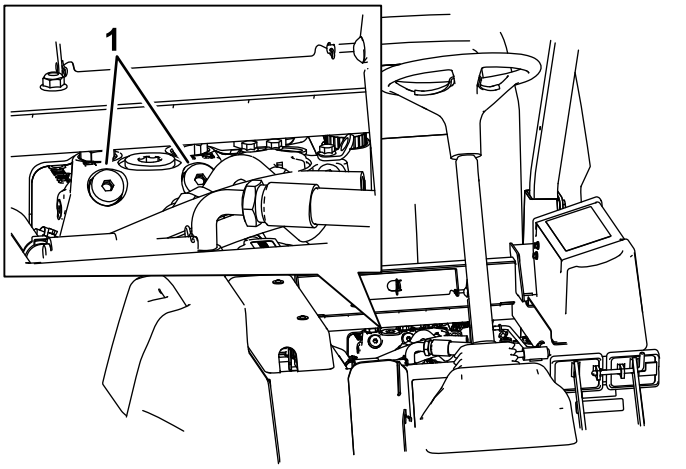

Figuur 70

1. Omloopklep (2)

2. Draai de omloopkleppen 3 slagen linksom om deze te openen en de vloeistof inwendig om te laten leiden.

   Opmerking: Niet meer dan 3 slagen openen. Omdat de vloeistof is omgeleid, kan de machine langzaam worden voortbewogen zonder dat de transmissie wordt beschadigd.
3. Duw of sleep de machine.
4. Wanneer de machine de gewenste locatie bereikt heeft, sluit u de omloopkleppen. Draai de klep vast met een torsie van 70 Nm.

   Belangrijk: **Zorg dat de omloopklep gesloten is voordat u de motor start. Als u de motor laat lopen met een geopende omloopklep, raakt de transmissie oververhit.**

Belangrijk: **Als u de machine achteruit moet duwen of slepen, dient u te zorgen voor een omleiding van de regelklep in het verdeelstuk van de vierwielaandrijving.**

Om een omloop aan te brengen rond de terugslagklep, sluit u een slang aan op de testaansluiting voor de achterwaartse tractiedruk (op de hydrostaat) en op de aansluiting tussen de aansluitingen M8 en P2 van de achterste

tractieverdeler (achter het voorwiel). De slangeenheid bevat 1 slang (onderdeelnr. 95-8843), 2 koppelingen (onderdeelnr. 95-0985) en 2 hydraulische fittings (onderdeelnr. 340-77).

De krikpunten bepalen

⚠ GEVAAR

Een mechanische of hydraulische krik kan een machine niet altijd dragen. Als de machine dan valt, kan dit ernstig letsel veroorzaken.

- **Plaats de machine altijd op assteunen.**
- **Gebruik nooit een hydraulische krik.**

Er zitten opkrikpunten aan de voorzijde en de achterzijde van de machine.

- Op het frame aan de binnenzijde van beide voorwielen
- In het midden van de achteras

De machine transporteren

- Verwijder het sleuteltje en sluit de brandstofafsluitklep (indien aanwezig) voordat u de machine stalt of transporteert.
- Wees voorzichtig als u de machine inlaadt op een aanhanger of een vrachtwagen of uitlaadt.
- Gebruik een oprijplaat van volledige breedte bij het laden van de machine op een aanhanger of vrachtwagen.
- Maak de machine stevig vast.

De bevestigingspunten bepalen

Er zitten bevestigingspunten op de voorzijde en achterzijde van de machine (Figuur 71).

Opmerking: Gebruik in de vier hoeken banden met de juiste specificaties en CE-merk om de machine vast te binden.

- Twee aan de voorzijde van het bestuurdersplatform
- Achterbumper

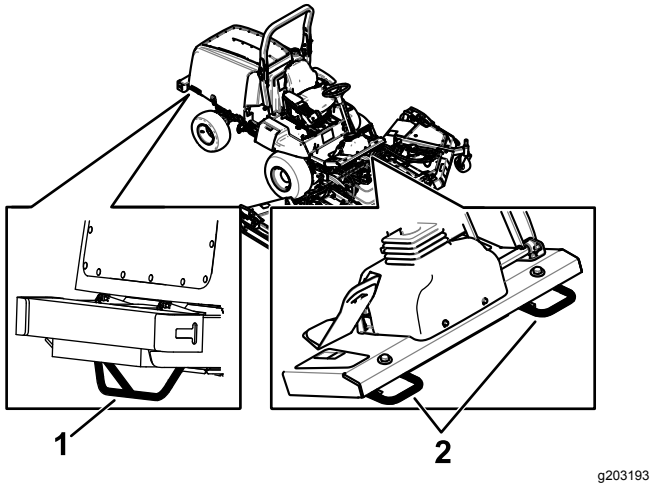

Figuur 71

1. Achterste bevestigingspunten
2. Voorste bevestigingspunten

Onderhoud

Opmerking: Bepaal vanuit de normale bedieningspositie de linker- en rechterzijde van de machine.

Belangrijk: **Raadpleeg de gebruikershandleiding van de motor voor verdere onderhoudsprocedures.**

Opmerking: Download het elektrische of hydraulische schema gratis op www.Toro.com; u kunt uw machine zoeken via de link Handleidingen op de hoofdpagina.

Aanbevolen onderhoudsschema

Onderhoudsinterval	Onderhoudsprocedure
Na het eerste bedrijfsuur	• Wielmoeren aandraaien.
Na de eerste 10 bedrijfsuren	• Wielmoeren aandraaien. • Controleer de riemspanning van de wisselstroomdynamo. • Spanning van de compressorriem controleren. • Spanning van de drijfriem van de maaimessen controleren.
Na de eerste 50 bedrijfsuren	• Motorolie verversen en filter vervangen.
Na de eerste 200 bedrijfsuren	• Olie van voorste planeetwielaandrijving verversen. • Het smeermiddel van de achteras verversen. • Vervang de hydraulische filters.
Bij elk gebruik of dagelijks	• Controleer de bandenspanning. • De schakelaars van het veiligheidssysteem controleren. • Oliepeil controleren. • De indicator van het luchtfilter controleren • Verwijder dagelijks water of ander vuil uit de waterafscheider. • Koelvloeistofpeil controleren. • Controleer het peil van de hydraulische vloeistof.
Om de 25 bedrijfsuren	• Zuurpeil controleren (of elke 30 dagen indien de machine gestald is).
Om de 50 bedrijfsuren	• Smeer alle lagers en bussen. • Luchtfilter controleren. • De conditie van de maaimessen controleren. • Spanning van de drijfriem van de maaimessen controleren.
Om de 100 bedrijfsuren	• Slangen van koelsysteem controleren. • Controleer de riemspanning van de wisselstroomdynamo. • Spanning van de compressorriem controleren.
Om de 200 bedrijfsuren	• Wielmoeren aandraaien.
Om de 250 bedrijfsuren	• Motorolie verversen en filter vervangen. • Reinig de luchtfilters in de cabine en vervang ze als ze versleten zijn of heel erg vuil. • Reinigen van de condensor (spoel) van de airconditioning. (Vaker reinigen in zeer stoffige of vuile omstandigheden)
Om de 400 bedrijfsuren	• Geef het luchtfilter een onderhoudsbeurt (sneller als de indicator van het luchtfilter rood is, en vaker in erg vuile of stoffige omstandigheden). • Brandstofleidingen en -verbindingen controleren. • Filterbus vervangen. • Oliepeil van de planeetwielaandrijving controleren (controleer op uitwendig lekkage). • Controleer de planeetaandrijvingen op eindspeling. • Het smeeroliepeil van de achteras controleren. • Het smeeroliepeil van de tandwielkast van de achteras controleren.

Onderhoudsinterval	Onderhoudsprocedure
Om de 800 bedrijfsuren	• Brandstoftank aftappen en reinigen (ook als het brandstofsysteem verontreinigd is) • Olie van voorste planeetwielaandrijving verversen. • Het smeermiddel van de achteras verversen. • Controleer het toespoor van het achterwiel. • Controleer de riem van de mesaandrijving. • De hydraulische vloeistof verversen. • Vervang de hydraulische filters. • De zwenkwielen van het maaidek inspecteren.
Om de 6000 bedrijfsuren	• Demonteer het roetfilter van het DPF, maak het schoon en monteer het geheel weer. Of maak het roetfilter schoon als actieve storing SPN 3251 HIGH, SPN 3720 TOO HIGH SEVERE, of SPN 3720 HIGH op het InfoCenter verschijnt.
Om de 2 jaar	• Koelsysteem schoonspoelen en vloeistof verversen. • Loszittende slangen vervangen.

⚠ VOORZICHTIG

Als u het sleuteltje in het contact laat, bestaat de kans dat iemand de motor per ongeluk start waardoor u of andere omstanders ernstig letsel kunnen oplopen.

Verwijder het sleuteltje uit het contact voordat u onderhoudswerkzaamheden uitvoert aan de machine.

Controlelijst Dagelijks Onderhoud

Kopieer deze pagina ten behoeve van gebruik bij routinecontroles.

	Voor week van:						
Gecontroleerde item	**maandag**	**dinsdag**	**woensdag**	**donderdag**	**vrijdag**	**zaterdag**	**zondag**
Werking van interlockschakelaars controleren.							
Werking van de remmen controleren.							
Motoroliepeil controleren.							
Peil van de koelvloeistof controleren.							
Brandstoffilter/waterafscheider aftappen.							
Luchtfilter, stofkap en ontluchtingsventiel controleren.							
Controleren of motor ongewone geluiden maakt.[1]							
Radiateur en scherm controleren op vuil.							
Controleren op ongewone geluiden tijdens het gebruik.							
Controleer het peil van de hydraulische vloeistof.							
Hydraulische slangen en leidingen op schade controleren.							
Controleren op lekkages.							
Brandstofpeil controleren.							

Gecontroleerde item	Voor week van:						
	maandag	**dinsdag**	**woensdag**	**donderdag**	**vrijdag**	**zaterdag**	**zondag**
De bandenspanning controleren.							
Werking van instrumenten controleren.							
Maaihoogte-instelling controleren.							
Alle smeernippels smeren.[2]							
Beschadigde lak bijwerken.							

[1] Controleer de gloeibougie en de spuitmonden van de injector, als de motor moeilijk start, buitensporig veel rook afgeeft of ongelijkmatig loopt.

[2]Onmiddellijk **na elke** wasbeurt, ongeacht het voorgeschreven interval

Belangrijk: **Zie de gebruikershandleiding van de motor voor verdere onderhoudsprocedures.**

Aantekening voor speciale aandachtsgebieden:

Controle uitgevoerd door:		
Item	**Datum**	**Informatie**

Procedures voorafgaande aan onderhoud

Veiligheid bij onderhoud

- Doe het volgende voordat u de machine gaat afstellen, schoonmaken of repareren:
  - Parkeer de machine op een horizontaal oppervlak.
  - Zet de gashendel op stationair – laag.
  - Schakel de maai-eenheden uit.
  - Breng de maai-eenheden omlaag.
  - Zorg dat de tractie in neutraal staat.
  - Stel de parkeerrem in werking.
  - Zet de motor af en haal het sleuteltje uit het contact.
  - Wacht totdat alle bewegende onderdelen tot stilstand zijn gekomen.
  - Laat de onderdelen van de machine afkoelen voordat u onderhoudswerkzaamheden uitvoert.
- Als de maai-eenheden in de transportstand staan, breng dan een positieve mechanische vergrendeling aan (indien voorhanden) voordat u de machine onbeheerd achterlaat.
- Voer indien mogelijk geen onderhoudswerkzaamheden uit als de motor draait. Blijf uit de buurt van bewegende onderdelen.
- Plaats de machine of onderdelen ervan op assteunen indien dit nodig is.
- Haal voorzichtig de druk van onderdelen met opgeslagen energie.

De motorkap openen

1. Sluit de achterruit van de cabine (Figuur 72).

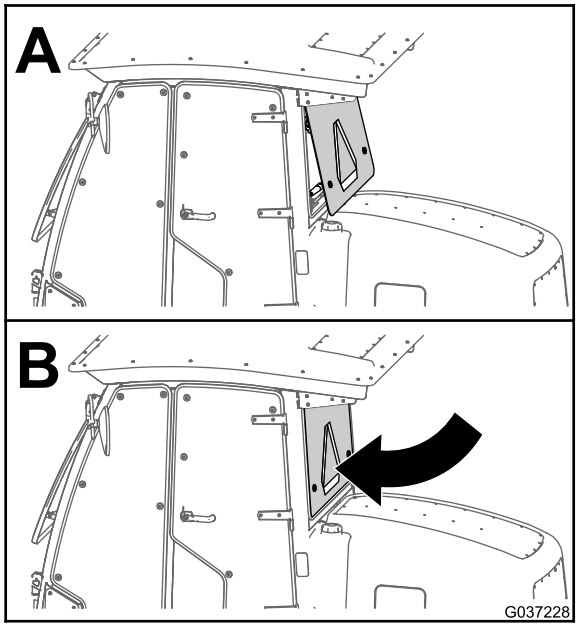

g037228

Figuur 72

2. Open de vergrendelingen van de twee onderste voorhoeken van de motorkap (Figuur 73).

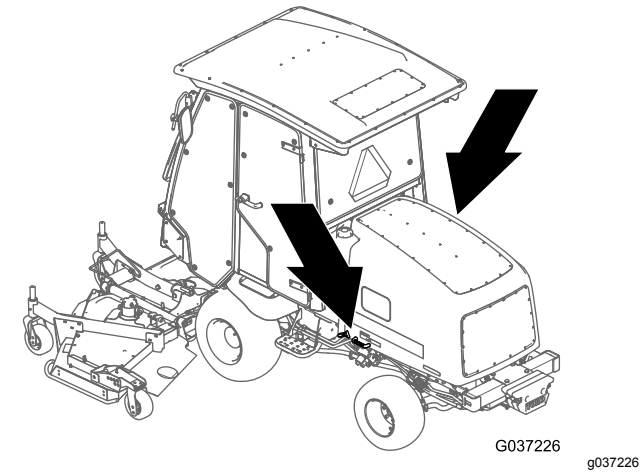

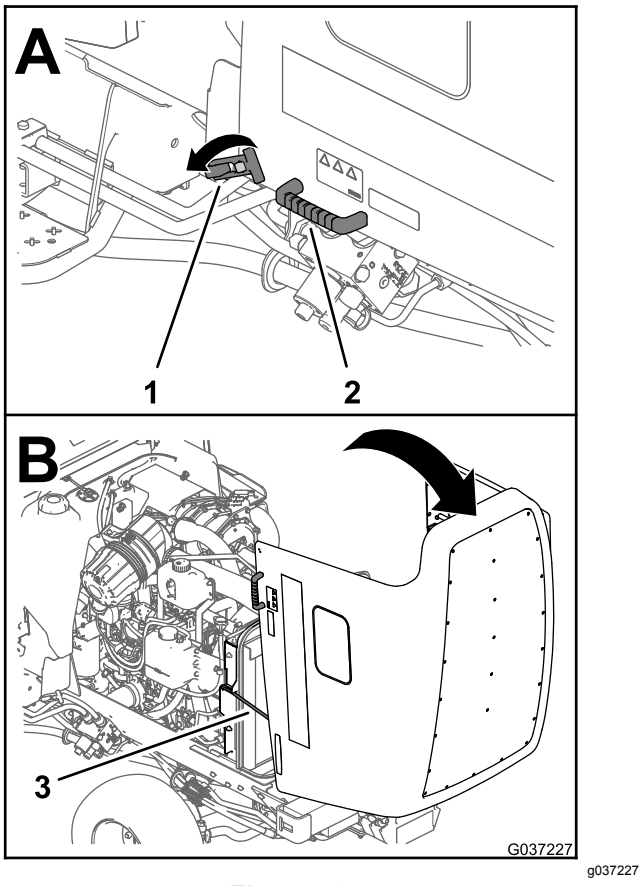

Figuur 73

1. Vergrendeling van de motorkap
2. Handgreep
3. Steunstang

3. Met de handgrepen naast de vergrendelingen: til de motorkap naar boven en naar achteren todat de 2 steunstangen in de 2 beugels zitten (Figuur 73).

De motorkap verwijderen

1. Ontgrendel en open de motorkap.
2. Verwijder de R-pen waarmee het draaipunt van de motorkap aan de montagebeugels is bevestigd (Figuur 74).

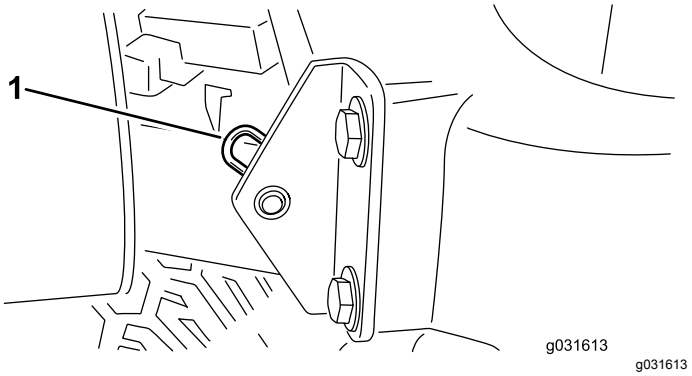

Figuur 74

1. R-pen

3. Schuif de motorkap naar de rechterkant, til de andere kant omhoog en trek de motorkap uit de beugels.

Opmerking: Voer deze stappen in omgekeerde volgorde uit om de motorkap te monteren.

Smering

Lagers en lagerbussen smeren

Onderhoudsinterval: Om de 50 bedrijfsuren

De machine is voorzien van smeerpunten die u regelmatig moet smeren met nr. 2 lithium vet. Smeer de machine ook onmiddellijk na elke wasbeurt.

De smeerpunten en de hoeveelheden zijn:

Tractie-eenheid

- 2 lagers van draaias van rempedaal (Figuur 75)
- 2 lagerbussen van draaipunt van voor- en achteras (Figuur 76)
- 2 kogelverbindingen van de stuurcilinder (Figuur 77)
- 2 kogelverbindingen van de trekstang (Figuur 77)
- 2 lagerbussen van de koppelpen (Figuur 77).

Opmerking: Smeer alleen de bovenste fitting van de koppelpen en doe dit jaarlijks (2 pompbewegingen).

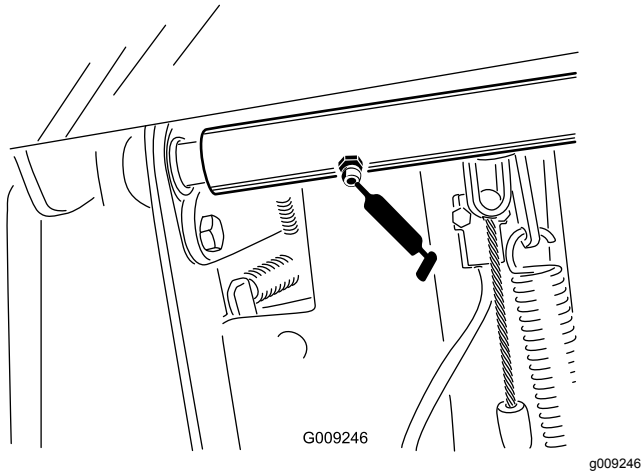

Figuur 75

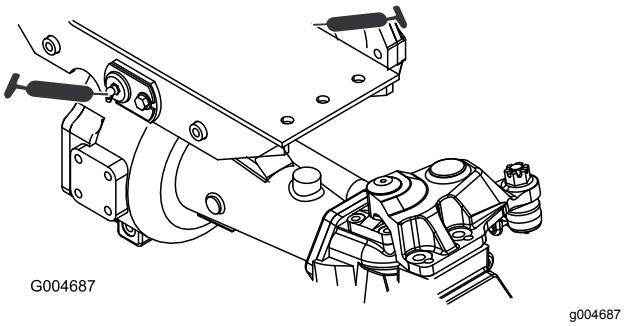

Figuur 76

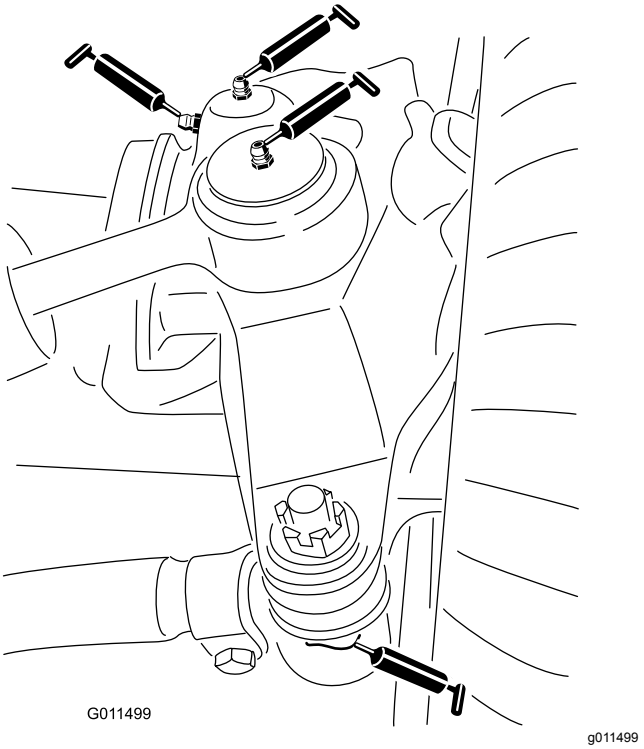

Figuur 77

Middelste maaidek

Opmerking: Mogelijk moet u het maaidek omhoog brengen om bij de smeernippels van het draaipunt van de sluiting en de onderste scharnierverbinding te kunnen komen.

- 2 draaipunten van sluiting (Figuur 79)

  Opmerking: Mogelijk moet u de grendels handmatig vrijstellen om bij de smeernippels te komen (Figuur 78). Open en sluit de vergrendeling met een koevoet.
- 2 lagerbussen van de as van de zwenkwielvork (Figuur 80)
- 3 aslagers – onder de poelie (Figuur 81)
- 2 lagerbussen van draaipunt van spanpoeliearm (Figuur 81)

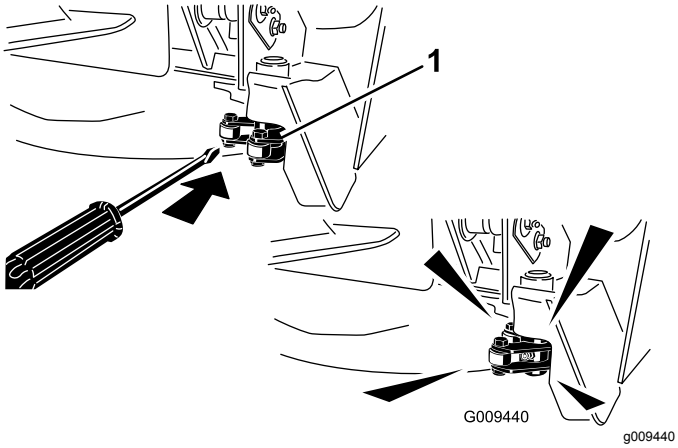

g009440

Figuur 78

1. Sluiting

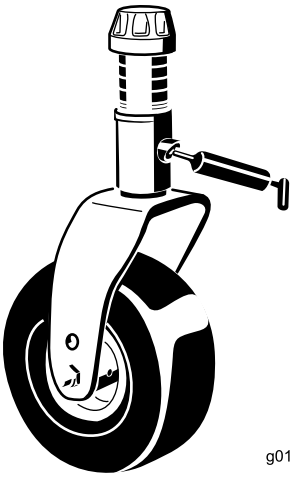

g011557

g011557

Figuur 80

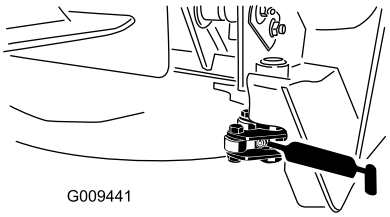

g009441

Figuur 79

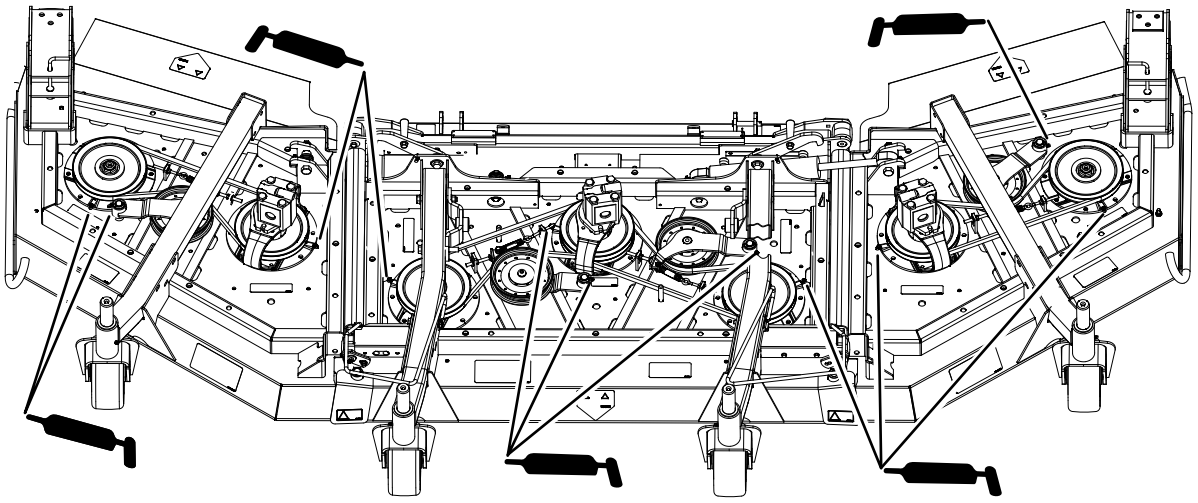

g244640

Figuur 81

Hefeenheden middelste maaidek

- 2 lagerbussen van cilinder van hefarm (2 aan elke kant) (Figuur 82)
- 2 kogelverbindingen van hefarm (Figuur 83)

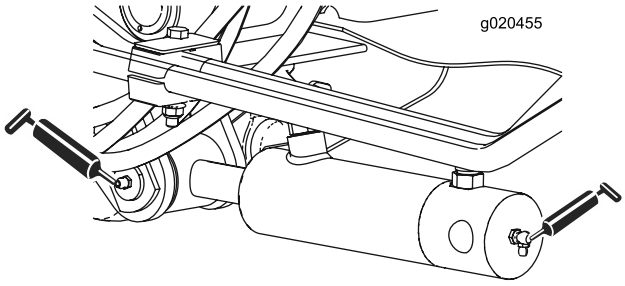

g020455

g020455

Figuur 82

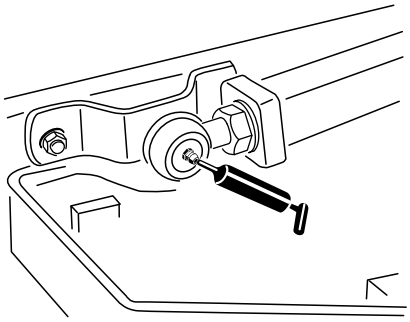

g011551

Figuur 83

Hefeenheden zijmaaidek

De hefcilinder van de 4 zijmaaidekken (Figuur 84)

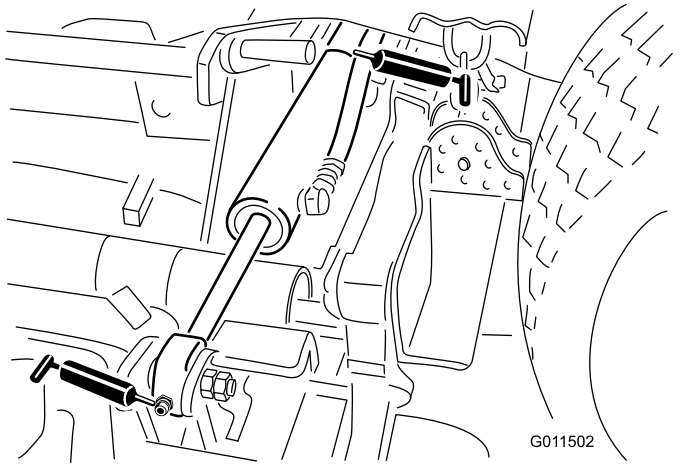

g011502

Figuur 84

Zijmaaidekken

- 1 lagerbus van de as van de zwenkwielvork (Figuur 85)
- 2 aslagerbussen – onder de poelie
- 1 lagerbus van het draaipunt van de spanpoeliearm – op de spanpoeliearm

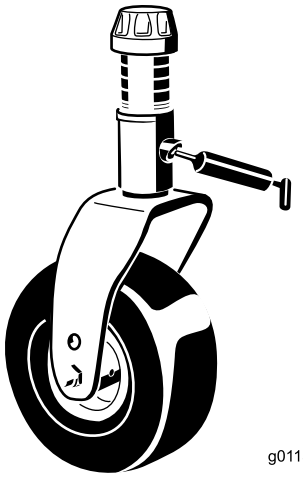

g011557

g011557

Figuur 85

Onderhoud motor

Veiligheid van de motor

- Zet de motor af en haal het sleuteltje uit het contact voordat u het oliepeil controleert of het carter bijvult met olie.
- Verander de snelheid van de toerenregelaar niet en laat de motor het maximale toerental niet overschrijden.

Motorolie verversen

Olie specificaties

Gebruik hoogwaardige motorolie met een laag asgehalte, die aan de volgende specificaties voldoet:

- API service category CJ-4 of hoger
- ACEA service category E6
- JASO service category DH-2

Belangrijk: **Het gebruik van motorolie die niet voldoet aan API CJ-4 of hoger, ACEA E6, of JASO DH-2 kan leiden tot verstopping van het DPF of motorschade.**

Gebruik motorolie met de volgende viscositeit:

- Voorkeursolie: SAE 15W-40 (hoger dan -18 °C)
- Alternatieve olie: SAE 10W-30 of 5W-30 (voor alle temperaturen)

Toro Premium motorolie is verkrijgbaar bij uw erkende Toro distributeur, met een viscositeit van 15W-40 of 10W-30. Raadpleeg de *Onderdelencatalogus* voor de onderdeelnummers.

Het motoroliepeil controleren

Onderhoudsinterval: Bij elk gebruik of dagelijks

Het carter van de motor is in de fabriek gevuld met olie; het oliepeil moet echter worden gecontroleerd voor- en nadat de motor voor de eerste keer wordt gestart.

Belangrijk: **Controleer het motoroliepeil dagelijks. Als de niveau van de motorolie hoger is dan het Vol-merkteken op de peilstok kan de olie verdund zijn met brandstof,**
in dat geval moet de olie vervangen worden.

De beste tijd om de motorolie te controleren is wanneer de motor koud is voordat deze is gestart voor de dag. Als hij al heeft gedraaid, moet u de olie eerst terug laten lopen gedurende tenminste 10 minuten voordat u controleert. Als het olieniveau op of onder de bijvulmarkering 'Add' op de peilstok staat, vul dan olie bij om het olieniveau bij het Vol-merkteken 'Full' te brengen. **Giet niet te veel olie in de motor**.

Belangrijk: **Zorg ervoor dat het oliepeil tussen de merktekens voor het minimum en het maximum op de peilstok staat; de motor kan beschadigd worden indien deze te veel of te weinig olie bevat.**

Het oliepeil in de motor controleren; zie Figuur 86.

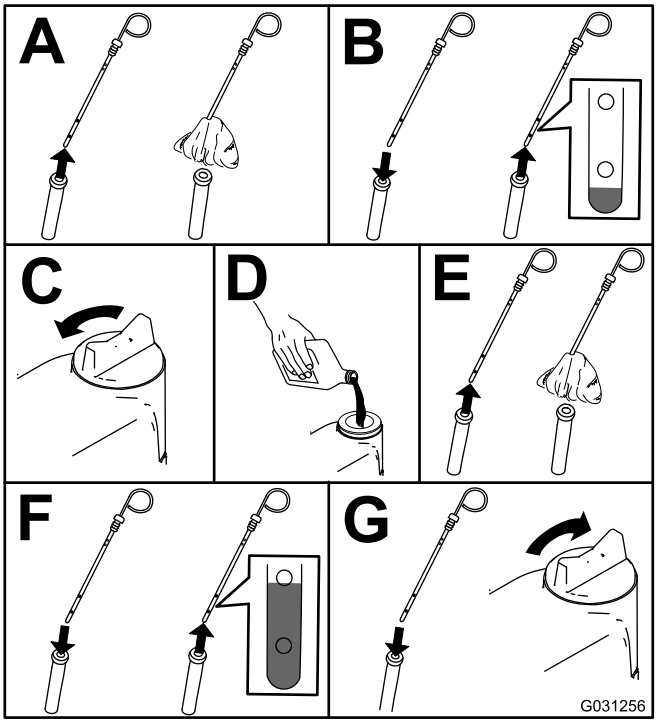

g031256

Figuur 86

Opmerking: Als u andere olie gaat gebruiken, moet u eerst alle oude olie aftappen uit het carter voordat u dit vult met nieuwe olie.

Olievolume in het carter

Ongeveer 5,7 liter inclusief het filter.

Motorolie verversen en filter vervangen

Onderhoudsinterval: Na de eerste 50 bedrijfsuren

Om de 250 bedrijfsuren

1. Start de motor en laat deze 5 minuten lopen zodat de olie warm wordt.
2. Parkeer de machine op een horizontaal vlak, zet de motor af, verwijder het contactsleuteltje en wacht totdat alle bewegende onderdelen tot stilstand zijn gekomen voordat u de bestuurdersposition verlaat.
3. Ververs de motorolie en vervang het filter (Figuur 87).

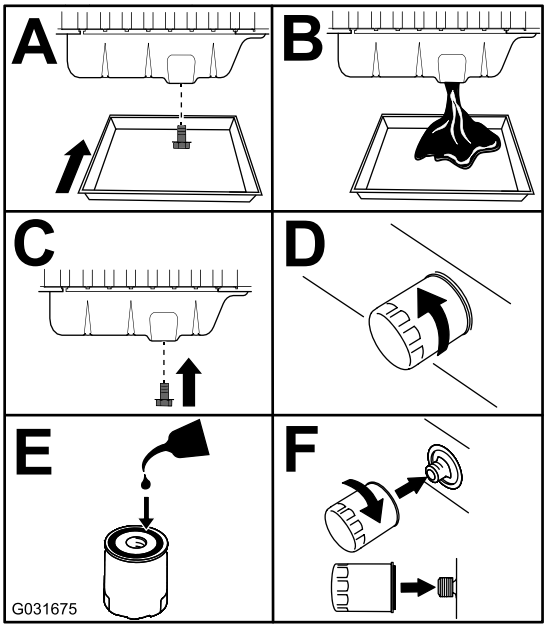

g031675

Figuur 87

4. Het carter met olie vullen.

Onderhoud van het luchtfilter

Onderhoudsinterval: Bij elk gebruik of dagelijks—De indicator van het luchtfilter controleren

Om de 50 bedrijfsuren—Luchtfilter controleren.

Om de 400 bedrijfsuren—Geef het luchtfilter een onderhoudsbeurt (sneller als de indicator van het luchtfilter rood is, en vaker in erg vuile of stoffige omstandigheden).

Controleer de luchtfilterbehuizing op schade die een luchtlek kan veroorzaken. Vervang deze in geval van beschadiging. Controleer het gehele luchtinlaatsysteem op lekken, beschadiging of losse slangklemmen.

Geef het luchtfilter uitsluitend een onderhoudsbeurt als de onderhoudsindicator (Figuur 88) dit aangeeft. Als u het luchtfilter vervangt voordat dit nodig is, wordt alleen maar de kans vergroot dat er vuil in de motor komt als u het filter verwijdert.

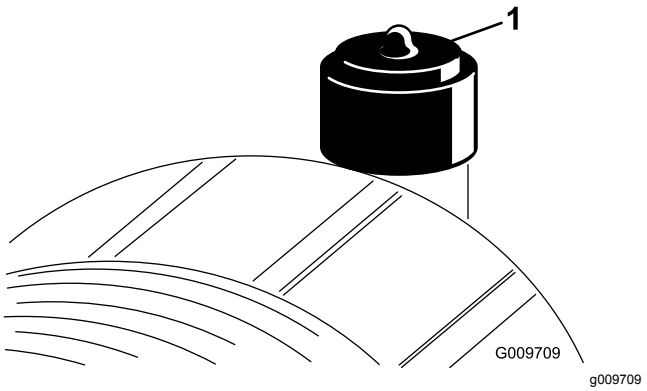

g009709

Figuur 88

1. Luchtfilterindicator

Belangrijk: **Zorg ervoor dat het deksel goed vastzit en de luchtfilterbehuizing helemaal afsluit.**

1. Vervang het luchtfilter (Figuur 89).

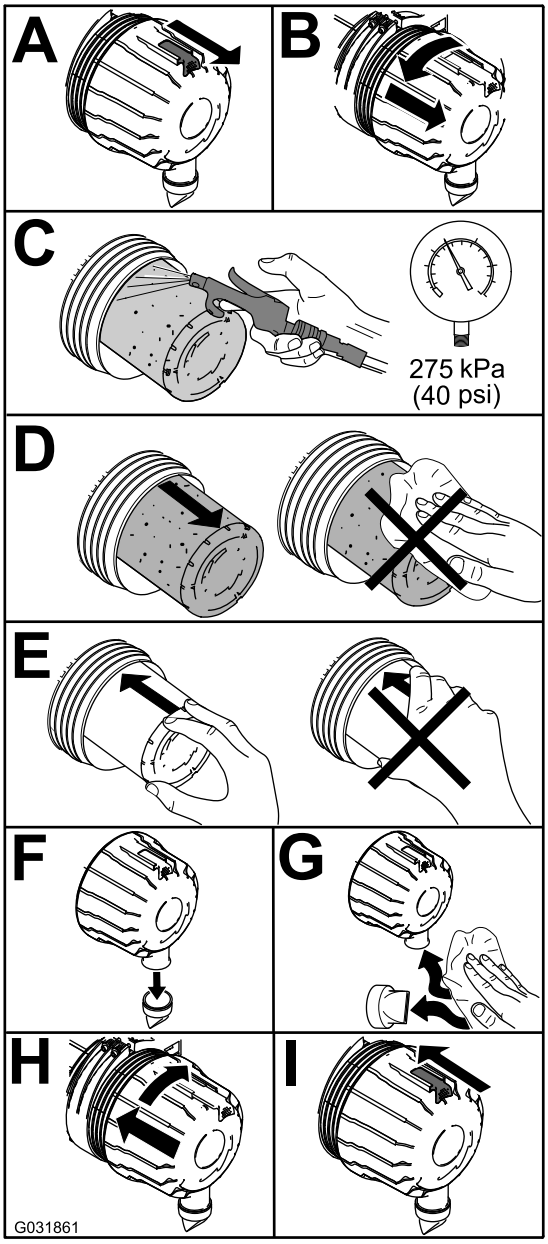

g031861

Figuur 89

Opmerking: Reinig nooit een gebruikt element omdat dit kan leiden tot beschadiging van de filtermedia.

Belangrijk: **Probeer nooit een veiligheidsfilter te reinigen (Figuur 90). Plaats steeds een nieuw veiligheidsfilter als het voorfilter 3 onderhoudsbeurten heeft gehad.**

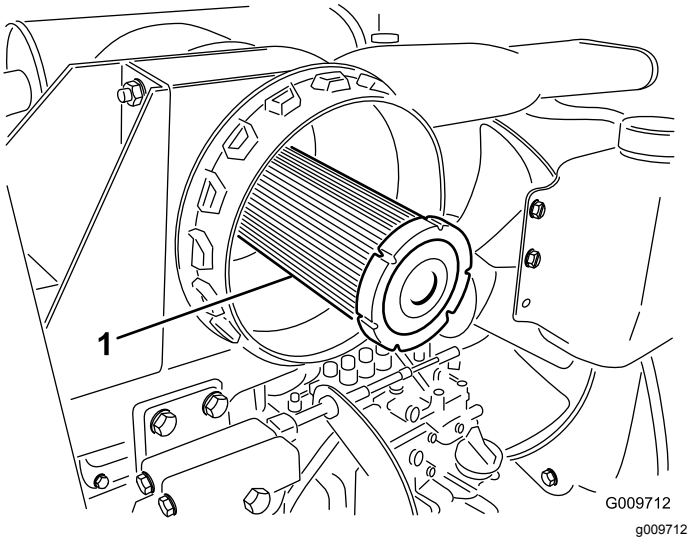

g009712

Figuur 90

1. Veiligheidsfilter

2. Stel de indicator (Figuur 88) opnieuw in als deze rood is.

Onderhoud van de dieseloxidatiekatalysator (DOC) en roetfilter

Onderhoudsinterval: Om de 6000 bedrijfsuren
Of maak het roetfilter schoon als actieve storing SPN 3251 HIGH, SPN 3720 TOO HIGH SEVERE, of SPN 3720 HIGH op het InfoCenter verschijnt.

Als motorstoring ACTIVE FAULT SPN 3251 HIGH, ACTIVE FAULT SPN 3720 TOO HIGH SEVERE, of ACTIVE FAULT SPN 3720 HIGH op het InfoCenter (Figuur 91) verschijnt, maak het roetfilter dan schoon zoals hieronder beschreven:

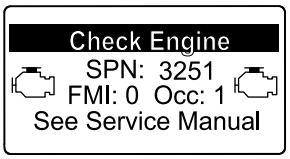

g214715

Figuur 91

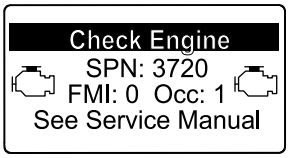

g213864

Figuur 92

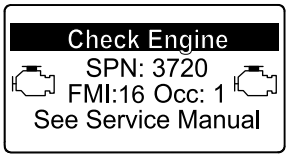

g213863

Figuur 93

1. Zie het hoofdstuk over de motor in de *Onderhoudshandleiding* voor informatie over de demontage en montage van de dieseloxidatiekatalysator (DOC) en roetfilter van het DPF.
2. Neem contact op met uw erkende Toro distributeur voor vervangingsonderdelen of onderhoud van de dieseloxidatiekatalysator (DOC) en het roetfilter.
3. Neem contact op met uw erkende Toro distributeur voor een reset van de ECU van de motor na montage van een schoon DPF.

Onderhoud brandstofsysteem

Onderhoud van brandstofsysteem

Brandstof aftappen uit de brandstoftank

Onderhoudsinterval: Om de 800 bedrijfsuren (ook als het brandstofsysteem verontreinigd is)

Gebruik schone brandstof om de tank uit te spoelen.

Brandstofleidingen en -verbindingen controleren

Onderhoudsinterval: Om de 400 bedrijfsuren

De leidingen en aansluitingen controleren op slijtage, beschadigingen of loszittende verbindingen.

Onderhoud van de waterafscheider

Onderhoudsinterval: Bij elk gebruik of dagelijks—Verwijder dagelijks water of ander vuil uit de waterafscheider.

Om de 400 bedrijfsuren—Filterbus vervangen.

Voer onderhoud uit aan de waterafscheider zoals getoond in Figuur 94.

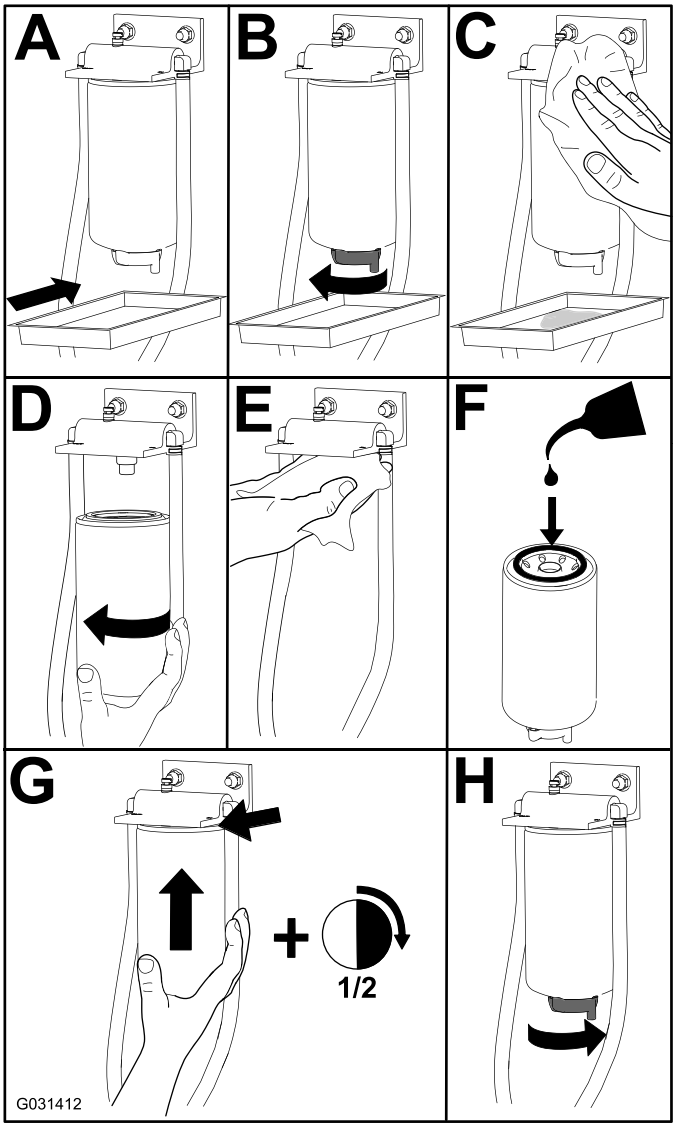

Figuur 94

Onderhoud elektrisch systeem

Veiligheid van het elektrisch systeem

WAARSCHUWING

CALIFORNIË
Proposition 65 Waarschuwing

Accuklemmen, accupolen en dergelijke onderdelen bevatten lood en loodverbindingen. Van deze stoffen is bekend dat ze kanker en schade aan de voortplantingsorganen veroorzaken. Was altijd uw handen nadat u met deze onderdelen in aanraking bent geweest.

- Koppel de accu af voordat u reparaties aan de machine verricht. Maak eerst de minpool van de accu los en daarna de pluspool. Bevestig eerst de pluspool van de accu en daarna de minpool.
- Laad de accu op in een open, goed geventileerde ruimte, uit de buurt van vonken en open vuur. Haal de oplader uit het stopcontact voordat u de accu aan- of loskoppelt. Draag beschermende kleding en gebruik geïsoleerd gereedschap.

Onderhoud van de accu

Onderhoudsinterval: Om de 25 bedrijfsuren—Zuurpeil controleren (of elke 30 dagen indien de machine gestald is).

Om de 50 bedrijfsuren—De conditie van de maaimessen controleren.

Belangrijk: **Voordat u laswerkzaamheden aan de machine verricht, moet u de minkabel loskoppelen van de accu om beschadiging van het elektrische systeem te voorkomen.**

Opmerking: Zorg ervoor dat de accuklemmen en de gehele accubehuizing schoon zijn omdat een vuile accu langzaam stroom afgeeft. Om de accu te reinigen, moet u de hele accubak wassen met een oplossing van natriumbicarbonaat en water. Omspoelen met schoon water. Smeer een dun laagje Grafo 112X-vet (Toro onderdeelnr. 505-47) of vaseline op de accupolen en de kabelklemmen om corrosie te voorkomen.

1. Open het accudeksel aan de zijkant van het scherm (Figuur 95).

Opmerking: Druk op het vlakke deel boven het accudeksel om het deksel gemakkelijker te kunnen wegnemen (Figuur 95).

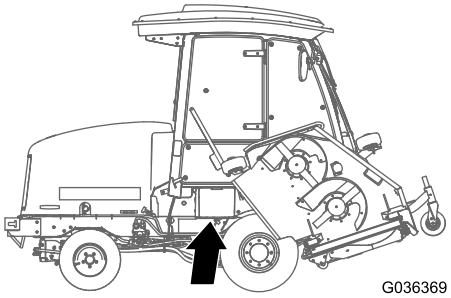

g036369

Figuur 95

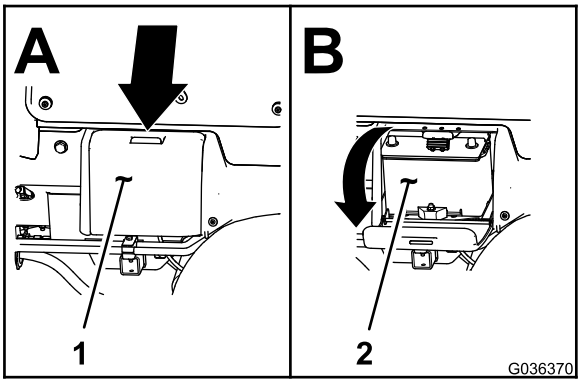

g036370

Figuur 96

1. Accudeksel
2. Accu

2. Verwijder de rubberen stofhuls van de positieve pool en inspecteer de accu.

⚠ WAARSCHUWING

Accupolen of metalen gereedschappen kunnen kortsluiting maken met metalen onderdelen, waardoor vonken kunnen ontstaan. Hierdoor kunnen accugassen tot ontploffing komen en lichamelijk letsel veroorzaken.

- **Zorg ervoor dat bij het verwijderen of installeren van de accu de accupolen niet in aanraking komen met metalen onderdelen van de machine.**
- **Voorkom dat metalen gereedschappen kortsluiting veroorzaken tussen de accupolen en metalen onderdelen van de machine.**

⚠ WAARSCHUWING

Als accukabels verkeerd worden verbonden, kan dit schade aan de machine en de kabels tot gevolg hebben en vonken veroorzaken. Hierdoor kunnen accugassen tot ontploffing komen en lichamelijk letsel veroorzaken.

- **Maak *altijd* de minkabel (zwart) van de accu los voordat u de pluskabel (rood) losmaakt.**
- **Sluit *altijd* eerst de pluskabel (rood) van de accu aan voordat u de minkabel (zwart) aansluit.**

3. Om corrosie van de accuklemmen te voorkomen, moet u een dun laagje Grafo 112X-vet (Toro onderdeelnr. 505-47), vaseline of dunvloeibare smeerolie aanbrengen.
4. Schuif het rubberen kapje over de pluspool van de accu heen.
5. Sluit het accudeksel.

Onderhoud van de zekeringen

De zekeringen van de tractie-eenheid (Figuur 97 tot Figuur 99) bevinden zich onder het deksel van de stroomeenheid.

Verwijder de 2 inbusbouten waarmee het deksel van de stroomeenheid aan het frame is bevestigd en verwijder het deksel (Figuur 97).

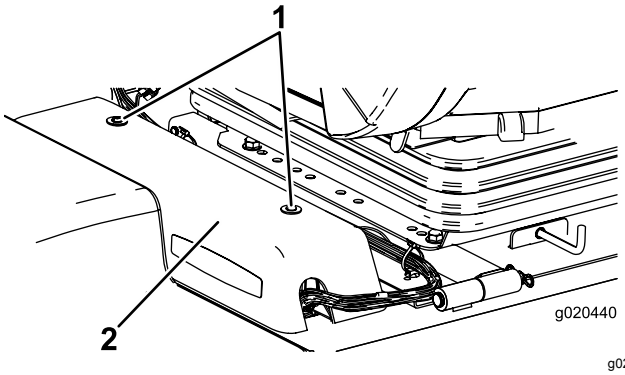

g020440

Figuur 97

1. Deksel van stroomeenheid
2. Inbusschroeven (2)

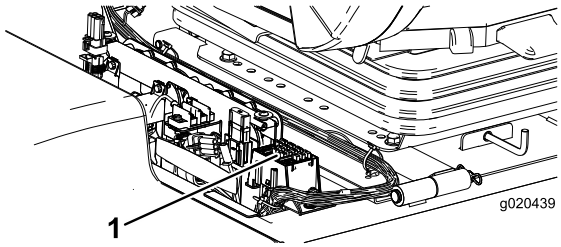

g020439

Figuur 98

1. Zekeringen

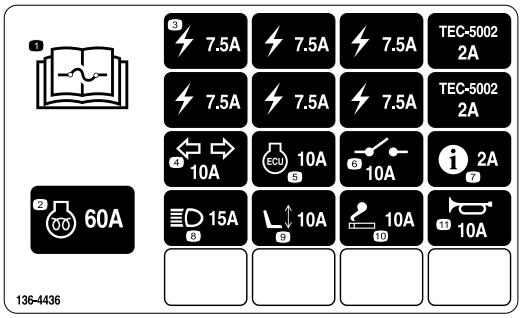

g221933

Figuur 99

De cabinezekeringen (Figuur 100 en Figuur 101) bevinden zich in de zekeringdoos van de cabineheadliner (uitsluitend model met cabine).

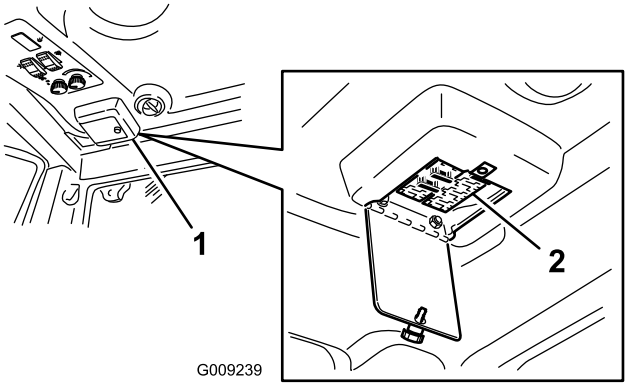

g009239

Figuur 100

1. Zekeringdoos cabine
2. Zekeringen

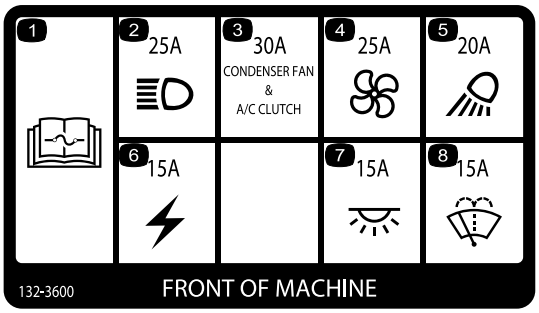

decal132-3600

Figuur 101

Onderhoud aandrijfsysteem

De hoek van het tractiepedaal instellen

1. Draai de 2 bouten en moeren los waarmee de linkerzijde van het tractiepedaal aan de beugel is bevestigd (Figuur 102).

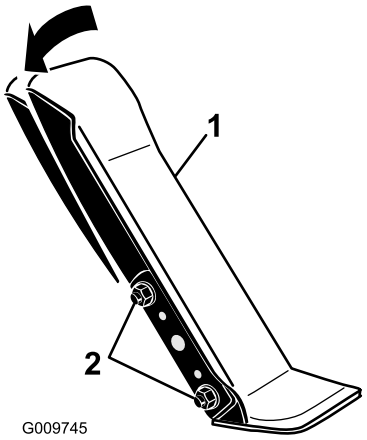

g009745

Figuur 102

1. Tractiepedaal
2. Montagebouten en -moeren

2. Draai het pedaal naar de gewenste hoek en draai de moeren vast (Figuur 102)˙.

Oliepeil van de planeetwielaandrijving controleren

Onderhoudsinterval: Om de 400 bedrijfsuren—Oliepeil van de planeetwielaandrijving controleren (controleer op uitwendig lekkage).

Om de 400 bedrijfsuren—Controleer de planeetaandrijvingen op eindspeling.

Gebruik hoogwaardige SAE 85W-140 tandwielolie om de olie te verversen.

1. Plaats de machine op een egale ondergrond en zet het wiel zodanig dat 1 controleplug zich bovenaan (op 12 uur) en de andere zich rechts (op 3 uur) bevindt (Figuur 103).

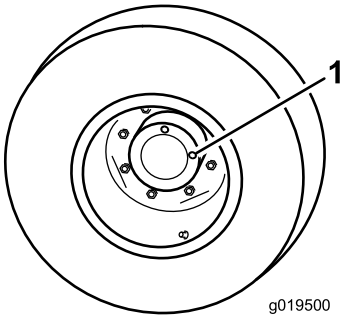

g019500

Figuur 103

1. Controle-/aftapplug (2)

2. Verwijder de rechtse controleplug (Figuur 103).

   Opmerking: De olie zou tot de onderkant van de opening van de controleplug moeten reiken.

3. Als het peil te laag is, verwijder dan de bovenste plug en voeg olie toe tot deze uit de opening aan de rechterkant begint te vloeien.

4. Monteer de beide pluggen.

Oliepeil van de planeetwielaandrijving verversen

Onderhoudsinterval: Na de eerste 200 bedrijfsuren

Om de 800 bedrijfsuren/Jaarlijks (houd hierbij de kortste periode aan)

1. Zet de machine op een egale ondergrond en draai een wiel zo dat een van de controlepluggen helemaal onderaan staat (op 6 uur) (Figuur 104).

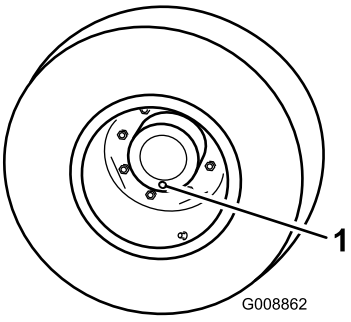

g008862

Figuur 104

1. Controle-/aftapplug

2. Plaats een opvangbak onder de naaf van het planeetwiel, verwijder de plug en laat de olie in de bak lopen.

3. Plaats een opvangbak onder de remkast, verwijder de aftapplug en laat de olie in de bak lopen (Figuur 105).

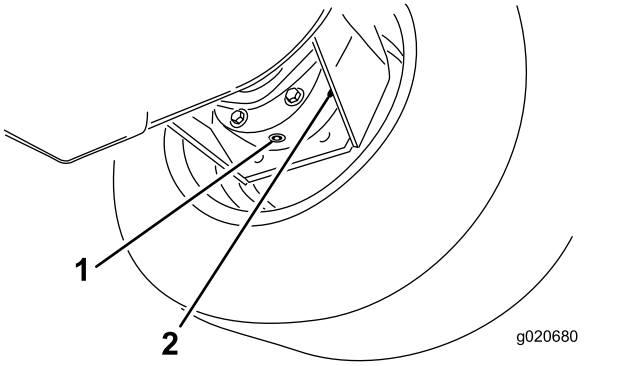

g020680

Figuur 105

1. Aftapplug
2. Remkast

4. Als alle olie op de beide plaatsen is afgetapt, plaatst u de plug weer in de remkast.

5. Draai het wiel tot de open plugopening in het planeetwiel zich helemaal bovenaan bevindt.

6. Giet langzaam 0,65 liter hoogwaardige SAE 85W-140 tandwielolie door de opening in het planeetwiel.

   Belangrijk: **Als het planeetwiel vol is voordat u 0,65 liter olie hebt toegevoegd, moet u 1 uur wachten of de plug monteren en de machine ongeveer 3 meter verplaatsen om de olie over het remsysteem te verdelen. Verwijder daarna de plug en voeg de resterende olie toe.**

7. Plaats de plug.

8. Herhaal dit bij de planeetwielaandrijving/remsysteem aan de andere kant.

Het smeeroliepeil van de achteras controleren

Onderhoudsinterval: Om de 400 bedrijfsuren

De achteras is gevuld met SAE 85W-140 smeerolie. U moet het peil van het smeermiddel controleren voordat u de motor voor de eerste keer in gebruik neemt, en daarna volgens de aanbevelingen. De capaciteit bedraagt 2,4 liter. Controleer elke dag op lekkage.

1. Plaats de machine op een horizontaal oppervlak.

2. Verwijder een controleplug van het uiteinde van de as en controleer of het smeermiddel tot aan de onderkant van de opening komt (Figuur 106).

   Opmerking: Indien het peil te laag staat, verwijdert u de vulplug en vult u voldoende smeermiddel bij totdat het peil de onderkant van de openingen van de controleplug bereikt.

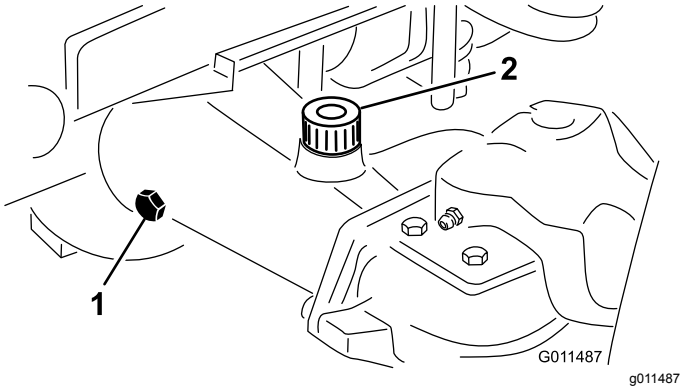

Figuur 106

1. Controleplug
2. Vulplug

Het smeeroliepeil van de tandwielkast van de achteras controleren

Onderhoudsinterval: Om de 400 bedrijfsuren

De tandwielkast is gevuld met SAE 85W-140 smeerolie. De capaciteit bedraagt 0,5 liter. Controleer elke dag op lekkage.

1. Plaats de machine op een horizontaal oppervlak.
2. Verwijder de controle/vulplug aan de linkerzijde van de tandwielkast en controleer of de tandwielolie tot aan de onderkant van de opening komt (Figuur 107).

   Opmerking: Als het peil te laag is, vult u voldoende tandwielolie bij totdat het peil de onderkant van de opening bereikt.

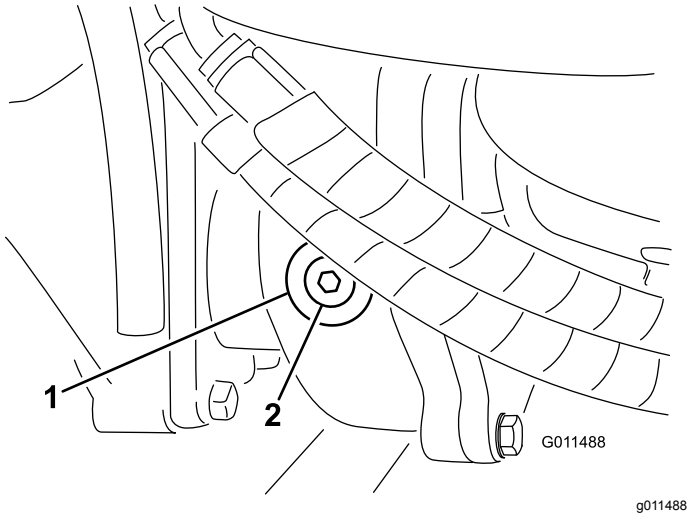

Figuur 107

1. Tandwielkast
2. Controle-/vulplug

Het smeermiddel van de achteras verversen

Onderhoudsinterval: Na de eerste 200 bedrijfsuren

Om de 800 bedrijfsuren

1. Plaats de machine op een horizontaal oppervlak.
2. Reinig de omgeving van de drie aftappluggen, (1) aan elke kant en (1) in het midden (Figuur 108).
3. Verwijder de controlepluggen zodat de olie gemakkelijker kan weglopen.
4. Verwijder de aftappluggen zodat de olie in de opvangbakken kan lopen.

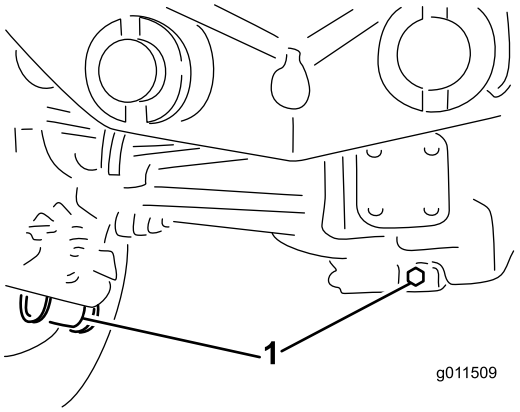

g011509

Figuur 108

1. Locatie van aftapplug

5. Reinig de omgeving van de aftapplug onderaan de tandwielkast (Figuur 109).
6. Verwijder de aftapplug uit de tandwielkast zodat de olie in de opvangbak kan lopen.

   Opmerking: Verwijder de vulplug zodat de olie gemakkelijk kan weglopen.

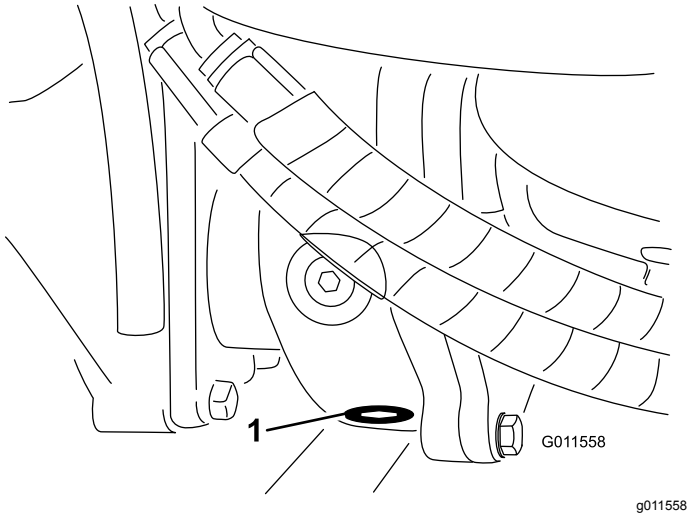

Figuur 109

1. Aftapplug

7. Vul voldoende olie bij totdat het peil de onderkant van de openingen van de controlepluggen bereikt; zie Het smeermiddel van de achteras verversen (bladz. 72) en Het smeeroliepeil van de tandwielkast van de achteras controleren (bladz. 72).
8. Plaats de pluggen.

Toespoor achterwiel controleren

Onderhoudsinterval: Om de 800 bedrijfsuren

1. Meet de afstand hart-op-hart van het toespoor (ter hoogte van de assen) aan de voorzijde en de achterzijde van de stuurwielen.

   Opmerking: De afstand aan de voorzijde moet 6 mm korter zijn dan de afmeting achter de wielen.
2. Draai de klemmen aan beide uiteinden van de spoorstangen los om ze af te kunnen stellen.
3. Draai het uiteinde van de spoorstang om de voorzijde van het wiel naar binnen of naar buiten te draaien.
4. Draai de klemmen van de spoorstangen weer vast als de afstelling correct is.

Vervangen van de voorbanden

1. Laat de zijmaaidekken neer op de grond.
2. Breng de voorzijde van de machine een aantal centimeter omhoog vanaf de grond en ondersteun deze met assteunen.
3. Zie Het middelste maaidek rechtop draaien (kantelen) (bladz. 81).
4. Kantel het maaidek naar voren zodat u het wiel kunt verwijderen.

Onderhoud koelsysteem

Veiligheid van het koelsysteem

- Motorkoelvloeistof inslikken kan vergiftiging veroorzaken; buiten het bereik van kinderen en huisdieren houden.
- Als u hete, onder druk staande koelvloeistof over u heen krijgt of in aanraking komt met een hete radiateur of omliggende delen, kunt u ernstige brandwonden oplopen.
  - Laat de motor altijd minstens 15 minuten afkoelen voordat u de radiateurdop losdraait.
  - Gebruik een doek als u de radiateurdop verwijdert en draai de dop langzaam open om de stoom te laten ontsnappen.
- Gebruik de machine nooit zonder dat de kappen zijn geplaatst.
- Houd uw vingers, handen en kleding uit de buurt van draaiende ventilatoren en drijfriemen.
- Zet de motor af en verwijder het sleuteltje voordat u onderhoudswerkzaamheden uitvoert.

Het koelsysteem controleren

Onderhoudsinterval: Bij elk gebruik of dagelijks

Controleer het koelvloeistofpeil aan het begin van elke dag. De inhoud van het systeem is 8,5 liter.

1. Verwijder voorzichtig de doppen van de radiateur en de expansietank (Figuur 110).
2. Controleer het koelvloeistofpeil in de radiateur.

   Opmerking: De radiateur moet worden gevuld tot de bovenkant van de vulbuis en de expansietank tot de VOL-markering.

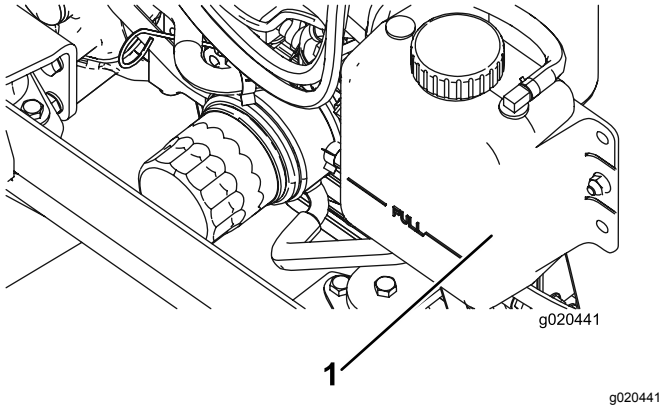

Figuur 110

1. Expansietank

3. Als het koelvloeistofpeil te laag is, moet u bijvullen met een oplossing die half uit water, half uit ethyleenglycol-antivries bestaat.

   Belangrijk: **Gebruik geen koelvloeistoffen op basis van alcohol/methanol of alleen water, want dit kan schade veroorzaken.**
4. Plaats de doppen van de radiateur en de expansietank terug.

Het motorkoelsysteem een onderhoudsbeurt geven

Onderhoudsinterval: Om de 100 bedrijfsuren

Om de 2 jaar

Verwijder dagelijks het vuil van de oliekoeler/radiateur. Reinig deze vaker als in vuile omstandigheden wordt gemaaid.

Deze machine is voorzien van een hydraulisch aangedreven systeem dat de richting van de ventilator automatisch (of handmatig) omkeert om de opeenhoping van vuil op de radiateur/oliekoeler en het scherm te verminderen. Terwijl deze eigenschap de tijd kan helpen verminderen die nodig is voor het reinigen van de radiateur/oliekoeler, blijft routinereiniging noodzakelijk. Periodieke reiniging en inspectie van de radiateur/oliekoeler blijven vereist.

1. Zet de motor af, verwijder het sleuteltje en til de motorkap op.
2. Verwijder grondig al het vuil dat zich rond het motorgedeelte bevindt.
3. Reinig beide zijden van de radiateur/oliekoeler grondig met perslucht (Figuur 111).

   Opmerking: Begin aan de ventilatorzijde en blaas het vuil eruit naar de achterkant. Reinig vervolgens vanaf de achterkant en blaas het vuil naar de voorkant. Herhaal deze procedure verschillende keren totdat het maaisel en het vuil volledig zijn verwijderd.

   Belangrijk: **Als u de radiateur/oliekoeler met water reinigt, kan hierdoor voortijdig corrosie optreden en kunnen onderdelen schade oplopen.**

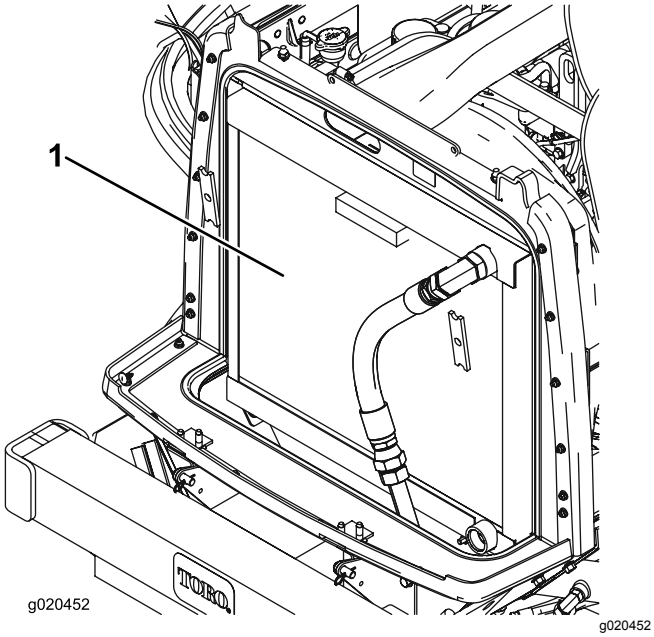

Figuur 111

1. Radiateur/oliekoeler

4. Sluit de motorkap.

Onderhouden remmen

De bedrijfsremmen afstellen

Stel de bedrijfsremmen af als de rempedalen meer dan 25 mm 'speling' hebben of als de remmen niet naar behoren functioneren. Met speling wordt de afstand bedoeld die het rempedaal wordt ingetrapt voordat er remweerstand wordt gevoeld.

1. Maak de borgpen van de rempedalen los zodat beide pedalen onafhankelijk van elkaar kunnen functioneren.
2. Om de speling op de rempedalen te verkleinen, moet u de remmen als volgt vaster zetten:
   A. Draai de voorste moer op het draadeinde van de remkabel los (Figuur 112).

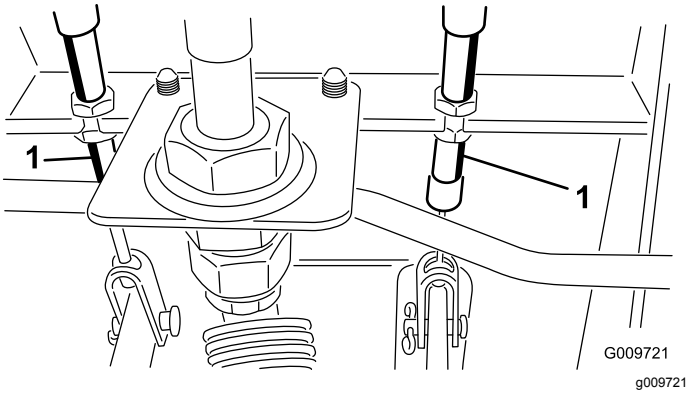

Figuur 112

1. Remkabel

   B. Draai de achterste moer vast om de kabel naar achteren te halen totdat de rempedalen 13 tot 25 mm speling hebben.
   C. Draai de voorste moeren aan nadat de remmen correct zijn afgesteld.

Onderhoud riemen

Onderhoud van de riem van de wisselstroomdynamo

Onderhoudsinterval: Na de eerste 10 bedrijfsuren

Om de 100 bedrijfsuren

Bij een correcte spanning heeft de riem een speling van 10 mm als u halverwege tussen de poelies op de riem drukt met een kracht van 44 N.

Als de speling geen 10 mm bedraagt, moet u de montagebouten van de wisselstroomdynamo losdraaien (Figuur 113).

Opmerking: Verhoog of verminder de spanning van de riem van de wisselstroomdynamo en draai de bouten vast. Controleer nogmaals de speling van de riem om zeker van te zijn dat de spanning correct is.

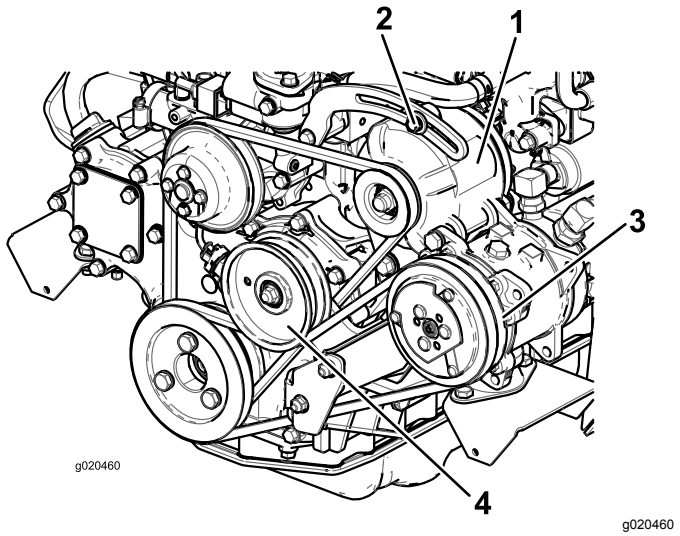

Figuur 113

1. Wisselstroomdynamo
2. Bevestigingsbout
3. Compressor
4. Spanpoelie

Onderhoud van de compressorriem van de airconditioner

Onderhoudsinterval: Na de eerste 10 bedrijfsuren

Om de 100 bedrijfsuren

Enkel model met cabine

Controleer de conditie en de spanning van de riem (Figuur 113) om de 100 bedrijfsuren.

1. Bij een correcte spanning heeft de riem een speling van 10 mm als u halverwege tussen de poelies op de riem drukt met een kracht van 44 N.
2. Als de speling niet correct is (10 mm), moet u de montagebout van de spanpoelie losdraaien (Figuur 113). Verhoog of verminder de spanning van de compressorriem en draai de bouten vast. Controleer nogmaals de speling van de riem om zeker van te zijn dat de spanning correct is.

Drijfriemen van maaimessen aanspannen

Onderhoudsinterval: Na de eerste 10 bedrijfsuren

Om de 50 bedrijfsuren

Als de juiste spanning verkregen is, moet de binnenmeting van de trekveer (haak tot haak) ongeveer 8,3 cm tot 9,5 cm bedragen. Als de veer de juiste spanning heeft, moet u de aanslagbout (slotbout) afstellen totdat de afstand tussen de kop van de bout en de arm van de spanpoelie ongeveer 2 tot 5 mm is (Figuur 114).

Opmerking: Plaats de riem aan de kant van de riemgeleider die naar de veer is gekeerd (Figuur 114).

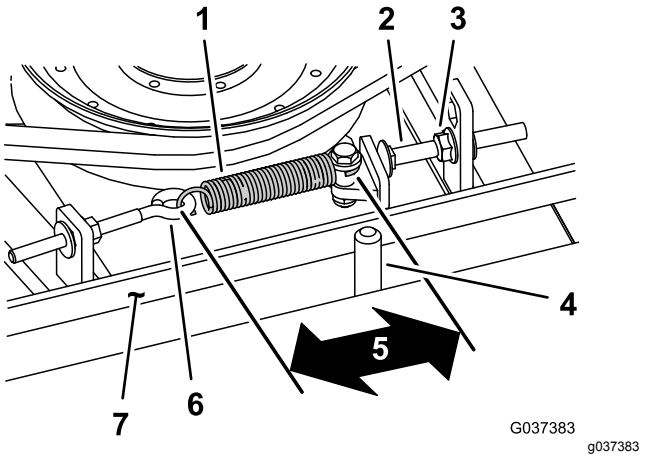

Figuur 114

1. Trekveer
2. Aanslagbout
3. Flensmoer
4. Riemgeleider
5. Afstand (van haak tot haak) – ongeveer 8,3 tot 9,5 cm
6. Oogbout
7. Riem

De riem van de mesaandrijving vervangen

Onderhoudsinterval: Om de 800 bedrijfsuren

De drijfriem van het maaimes, die wordt gespannen door de veerbelaste spanpoelie, is vervaardigd van zeer duurzaam materiaal. De riem zal echter na vele bedrijfsuren tekenen van slijtage gaan vertonen. Tekenen dat een riem aan het slijten is zijn: gieren tijdens het draaien van de riem, slippende messen tijdens het maaien, gerafelde randen, schroeiplekken en scheuren. Vervang de riem als u deze zaken constateert.

1. Laat het maaidek op de vloer van de werkplaats zakken, verwijder de drijfriemkappen die boven op het maaidek zitten en zet de drijfriemkappen weg.
2. Maak de oogbout los (Figuur 114).
3. Draai de flensmoer los waarmee de aanslagbout is bevestigd aan het bevestigingslipje en trek de spanpoelie weg van de riem (Figuur 114).

   Opmerking: Draai de moer zo ver los dat de arm van de spanpoelie langs de aanslagbout kan.

   Opmerking: Als u de aanslagbout moet verwijderen uit het bevestigingslipje, monteer de bout dan in het gat waarbij de kop van de bout samenvalt met de spannerarm.
4. Verwijder de bouten waarmee de hydraulische motor aan het maaidek is bevestigd (Figuur 115).

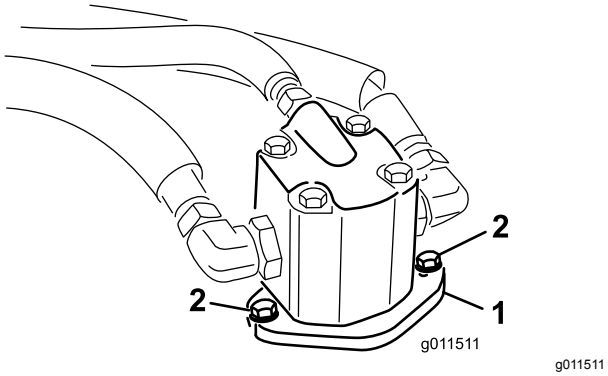

g011511

Figuur 115

1. Hydraulische motor
2. Montagebouten

5. Til de motor uit het maaidek en leg deze boven op het maaidek.
6. Verwijder de oude riem van de aspoelies en de spanpoelie.
7. Leg de nieuwe riem rond de aspoelies en de spanpoelie.
8. Plaats de hydraulische motor op het maaidek nadat u de riem om de poelies hebt gelegd. Bevestig de motor aan het maaidek met de bouten die u eerder hebt verwijderd.

   Opmerking: Plaats de riem aan de kant van de riemgeleider die naar de veer is gekeerd (Figuur 114).
9. Bevestig de trekveer (Figuur 114) aan de oogbout en span de riem als volgt:
   - Als de juiste spanning verkregen is, moet de binnenmeting van de trekveer (haak tot haak) ongeveer 8,3 cm tot 9,5 cm bedragen.
   - Als u de juiste veerspanning verkrijgt, moet u de aanslagbout (slotbout) afstellen totdat de afstand tussen de kop van de bout en de arm van de spanpoelie ongeveer 2 tot 5 mm is.

Onderhoud hydraulisch systeem

Veiligheid van het hydraulische systeem

- Waarschuw onmiddellijk een arts als er hydraulische vloeistof is geïnjecteerd in de huid. Geïnjecteerde vloeistof moet binnen enkele uren operatief worden verwijderd door een arts.
- Controleer of alle hydraulische slangen en leidingen in goede staat verkeren en alle hydraulische aansluitingen en fittings stevig vastzitten voordat u druk zet op het hydraulische systeem.
- Houd lichaam en handen uit de buurt van kleine lekgaten of spuitmonden waaruit onder hoge druk hydraulische vloeistof ontsnapt.
- U kunt lekken in het hydraulische systeem opsporen met behulp van karton of papier.
- Hef alle druk in het hydraulische systeem op veilige wijze op, voordat u werkzaamheden gaat verrichten aan het hydraulische systeem.

Hydraulische vloeistof controleren

Onderhoudsinterval: Bij elk gebruik of dagelijks

Het reservoir is in de fabriek gevuld met ongeveer 29 liter hoogwaardige hydraulische vloeistof. Controleer het peil van de hydraulische vloeistof voordat de motor voor het eerst wordt gestart, en vervolgens dagelijks. Aanbevolen wordt het reservoir bij te vullen met de volgende hydraulische vloeistof:

Toro Premium All Season hydraulische vloeistof verkrijgbaar in emmers van 19 liter of vaten van 208 liter. Raadpleeg de *Onderdelencatalogus* of uw Toro dealer voor de onderdeelnummers).

Alternatieve vloeistoffen: Als de aanbevolen vloeistof van Toro niet beschikbaar is, kunt u andere **gewone, op petroleum gebaseerde** vloeistoffen gebruiken als deze voldoen aan alle onderstaande materiaaleigenschappen en industriespecificaties. Vraag uw olieleverancier of de olie voldoet aan deze specificaties.

Opmerking: Toro aanvaardt geen enkele aansprakelijkheid voor schade die wordt veroorzaakt door gebruik van verkeerde vervangende vloeistoffen. Gebruik daarom uitsluitend producten van gerenommeerde fabrikanten die garant staan voor de door hen aanbevolen vloeistoffen.

ISO VG 46 slijtagewerende hydraulische vloeistof met hoge viscositeitsindex/laag stolpunt

Materiaaleigenschappen:	
Viscositeit, ASTM D445	St bij 40 °C 44 tot 50
	St bij 100 °C 7,9 tot 8,5
Viscositeitsindex ASTM D2270	140 tot 160
Stolpunt, ASTM D97	-37 °C tot -45 °C
Industriespecificaties:	Vickers I-286-S (kwaliteitsniveau), Vickers M-2950-S (kwaliteitsniveau), Denison HF-0

De juiste hydraulische vloeistoffen moeten geschikt zijn voor mobiele machines (in tegenstelling tot gebruik in een fabriek), een type olie met een viscositeitmodifier, met ZnDTP of ZDDP slijtagewerend additievenpakket (geen asloze vloeistof).

Toro synthetische biologisch afbreekbare hydraulische vloeistof (verkrijgbaar in emmers van 19 liter of vaten van 208 liter. Raadpleeg de *Onderdelencatalogus* of uw Toro dealer voor de onderdeelnummers)

Deze hoogwaardige synthetische, biologisch afbreekbare vloeistof werd getest en geschikt bevonden voor deze Toro machine. Andere merken van synthetische vloeistof kunnen afdichtingsproblemen veroorzaken; Toro kan niet aansprakelijk worden gesteld voor ongeoorloofde vervangingen.

Belangrijk: **Deze synthetische vloeistof is niet compatibel met de Toro biologisch afbreekbare vloeistof die vroeger werd verkocht. Neem voor verdere informatie contact op met uw Toro distributeur.**

Alternatieve biologisch afbreekbare vloeistoffen:

Mobil EAL Envirosyn H 46 (VS)

Mobil EAL hydraulische olie 46 (internationaal)

Belangrijk: **Veel hydraulische vloeistoffen zijn bijna kleurloos, zodat het moeilijk is lekkages op te sporen. Er is een rode kleurstof voor de hydraulische vloeistof verkrijgbaar in flesjes van 20 ml. Eén flesje is voldoende voor 15 tot 22 liter hydraulische olie. Bestel onderdeelnummer 44-2500 bij uw Toro dealer.**

1. Plaats de machine op een horizontaal vlak, laat de maaidekken neer, zet de motor af en verwijder het sleuteltje.
2. Controleer het peil van de hydraulische vloeistof (Figuur 116).

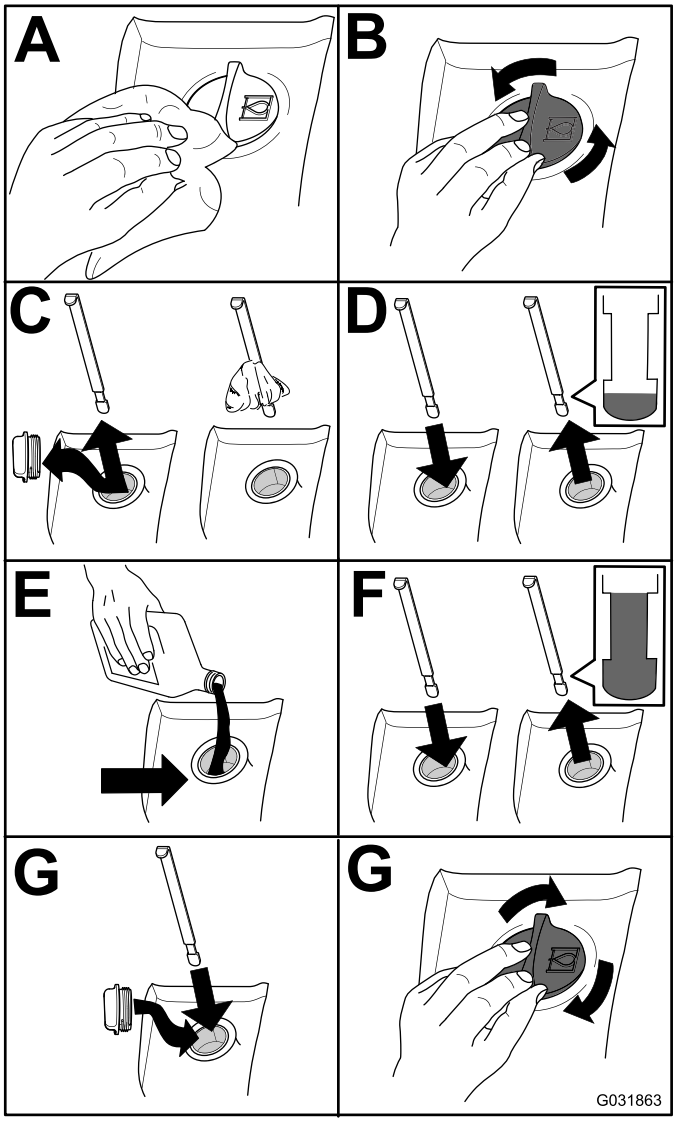

Figuur 116

Hydraulische vloeistof verversen

Onderhoudsinterval: Om de 800 bedrijfsuren

Als de vloeistof verontreinigd raakt, moet u contact opnemen met uw plaatselijke Toro dealer omdat het systeem dient te worden schoongespoeld. Verontreinigde hydraulische vloeistof ziet er in vergelijking met schone vloeistof melkachtig of zwart uit.

1. Plaats de machine op een horizontaal vlak, laat de maaidekken neer, zet de motor af en verwijder het sleuteltje uit het contact.
2. Verwijder de aftapplug onderaan aan de voorzijde van het reservoir en laat de hydraulische vloeistof in een grote opvangbak lopen.
3. Plaats de aftapplug terug wanneer er geen hydraulische vloeistof meer naar buiten stroomt, en zet de plug vast.
4. Vul het reservoir (Figuur 117) met hydraulische vloeistof; zie Hydraulische vloeistof controleren (bladz. 78).

   Belangrijk: **Gebruik uitsluitend de gespecificeerde hydraulische vloeistoffen. Andere vloeistoffen kunnen het systeem beschadigen.**

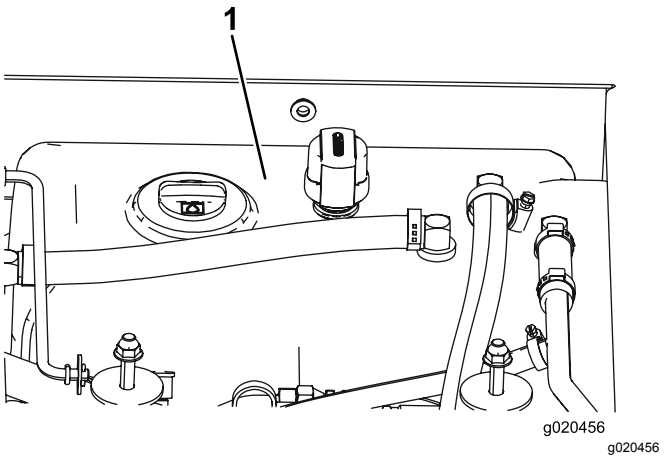

Figuur 117

1. Hydraulische reservoir

5. Plaats de dop op de tank, start de motor en gebruik alle hydraulische bedieningsorganen om hydraulische vloeistof door het hele systeem te verspreiden.

   Opmerking: Controleer ook op lekkages; zet daarna de motor af.
6. Controleer het vloeistofpeil en vul voldoende vloeistof bij totdat het peil de vol-markering op de peilstok bereikt.

   Opmerking: Niet te vol vullen.

Hydraulische filters vervangen

Onderhoudsinterval: Na de eerste 200 bedrijfsuren
Om de 800 bedrijfsuren

Gebruik ter vervanging Toro filters met onderdeelnr. 94-2621 op de achterkant (maaidek) van de machine en onderdeelnr. 75-1310 op de voorkant (lading) van de machine.

Belangrijk: **Als een ander filter wordt gebruikt, kan de garantie van bepaalde onderdelen komen te vervallen.**

1. Parkeer de machine op een horizontaal oppervlak, laat de maaidekken naar beneden,

stel de parkeerrem in werking, zet de motor af en verwijder het sleuteltje.

2. Vervang de hydraulische filters (Figuur 118).

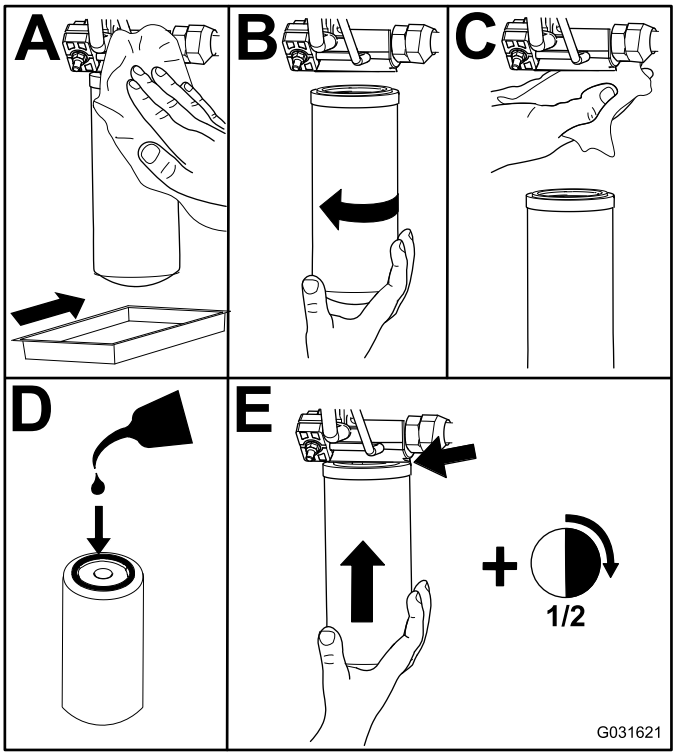

g031621

Figuur 118

3. Start de motor en laat deze ongeveer 2 minuten lopen om lucht uit het systeem te verwijderen.
4. Zet de motor af en controleer op lekkages.

Hydraulische slangen en leidingen controleren

Onderhoudsinterval: Om de 2 jaar

Controleer dagelijks de hydraulische leidingen en slangen op lekkages, kinken, loszittende steunen, slijtage, loszittende aansluitingen, slijtage door weersinvloeden en de inwerking van chemicaliën. Voer alle noodzakelijke reparaties uit voordat u de machine weer in gebruik neemt.

Tegengewicht instellen

De testpoort voor het tegengewicht wordt gebruikt om de druk in het tegengewichtcircuit te testen (Figuur 119). De aanbevolen druk voor het tegengewicht is 22,41 bar. Om de druk voor het tegengewicht af te stellen, draait u de contramoer los en draait u de stelschroef (Figuur 119) rechtsom om de druk te verhogen of linksom om de druk te verlagen. Draai de contramoer dan weer vast. Om de druk te controleren, moet de motor lopen en het maaidek moet omlaag gebracht zijn in de zweefstand.

Opmerking: De zwenkwielen van de 3 maaidekken moeten op de grond blijven bij het afstellen van het tegengewicht en als het tegengewicht wordt gebruikt.

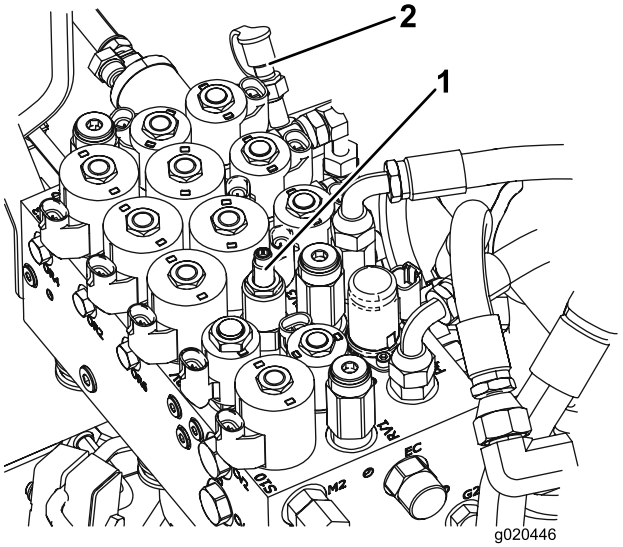

g020446

Figuur 119

1. Stelschroef voor het tegengewicht
2. Testpoort voor tegengewicht

Onderhoud van maaidek

Het middelste maaidek rechtop draaien (kantelen)

Opmerking: Hoewel dit niet noodzakelijk is kunt het middelste maaidek rechtop zetten.

1. Breng het middelste maaidek een beetje van de grond, stel de parkeerrem in werking, zet de motor af en verwijder het contactsleuteltje.
2. Verwijder de R-pen waarmee de dempers zijn bevestigd aan de hefarmen (Figuur 120).

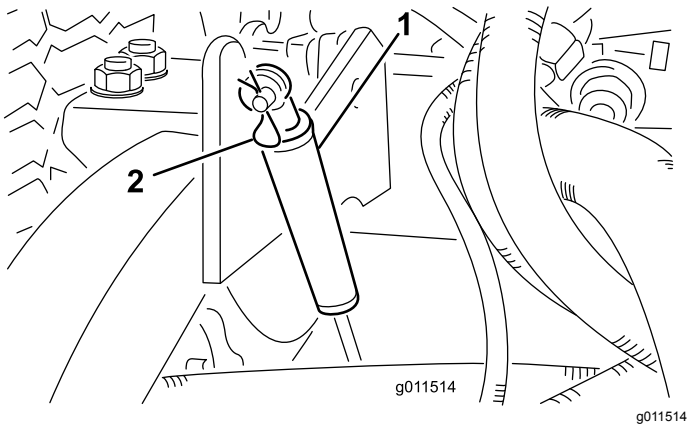

Figuur 120

1. Demper
2. R-pen

3. Kantel de demper in de richting van de maaikast.
4. Verwijder de R-pen en de gaffelpen waarmee de maaihoogtekettingen zijn bevestigd aan de achterkant van het maaidek (Figuur 121).

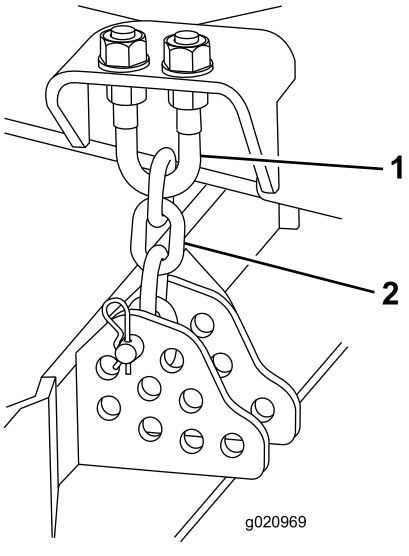

Figuur 121

1. U-bout
2. Maaihoogteketting

5. Start de motor en laat het middelste maaidek langzaam omhoog komen.
6. Breng beide zijmaaidekken langzaam omhoog totdat het zwaartepunt zich verplaatst en het maaidek in de verticale stand begint te draaien.
7. Zet de motor af en verwijder het contactsleuteltje.

Het middelste maaidek naar beneden kantelen

1. Laat de zijmaaidekken langzaam neer totdat het zwaartepunt wordt verplaatst en het middelste maaidek omlaag kantelt.
2. Neem plaats op de bestuurdersstoel, start de motor en laat het middelste maaidek zover neer dat het de grond net niet raakt.
3. Zet de motor af, wacht tot alle bewegende delen tot stilstand zijn gekomen en verwijder het contactsleuteltje.
4. Zet de maaihoogtekettingen vast aan de achterkant van het maaidek.
5. Draai de dempers in de hoge stand en zet ze vast met een gaffelpen en een borgpen.

Schuinstand van het maaidek afstellen

Schuinstand van het maaidek meten

De schuinstand van het maaidek is het verschil in de maaihoogte tussen de voorkant van het mesvlak en de achterkant van het mesvlak. Gebruik een messchuinstand van 8 tot 11 mm. Dit wil zeggen dat de achterkant van het mesvlak 8 tot 11 mm hoger is dan de voorkant.

1. Plaats de machine op een horizontaal oppervlak.
2. Stel het maaidek in op de gewenste maaihoogte.
3. Draai een mes zodat het recht naar voren wijst.
4. Meet met een korte liniaal de afstand van de grond tot de voorste rand van het mes.
5. Draai de rand van het mes achterwaarts en meet de afstand van de grond tot de rand van het mes.
6. Trek de afstand aan de voorkant van de afstand aan de achterkant om de schuinstand te berekenen.

Schuinstand van het middelste maaidek afstellen

1. Draai de contramoeren op de bovenkant of de onderkant van de U-bout van de maaihoogteketting los (Figuur 122).
2. Stel de andere moeren af om de achterkant van het maaidek hoger of lager te zetten en een correcte schuinstand te verkrijgen.
3. Draai de contramoeren vast.

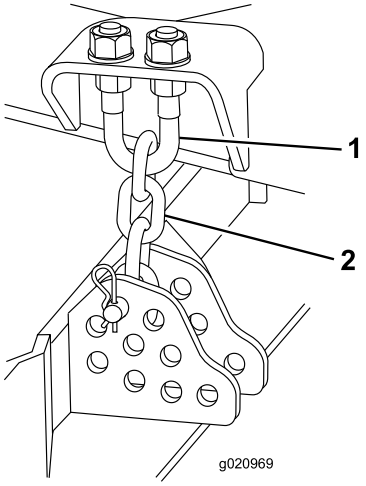

g020969

Figuur 122

1. U-bout
2. Maaihoogteketting

De zijmaaidekken afstellen

1. Verwijder de inbusbouten en moeren waarmee de zwenkwielarm is bevestigd aan de zwenkwielvork (Figuur 123).
2. Plaats indien nodig de opvulstukken om het zwenkwiel hoger of lager te zetten totdat het maaidek de correcte schuinstand heeft.
3. Monteer de inbusbouten en de moeren.

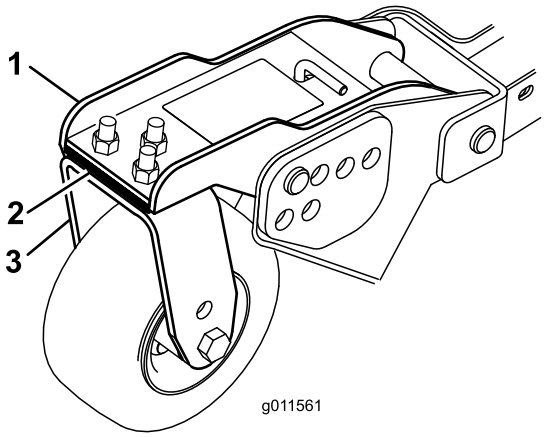

g011561

Figuur 123

1. zwenkwielarm
2. Opvulstukken
3. zwenkwielvork

Onderhoud van de lagerbussen in de zwenkwielarmen

Verwijderen van de bussen

In de boven- en onderkant van de buis in de zwenkwielarmen zitten lagerbussen gedrukt. Deze lagerbussen zullen na vele bedrijfsuren slijten. Om de lagerbussen te controleren, moet u de zwenkwielvork naar voren en naar achteren en van links naar rechts bewegen. Als de spindel van de zwenkwiel los in de bussen zit moet u de bussen vervangen.

1. Breng het maaidek omhoog zodat de wielen vrijkomen van de grond en blokkeer het maaidek zodat het niet kan vallen.
2. Verwijder het klemkapje, (de) afstandsstuk(ken) en de drukring van de bovenkant van de zwenkwielas.
3. Trek de zwenkwielas uit de buis waarin deze is bevestigd.

   Opmerking: Laat de drukring en afstandsstuk(ken) onder op de as zitten.
4. Sla een drevel in de boven- of onderkant van de bevestigingsbuis en tik de lagerbus uit de buis (Figuur 124).

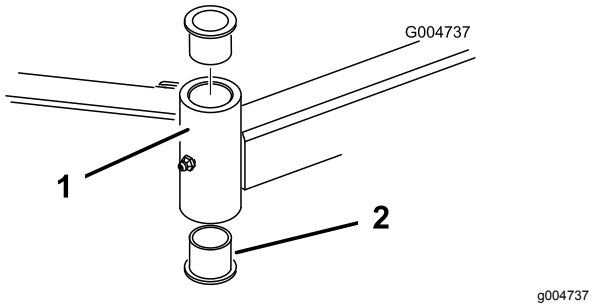

Figuur 124

1. Buis van zwenkwielarm
2. Lagerbussen

5. Tik de andere lagerbus uit de buis.
6. Reinig de binnenkant van de buizen.

Monteren van de bussen

1. Smeer vet aan de binnen- en buitenkant van de nieuwe lagerbussen.
2. Druk de lagerbussen voorzichtig in de bevestigingsbuis met behulp van een hamer en een vlakke plaat.
3. Controleer de zwenkwielas op slijtage en vervang deze in geval van beschadiging.
4. Druk de zwenkwielas door de lagerbussen en de bevestigingsbuis.
5. Schuif de drukring en afstandsstuk(ken) op de as en installeer het klemkapje op de zwenkwielas om alle onderdelen op hun plaats te houden.

Onderhoud van zwenkwielen en lagers

Onderhoudsinterval: Om de 800 bedrijfsuren

1. Verwijder de borgmoer van de bout waarmee het zwenkwiel is bevestigd in de zwenkwielvork (Figuur 125) of in de draaiarm van het zwenkwiel (Figuur 126).

   Opmerking: Pak het zwenkwiel vast en schuif de bout uit de vork of draaiarm.

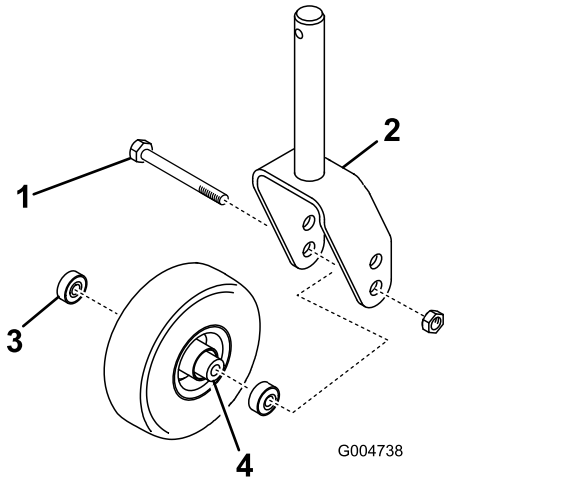

Figuur 125

1. Zwenkwielbout
2. Zwenkwielvork
3. Lager
4. Afstandsstuk van lager

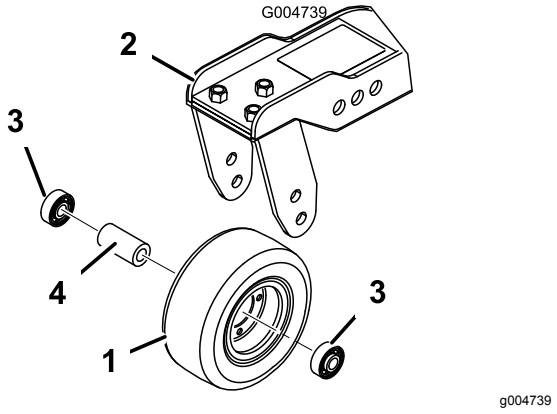

Figuur 126

1. Zwenkwiel
2. Zwenkwielarm
3. Lager
4. Afstandsstuk van lager

2. Verwijder het lager uit de wielnaaf en laat het lager eruit vallen (Figuur 125 en Figuur 126).
3. Verwijder het lager vanaf de andere kant van de wielnaaf.
4. Controleer de lagers, het afstandsstuk en de binnenzijde van de wielnaaf op slijtage en vervang beschadigde onderdelen.
5. Om het zwenkwiel in elkaar te zetten, drukt u het lager in de wielnaaf.

   Opmerking: Om de lagers te monteren, moet u op de buitenste loopring van het lager drukken.
6. Schuif het afstandsstuk van het lager in de wielnaaf en druk het andere lager in het open uiteinde van de wielnaaf om het afstandsstuk van het lager in de wielnaaf vast te zetten.
7. Plaats de zwenkwielset in de zwenkwielvork en zet deze vast op zijn plaats met behulp van de bout en de borgmoer.

De scharnierkappen van de maaidekken vervangen.

De scharnierkappen voorkomen dat er vuil via de scharnierpunten tussen de maaidekken komt. Bij beschadiging of slijtage moet een kap worden vervangen.

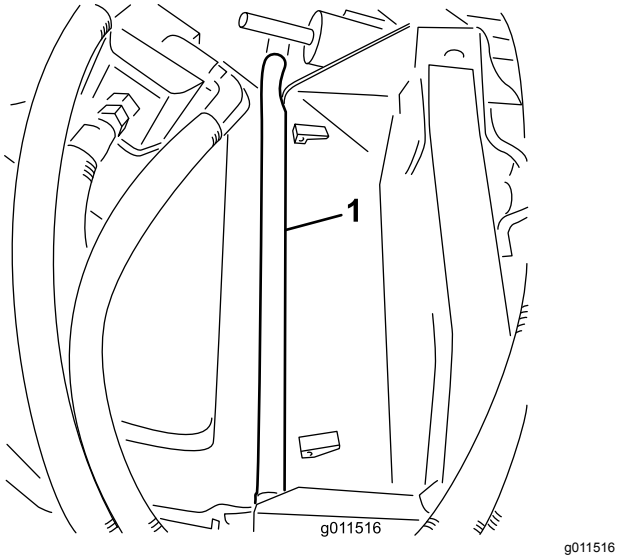

g011516

Figuur 127

Onderhoud van maaimessen

Veiligheid van de messen

Een versleten of beschadigd mes kan breken en een stuk van het mes kan worden uitgeworpen in de richting van de bestuurder of omstanders en ernstig lichamelijk of dodelijk letsel toebrengen.

- Controleer op gezette tijden het maaimes op slijtage of beschadigingen.
- Wees voorzichtig als u de messen controleert. Omwikkel de maaimessen of draag handschoenen en wees voorzichtig als u onderhoudswerkzaamheden aan de maaimessen verricht. De maaimessen mogen alleen worden vervangen of geslepen, probeer ze nooit recht te maken of er aan te lassen.
- Let op dat bij machines met meerdere maaimessen andere messen kunnen gaan draaien doordat u 1 mes draait.

Controleren op kromme messen

Als u een vreemd voorwerp heeft geraakt, moet u de maaimachine op beschadigingen controleren en reparaties uitvoeren voordat u de machine start en weer in gebruik neemt. Haal alle moeren van de aspoelie aan met 176 tot 203 N·m.

1. Zet de machine op een egale ondergrond, breng het maaidek omhoog, stel de parkeerrem in werking, zet het tractiepedaal in de NEUTRAALSTAND en schakel de aftakas UIT. Zet daarna de motor uit en verwijder het sleuteltje uit het contact.

   Opmerking: Zet het maaidek vast om te voorkomen dat dit per ongeluk naar beneden valt.

2. Draai het mes tot de punten naar voren en achteren wijzen, en meet de afstand vanaf de binnenkant van het maaidek tot de voorste snijrand van het mes (Figuur 128).

   Opmerking: Noteer deze afstand.

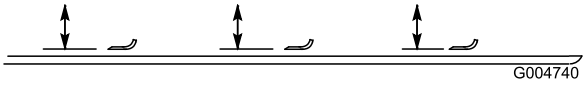

g004740

Figuur 128

3. Draai het tegenoverliggende uiteinde van het mes naar voren en meet de afstand tussen het

maaidek en de snijrand van het mes in dezelfde stand als bij stap 2.

Opmerking: Het verschil tussen de afstanden die zijn gemeten bij stap 2 en stap 3 mag niet meer dan 3 mm zijn. Als dit meer bedraagt dan 3 mm, is het mes krom en moet het worden vervangen; zie Maaimes(sen) verwijderen en monteren (bladz. 85).

Maaimes(sen) verwijderen en monteren

Vervang het maaimes als het een vast voorwerp raakt en als het uit balans of krom is. Gebruik ter vervanging altijd originele Toro messen zodat u zeker bent van een veilig gebruik en optimale prestaties.

1. Breng het maaidek omhoog naar de hoogste stand, stel de parkeerrem in werking, zet de motor af en verwijder het sleuteltje.

   Opmerking: Zet het maaidek vast om te voorkomen dat dit per ongeluk naar beneden valt.

2. Pak het uiteinde van het mes vast met een doek of een dikke, gevoerde handschoen.

3. Verwijder de mesbout, de antiscalpeercup en het mes van de as (Figuur 129).

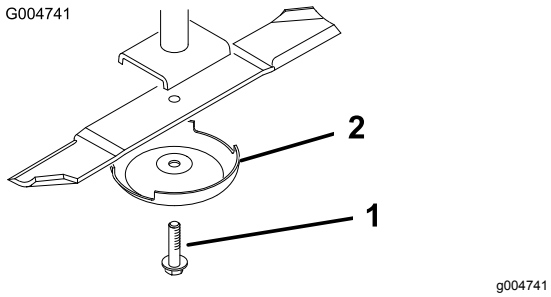

Figuur 129

1. Mesbout
2. Antiscalpeercup

4. Monteer het mes, de antiscalpeercup en de mesbout; zet de mesbout vast met een torsie van 115 tot 149 N·m.

   Belangrijk: **Het gebogen deel van het mes moet naar de binnenzijde van het maaidek wijzen om een goede maaikwaliteit te garanderen.**

   Opmerking: Als u een vreemd voorwerp hebt geraakt, moet u alle moeren van de aspoelie vastdraaien met een torsie van 115 tot 149 N·m.

Maaimes(sen) controleren en slijpen

Zowel de snijranden als de vleugel – dat is het deel dat naar boven steekt tegenover de snijrand – zorgen ervoor dat het mes een goede maaikwaliteit levert. De vleugel zet het gras rechtop zodat het gelijkmatig wordt gemaaid. De vleugel slijt echter geleidelijk aan tijdens het gebruik, en hierdoor zal de maaikwaliteit afnemen, ook al zijn de snijranden scherp. De snijrand van het mes moet scherp zijn zodat het gras wordt gemaaid en niet wordt afgescheurd. Als dit niet het geval is, worden de punten van de grassprieten bruin en kapot gescheurd. Slijp de snijranden om dit te verhelpen.

1. Zet de machine op een egale ondergrond, breng het maaidek omhoog, stel de parkeerrem in werking, zet het tractiepedaal in de NEUTRAALSTAND en schakel de aftakas UIT. Zet daarna de motor uit en verwijder het sleuteltje uit het contact.

2. Controleer nauwkeurig de uiteinden van het maaimes, in het bijzonder op de plaats waar het platte en het gebogen deel samenkomen (Figuur 130).

   Opmerking: Omdat het metaal dat het platte en het gebogen deel van het mes verbindt, kan wegslijten door zand en ander schurend materiaal, moet u dit steeds controleren voordat u de maaier gaat gebruiken. Als u slijtage (Figuur 130) ziet moet u het mes vervangen.

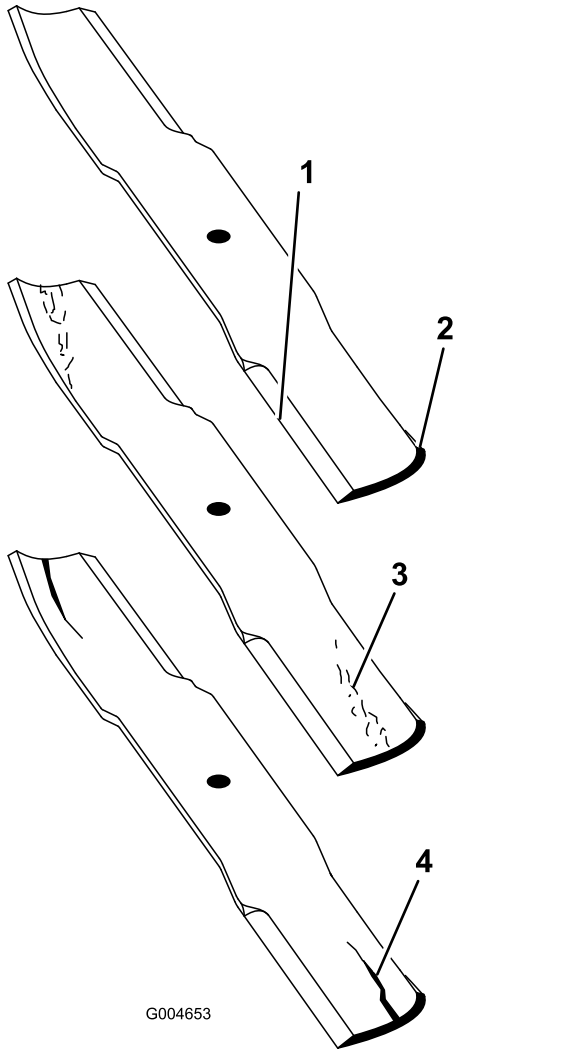

Figuur 130

1. Snijrand
2. Gebogen deel
3. Slijtage/groefvorming
4. Scheur

3. Inspecteer de snijranden van alle messen en slijp de snijranden als deze bot zijn of bramen vertonen (Figuur 131).

   Opmerking: Slijp alleen de bovenkant van de snijrand en behoud de oorspronkelijke snijhoek om te zorgen dat het mes scherp blijft (Figuur 131). Het mes blijft in balans als u van beide snijranden dezelfde hoeveelheid metaal verwijdert.

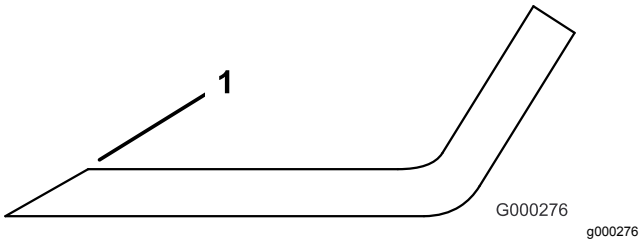

Figuur 131

1. Onder de oorspronkelijke hoek slijpen.

Opmerking: Verwijder de messen en slijp ze op een slijpmachine. Nadat de snijranden zijn geslepen, monteert u het mes met de antiscalpeercup en de mesbout; zie Maaimes(sen) verwijderen en monteren (bladz. 85).

Ongelijke meshoogte corrigeren

Indien de messen op een maaidek niet op gelijke hoogte zijn afgesteld, zullen er na het maaien strepen zichtbaar zijn in het gazon. U kunt dit probleem verhelpen door te zorgen dat de messen recht zijn.

1. Parkeer de machine op een horizontaal oppervlak.
2. Stel de maaihoogte in op de hoogste stand; zie De maaihoogte instellen (bladz. 27).
3. Laat het maaidek op het vlakke oppervlak zakken en verwijder de kappen van de bovenzijde van het maaidek.
4. Draai de flensmoer los waarmee de spanpoelie is vastgezet om de riemspanning te verminderen.
5. Draai de messen tot de punten naar voren en achteren wijzen, en meet de afstand vanaf de vloer tot de voorste punt van de snijrand. Noteer deze afstand.
6. Draai hetzelfde mes zodat het andere uiteinde naar voren komt en meet opnieuw. Het verschil tussen de afstanden mag niet meer zijn dan 3 mm. Als dit verschil meer dan 3 mm bedraagt, is het mes krom en moet het worden vervangen. Meet alle messen.
7. Vergelijk de metingen van de buitenste messen met het middelste mes.

   Opmerking: Het middelste mes mag niet meer dan 10 mm lager zijn dan de buitenste messen. Indien het middelste mes meer dan 10 mm lager is dan de buitenste messen, ga dan verder met stap 8 en plaats opvulstukken tussen de spilbehuizing en de onderkant van het maaidek.

8. Verwijder de bouten, platte ringen, borgringen en moeren van de buitenste as op de plek waar u de opvulstukken moet plaatsen.

   Opmerking: Om een mes hoger of lager te stellen plaatst of verwijdert u een opvulstuk (onderdeelnummer 3256-24) tussen de spilbehuizing en de onderkant van het maaidek. Ga verder en controleer de uitlijning van de messen en plaats opvulstukken totdat de randen van de messen binnen de gewenste afstand blijven.

   Belangrijk: **Gebruik niet meer dan 3 opvulstukken voor 1 opening. Gebruik minder opvulstukken in naastgelegen openingen indien er meer dan 1 opvulstuk voor 1 opening is gebruikt.**

9. Stel de spanpoelie af en monteer de drijfriemkappen.

Onderhoud van de cabine

De cabine reinigen

Belangrijk: **Wees voorzichtig in de buurt van de afdichtingen en verlichting van de cabine (Figuur 132). Als u een hogedrukreiniger gebruikt, hou de spuitstok dan minstens 0,6 m van de machine vandaan. Richt de hogedrukreiniger niet rechtstreeks op de afdichtingen en verlichting van de cabine of onder de overhang aan de achterzijde.**

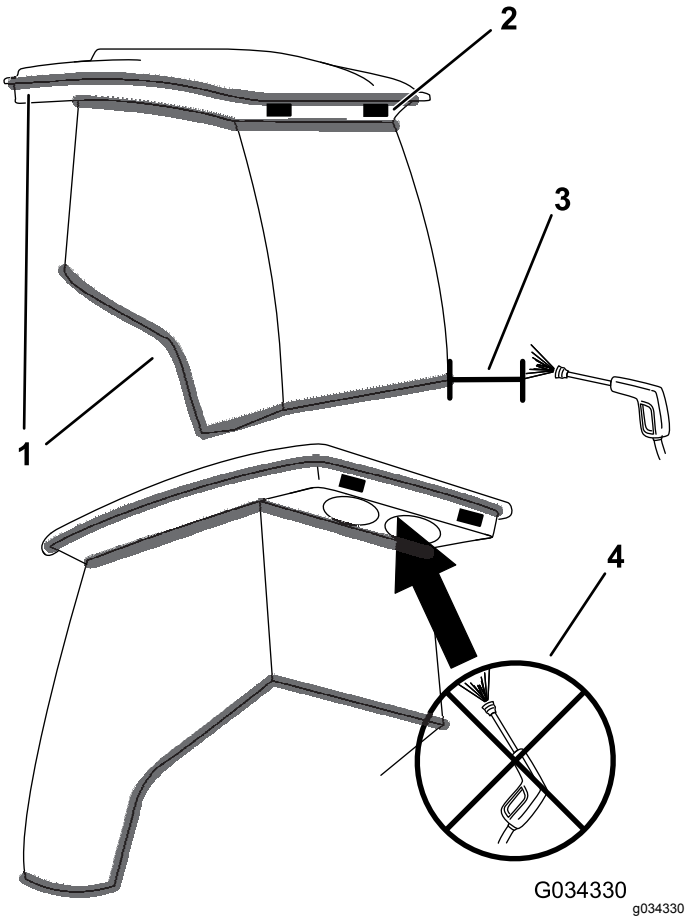

Figuur 132

1. Afdichting
2. Verlichting
3. Breng de spuitstok niet dichter dan 0,6 m.
4. Richt de hogedrukreiniger niet onder de overhang aan de achterzijde.

Reinigen van de luchtfilters in de cabine

Onderhoudsinterval: Om de 250 bedrijfsuren

1. Verwijder de schroeven en de roosters van boven de luchtfilters in en achter de cabine (Figuur 133 en Figuur 134).

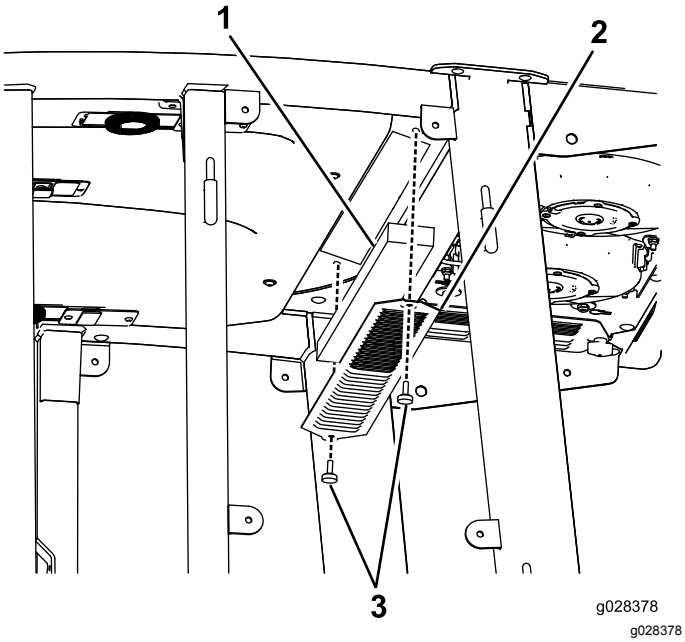

Figuur 133
Luchtfilter in de cabine

1. Filter
2. Rooster
3. Schroef

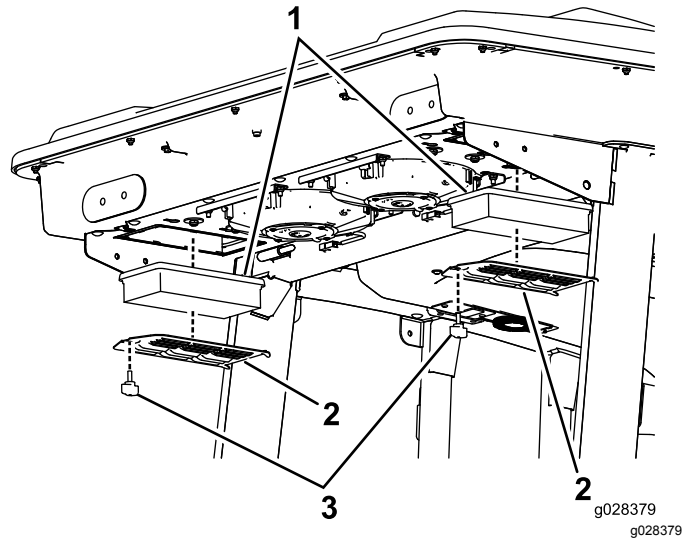

Figuur 134
Luchtfilter achter de cabine

1. Filter
2. Rooster
3. Schroef

2. Reinig de filters door er schone, olievrije perslucht door te blazen.

   Belangrijk: **Als er in een filter een gat, scheur of andere beschadiging zit, moet het filter worden vervangen.**

3. Installeer de filters en het rooster met de duimschroeven.

Het voorfilter van de cabine reinigen

Het voorfilter van de cabine voorkomt dat grote vuildeeltjes zoals gras en bladeren in de filters van de cabine dringen.

1. Draai de schermafdekking naar beneden.
2. Reinig het filter met water.

   Belangrijk: **Gebruik geen hogedrukreiniger.**

   Opmerking: Als er in het filter een gat, scheur of andere beschadiging zit, moet het filter worden vervangen.
3. Laat het voorfilter afkoelen voordat u het op de machine monteert.
4. Kantel het filterscherm rond de nokken totdat de vergrendeling aangrijpt in de grendelplaat (Figuur 135).

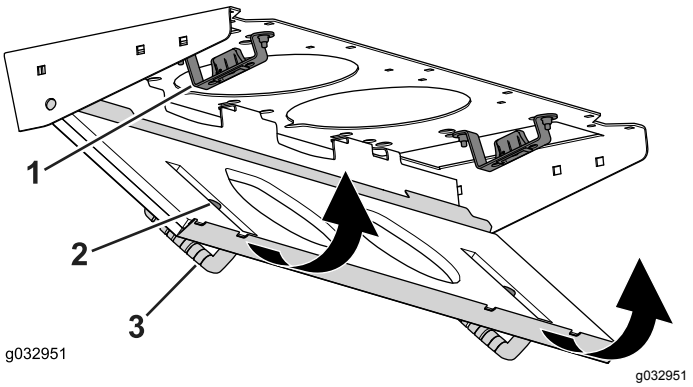

Figuur 135

1. Grendelplaat
2. Vergrendeling
3. Schermafdekking

Reinigen van de condensor (spoel) van de airconditioning

Onderhoudsinterval: Om de 250 bedrijfsuren (Vaker reinigen in zeer stoffige of vuile omstandigheden)

1. Zet de motor af en haal het sleuteltje uit het contact.
2. Verwijder de 6 moeren en ringen onderaan aan de achterzijde van de cabine (Figuur 136).

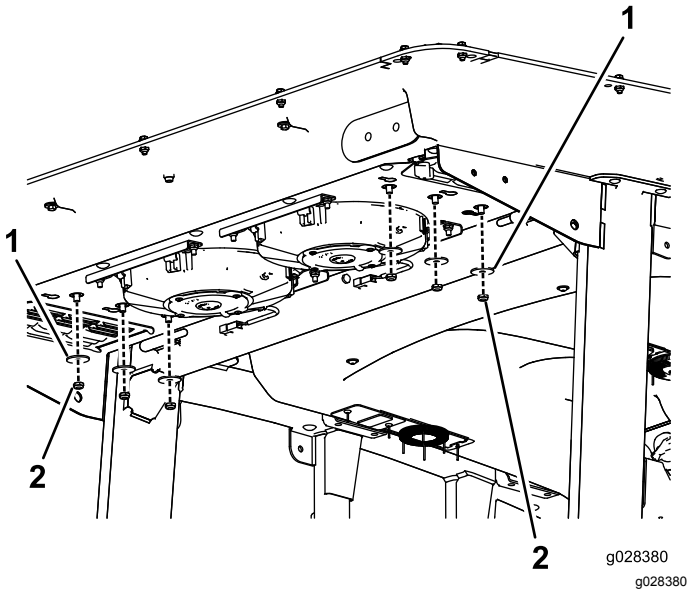

Figuur 136

1. Ring
2. Moer

3. Verwijder het dak van de cabine door de 22 bouten te verwijderen waarmee het dak vastzit (Figuur 137).

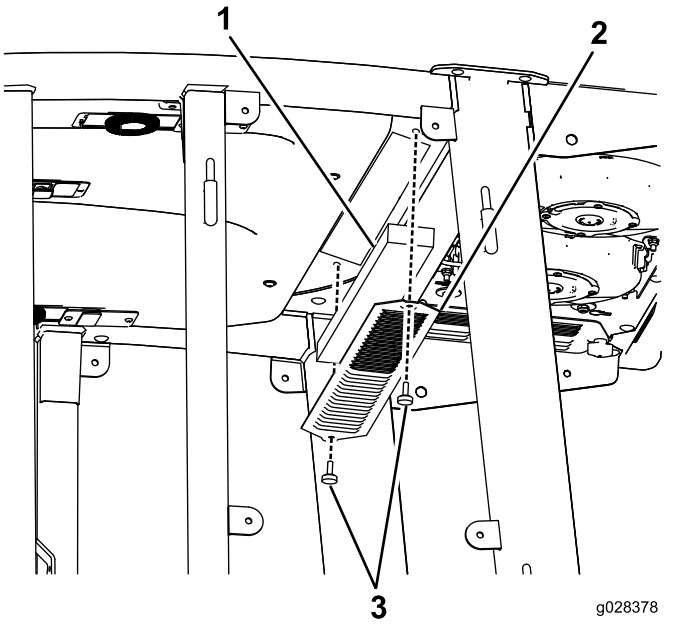

Figuur 137

1. Cabinedak
2. Luchtfilters
3. Airconditioningspoelen

4. Verwijder de luchtfilters (Figuur 137).
5. Verwijder en reinig de airconditioningspoelen (Figuur 137).
6. Vervang de airconditioningspoelen, de luchtfilters en het cabinedak.

Stalling

De tractie-eenheid gebruiksklaar maken

1. Zet de motor af en haal het sleuteltje uit het contact.
2. Reinig de tractie-eenheid, de maaidekken en de motor grondig.

   Belangrijk: **Gebruik geen hogedrukreiniger in de buurt van het InfoCenter of de motorbedieningsomdule (ECU), want dit kan schade veroorzaken.**
3. Controleer de bandenspanning; zie De bandenspanning controleren (bladz. 25).
4. Controleer of alle bevestigingen vastzitten; zet ze vast indien nodig.
5. Smeer of olie alle smeernippels en draaipunten, en veeg overtollig smeermiddel weg; zie Smering (bladz. 61).
6. Plaatsen waar de lak is bekrast, beschadigd of geroest, moeten licht geschuurd en bijgewerkt worden; haal blutsen uit de metalen behuizing.
7. Verricht de volgende onderhoudswerkzaamheden aan de accu en de kabels:
   A. Haal de accuklemmen los van de accupolen.
   B. Reinig de accu, de klemmen en de polen met behulp van een staalborstel en een oplossing van zuiveringszout (natriumbicarbonaat).
   C. Smeer een dun laagje Grafo 112X-vet (Toro onderdeelnr. 505-47) of petrolatum op de kabelklemmen en de accupolen om corrosie te voorkomen.
   D. Laad de accu om de 60 dagen 24 uur lang op om loodsulfatie van de accu te voorkomen.

De motor gebruiksklaar maken

1. Tap de motorolie af uit het carter en plaats de aftapplug.
2. Verwijder het oliefilter en plaats een nieuw.
3. Vul de motor met 10,4 liter SAE 15W-40 CJ-4 motorolie.
4. Start de motor en laat deze ongeveer twee minuten stationair lopen.
5. Zet de motor af.

6. Spoel de brandstoftank met verse, schone brandstof.
7. Zet alle onderdelen van het brandstofsysteem weer goed vast.
8. Zorg ervoor dat het luchtfilter grondig wordt gereinigd en een onderhoudsbeurt krijgt.
9. Plak de luchtfilterinlaat en de uitlaat af met weerbestendige tape.
10. Controleer de antivriesbescherming en vul het systeem bij met een oplossing die half uit water, half uit ethyleenglycol bestaat. Vul zoveel bij als nodig is met het oog op de plaatselijk te verwachten minimumtemperatuur.

Opmerkingen:

Opmerkingen:

Opmerkingen:

Privacyverklaring voor Europa

De informatie die Toro verzamelt
Toro Warranty Company (Toro) respecteert uw privacy. Om uw aanspraak op garantie te behandelen en contact met u op te nemen in het geval van een terugroepactie vragen wij om bepaalde persoonlijke informatie, hetzij direct of via uw lokale Toro dealer.

Het Toro garantiesysteem wordt gehost op servers in de Verenigde Staten, waar de privacywet mogelijk niet dezelfde bescherming biedt als in uw land.

DOOR UW PERSOONLIJKE GEGEVENS MET ONS TE DELEN STEMT U IN MET DE VERWERKING VAN UW PERSOONLIJKE GEGEVENS ZOALS BESCHREVEN IN DEZE PRIVACYVERKLARING.

Hoe Toro informatie gebruikt
Toro kan uw persoonsgegevens gebruiken om uw aanspraak op garantie te behandelen, contact met u op te nemen in het geval van een terugroepactie, of voor een ander doeleinde waarvan we u op de hoogte brengen. Toro kan uw informatie delen met zijn afdelingen, verdelers of andere zakenpartners in verband met deze activiteiten. We verkopen uw persoonsgegevens niet aan andere bedrijven. We behouden ons het recht voor om persoonsgegevens te delen teneinde te voldoen aan geldende wetten en verzoeken van de aangewezen autoriteiten, opdat wij onze systemen naar behoren kunnen gebruiken of met het oog op onze eigen bescherming of die van andere gebruikers.

Behoud van uw persoonlijke gegevens
Wij bewaren uw persoonlijke gegevens zo lang als dat nodig is voor de doeleinden waarvoor ze oorspronkelijk werden verzameld of voor andere legitieme doeleinden (zoals naleving van voorschriften), of zo lang als vereist is door de van toepassing zijnde wet.

Toro streeft ernaar om uw persoonlijke gegevens te beschermen
Wij nemen redelijke maatregelen om uw persoonlijke gegevens te beschermen. We proberen bovendien de nauwkeurigheid en geldigheid van persoonlijke gegevens te waarborgen.

Toegang tot en aanpassing van uw persoonlijke gegevens
Als u toegang wenst tot uw persoonlijke gegevens of deze wilt aanpassen, gelieve dan een e-mail te sturen naar legal@toro.com.

Australische consumentenwet

Australische klanten kunnen voor informatie over de Australische consumentenwet (Australian Consumer Law) terecht bij de lokale Toro dealer of ze kunnen deze informatie in de doos vinden.

Californië Proposition 65 Waarschuwingsinformatie

Wat betekent deze waarschuwing?

Sommige producten die op de markt zijn bevatten een etiket met een waarschuwing als:

WAARSCHUWING: Kanker en schade aan de voortplantingsorganen - www.p65Warnings.ca.gov.

Wat is Prop 65?

Prop 65 geldt voor elk bedrijf dat actief is in Californië, producten verkoopt in Californië, of producten maakt die kunnen worden verkocht of geïmporteerd in Californië. De wet schrijft voor dat de Gouverneur van Californië een lijst van chemische stoffen bijhoudt en publiceert waarvan bekend is dat ze kanker, geboorteafwijkingen en/of andere schade aan de voortplantingsorganen kunnen veroorzaken. De lijst wordt jaarlijks bijgewerkt en omvat honderden chemische stoffen die in veel alledaagse voorwerpen voorkomen. Prop 65 heeft als doel mensen te informeren over blootstelling aan deze chemische stoffen.

Prop 65 verbiedt de verkoop van producten die deze chemicaliën bevatten niet; wel schrijft de wet voor dat het product, de productverpakking en de bijgevoegde documentatie waarschuwingen bevatten. Een Prop 65-waarschuwing betekent ook niet dat een product enige norm of vereiste inzake productveiligheid schendt. De Californische regering stelt duidelijk dat een Prop 65-waarschuwing “niet neerkomt op een wettelijke beslissing dat een product ‘veilig’ of ‘onveilig’ is.” Veel van deze chemische stoffen worden al jaren op grote schaal en zonder gedocumenteerde schade gebruikt in alledaagse voorwerpen. Ga voor meer informatie naar https://oag.ca.gov/prop65/faqs-view-all.

Een Prop 65-waarschuwing betekent dat (1) een bedrijf de blootstelling heeft beoordeeld en van mening is dat deze het niveau ‘geen significant risico’ overschrijdt, of dat (2) het bedrijf kiest om een waarschuwing te vermelden omdat het weet dat een betreffende chemische stof aanwezig is, zonder evenwel de blootstelling eraan te beoordelen.

Is deze wet overal van kracht?

Prop 65-waarschuwingen zijn enkel vereist krachtens de Californische wet. Deze waarschuwingen ziet men in heel Californië in uiteenlopende omgevingen, bijvoorbeeld in restaurants, kruidenierswinkels, hotels, scholen, ziekenhuizen en op een groot aantal producten. Daarnaast kiezen sommige webverkopers en postorderbedrijven ervoor om Prop 65-waarschuwingen te geven op hun website of in catalogi.

Hoe verhouden de Californische waarschuwingen zich tot de federale limieten?

De Prop 65-voorschriften zijn vaak strikter dan federale en internationale normen. Voor verschillende stoffen is in Californië al bij veel lagere dosissen een waarschuwing vereist dan elders in de VS. Bijvoorbeeld: de Prop 65-norm voor waarschuwingen voor lood bedraagt 0,5 microgram per dag, wat veel minder is dan de federale en internationale standaarden.

Waarom worden niet alle vergelijkbare producten van de waarschuwing voorzien?

- Producten die verkocht worden in Californië moeten voorzien worden van een Prop 65-aanduiding, maar dit geldt niet voor vergelijkbare producten op andere plaatsen.
- Een bedrijf kan in navolging van een rechtszaak verplicht worden om zijn producten te voorzien van Prop 65-waarschuwingen, terwijl dit voor andere bedrijven die vergelijkbare producten verkopen niet geldt.
- Prop 65 wordt niet eenduidig opgelegd.
- Bedrijven kunnen ervoor kiezen geen waarschuwing te vermelden omdat ze vinden dat ze daar niet toe verplicht zijn in het kader van de Prop 65-voorschriften; ook als er geen waarschuwingen op een product staan, is het best mogelijk dat de betreffende chemische producten toch in vergelijkbare dosissen aanwezig zijn.

Waarom vermeldt Toro deze waarschuwing?

Toro wil consumenten zo goed mogelijk informeren zodat ze geïnformeerde beslissingen kunnen nemen over de producten die ze kopen en gebruiken. Toro vermeldt in sommige gevallen waarschuwingen op basis van zijn kennis over de aanwezigheid van één of meer van de betreffende chemische stoffen, zonder evenwel het niveau van blootstelling te beoordelen, aangezien niet alle betreffende chemische stoffen voorzien zijn van voorschriften voor blootstellingslimieten. Ook al is de blootstelling door producten van Toro verwaarloosbaar of valt deze ruim binnen de categorie 'geen significant risico', heeft Toro er veiligheidshalve voor gekozen om Prop 65-waarschuwingen op te nemen. Als Toro deze waarschuwingen niet vermeldt, zou het bovendien vervolgd kunnen worden door de Staat Californië of door private personen die tenuitvoerlegging van Prop 65 beogen, en het kan op die manier aanzienlijke boetes krijgen.

Toro Garantie

Beperkte garantie van twee jaar

Voorwaarden en producten waarvoor de garantie geldt

De Toro Company en de hieraan gelieerde onderneming, Toro Warranty Company, bieden krachtens een overeenkomst tussen beide ondernemingen gezamenlijk de garantie dat uw Toro product (hierna: het 'product') gedurende twee jaar of 1500 bedrijfsuren* vrij van materiaalgebreken of fabricagefouten is, met dien verstande dat hierbij de kortste periode moet worden aangehouden. Deze garantie geldt voor alle producten met uitzondering van beluchters (zie de afzonderlijke garantieverklaringen voor deze producten). In een geval waarin de garantie van toepassing is, zullen wij het product kosteloos repareren en ook niet de kosten van diagnose, arbeid, onderdelen en transport in rekening brengen. De garantie gaat in op de datum waarop het product is geleverd aan de oorspronkelijke koper.
* Producten uitgerust met een urenteller.

Aanwijzingen voor aanvraag van garantieservice

U dient contact op te nemen met de distributeur van commerciële producten of erkende dealer bij wie u het product heeft gekocht, zodra u denkt dat er sprake is van een geval waarop de garantie van toepassing is. Als het u moeite kost een distributeur of erkende dealer te vinden of vragen over rechten of plichten uit hoofde van de garantie heeft, kunt u contact met ons opnemen op:

Toro Commercial Products Service Department
Toro Warranty Company
8111 Lyndale Avenue South
Bloomington, MN 55420-1196, VS

+1-952-888-8801 of +1-800-952-2740
E-mail: commercial.warranty@toro.com

Plichten van de eigenaar

Als eigenaar van het Product bent u verantwoordelijk voor de vereiste onderhouds- en afstelwerkzaamheden die worden vermeld in de *Gebruikershandleiding*. Indien u nalaat de vereiste onderhouds- en afstelwerkzaamheden uit te voeren, kan dit aanleiding zijn een aanspraak op garantie af te wijzen.

Zaken en gevallen die niet onder de garantie vallen

Niet alle storingen of defecten van het product die plaatsvinden tijdens de garantieperiode zijn materiaalgebreken of fabricagefouten. Buiten deze garantie vallen:

- Defecten als gevolg van het gebruik van andere dan originele Toro onderdelen, of als gevolg van de montage en gebruik van additionele, gewijzigde of niet van Toro afkomstige accessoires en producten. De fabrikant van deze artikelen kan een afzonderlijke garantie verstrekken.
- Defecten als gevolg van nalatigheid om aanbevolen onderhouds- en/of afstelwerkzaamheden te verrichten. Als u uw Toro product niet goed onderhoudt volgens lijst met aanbevolen onderhoudswerkzaamheden in de *Gebruikershandleiding* kan ertoe leiden dat garantieclaims worden afgewezen.
- Defecten als gevolg van verkeerd, achteloos of roekeloos gebruik van het product.
- Onderdelen die onderhevig zijn aan slijtage door gebruik, tenzij deze gebreken vertonen. Voorbeelden van onderdelen die slijten of worden verbruikt tijdens een normaal gebruik van het product zijn onder meer, maar niet uitsluitend: remblokken en remvoeringen, koppelingsvoeringen, maaimessen, messenkooien, rollen en lagers (verzegeld of smeerbaar), ondermessen, bougies, zwenkwielen en zwenkwiellagers, banden, filters, drijfriemen en sommige onderdelen van spuitmachines zoals membranen, spuitdoppen, afsluitkleppen en dergelijke.
- Defecten veroorzaakt door externe invloeden. Externe invloeden zijn onder meer, maar niet uitsluitend: weersomstandigheden, wijze van opslag, verontreiniging, gebruik van niet-goedgekeurde brandstoffen, koelvloeistoffen, smeermiddelen, additieven, meststoffen, water, chemicaliën en dergelijke.
- Storingen of gebrekkige prestaties die het gevolg zijn van het gebruik van brandstoffen (bv. benzine, diesel of biodiesel) die niet voldoen aan hun respectievelijke industriestandaarden.
- Normale geluidssterkte, trillingen, slijtage en achteruitgang.
- Normale slijtage omvat, maar niet uitsluitend, schade aan stoelen als gevolg van slijtage of afschuring, afgebladderde verfoppervlakken, beschadigde stickers, krassen op ruiten, enz.

Onderdelen

Garantie wordt verleend op onderdelen die moeten worden vervangen in het kader van het vereiste onderhoud, gedurende de garantieperiode tot hun geplande vervanging. Een onderdeel dat uit hoofde van de garantie is vervangen, komt voor de duur van de oorspronkelijke productgarantie in aanmerking voor de garantie en wordt eigendom van Toro. Toro beslist in laatste instantie of een onderdeel of een groep van onderdelen wordt gerepareerd of vervangen. Toro mag voor garantiereparaties in de fabriek gereviseerde onderdelen gebruiken.

Garantie semitractieaccu en lithiumionaccu:

Semitractieaccu's en lithiumionaccu's hebben een specifiek totaal aantal kilowatturen die zij tijdens hun levensduur kunnen leveren. De gebruikte technieken voor het bedienen, opladen en onderhouden van de accu kan leiden tot een langere of kortere levensduur van de accu. Als de accu's in dit product worden gebruikt, zal hun bruikbaarheid tussen de oplaadintervallen langzaam verminderen totdat zij volledig uitgeput zijn. Vervanging van een accu die is uitgeput als gevolg van normaal gebruik, is de verantwoordelijkheid van de eigenaar van het product. Een accu moet soms tijdens de normale garantieperiode op kosten van de eigenaar worden vervangen. Opmerking: (Alleen lithiumionaccu): Een lithiumionaccu heeft een gedeeltelijke proratagarantie die loopt van jaar 3 tot jaar 5 en gebaseerd is op de tijd die de accu al dienst heeft gedaan en de gebruikte kilowatturen. Raadpleeg de *Gebruikershandleiding* voor meer informatie.

Onderhoud is ten koste van de eigenaar

Opvoeren van de motor, smeren, reinigen en waxen, het vervangen van filters, koelvloeistof en het uitvoeren van aanbevolen onderhoudswerkzaamheden behoren tot de gebruikelijke werkzaamheden die nodig zijn voor Toro producten en die voor rekening van de eigenaar zijn.

Algemene voorwaarden

Op grond van deze garanties mogen reparaties uitsluitend worden uitgevoerd door een erkende Toro dealer.

The Toro Company en de Toro Warranty Company zijn niet aansprakelijk voor indirecte of bijkomende schade of gevolgschade in samenhang met het gebruik van de Toro producten die onder deze garantie vallen, inclusief de kosten of uitgaven voor de levering van vervangen materiaal of diensten gedurende een redelijke periode van onbruikbaarheid of buitengebruikstelling tijdens de uitvoering van reparatiewerkzaamheden op grond van deze garantie. Met uitzondering van de emissiegarantie waarnaar hieronder, indien van toepassing, wordt verwezen, bestaat er geen andere expliciete garantie. Alle impliciete garanties van verkoopbaarheid of geschiktheid voor gebruik zijn beperkt tot de duur van deze expliciete garantie.

Sommige staten laten geen uitsluiting van incidentele of voortvloeiende schade toe, noch beperkingen van de duur van geïmpliceerde garanties. De bovenstaande uitsluitingen en beperkingen zijn daarom mogelijk niet op u van toepassing. Deze garantie geeft u specifieke juridische rechten; daarnaast kunt u beschikken over andere rechten die per land kunnen verschillen.

Opmerking met betrekking tot de garantie op de motor:

Het emissiecontrolesysteem op uw product kan vallen onder de dekking van een afzonderlijke garantie die tegemoetkomt aan de eisen van de Amerikaanse Environmental Protection Agency (EPA) en/of de California Air Resources Board (CARB). De beperkingen van de bedrijfsuren die hierboven zijn genoemd, gelden niet voor de garantie op het emissiecontrolesysteem. Zie de garantieverklaring voor het controlesysteem van de emissie van de motor in de Gebruikershandleiding van uw product of in het documentatiemateriaal van de fabrikant van de motor voor nadere bijzonderheden.

Andere landen dan de Verenigde Staten en Canada

Kopers van Toro producten die zijn geëxporteerd uit de Verenigde Staten of Canada moeten contact opnemen met hun Toro distributeur (dealer) voor de garantiebepalingen die in hun land, provincie of staat van toepassing zijn. Als u om een of andere reden ontevreden bent over de service van uw distributeur of moeilijk informatie over de garantie kunt krijgen, verzoeken wij u contact op te nemen met de Toro importeur.