Form No. 3420-867 Rev A

TORO®

Count on it.

Bruksanvisning

Rotorklippare i Groundsmaster® 4000- eller 4010-serierna

Modellnr 30609—Serienr 401420001 och högre
Modellnr 30636—Serienr 401420001 och högre

Registrera din produkt på www.Toro.com.
Översättning av originalet (SV)

CE

3420-867 A

Denna produkt uppfyller alla relevanta europeiska direktiv. Mer information finns i den separata produktspecifika överensstämmelseförklaringen.

Det är ett brott mot avsnitt 4442 eller 4443 i Kaliforniens Public Resource Code att använda eller köra motorn på skogs-, busk- eller grästäckt mark om motorn inte är utrustad med en gnistsläckare som är i fullgott skick, vilket anges i avsnitt 4442, eller utan att motorn är konstruerad, utrustad och underhållen för att förhindra brand.

Den bifogade bruksanvisningen till motorn tillhandahålls för information om den amerikanska miljömyndigheten EPA:s (US Environmental Protection Agency) och Kaliforniens lagstiftning om utsläppskontroll för emissionssystem, underhåll och garanti. Extra bruksanvisningar kan beställas från motortillverkaren.

⚠ VARNING

KALIFORNIEN
Proposition 65 Varning

Avgaserna från dieselmotorer och vissa avgaskomponenter innehåller ämnen som av den amerikanska delstaten Kalifornien anses orsaka cancer, fosterskador och andra fortplantningsskador.

Batteripoler och kabelanslutningar med tillbehör innehåller bly och blyföreningar, kemikalier som den amerikanska delstaten Kalifornien anser kan orsaka cancer och fortplantningsskador. Tvätta händerna efter hantering.

Användning av produkten kan orsaka kemikalieexponering som av den amerikanska delstaten Kalifornien anses orsaka cancer, fosterskador och andra fortplantningsskador.

Introduktion

Det här är en maskin med flera funktioner som är avsedd att användas av yrkesförare som har anlitats för kommersiellt arbete. Den är främst konstruerad för att klippa gräs på välunderhållna parkgräsmattor, golfbanor, sportanläggningar och kommersiella anläggningar.

Viktigt: **För att öka säkerheten och prestandan samt säkerställa en korrekt hantering av maskinen ska du noggrant läsa och till fullo förstå innehållet i den här *bruksanvisningen*. Underlåtenhet att följa driftanvisningarna eller genomgå lämplig utbildning kan leda till personskador. Du hittar mer information om säker användning, bland annat i form av säkerhetsråd och utbildningsmaterial, på https://www.toro.com/sv-se.**

Kontakta en auktoriserad återförsäljare eller Toros kundservice och ha produktens modell- och artikelnummer till hands om du har behov av service, Toro-originaldelar eller ytterligare information. Figur 1 visar var på produkten modell- och serienumren sitter. Skriv numren i det tomma utrymmet.

Viktigt: **Skanna rutkoden på serienummerdekalen (i förekommande fall) med en mobil enhet för att få tillgång till information om garanti, reservdelar och annat.**

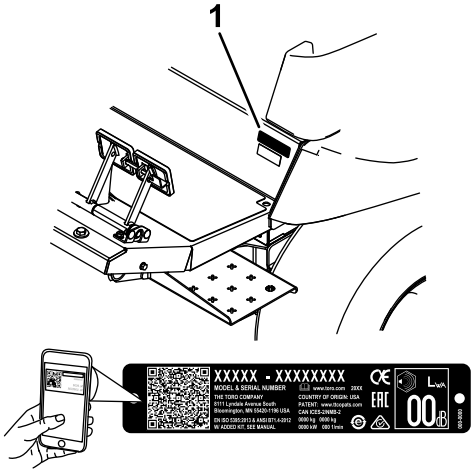

g239270

Figur 1

1. Plats för modell- och serienummer

Modellnr _____

Serienr _____

I den här bruksanvisningen anges potentiella risker och alla säkerhetsmeddelanden har markerats med en varningssymbol (Figur 2), som anger fara som kan leda till allvarliga personskador eller dödsfall om föreskrifterna inte följs.

g000502

Figur 2

1. Varningssymbol

Två ord används också i den här bruksanvisningen för att markera information. **Viktigt** anger speciell teknisk

© 2018—The Toro® Company

information och **Observera** anger allmän information som bör ges särskild uppmärksamhet.

Innehåll

Säkerhet 4
Allmän säkerhet 4
Intyg om motoremission 4
Säkerhets- och instruktionsdekaler 5
Montering 15
1 Smörja maskinen 15
Produktöversikt 16
Reglage 16
Hyttreglage 18
Specifikationer 23
Redskap/tillbehör 24
Före körning 25
Säkerhet före användning 25
Kontrollera oljenivån i motorn 25
Kontrollera kylsystemet 25
Kontrollera hydraulsystemet 25
Fylla på bränsletanken 25
Kontrollera däcktrycket 26
Kontrollera hjulmuttrarnas åtdragningsmoment 27
Kontrollera planetväxeloljan 27
Kontrollera oljan i bakaxeln 28
Kontrollera smörjmedlet i den bakre axelns växellåda 28
Justera störtbågen 28
Justera klipphöjden 29
Justera medarna 31
Justera klippdäckets valsar 32
Korrigera en felpassning mellan klippdäcken 32
Kontrollera säkerhetsbrytarna 34
Justera speglarna 34
Rikta in strålkastarna 34
Aktivera Tyst läge 34
Under arbetets gång 34
Säkerhet under användning 34
Starta motorn 36
Stänga av motorn 36
Förstå Smart Power® Hjuldrivning 36
Omvänd fläktfunktion 36
Förstå automatisk tomgång 37
Använda farthållarreglaget 37
Regeneration av dieselpartikelfilter 37
Använda motorhastighetsknappen 50
Justera klipphastigheten 50
Justera transporthastigheten 50
Om maskinens driftegenskaper 51
Arbetstips 51
Efter körning 53
Säkerhet efter användning 53
Knuffa eller bogsera maskinen 53
Hitta domkraftspunkterna 53
Transportera maskinen 54
Hitta fästpunkterna 54
Underhåll 55
Rekommenderat underhåll 55
Kontrollista för dagligt underhåll 57
Förberedelser för underhåll 58
Säkerhet vid underhåll 58
Demontera motorhuven 58
Smörjning 59
Smörja lager och bussningar 59
Motorunderhåll 61
Motorsäkerhet 61
Serva motoroljan 61
Serva luftrenaren 62
Serva dieseloxideringskatalysatorn (DOC) och sotfiltret 63
Underhålla bränslesystemet 64
Serva bränslesystemet 64
Utföra service på vattenseparatorn 64
Serva bränslefiltret 65
Underhålla elsystemet 66
Säkerhet för elsystemet 66
Utföra service på batteriet 66
Leta reda på säkringarna 67
Underhålla drivsystemet 68
Justera gaspedalens vinkel 68
Byta planetväxeloljan 68
Byt olja i bakaxeln 69
Kontrollera bakhjulens skränkning 69
Underhålla kylsystemet 70
Säkerhet för kylsystemet 70
Kontrollera kylsystemet 70
Serva motorns kylsystem 70
Underhålla bromsarna 71
Justera fotbromsarna 71
Underhålla remmarna 72
Serva generatorremmen 72
Serva kompressorremmen 72
Spänna knivdrivremmarna 72
Byta ut knivdrivremmarna 72
Underhålla hydraulsystemet 73
Säkerhet för hydraulsystemet 73
Serva hydraulsystemet 73
Klipparunderhåll 76
Vända (luta) det främre klippdäcket till upprätt läge 76
Vända det främre klippdäcket nedåt 77
Justera klippdäckets lutning 77
Serva svänghjulsarmarnas bussningar 78
Serva svänghjulen och lagren 78
Knivunderhåll 79
Knivsäkerhet 79
Kontrollera om någon kniv är böjd 79
Demontera och montera klipparknivarna 80
Kontrollera och vässa klipparknivarna 80
Korrigera en felpassning mellan klippdäcken 81

Underhåll av hytten 82
Rengöra hytten 82
Rengöra hyttens luftfilter 82
Rengöra luftkonditioneringsenheten 83
Förvaring 83
Förberedelse inför säsongsförvaring 83

Säkerhet

Maskinen har utformats i enlighet med EN ISO 5395:2013 och ANSI B71.4-2017. CE-sats har installerats i enlighet med Försäkran om överensstämmelse.

Allmän säkerhet

Maskinen kan slita av händer och fötter och kasta omkring föremål. Följ alltid alla säkerhetsanvisningar för att undvika allvarliga personskador.

Det kan medföra fara för dig och kringstående om maskinen används i andra syften än vad som avsetts.

- Läs och se till att du har förstått innehållet i den här *bruksanvisningen* innan du startar motorn.
- Var fullt koncentrerad på maskinen när du använder den. Delta inte i aktiviteter som kan distrahera dig, eftersom personskador eller skador på egendom då kan uppstå.
- Håll händer och fötter på avstånd från maskinens rörliga delar.
- Kör endast maskinen om skydd och andra säkerhetsanordningar sitter på plats och fungerar.
- Håll avstånd till utkastaröppningen. Håll kringstående och husdjur på säkert avstånd från maskinen.
- Håll barn på säkert avstånd från arbetsområdet. Låt aldrig barn använda maskinen.
- Stanna maskinen, stäng av motorn, ta ut nyckeln och vänta tills alla rörliga delar har stannat innan du tankar, rensar eller utför underhåll på maskinen.

Felaktigt bruk eller underhåll av maskinen kan leda till personskador. För att minska risken för skador ska du alltid följa säkerhetsanvisningarna och uppmärksamma varningssymbolen. Symbolen betyder Var försiktig, Varning eller Fara – anvisning om personsäkerhet. Underlåtenhet att följa anvisningarna kan leda till personskador eller dödsfall.

Ytterligare säkerhetsinformation finns i den här *bruksanvisningen*.

Intyg om motoremission

Maskinens motor uppfyller kraven i EPA Tier 4 Final samt EU:s utsläppskrav steg 3b.

Säkerhets- och instruktionsdekaler

Säkerhetsdekalerna och anvisningarna är fullt synliga för föraren och finns nära alla potentiella farozoner. Ersätt dekaler som har skadats eller saknas.

Batterisymboler

Vissa eller samtliga av dessa symboler finns på ditt batteri

1. Explosionsrisk
2. Ingen eld, öppna lågor eller rökning
3. Brännskaderisk p.g.a. frätande vätskor/kemiska ämnen
4. Använd ögonskydd.
5. Läs *bruksanvisningen*.
6. Håll kringstående på säkert avstånd från batteriet.
7. Använd ögonskydd; explosiva gaser kan orsaka blindhet och andra personskador.
8. Batterisyra kan orsaka blindhet eller allvarliga brännskador.
9. Spola ögonen omedelbart med vatten och sök läkarhjälp snabbt.
10. Innehåller bly – får inte kastas i hushållssoporna.

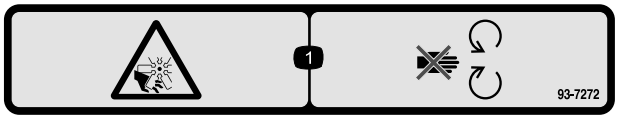

decal93-7272

93-7272

1. Kapnings-/avslitningsrisk, fläkt – håll dig borta från rörliga delar.

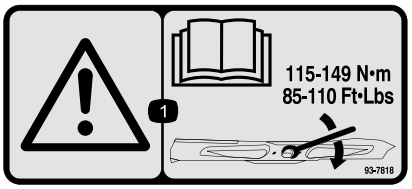

decal93-7818

93-7818

1. Varning – läs *bruksanvisningen* för anvisningar om hur du drar åt knivskruven/muttern till 115–149 N·m.

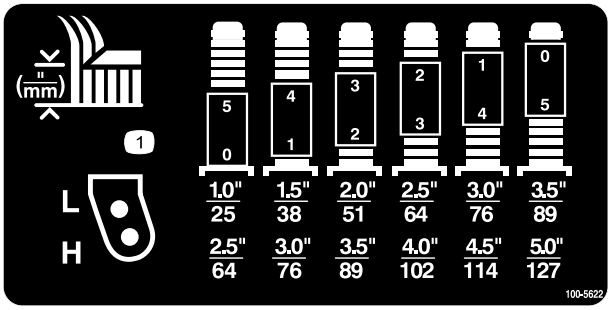

decal100-5622

100-5622

1. Justering av klipphöjden

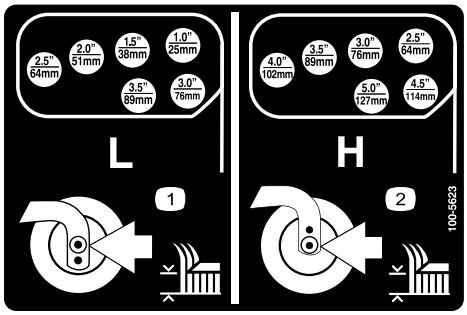

decal100-5623

100-5623

1. Justering av låg klipphöjd
2. Justering av hög klipphöjd

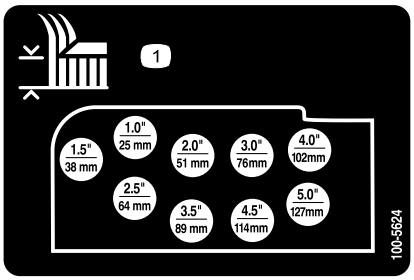

decal100-5624

100-5624

1. Justering av klipphöjden

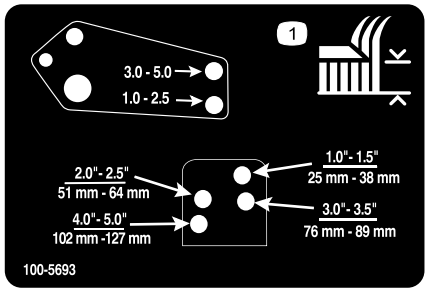

decal100-5693

100-5693

1. Justering av klipphöjden

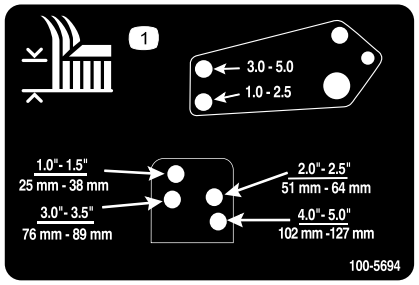

decal100-5694

100-5694

1. Justering av klipphöjden

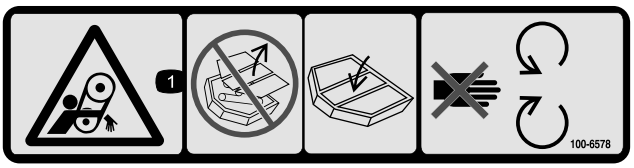

decal100-6578

100-6578

1. Risk för att fastna, rem – kör aldrig maskinen om skydden inte sitter på plats. Låt dem alltid sitta kvar. Håll avstånd till rörliga delar.

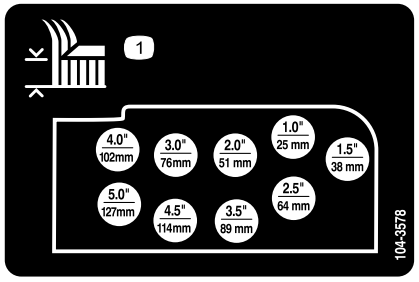

decal104-3578

104-3578

1. Justering av klipphöjden

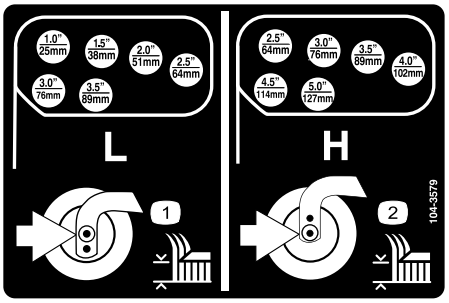

decal104-3579

104-3579

1. Justering av låg klipphöjd
2. Justering av hög klipphöjd

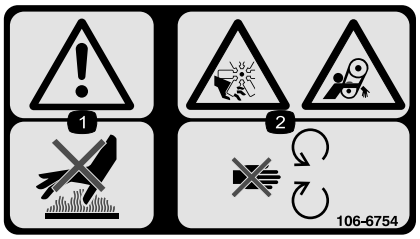

decal106-6754

106-6754

1. Varning – rör inte den heta ytan.
2. Avkapnings-/avslitningsrisk i fläkten och risk för att fastna i remmen – håll avstånd till rörliga delar.

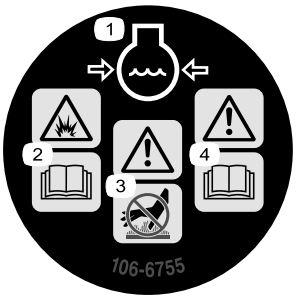

decal106-6755

106-6755

1. Motorns kylvätska under tryck.
2. Explosionsrisk – läs *bruksanvisningen*.
3. Varning – rör inte den heta ytan.
4. Varning – läs i *bruksanvisningen*.

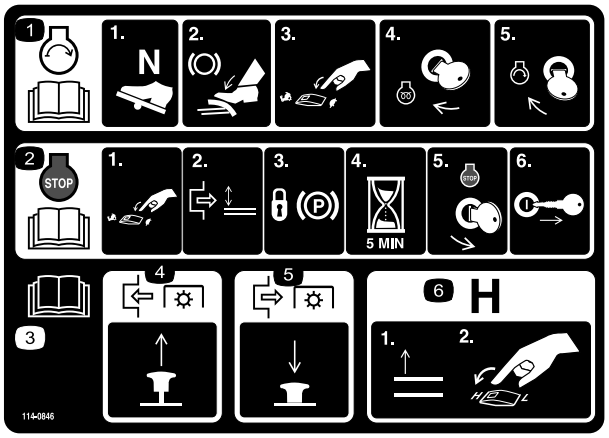

decal114-0846

114-0846

1. Läs *bruksanvisningen* för information om hur du startar motorn – 1) lägg i neutralläget, 2) lägg i bromsen, 3) ställ in motorhastigheten på långsam, 4) vrid tändningsnyckeln till förvärmningsläget och 5) vrid tändningsnyckeln för att starta motorn.
2. Läs *bruksanvisningen* för information om hur du stänger av motorn – 1) ställ in motorns hastighet på långsam, 2) koppla ur däcket, 3) lägg i parkeringsbromsen, 4) vänta fem minuter, 5) vrid tändningsnyckeln till det avstängda läget och 6) ta ut nyckeln ur tändningen.
3. Läs *bruksanvisningen*.
4. Dra ut vredet för att koppla in kraftuttaget.
5. Tryck in vredet för att koppla ur kraftuttaget.
6. Höj upp däcken för att gå till H-området.

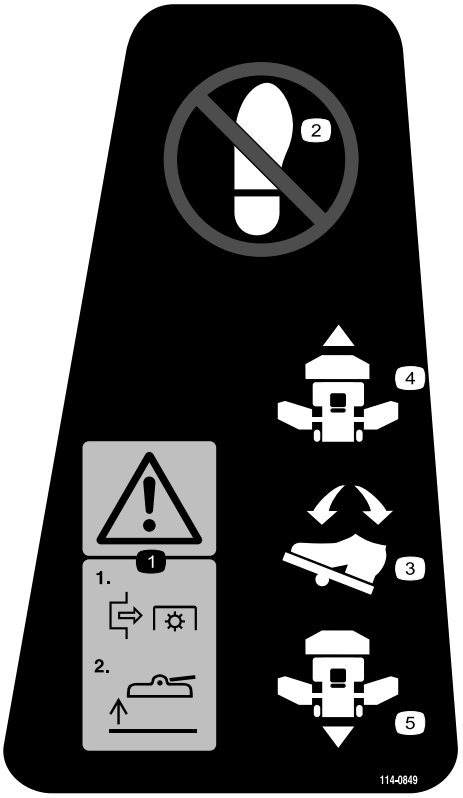

decal114-0849

114-0849

1. Varning – 1) koppla ur kraftuttaget 2) höj upp däcket
2. Placera inte din fot här.
3. Pedalens riktning
4. Riktning framåt
5. Riktning bakåt

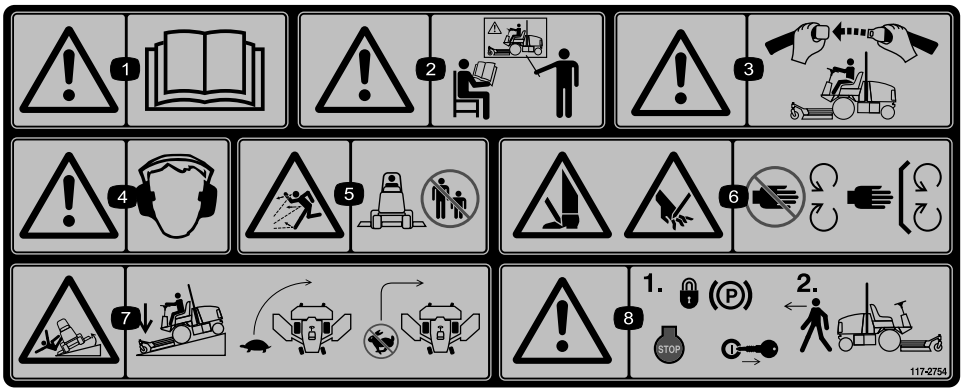

decal117-2754

117-2754

1. Varning – läs i *bruksanvisningen*.
2. Varning – använd inte maskinen om du inte har genomgått förarutbildning.
3. Varning – ha på dig säkerhetsbältet när du sitter på förarplatsen.
4. Varning – använd hörselskydd.
5. Risk för utslungade föremål – håll kringstående personer på behörigt avstånd från maskinen.
6. Risk för att händer och fötter kapas av – håll avstånd till rörliga delar och se till att alla skydd sitter på plats.
7. Vältrisk – sänk hastigheten innan du svänger och sväng aldrig med hög hastighet; sänk ned klippenheten om du ska köra nedför en sluttning.
8. Varning – dra åt parkeringsbromsen, stäng av motorn och ta ut tändningsnyckeln innan du kliver ur maskinen.

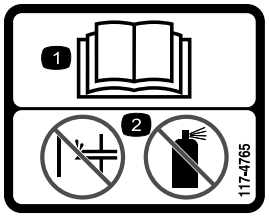

decal117-4765

117-4765

1. Läs *bruksanvisningen*.
2. Använd inte starthjälp.

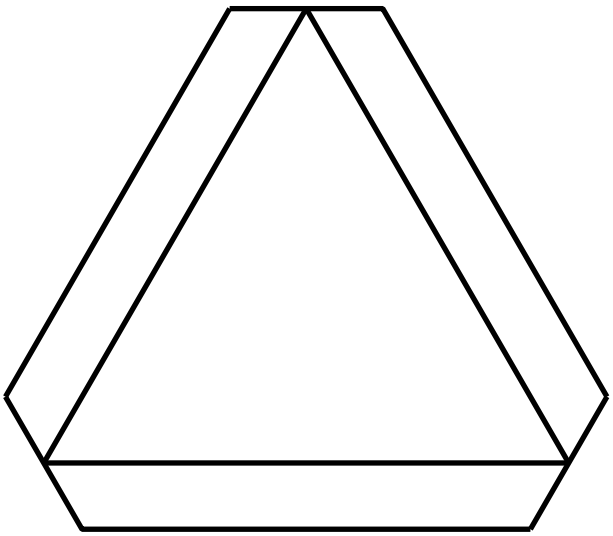

decal120-0250

120-0250

1. Långsamtgående fordon

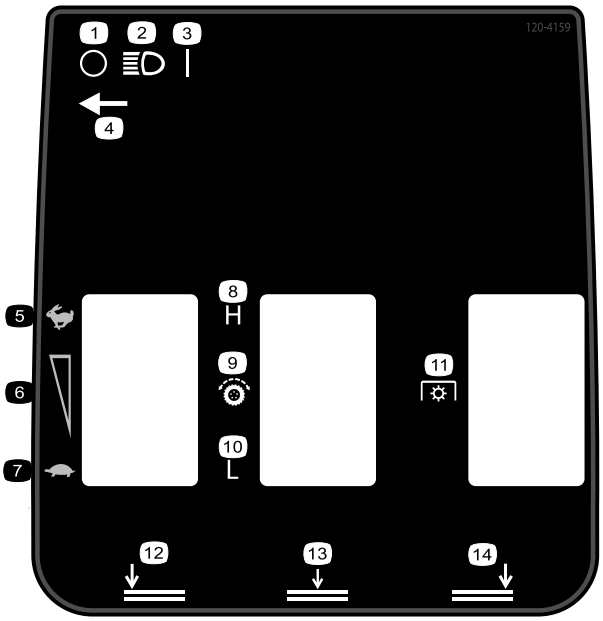

decal120-4159

120-4159

1. Av
2. Lampor
3. På
4. Plats för lampknapp
5. Snabbt
6. Reglerbar hastighetsjustering
7. Långsamt
8. Hög
9. Hjuldrivning
10. Låg
11. Krafttuttag
12. Sänk ned vänster däck
13. Sänk ned mittdäcken
14. Sänk ned höger däck

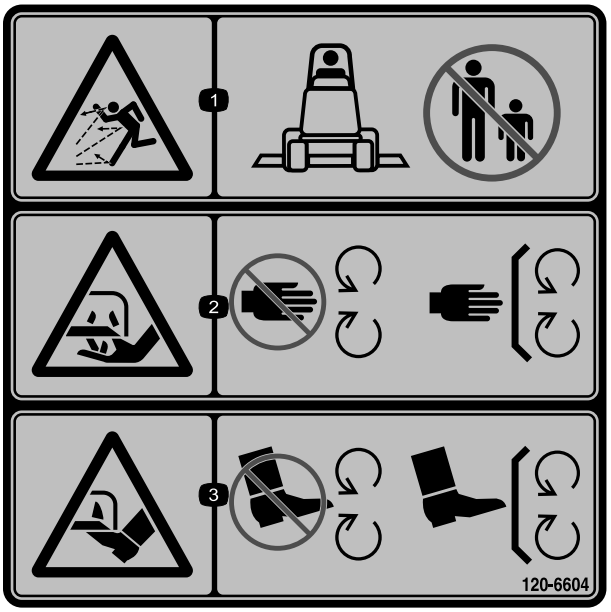

decal120-6604

120-6604

1. Risk för utslungade föremål – håll kringstående på behörigt avstånd från maskinen.
2. Risk för att händer slits av, gräsklipparkniv – håll avstånd till rörliga delar och se till att alla skydd sitter på plats.
3. Risk för att fötter slits av, gräsklipparkniv – håll avstånd till rörliga delar och se till att alla skydd sitter på plats.

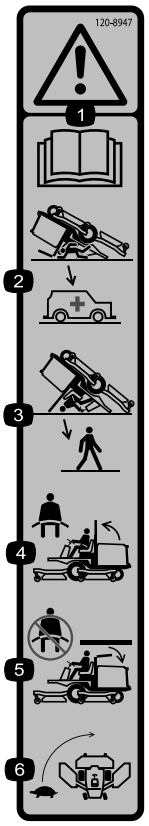

decal120-8947

120-8947

1. Varning – läs *bruksanvisningen*.
2. Det finns inget vältskydd när störtbågen är nedfälld.
3. Det finns inget vältskydd när störtbågen är uppfälld.
4. Använd säkerhetsbälte om störtbågen är uppfälld.
5. Använd inte säkerhetsbälte om störtbågen är nedfälld.
6. Kör sakta när du svänger.

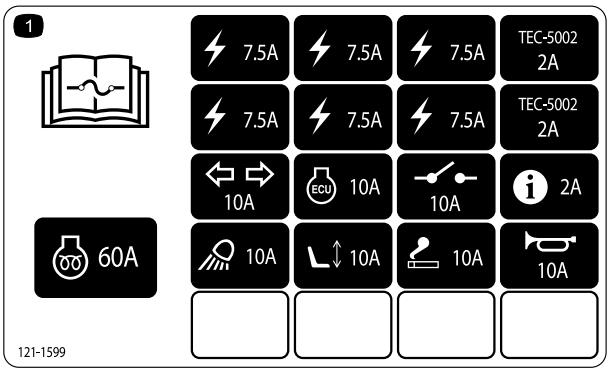

decal121-1599

121-1599

1. Läs *bruksanvisningen* för information om säkringar.

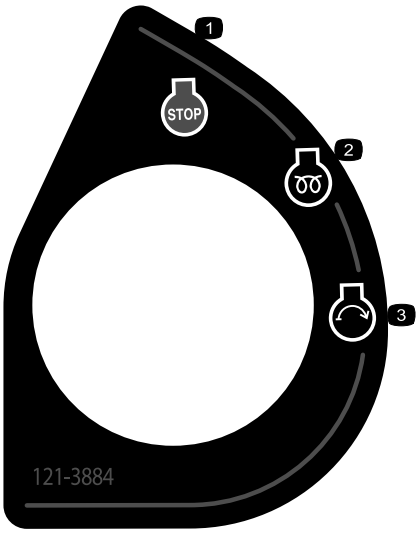

decal121-3884

121–3884

1. Motor, stopp
2. Motor, förvärmning
3. Motor, start

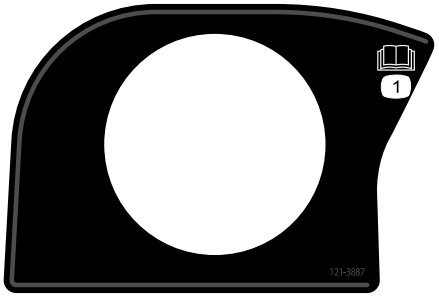

decal121-3887

121-3887

1. Läs *bruksanvisningen*.

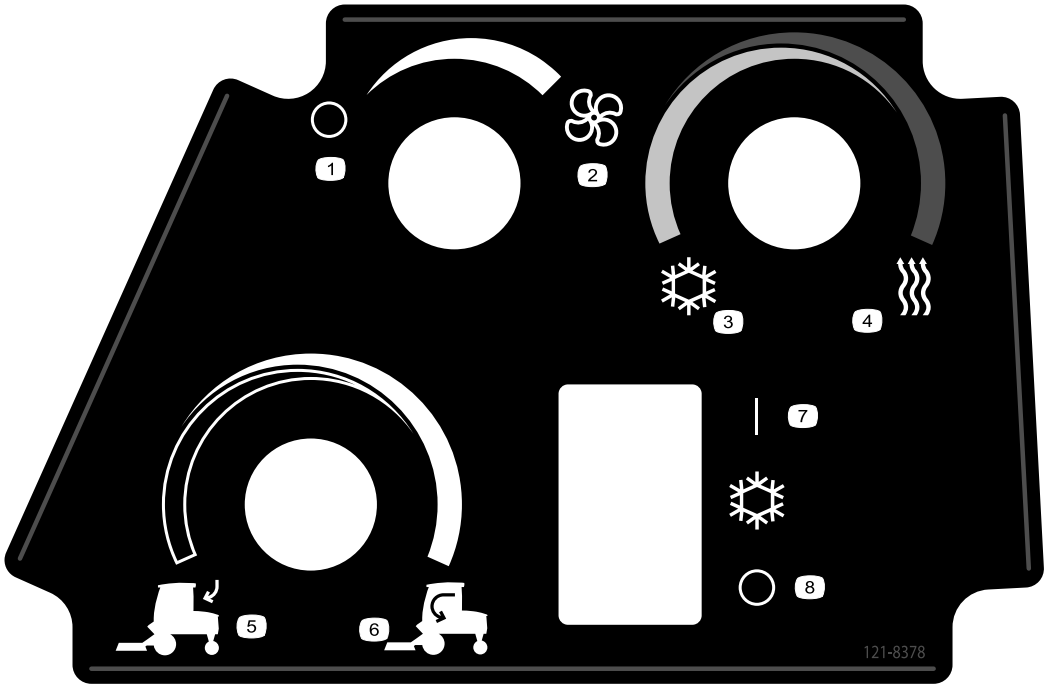

decal121-8378

121-8378

Endast modell med hytt

1. Fläkt (av)
2. Fläkt (fullt påslagen)
3. Kall luft
4. Varm luft
5. Uteluft
6. Inneluft
7. Luftkonditionering (av)
8. Luftkonditionering (på)

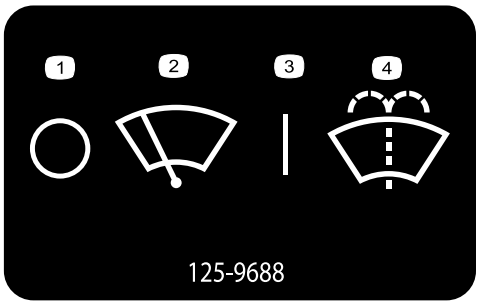

decal125-9688

125-9688

Endast modell med hytt

1. Vindrutetorkare (av)
2. Vindrutetorkare
3. Vindrutetorkare (på)
4. Spruta spolarvätska för vindrutan

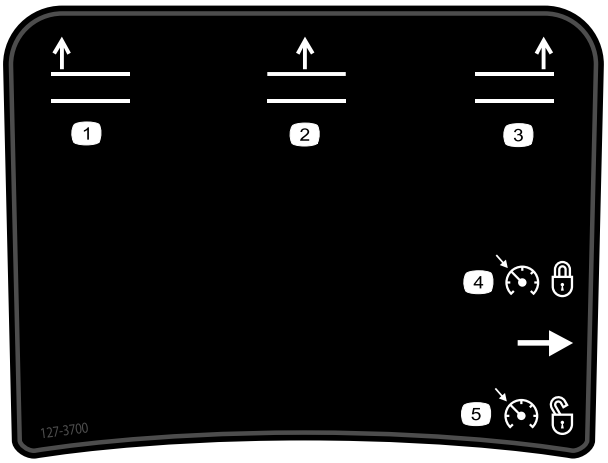

decal127-3700

127-3700

1. Höj vänster däck.
2. Höj mittdäcket.
3. Höj höger däck.
4. Lås motorhastigheten.
5. Lås upp motorhastigheten.

decal130-0594

130-0594

1. Varning – läs *bruksanvisningen*, använd alltid säkerhetsbälte när du sitter i hytten och använd hörselskydd.

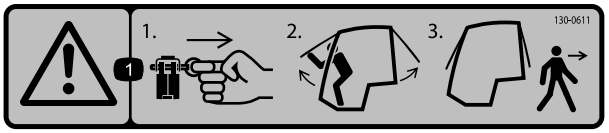

decal130-0611

130-0611

Endast modell med hytt

1. Varning – 1) Ta bort stiftet. 2) Höj luckorna. 3) Gå ut ur hytten.

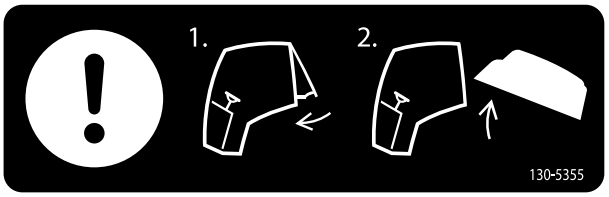

decal130-5355

130-5355

1. Stäng det bakre fönstret.
2. Öppna huven.

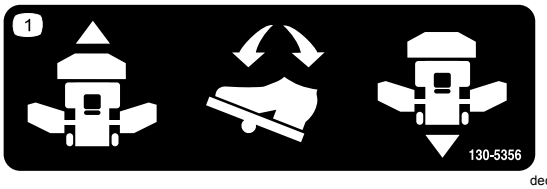

decal130-5356

130-5356

1. Använd fotpedalen för att köra framåt eller bakåt.

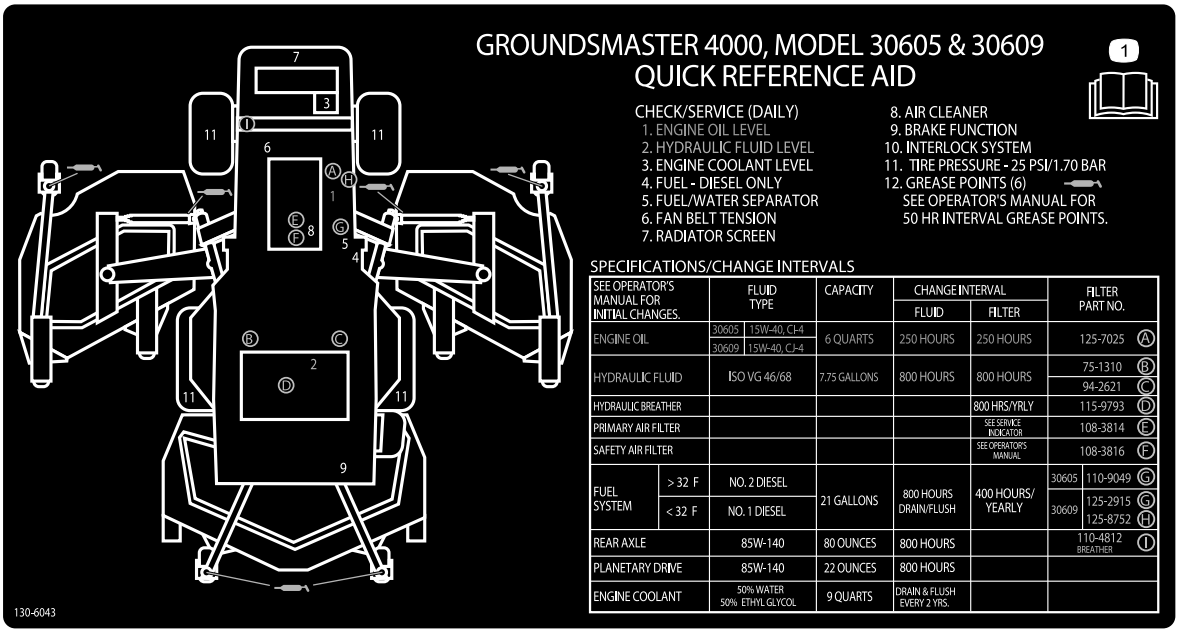

decal130-6043

130-6043

1. Läs *bruksanvisningen*.

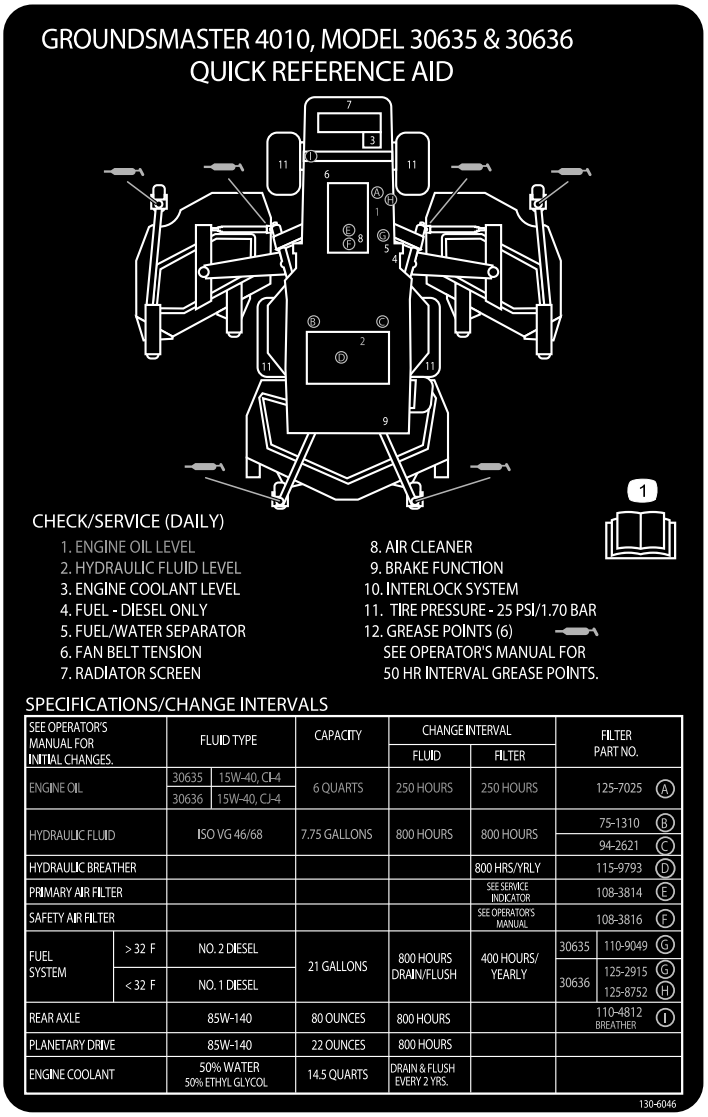

decal130-6046

130-6046

1. Läs *bruksanvisningen*.

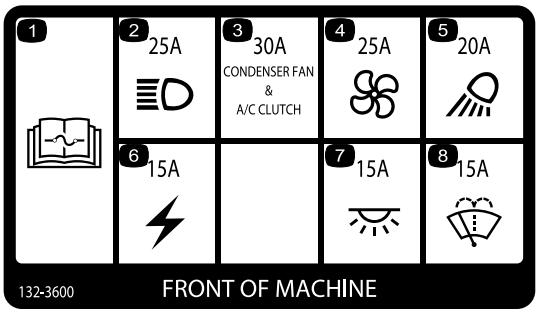

decal132-3600

132-3600

Endast modell med hytt

1. Läs *bruksanvisningen* för mer information om säkringar.
2. Strålkastare (25 A)
3. Kondensatorfläkt och luftkonditioneringskoppling (30 A)
4. Fläkt (25 A)
5. Arbetslampa (20 A)
6. Hjälpström (15 A)
7. Hyttlampa (15 A)
8. Vindrutetorkare (15 A)

decal133-5618

133-5618

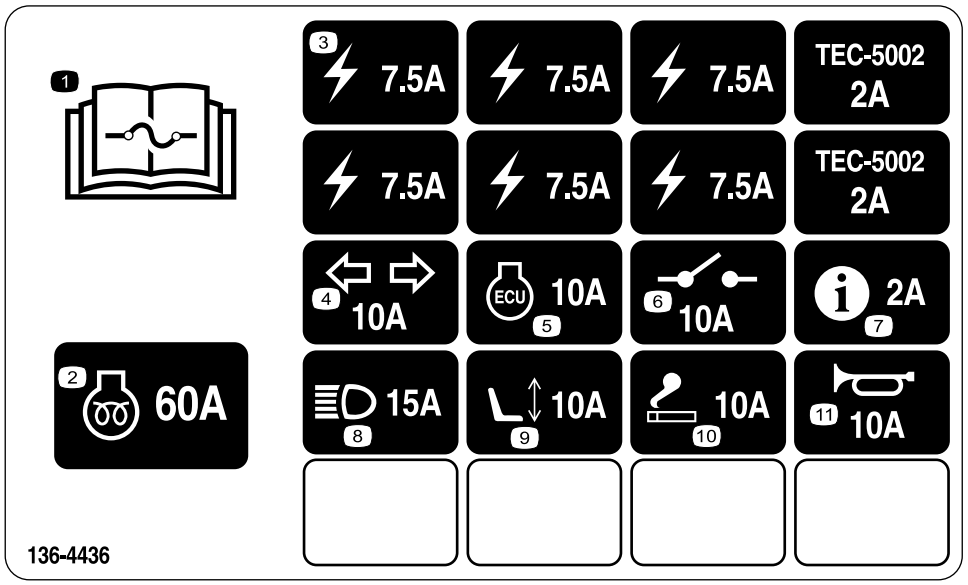

decal136-4436

136-4436

1. Läs *bruksanvisningen* för information om säkringar.
2. Förvärmning av motorn – 60 A
3. Strömförsörjning – 7,5 A
4. Blinkers – 10 A
5. Motorns styrenhet – 10 A
6. Drivsystem – 10 A
7. InfoCenter – 2 A
8. Strålkastare – 15 A
9. Eldrivet säte – 10 A
10. Cigarettändare – 10 A
11. Signalhorn – 10 A

Montering

Lösa delar

Använd diagrammet nedan för att kontrollera att alla delar finns med.

Tillvägagångssätt	Beskrivning	Antal	Användning
1	Inga delar krävs	–	Smörja maskinen

Media och extradelar

Beskrivning	Antal	Användning
Bruksanvisning	1	Läs detta innan du använder maskinen.
Bruksanvisning till motorn	1	Används som referens för motorinformation.
Överensstämmelseförklaring	1	

Obs: Vänster och höger sida på maskinen är lika med förarens vänstra respektive högra sida vid normal körning.

1

Smörja maskinen

Inga delar krävs

Tillvägagångssätt

Smörj maskinen före användning. Se Smörjning (sida 59).

Viktigt: **Om du inte smörjer maskinen på rätt sätt kommer viktiga komponenter att gå sönder i förtid.**

Produktöversikt

Reglage

Obs: Vänster och höger sida på maskinen är lika med förarens vänstra respektive högra sida vid normal körning.

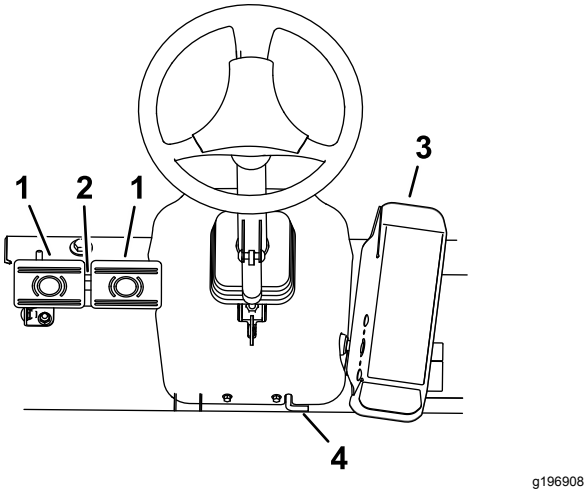

Figur 3

1. Bromspedaler
2. Pedallåsspärr
3. Gaspedal
4. Rattlutningsspak

Gaspedal

Du stannar maskinen genom att försiktigt lyfta foten från gaspedalen och låta pedalen återgå till mittläget (Figur 3).

Bromspedaler

De finns två fotpedaler som styr separata hjulbromsar och gör det lättare att svänga, parkera och köra i backar. En låspinne kopplar ihop pedalerna vid parkeringsbromsning och transport (Figur 3).

Pedallåsspärr

Pedallåsspärren kopplar samman pedalerna så att parkeringsbromsen kan läggas i (Figur 3).

Rattlutningsspak

Tryck ned rattlutningsspaken för att luta ratten till önskat läge, och släpp sedan upp spaken för att låsa fast ratten i det läget (Figur 3).

Parkeringsbromsspärr

En knopp på vänstra sidan på konsolen aktiverar parkeringsbromsspärren (Figur 3).

Lägg i parkeringsbromsen genom att koppla ihop pedalerna med låsspärren, trampa ned båda pedalerna och dra ut parkeringsbromsspärren. Frigör parkeringsbromsen genom att trampa ned båda pedalerna tills parkeringsbromsspärren går tillbaka.

Omkopplare för varningslampor

Tryck omkopplaren för varningslampor framåt för att tända varningslamporna och bakåt för att släcka varningslamporna (Figur 4).

Blinkersomkopplare

Tryck på blinkersomkopplarens vänstra sida för att aktivera blinkersen för vänstersväng och på dess högra sida för att aktivera blinkersen för högersväng (Figur 4).

Obs: I mittläget är blinkersen avstängd.

Tändningslås

Tändningslåset (Figur 4) har tre lägen: AV, PÅ/FÖRVÄRMNING och START.

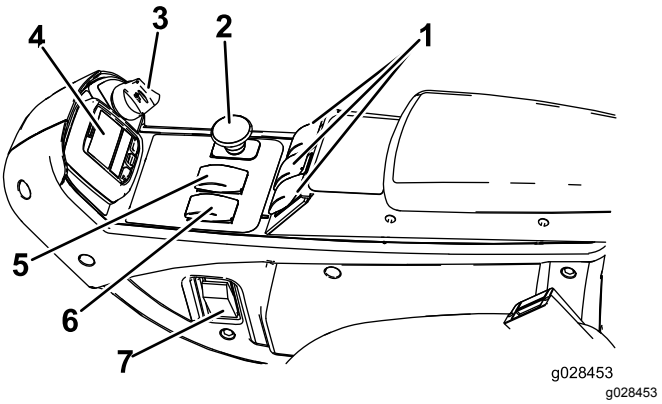

Figur 4

1. Lyftbrytare
2. Kraftuttagsbrytare
3. Tändningslås
4. InfoCenter
5. Hastighetsreglage med lägena högt och lågt
6. Motorhastighetsknapp
7. Ljusbrytare (tillval)

Motorhastighetsknapp

Motorhastighetsknappen (Figur 4) har två lägen för ändring av motorhastigheten. Tryck kort på knappen för att öka eller minska motorhastigheten i steg om 100 varv/minut. Håll knappen nedtryckt om du vill växla till hög eller låg tomgång automatiskt (beroende på vilken ände av knappen som hålls nedtryckt).

Kraftuttagsbrytare

Kraftuttagsbrytaren har två lägen: UTDRAGEN (START) och INTRYCKT (STOPP). Dra ut kraftuttagsbrytaren för

att koppla in klippdäckets knivar. Tryck in knappen för att koppla ur klippdäckets knivar (Figur 4).

Hastighetsreglage för hög/låg hastighet

Reglaget (Figur 4) tillåter ett högre hastighetsläge vid förflyttning av maskinen. När du vill växla mellan det höga och låga hastighetsområdet ska du höja upp klippdäcken, koppla ur kraftuttaget och farthållaren, sätta gaspedalen i NEUTRALLÄGET och köra maskinen med låg hastighet.

Obs: När reglaget är i det höga området fungerar inte klippdäcken eller så kan de inte sänkas från transportläget.

Lyftbrytare

Lyftbrytarna används för att höja och sänka klippdäcken (Figur 4). Tryck brytarna framåt för att sänka klippdäcken och bakåt för att höja klippdäcken. När du startar maskinen med klippdäcken i det nedre läget ska du trycka ned lyftbrytaren så att klippdäcken kan flyta och klippa.

Obs: Det går inte att sänka däcken i det höga hastighetsläget, och det går varken att höja eller sänka dem om du inte sitter i sätet när motorn är igång. Däcken sänks när nyckeln är i läget PÅ och du sitter i sätet.

Omkopplare för farthållaren

Omkopplaren för farthållaren låses i pedalläget så att önskad hastighet bibehålls (Figur 5). Om du trycker baktill på omkopplaren stängs farthållaren av, om omkopplaren är i mittläget aktiveras farthållaren och om du trycker framtill på omkopplaren ställs den önskade hastigheten in.

Obs: Pedalläget inaktiveras också om du trycker på någon av bromspedalerna eller för gaspedalen till backläget i en sekund.

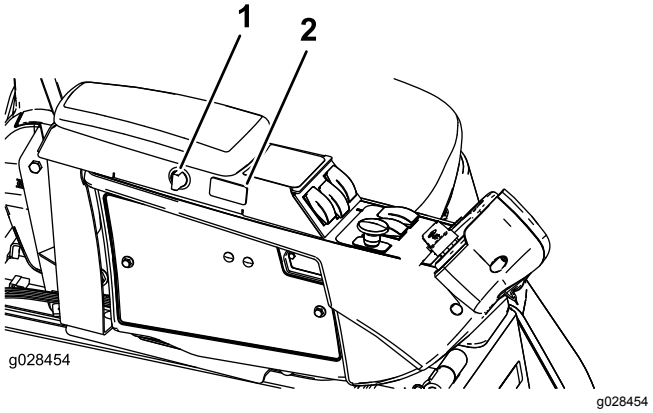

Figur 5

1. Kraftuttagsbrytare
2. Omkopplare för farthållaren

Kraftuttagsport

Använd kraftuttagsporten för att driva extra elektriska tillbehör (Figur 5).

Sätesjusteringar

Sätesjusteringsspak

För spaken på sidan om sätet utåt, skjut sätet till önskat läge och släpp sedan spaken för att låsa sätet i det läget (Figur 6).

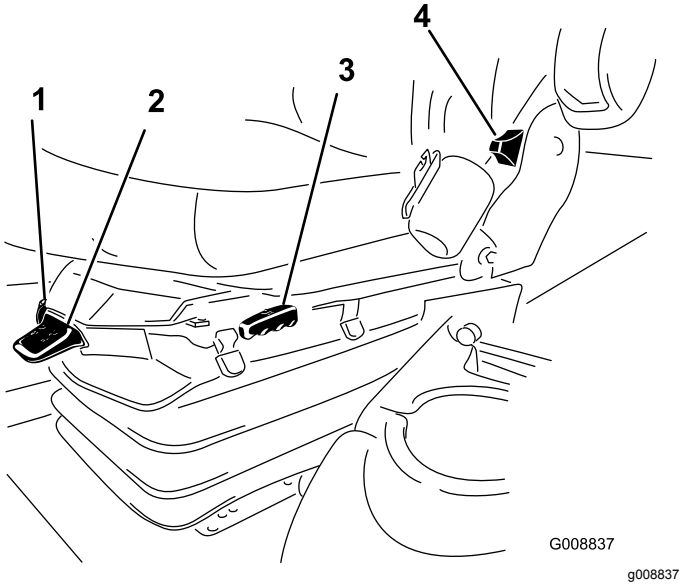

Figur 6

1. Viktmätare
2. Viktjusteringsspak
3. Sätesjusteringsspak
4. Ryggstödsjusteringsspak
5. Justeringsratt för armstöd (visas ej – sitter under armstödet)

Justeringsratt för armstöd

Vrid på ratten för att justera armstödets vinkel (Figur 6).

Ryggstödsjusteringsspak

Flytta spaken för att justera ryggstödets vinkel (Figur 6).

Viktmätare

Viktmätaren anger när sätet har anpassats efter förarens vikt (Figur 6). Justera höjden genom att ställa in fjädringen i det gröna området.

Viktjusteringsspak

Använd den här spaken för att göra justeringar efter förarens vikt (Figur 6). Dra upp spaken för att öka lufttrycket och tryck ner spaken för att minska lufttrycket. Sätet är korrekt justerat när viktmätaren är i det gröna området.

Hyttreglage

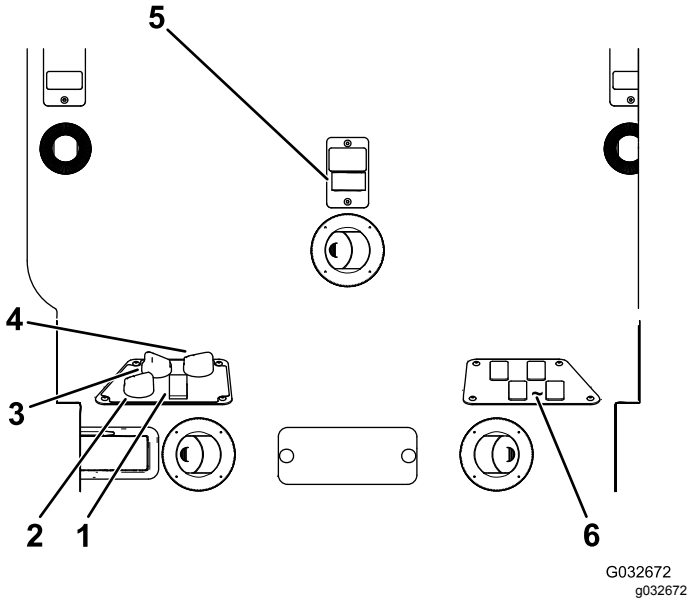

Figur 7

1. Luftkonditioneringsbrytare
2. Reglage för luftcirkulation
3. Fläktreglage
4. Temperaturreglage
5. Omkopplare till vindrutetorkare
6. Lediga omkopplare för tillvalssatser

Reglage för luftcirkulation

Reglaget för luftcirkulation ställer in cirkulation av befintlig luft i hytten eller luftintag utifrån (Figur 7)

- Ställ in reglaget på luftcirkulation när luftkonditioneringen används.
- Ställ in reglaget på luftintag när värmaren eller fläkten används.

Fläktreglage

Vrid fläktreglaget för att reglera fläktens hastighet (Figur 7).

Temperaturreglage

Vrid temperaturreglaget för att reglera lufttemperaturen i hytten (Figur 7).

Omkopplare till vindrutetorkare

Använd den här omkopplaren för att slå på och av vindrutetorkarna (Figur 7).

Luftkonditioneringsbrytare

Använd den här brytaren för att slå på och av luftkonditioneringen (Figur 7).

Vindrutespärr

Lyft upp spärrarna för att öppna vindrutan (Figur 8). Tryck in spärren så att vindrutan låses i ÖPPET läge. Dra spärren utåt och nedåt för att stänga och säkra vindrutan.

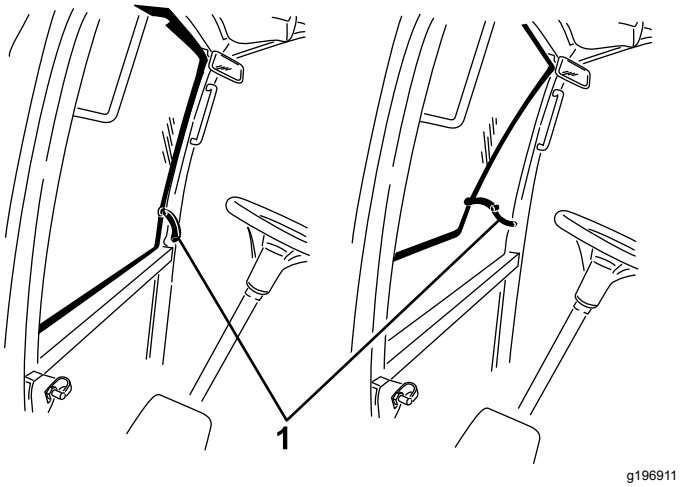

Figur 8

1. Vindrutespärr

Spärr till bakrutan

Lyft upp spärrarna för att öppna bakrutan. Tryck på spärren för att låsa fönstret i det ÖPPNA läget. Dra spärren utåt och nedåt för att stänga och säkra rutan (Figur 8).

Viktigt: **Stäng bakrutan innan du öppnar motorhuven, annars kan det bli skador på motorhuven eller fönstret.**

Använda InfoCenter

LCD-skärmen InfoCenter visar information om din maskin, som driftsstatus, diagnostik och övrig information om maskinen (Figur 9). InfoCenter har en

startskärm och en huvudinformationsskärm. Du kan växla mellan startbilden och huvudinformationsbilden närsomhelst genom att trycka på någon av InfoCenter-knapparna och sedan välja lämplig riktningspil.

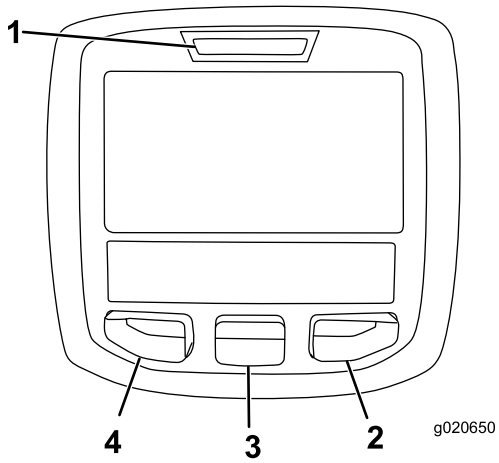

g020650

Figur 9

1. Indikatorlampa
2. Högerknapp
3. Mittknapp
4. Vänsterknapp

- Vänster knapp, menyåtkomst-/tillbakaknapp – tryck på den här knappen för att öppna InfoCenter-menyerna. Du kan använda den för att stänga den meny som är aktiv just nu.
- Mittenknapp – använd den här knappen för att bläddra nedåt i menyerna.
- Högerknapp – använd den här knappen för att öppna en meny där en högerpil visar att det finns mer innehåll.
- Pip – aktiveras när du sänker ned däcken eller för meddelanden och fel.

Obs: Varje knapps funktion kan ändras beroende på vad tillfället kräver. Vid varje knapp visas en ikon som förklarar den aktuella funktionen.

Ikonbeskrivning InfoCenter

SERVICE DUE	Anger när schemalagd service bör utföras
n min	Motorvarvtal/-status – visar motorns varvtal
	Timmätare
i	Infoikon
	Anger den högsta hjuldrivningshastigheten
	Snabbt

Ikonbeskrivning InfoCenter (cont'd.)

	Långsamt
	Ändring av fläktens blåsriktning – anger när fläktens blåsriktning ändras
	Bränslenivå
	Stationär regenerering krävs
	Luftintagsvärmaren är aktiv
	Höj vänster däck
	Höj mittdäcket
	Höj höger däck
	Föraren måste sitta på stolen
P	Parkeringsbromsindikator – anger när parkeringsbromsen är åtdragen
H	Identifierar området som högt
N	Neutralläge
L	Identifierar området som lågt
	Kylvätsketemperatur – visar temperaturen på motorns kylvätska i antingen °C eller °F
	Temperatur (hög)
	Hjuldrivning eller gaspedal
	Nekas eller ej tillåtet
	Motor, start
	Kraftuttaget – anger att kraftuttaget är inkopplat
STOP	Stopp eller avstängning
	Motor
	Tändningslås

↓	Anger när klippdäcken sänks ned
↑	Anger när klippdäcken höjs upp
↓	PIN-kod
	Hydrauloljetemperatur – anger hydrauloljans temperatur
CAN	CAN-buss
	InfoCenter
Bad	Ogiltig eller misslyckad
Ctr	Mitten
Rht	Höger
Left	Vänster
	Lampa
OUT	Utmatning från TEC-styrenheten eller styrkabel i kablage
HI	Högt: över tillåtet intervall
LO	Lågt: under tillåtet intervall
HI / LO	Utanför området
	Brytare
	Föraren måste frisläppa brytaren
→	Föraren ska ändra till det angivna läget
Symbolerna kombineras ofta och skapar meningar. Vissa av exemplen visas nedan.	
→ N	Föraren ska ställa maskinen i neutralläget
	Motorstart nekad
STOP	Motorn stängs av

Ikonbeskrivning InfoCenter (cont'd.)

	Motorns kylvätska är för varm
	Hydraulvätskan är för varm
or P	Sitt ned eller lägg i parkeringsbromsen

Använda menyerna

Tryck på menyåtkomstknappen i huvudskärmen för att få åtkomst till InfoCenters menysystem. Då kommer du till huvudmenyn. Se följande tabeller för en sammanfattning av vilka alternativ som finns tillgängliga från menyerna:

Huvudmeny	
Menyobjekt	**Beskrivning**
Fel	Felmenyn innehåller en lista med de senaste maskinfelen som uppstått. Läs servicehandboken eller kontakta din auktoriserade Toro-återförsäljare för mer information om felmenyn och informationen som finns där.
Service	Servicemenyn innehåller information om maskinen som t.ex. antal brukstimmar och andra liknande siffror.
Diagnostik	Diagnostikmenyn visar statusen för alla brytare, givare och styruteffekt på maskinen. Den kan användas för att felsöka vissa problem eftersom den snabbt visar vilka av maskinens reglage som är på och av.
Inställningar	Med hjälp av inställningsmenyn kan du anpassa och ändra konfigurationsvariabler på InfoCenter-skärmen.
Om	I menyn Om står maskinens modellnummer, artikelnummer och programvaruversion.

Service	
Menyobjekt	**Beskrivning**

Hours	Anger det totala antal timmar som maskinen, motorn och fläkten har varit på samt antalet timmar som maskinen har transporterats och överhettats.
Counts	Visar antalet förvärmningar och starter som har gjorts på maskinen.

Diagnostik	
Menyobjekt	**Beskrivning**
Engine Run	Läs servicehandboken eller kontakta din auktoriserade Toro-återförsäljare för mer information om menyn Motor – Kör och informationen som finns där.
Glödstift	Anger om något av följande är aktivt: nyckelstart, begränsad timeout och glödstift
Fläkt	Visar om fläkten är aktiv i följande fall: hög temperatur i motorn, hög temperatur för oljan, hög motor- eller hydraultemperatur och fläkt på

Inställningar	
Menyobjekt	**Beskrivning**
Enheter	Styr vilka enheter som används på InfoCenter. Det går att välja brittiska eller metriska.
Språk	Styr språken som används på InfoCenter*
Bakgrundsbelysning	Styr LCD-skärmens ljusstyrka
Kontrast	Styr LCD-skärmens kontrast
Låsta menyer	Med en PIN-kod kan en person som har godkänts av företaget få åtkomst till låsta menyer.
Auto. tomgång	Styr den tid det tar innan motorn går på tomgång när maskinen inte används
Klipphast.	Styr den maximala hastigheten under klippning (lågt område)
Trans. hast	Styr den maximala hastigheten under transport (högt område)
Smart Power	Tack vare Smart Power-drivningen kör inte maskinen fast vid tufft gräs genom att den automatiskt styr maskinhastigheten och optimerar klipprestandan.

*Endast text som är riktad mot föraren är översatt. Skärmarna Fel, Service och Diagnostik visas vid service. Rubrikerna visas på det valda språket men menyobjekten är på engelska.

Om	
Menyobjekt	**Beskrivning**
Modell	Visar maskinens modellnummer
Art.nr	Visar maskinens artikelnummer
Maskinstyrenhetens versionsnummer	Visar versionsnumret för masterstyrenheten
InfoCenter-versionsnummer	Visar versionsnumret för InfoCenter
CAN-buss	Visar status för maskinens kommunikationsbuss

Låsta menyer

Det finns fyra inställningar för driftskonfigurering som kan justeras på inställningsmenyn i InfoCenter: tidsfördröjning för auto. tomgång, maximal klippningshastighet, maximal transporthastighet och Smart Power. Dessa inställningar finns i den låsta menyn.

Åtkomst till låsta menyer

Obs: Den fabriksinställda PIN-koden för maskinen är antingen 0000 eller 1234.

Om du har ändrat PIN-koden och därefter glömt den nya koden kan du kontakta en auktoriserad Toro-återförsäljare för att få hjälp.

1. På HUVUDMENYN bläddrar du ned till INSTÄLLNINGSMENYN med hjälp av mittknappen och trycker därefter på den högra knappen (Figur 10).

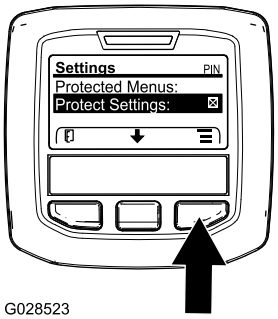

g028523

Figur 10

2. På INSTÄLLNINGSMENYN bläddrar du ned till den LÅSTA MENYN med hjälp av mittknappen och trycker därefter på den högra knappen (Figur 11A).

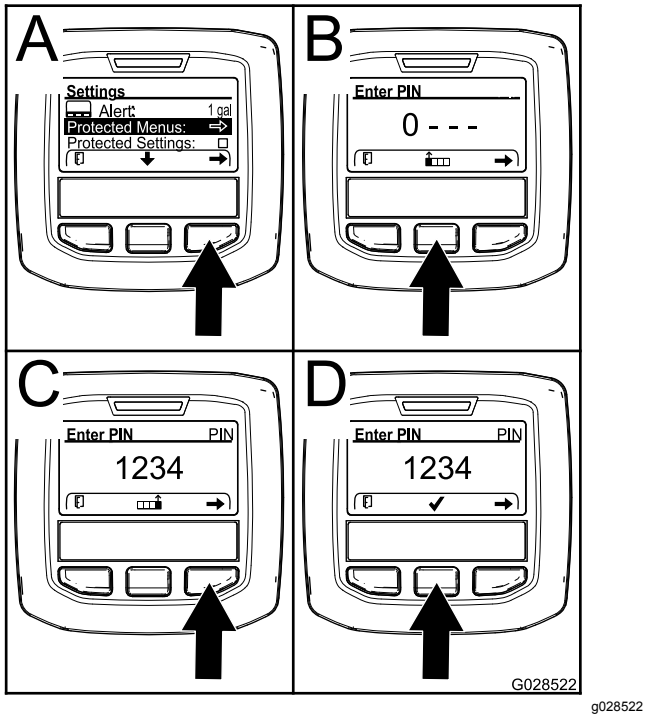

Figur 11

3. Ange PIN-koden genom att trycka på mittknappen tills rätt första siffra visas. Tryck sedan på högerknappen för att gå till nästa siffra (Figur 11B och Figur 11C). Upprepa detta steg tills den sista siffran har skrivits in och tryck på högerknappen igen.
4. Tryck på mittknappen för att ange PIN-koden (Figur 11D).

   Vänta tills den röda indikatorlampan på InfoCenter tänds.

   Obs: Om InfoCenter bekräftar PIN-koden och den låsta menyn blir tillgänglig visas ordet ”PIN” i skärmens övre högra hörn.

Obs: Spärra den låsta menyn genom att vrida tändningslåset till läget AV och sedan till läget PÅ.

Du kan se och ändra på inställningarna i den låsta menyn. När du har fått åtkomst till den låsta menyn bläddrar du ned till alternativet Lås inställn. Tryck på högerknappen för att ändra inställningen. Om du ställer in Lås inställn. på AV kan du se och ändra inställningarna i den låsta menyn utan att ange PIN-koden. Om du ställer in Lås inställn. på PÅ döljs de låsta alternativen och du måste ange PIN-koden för att ändra inställningarna i den låsta menyn. När du har angivit PIN-koden vrider du tändningslåset till läget AV och tillbaka till läget PÅ för att aktivera och spara funktionen.

Ställa in automatisk tomgång

1. Bläddra ned till Auto. tomgång i inställningsmenyn.
2. Tryck på högerknappen för att ändra tiden för automatisk tomgång mellan AV, 8 s, 10 s, 15 s, 2 s och 30 s.

Ställa in den maximala tillåtna klipphastigheten

- I huvudmenyn bläddrar du ned till Klipphast. och trycker på högerknappen.
- Använd högerknappen för att öka den maximala klipphastigheten (50 %, 75 % eller 100 %).
- Använd mittknappen för att minska den maximala klipphastigheten (50 %, 75 % eller 100 %).
- Tryck på vänsterknappen för att avsluta.

Ställa in den maximala tillåtna transporthastigheten

- I huvudmenyn bläddrar du ned till Transporthastighet och trycker på högerknappen.
- Använd högerknappen för att öka den maximala transporthastigheten (50 %, 75 % eller 100 %).
- Använd mittknappen för att minska den maximala transporthastigheten (50 %, 75 % eller 100 %).
- Tryck på vänsterknappen för att avsluta.

När du är klar med den låsta menyn trycker du på vänsterknappen för att stänga huvudmenyn och sedan på vänsterknappen för att stänga menyn Kör.

Specifikationer

Obs: Specifikationer och utformning kan ändras utan föregående meddelande.

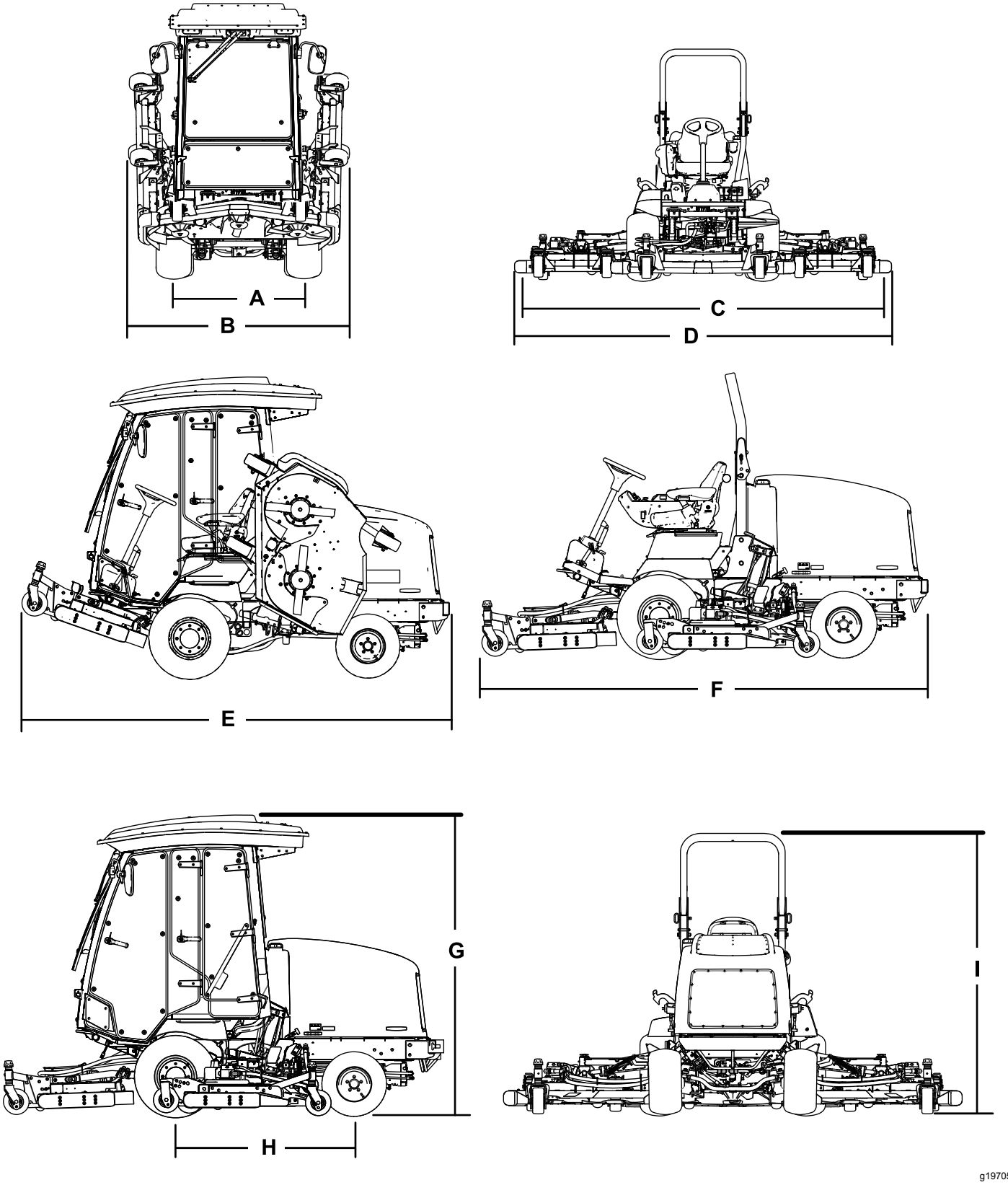

Figur 12

Beskrivning		Figur 12 referens	Mått och vikt
Höjd med hytt		G	237 cm
Höjd med störtbåge		I	218 cm
Total maskinlängd		F	342 cm
Längd vid förvaring och transport		E	338 cm
Klippbredd			
	total	C	335 cm
	främre klippenhet		157 cm
	sidoklippenhet		107 cm
	främre klippenhet och en sidoklippenhet		246 cm
Total maskinbredd			
	med klippenheterna nere	D	345 cm
	med upphöjda klippenheter (transportläge)	B	183 cm
Hjulbas		H	141 cm
Spårvidd (däck mitt till mitt)			
	fram	A	114 cm
	bak	J	107 cm
Markfrigång			17 cm
Nettovikt med hytt			2 159 kg
Totalvikt med störtbåge			2 159 kg

Redskap/tillbehör

Det finns ett urval av godkända Toro-redskap och -tillbehör som du kan använda för att förbättra och utöka maskinens kapacitet. Kontakta en auktoriserad serviceverkstad eller återförsäljare eller gå till www.Toro.com för att se en lista över alla godkända redskap och tillbehör.

Använd endast originalreservdelar och tillbehör från Toro för att garantera optimal prestanda och fortlöpande säkerhet för produkten. Det kan vara farligt att använda reservdelar och tillbehör från andra tillverkare och det kan göra produktgarantin ogiltig.

Körning

Obs: Vänster och höger sida på maskinen är lika med förarens vänstra respektive högra sida vid normal körning.

Före körning

Säkerhet före användning

Allmän säkerhet

- Låt aldrig barn eller någon som inte har fått utbildning använda eller utföra underhåll på maskinen. Lokala föreskrifter kan begränsa förarens ålder. Det är ägaren som ansvarar för att utbilda alla förare och mekaniker.
- Lär dig hur du använder utrustningen på ett säkert sätt och bekanta dig med manöverorgan och säkerhetsskyltar.
- Lär dig att stanna maskinen och stänga av motorn snabbt.
- Kontrollera att förarkontroller, säkerhetsbrytare och skydd sitter fast och fungerar som de ska. Kör inte maskinen om dessa inte fungerar som de ska.
- Före klippning ska du alltid kontrollera att knivarna, knivskruvarna och klippenheterna är i gott fungerande skick. Byt ut slitna eller skadade knivar och skruvar i satser så att balanseringen bibehålls.
- Inspektera området där maskinen ska användas och ta bort föremål som maskinen kan slunga iväg.

Bränslesäkerhet

- Var ytterst försiktig när du hanterar bränsle. Det är brandfarligt och dess ångor är explosiva.
- Släck alla cigaretter, cigarrer, pipor och allt annat som brinner.
- Använd endast en godkänd bränsledunk.
- Ta inte bort tanklocket och fyll inte på bränsle i bränsletanken medan motorn är igång eller fortfarande är varm.
- Fyll inte på eller tappa ut bränsle från maskinen i ett slutet utrymme.
- Förvara inte maskinen eller bränslebehållaren i närheten av en öppen låga, gnista eller tändlåga, t.ex. nära en varmvattenberedare eller någon annan utrustning.
- Om du spiller ut bränsle ska du inte försöka starta motorn. Undvik att skapa några gnistor tills bränsleångorna har skingrats.

Kontrollera oljenivån i motorn

Innan du startar motorn och använder maskinen ska du kontrollera oljenivån i motorns vevhus. Se Kontrollera oljenivån i motorn (sida 61).

Kontrollera kylsystemet

Innan du startar motorn och börjar använda maskinen bör du kontrollera kylsystemet; se Kontrollera kylsystemet (sida 70).

Kontrollera hydraulsystemet

Innan du startar motorn och börjar använda maskinen bör du kontrollera hydraulsystemet; se Serva hydraulsystemet (sida 73).

Fylla på bränsletanken

Bränsletankens kapacitet

Bränsletankens kapacitet:79 liter

Bränslespecifikation

Viktigt: **Använd endast dieselbränsle med mycket låg svavelhalt. Bränsle med högre svavelhalt försämrar dieseloxideringskatalysatorn (DOC), vilket orsakar funktionsproblem och förkortar livslängden på motorkomponenterna.**

Underlåtenhet att följa nedanstående försiktighetsåtgärder kan skada motorn.

- Använd aldrig fotogen eller bensin istället för dieselbränsle.
- Blanda aldrig fotogen eller använd motorolja med dieselbränslet.
- Förvara aldrig bränsle i behållare med zinkplätering på insidan.
- Använd inte bränsletillsatser.

Petroleumdiesel

Cetantal: 45 eller högre

Svavelhalt: mycket låg svavelhalt (< 15 ppm)

Bränsletabell

Bränsletabell (cont'd.)

Specifikationer för dieselbränsle	Plats
ASTM D975 Nr 1-D S15 Nr 2-D S15	USA
EN 590	EU
ISO 8217 DMX	Internationell
JIS K2204 klass nr 2	Japan
KSM-2610	Korea

- Använd endast ren, färsk diesel eller biogasbränslen.
- Köp inte mer bränsle än vad som går åt inom 180 dagar så att det garanterat är färskt.

Använd diesel för sommarbruk (nr 2-D) vid temperaturer över −7 °C och bränsle för vinterbruk (nr 1-D eller en blandning av nr 1-D/2-D) under −7 °C.

Obs: Användning av bränsle för vinterbruk vid lägre temperaturer ger lägre flampunkts- och flytpunktsegenskaper, vilket gör att maskinen startar lättare och att inte bränslefiltret sätts igen i lika hög grad.

Om diesel för sommarbruk används vid temperaturer över −7 °C bidrar det till att pumpen håller längre och har större effekt jämfört med bränsle för vinterbruk.

Använda biodieselbränsle

Maskinen kan också använda ett biodieselbränsle, upp till B20 (20 % biodiesel, 80 % petrodiesel).

Svavelhalt: mycket låg svavelhalt (< 15 ppm)

Specifikation för biodieselbränsle: ASTM D6751 eller SS-EN 14214

Specifikation för blandat bränsle: ASTM D975, SS-EN 590 eller JIS K2204

Viktigt: **Petroleumdieselandelens svavelhalt måste vara mycket låg.**

Vidta följande säkerhetsåtgärder:

- Biodieselblandningar kan skada målade ytor.
- Använd B5 (andel biodiesel är 5 %) eller blandningar med mindre biodieselandel vid kallt väder.
- Kontrollera tätningar, slangar och packningar som kommer i kontakt med bränsle, eftersom de kan försämras över tiden.
- Vid byte till biodieselblandningar kan bränslefiltret sättas igen i början.
- Kontakta en auktoriserad Toro-återförsäljare för mer information om biodieselbränsle.

Fylla på bränsle

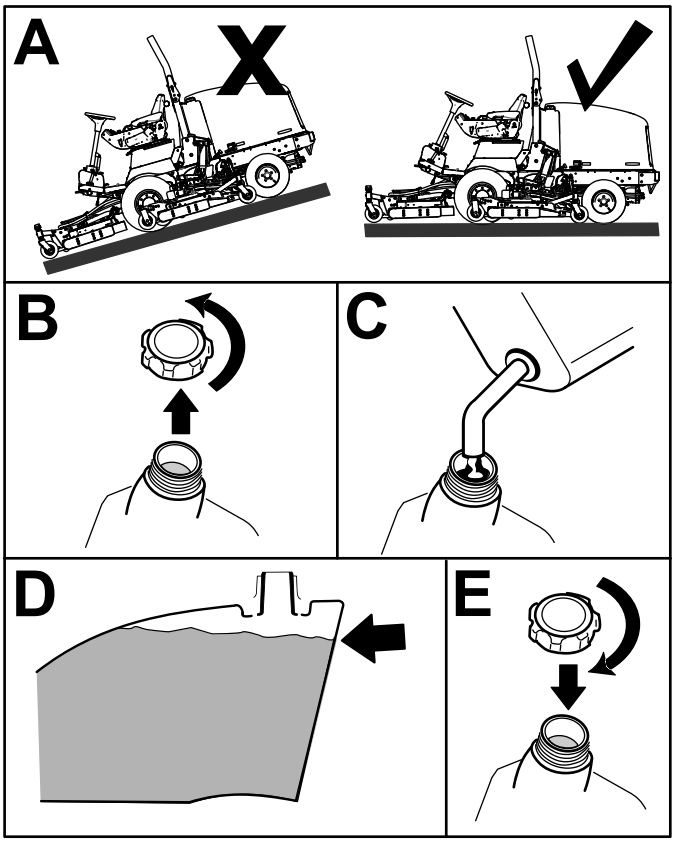

Figur 13

Fyll på tanken med dieselbränsle (nr 2-D) till ungefär 6–13 mm under tankens, inte påfyllningsrörets, övre kant.

Obs: Fyll om möjligt på tanken varje gång maskinen har använts. Detta minskar eventuell ansamling av kondens i bränsletanken.

Kontrollera däcktrycket

Serviceintervall: Varje användning eller dagligen

⚠ FARA

Ett lågt däcktryck minskar maskinens stabilitet på lutande underlag. Detta kan göra så att maskinen välter, vilket i sin tur kan leda till personskador eller dödsfall.

Däcken får inte vara för löst pumpade.

Lufttrycket i däcken ska vara 1,72–2,07 bar.

Viktigt: **Upprätthåll rekommenderat tryck i alla däck för att få god klippkvalitet och korrekt maskindrift. Däcken får inte vara för löst pumpade.**

Kontrollera lufttrycket i samtliga däck innan du kör maskinen.

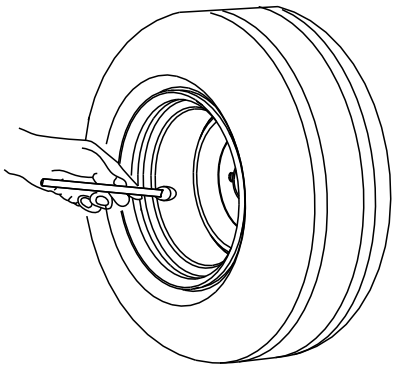

g001055

Figur 14

Kontrollera hjulmuttrarnas åtdragningsmoment.

Serviceintervall: Efter den första timmen

Efter de första 10 timmarna

Var 200:e timme

Dra åt hjulmuttrarna till 115–136 N·m i den ordning som visas i Figur 15 och Figur 16.

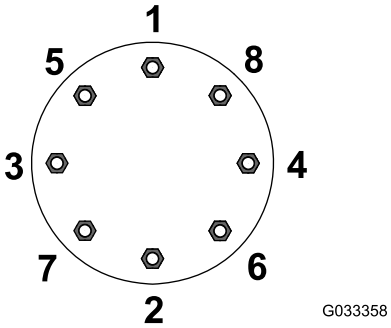

g033358

Figur 15

Framhjul

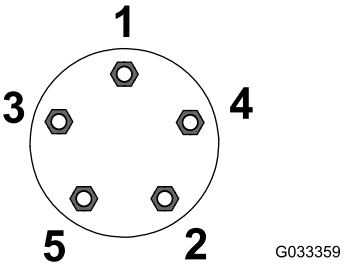

g033359

Figur 16

Bakhjul

⚠ VARNING

Om hjulmuttrarna inte dras åt med korrekt åtdragningsmoment kan det leda till personskador.

Dra åt hjulmuttrarna till rätt momentvärde.

Kontrollera planetväxeloljan

Serviceintervall: Var 400:e timme (kontrollera om du upptäcker externa läckor).

Var 400:e timme

Använd en högkvalitativ olja av typen SAE 85W-140 när du byter ut oljan.

1. Ställ maskinen på en plan yta och placera hjulen så att en kontrollplugg är i läget klockan 12 och den andra är i läget klockan 3 (Figur 17).

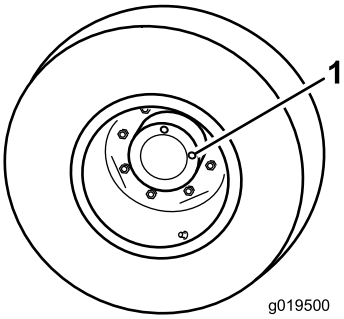

g019500

Figur 17

1. Kontroll-/avtappningsplugg (2)

2. Ta bort pluggen som sitter i läget klockan 3 (Figur 17).

   Obs: Oljenivån ska vara vid botten av kontrollplugghålet.

3. Om oljenivån är låg ska du ta bort pluggen som är i läget klockan 12 och fylla på med olja tills den rinner ut ur hålet som är i läget klockan 3.
4. Sätt i båda pluggarna.

Kontrollera oljan i bakaxeln

Serviceintervall: Var 400:e timme

Bakaxeln är fylld med olja av typen SAE 85W-140. Kapaciteten är 2,4 liter. Gör en visuell läckagekontroll varje dag.

1. Ställ maskinen på en plan yta.
2. Ta bort en kontrollplugg från axelns ena sida och se till att oljan når upp till botten av hålet (Figur 18).

   Obs: Ta bort påfyllningspluggen om nivån är låg, och tillsätt tillräckligt med olja så att nivån når botten av kontrollhålet.

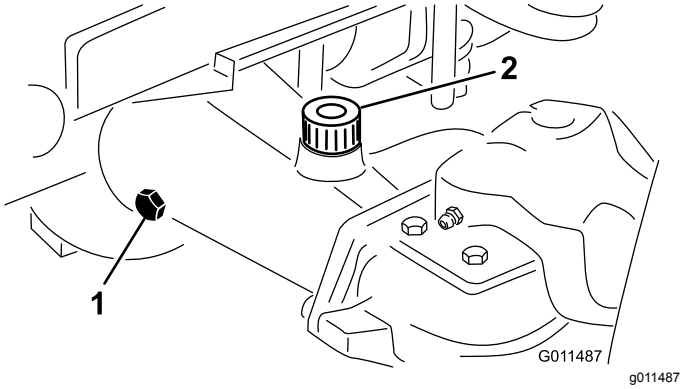

Figur 18

1. Kontrollplugg
2. Påfyllningsplugg

Kontrollera smörjmedlet i den bakre axelns växellåda

Serviceintervall: Var 400:e timme

Växellådan är fylld med växelolja av typen SAE 85W-140. Kapaciteten är 0,5 liter. Gör en visuell läckagekontroll varje dag.

1. Ställ maskinen på en plan yta.
2. Ta bort kontroll-/påfyllningspluggen på växellådans vänstra sida och kontrollera att oljan når upp till botten av hålet (Figur 19).

   Obs: Fyll på tillräckligt med olja så att den når botten av hålet om nivån är för låg.

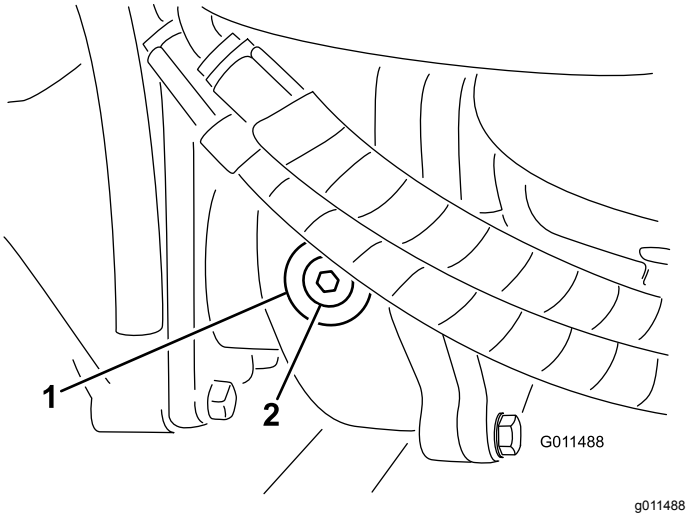

Figur 19

1. Växellåda
2. Kontroll-/påfyllningsplugg

Justera störtbågen

⚠ VARNING

Undvik vältolyckor som kan leda till livshotande personskador genom att hålla vältskyddet i upprätt låst läge och använda säkerhetsbältet.

Kontrollera att sätesspärren håller sätet på plats.

⚠ VARNING

Det finns inget vältskydd om störtbågen är nedfälld.

- **Kör inte maskinen på ojämn mark eller i en sluttning med störtbågen nedfälld.**
- **Fäll inte ned störtbågen om det inte är absolut nödvändigt.**
- **Använd inte säkerhetsbältet om störtbågen är nedfälld.**
- **Kör långsamt och försiktigt.**
- **Fäll upp störtbågen så snart som det finns tillräckligt med utrymme.**
- **Var mycket uppmärksam på utrymmen ovanför dig (dvs. grenar, dörrar, elektriska sladdar) innan du kör under ett föremål och vidrör dem inte.**

Viktigt: **Använd alltid säkerhetsbältet när störtbågen är i det uppfällda och låsta läget. Använd inte säkerhetsbälte när störtbågen är nedsänkt.**

Fälla ned störtbågen

Viktigt: **Fäll endast ned störtbågen om det är absolut nödvändigt.**

Viktigt: **Kontrollera att sätesspärren håller sätet på plats.**

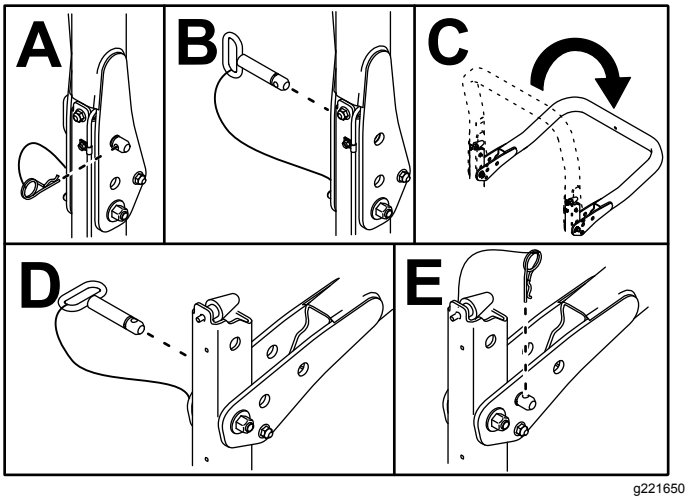

Figur 20

Fälla upp störtbågen

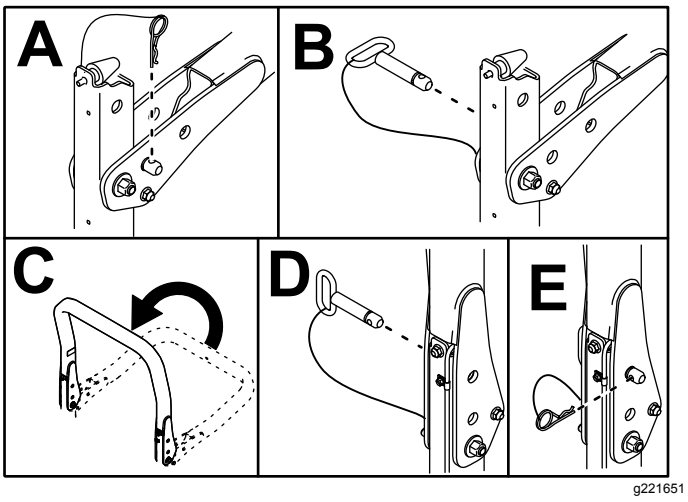

Figur 21

Justera klipphöjden

Främre klippdäck

Det går att justera klipphöjden från 25 till 127 mm i steg om 13 mm. Justera det främre klippdäckets klipphöjd genom att placera svänghjulsaxlarna i svänghjulsgafflarnas övre eller nedre hål, lägga till eller ta bort lika många distansbrickor från svänghjulsgafflarna och fästa den bakre kedjan i önskat hål.

1. Ställ maskinen på ett plant underlag.
2. Starta motorn och höj klippdäcken för att ändra klipphöjd.
3. Stäng av motorn, koppla in parkeringsbromsen och ta ut nyckeln ur tändningslåset när klippdäcket har höjts.
4. Sätt svänghjulsaxlarna i samma hål i alla svänghjulsgafflar.

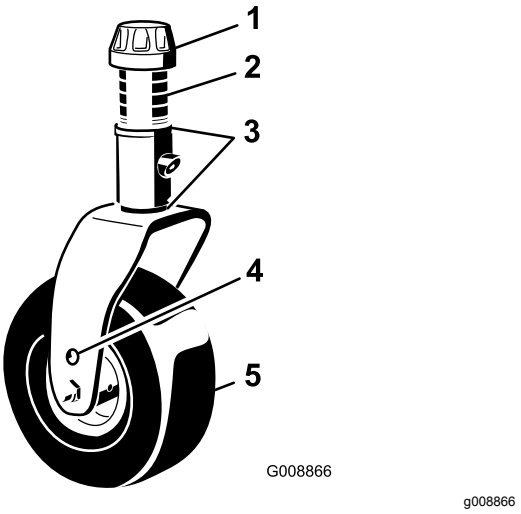

Figur 22

1. Spännlock
2. Distansbrickor
3. Mellanlägg
4. Övre axelmonteringshål
5. Svänghjul

Obs: Om du använder en klipphöjd på 64 mm eller mer måste du montera axelbulten i det nedre svänghjulsgaffelhålet för att undvika att gräs ansamlas mellan hjulet och gaffeln. Om du använder en klipphöjd som är lägre än 64 mm och märker att gräs ansamlas, ska du backa maskinen så att gräsklippet dras bort från hjul-/gaffelområdet.

5. Ta bort spännlocket från spindelaxeln och skjut ut spindeln ur svänghjulsarmen (Figur 22).
6. Placera de två mellanläggen på spindelaxeln såsom de satt från början.

   Obs: Mellanläggen krävs för att man ska få jämn höjd över hela klippdäckens bredd. Skjut på ett lämpligt antal 13 mm distansbrickor (enligt tabellen nedan) på spindelaxeln för att få önskad klipphöjd. Skjut sedan på brickan på axeln.

   Ta hjälp av tabellen nedan för att kontrollera vilka distansbrickor som bör kombineras för inställningen (Figur 23):

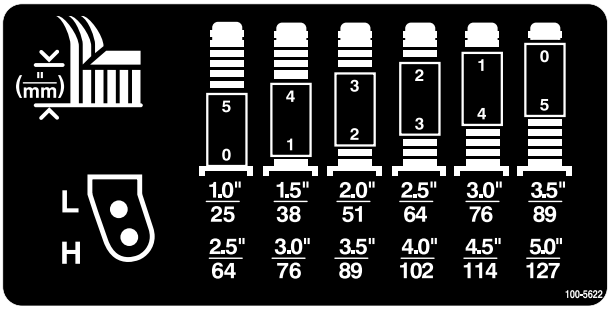

decal100-5622nc

Figur 23

7. För svänghjulsspindeln genom den främre svänghjulsarmen och montera mellanläggen (så som de satt från början) och de återstående distansbrickorna på spindelaxeln.
8. Sätt tillbaka spännlocket så att allt sitter stadigt.
9. Ta bort hårnålssprinten och sprintbulten som fäster klipphöjdskedjorna på klippdäckets bakre del (Figur 24).

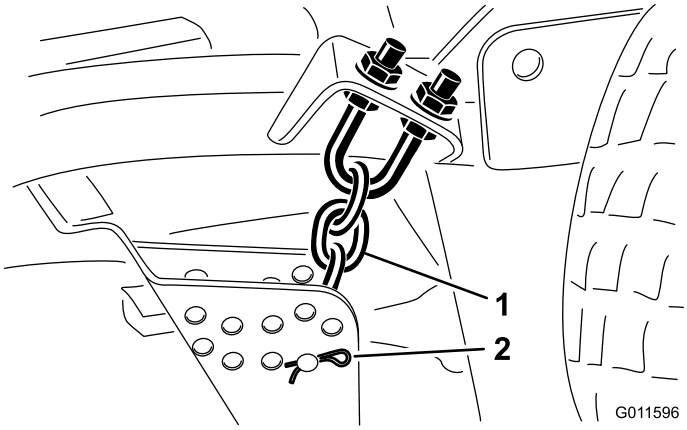

g011596

Figur 24

1. Klipphöjdskedja
2. Sprintbult och hårnålssprint

10. Montera klipphöjdskedjorna i önskat klipphöjdshål med hjälp av sprintbulten och hårnålssprinten (Figur 25).

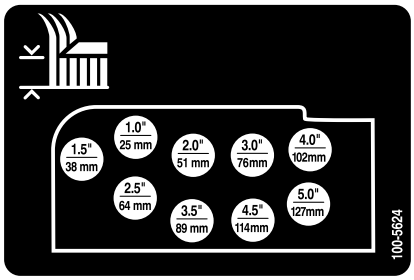

decal100-5624nc

Figur 25

Obs: Om du vill ha en klipphöjd på 25 mm, 38 mm eller 51 mm ska du flytta medarna och stödhjulen till det högsta läget.

Sidoklippdäck

Om du vill justera sidoklippdäckens klipphöjd ska du lägga till eller ta bort lika många distansbrickor från hjulgafflarna, sätta svänghjulsaxlarna i de höga eller låga klipphöjdshålen i svänghjulsgafflarna och fästa svängarmarna i de valda fästhålen för klipphöjdsinställningen.

1. Sätt svänghjulsaxlarna i samma hål i alla svänghjulsgafflar (Figur 26 och Figur 28).
2. Ta bort spännlocket från spindelaxeln och skjut ut spindeln ur svänghjulsarmen (Figur 26).

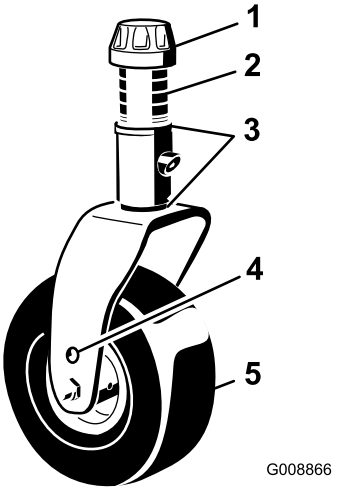

g008866

Figur 26

1. Spännlock
2. Distansbrickor
3. Mellanlägg (3 mm)
4. Övre axelmonteringshål
5. Svänghjul

3. Placera de två mellanläggen på spindelaxeln såsom de satt från början. Mellanläggen krävs för att man ska få jämn höjd över hela klippdäckens bredd. För på ett lämpligt antal 13 mm-distansbrickor på spindelaxeln för att få önskad klipphöjd. För sedan på brickan på axeln.

   Obs: Mellanläggen krävs för att man ska få jämn höjd över hela klippdäckens bredd. Skjut på ett lämpligt antal 13 mm distansbrickor (enligt tabellen nedan) på spindelaxeln för att få önskad klipphöjd. Skjut sedan på brickan på axeln.

   Ta hjälp av tabellen nedan för att kontrollera vilka distansbrickor som bör kombineras för inställningen (Figur 27).

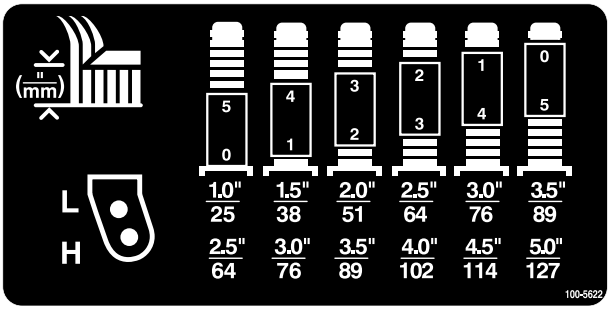

decal100-5622nc

Figur 27

4. För svänghjulsspindeln genom den främre svänghjulsarmen och montera mellanläggen (så som de satt från början) och de återstående distansbrickorna på spindelaxeln.
5. Ta bort hårnålssprinten och sprintbulten från svänghjulsarmarna (Figur 28).
6. Vrid spännstången för att höja eller sänka svängarmen tills hålen befinner sig i linje med de utvalda fästhålen för klipphöjdsinställning i klippdäckens ram (Figur 28 och Figur 29).

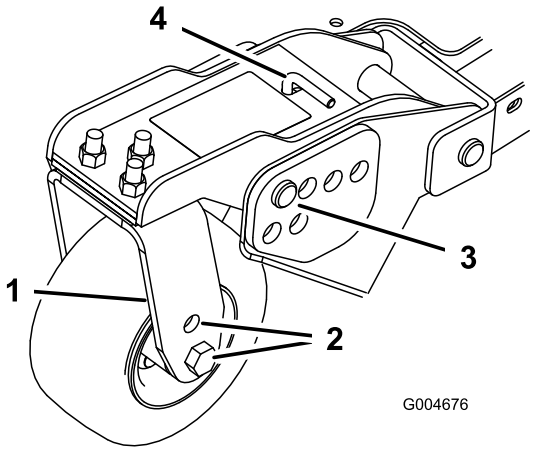

g004676

Figur 28

1. Svänghjulsarm
2. Axelmonteringshål
3. Sprintbult och hårnålssprint
4. Spännstång

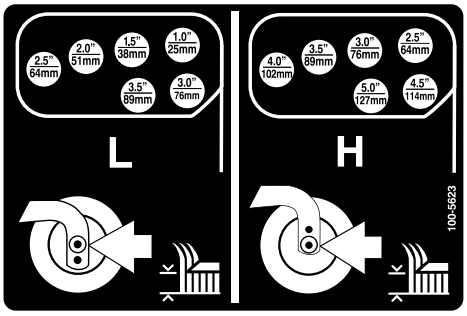

decal100-5623nc

Figur 29

7. Sätt i sprintbultarna och hårnålssprintarna.
8. Vrid spännstången moturs och dra åt med handen för att spänna justeringen.
9. Ta bort hårnålssprintarna och sprintbultarna som fäster motviktslänkarna vid klippdäckens fästen (Figur 30).

Viktigt: **Motviktslänkens längd får aldrig justeras. Avståndet mellan hålens mitt ska vara 13,7 cm.**

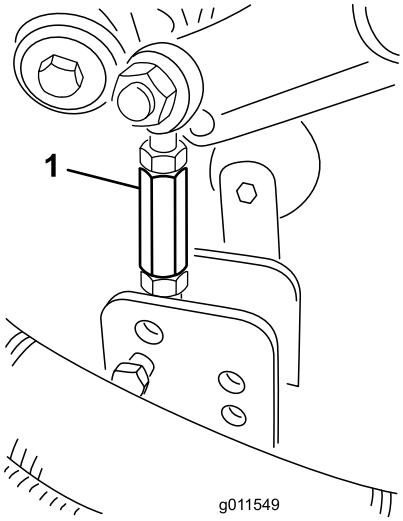

g011549

Figur 30

1. Motviktslänk

10. Rikta in motviktslänkarnas hål efter de fästhål för klipphöjdsinställningen som valts i klippdäckets ram, sätt i sprintbultarna och montera hårnålssprintarna (Figur 31).

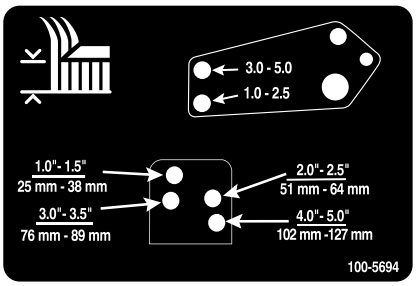

decal100-5694nc

Figur 31

Justera medarna

Montera medarna i det nedre läget när du använder klipphöjder över 64 mm och i det övre läget när du använder klipphöjder under 64 mm.

Obs: När medarna har slitits ned kan du vända på dem och sedan byta sida på dem. På så sätt kan du använda medarna längre innan du byter ut dem.

Justera medarna (Figur 32).

Viktigt: **Dra åt skruven längst fram på varje med till 9–11 Nm.**

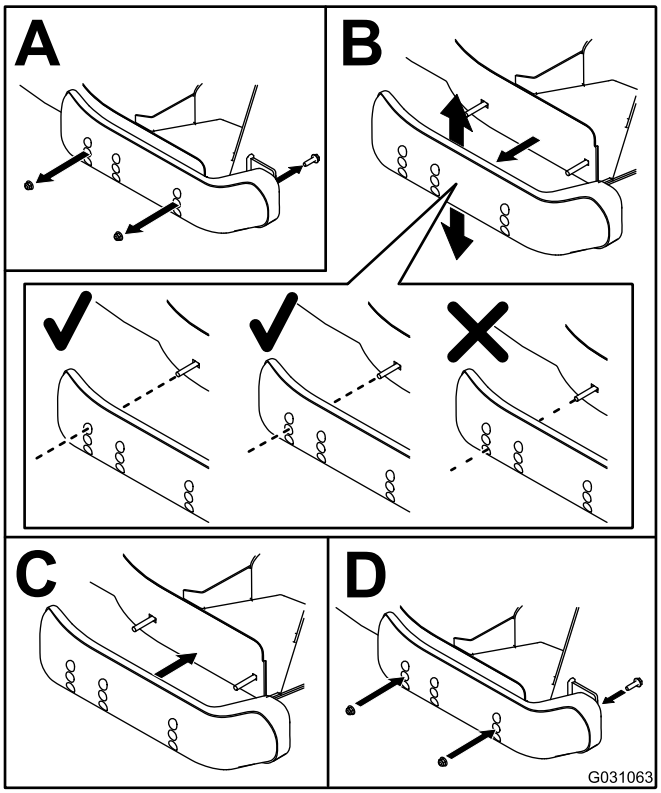

g031063

Figur 32

Justera klippdäckets valsar

Montera klippdäckets valsar i det nedre läget när du använder klipphöjder över 64 mm och i det övre läget när du använder klipphöjder under 64 mm.

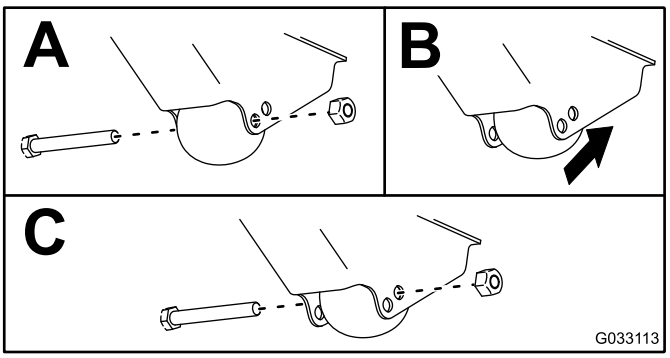

g033113

Figur 33

Korrigera en felpassning mellan klippdäcken

På grund av varierande gräsförhållanden och olika motviktsinställningar på traktorenheten ska du provklippa en bit av gräsmattan och kontrollera utseendet innan den riktiga klippningen påbörjas.

1. Ställ in alla klippdäck på önskad klipphöjd. Se Justera klipphöjden (sida 29).
2. Kontrollera och justera lufttrycket i maskinens fram- och bakdäck till mellan 1,72 och 2,07 bar.
3. Kontrollera och justera lufttrycket i alla klippdäckets svänghjul till 3,45 bar.
4. Kontrollera laddningen och motviktstrycket med motorn på HÖG TOMGÅNG och använd hydrauliska testportar.

   Obs: Justera motvikten till 22,41 bar.
5. Kontrollera att knivarna inte är böjda. Se Kontrollera om någon kniv är böjd (sida 79).
6. Klipp gräset på ett provområde och kontrollera att alla klippdäck klipper med samma höjd.
7. Om det behövs ytterligare klippdäcksjusteringar ska du välja ut en plan yta med en rak kant på minst två meter.
8. Öka klipphöjden till 7,6–10,1 cm för att göra det lättare att mäta knivplanet. Se Justera klipphöjden (sida 29).
9. Sänk ned klippdäcken på ett plant underlag och ta bort de kåpor som sitter ovanpå klippdäcken.
10. Lossa flänsmuttern som fäster mellanremskivan för att minska remspänningen på respektive klippdäck.

Ställa in mittklippdäcket

Obs: Använd helst Toro-verktyget (artikelnr 121–3874) för att dra åt spännlocket.

1. Rotera kniven på varje spindel tills ändarna vetter framåt/bakåt.
2. Mät från golvet till längst fram på skäreggen.
3. Justera mellanläggen (3 mm) på de främre svänghjulsgafflarna så att de stämmer överens med klipphöjdsdekalen (Figur 34). Se Mäta klippdäckets lutning (sida 77).

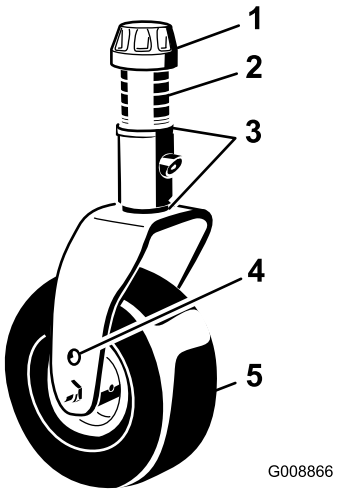

g008866

Figur 34

1. Spännlock
2. Distansbrickor
3. Mellanlägg
4. Övre axelmonteringshål
5. Svänghjul

Montera sidoklippdäcken

1. Rotera kniven på varje spindel tills ändarna är riktade framåt/bakåt.
2. Mät från golvet till längst fram på skäreggen.
3. Justera mellanläggen (3 mm) på de främre svänghjulsarmarna så att de stämmer överens med klipphöjdsdekalen (Figur 35).

   Obs: När det endast gäller utsidesknivens spindel hänvisas till Justera det främre klippdäckets lutning (sida 77).

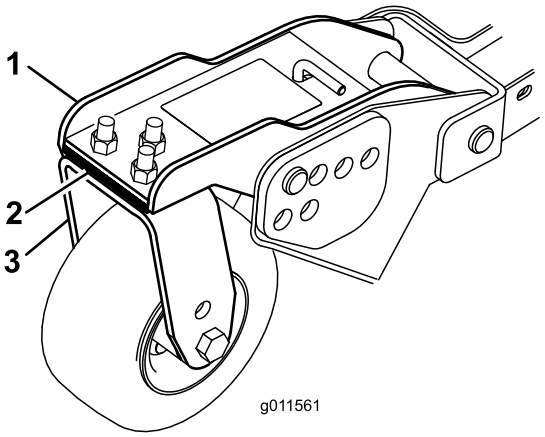

g011561

Figur 35

1. Främre svänghjulsarm
2. Mellanlägg
3. Främre svänghjulsgaffel

Anpassa klipphöjden mellan klippdäck

1. Placera kniven i sidled på den yttre spindeln på båda sidoklippdäcken.

   Obs: Mät från golvet till spetsen på skäreggen på båda enheterna och jämför måtten. Måtten får inte skilja sig åt med mer än 3 mm. Gör inga inställningar just nu.

2. Placera kniven i sidled på sidoklippdäckets inre spindel och motsvarande yttre spindel på det främre klippdäcket.

   Obs: Mät från golvet till skäreggens spets på innerkanten av sidoklippdäcket och till motsvarande ytterkant på det främre klippdäcket, och jämför måtten. Sidoklippdäckets mått ska vara inom 3 mm från det främre klippdäcket.

   Obs: Alla klippdäckets tre svänghjul ska stå kvar på marken när en motvikt används.

   Obs: Om en justering krävs för att klippningen ska bli likadan med främre klippdäcket och sidoklippdäcken ska du enbart justera **sidoklippdäcken**.

3. Om innerkanten på sidoklippdäcket är för hög i förhållande till ytterkanten på det främre klippdäcket tar du bort ett mellanlägg nedtill på sidoklippdäckets främre inre svänghjulsarm (Figur 35).

   Obs: Kontrollera måtten mellan ytterkanterna på båda sidoklippdäcken och mellan innerkanten på sidoklippdäcket och ytterkanten på det främre klippdäcket igen.

4. Om innerkanten fortfarande är för hög tar du bort ytterligare ett mellanlägg nedtill från sidoklippdäckets främre inre svänghjulsarm **och** ett mellanlägg från sidoklippdäckets främre yttre svänghjulsarm.
5. Om innerkanten på sidoklippdäcket är för låg i förhållande till ytterkanten på det främre klippdäcket lägger du till ett mellanlägg nedtill på sidoklippdäckets främre inre svänghjulsarm.

   Obs: Kontrollera måttet mellan ytterkanterna på båda sidoklippdäcken och mellan innerkanten på sidoklippdäcket till ytterkanten på det främre klippdäcket igen.

6. Om innerkanten fortfarande är för låg lägger du till ytterligare ett mellanlägg nedtill på sidoklippdäckets främre inre svänghjulsarm **och** ett mellanlägg på sidoklippdäckets främre yttre svänghjulsarm.
7. När klipphöjden är densamma vid det främre klippdäckets och sidoklippdäckens kanter ska du kontrollera att sidoklippdäckens lutning fortfarande är 8–11 mm.

Obs: Justera vid behov.

Kontrollera säkerhetsbrytarna

Serviceintervall: Varje användning eller dagligen

Maskinen har säkerhetsbrytare i det elektriska systemet. De här brytarna kopplar antingen ur traktorenheten eller kraftuttaget när du kliver ur sätet. Om du kopplar ur kraftuttaget och kopplar in parkeringsbromsen innan du lämnar sätet fortsätter motorn att gå.

1. Kör maskinen sakta till ett stort och öppet område. Sänk ned klippdäcket, stäng av motorn och lägg i parkeringsbromsen.
2. Sitt på sätet och tryck på gaspedalen. Försök att starta motorn. Motorn ska inte starta. Om motorn startar finns det ett funktionsfel i säkerhetssystemet som måste åtgärdas innan arbetet återupptas.
3. Sitt på sätet, starta motorn och koppla in kraftuttaget. Res dig ur sätet när kraftuttaget är inkopplat. Kraftuttaget bör kopplas ur efter en liten fördröjning. Om kraftuttaget startar ändå finns det ett funktionsfel i säkerhetssystemet som bör åtgärdas innan arbetet återupptas.
4. Sitt på sätet, lägg i parkeringsbromsen och starta motorn. Flytta gaspedalen så att den inte ligger i NEUTRALLÄGET. InfoCenter bör visa ”traction not allowed” (hjuldrivning ej tillåten) och maskinen bör stå stilla. Om motorn inte står stilla föreligger ett funktionsfel i säkerhetssystemet som bör åtgärdas innan arbetet återupptas.

Justera speglarna

Endast modeller med hytt

Backspegel

Sitt på sätet när du justerar backspegeln, så att du får en så bra sikt som möjligt genom bakrutan (Figur 36) Dra spaken bakåt för att luta spegeln och minska ljusstyrkan och risken att bli bländad.

Sidospeglar

Sitt på sätet och be någon att hjälpa dig att justera sidospeglarna så att du ser sidorna av maskinen så bra som möjligt (Figur 36).

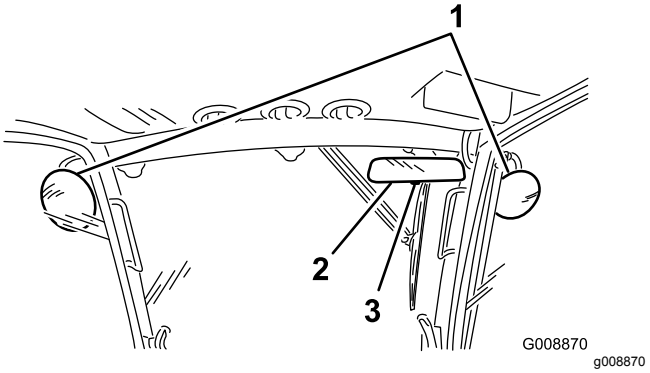

Figur 36

1. Sidospeglar
2. Backspegel
3. Spak

Rikta in strålkastarna

Tillval

1. Lossa monteringsmuttrarna och rikta in strålkastarna så att de pekar rakt framåt.

   Obs: Dra inte åt monteringsmuttern hårdare än vad som krävs för att hålla strålkastaren i rätt position.
2. Lägg en platt plåt över strålkastarens framsida.
3. Montera en magnetisk gradskiva på plåten.
4. Håll enheten på plats, luta försiktigt strålkastaren nedåt med 3° och dra sedan åt muttern.
5. Upprepa proceduren med den andra strålkastaren.

Aktivera Tyst läge

Ljudtrycksnivån vid förarsätet är lägre än 80 dB(A) med en K-faktor på 1,0 dB(A) när Tyst läge är aktiverat på traktorenheten (vid bedömning i enlighet med SS-EN ISO 5395:2013-1, bilaga F).

Kontakta en auktoriserad Toro-återförsäljare om du vill aktivera Tyst läge i maskinens programvara.

Under arbetets gång

Säkerhet under användning

Allmän säkerhet

- Ägaren/operatören kan förebygga och ansvarar för olyckor som kan ge upphov till personskador eller skador på egendom.
- Använd lämpliga kläder, inklusive ögonskydd, långbyxor, rejäla och halkfria skor samt

hörselskydd. Sätt upp långt hår och använd inte hängande smycken.

- Kör inte maskinen om du är sjuk, trött eller påverkad av alkohol eller läkemedel.
- Låt aldrig passagerare åka på maskinen och håll kringstående personer och husdjur på avstånd från maskinen under drift.
- Använd endast maskinen om du har god sikt, så att du kan undvika gropar och dolda faror.
- Se till att alla drivenheter är i neutralläge, parkeringsbromsen är inkopplad och du sitter i förarsätet innan du startar motorn.
- Håll händer och fötter borta från rörliga delar. Håll alltid avstånd till utkastaröppningen.
- Titta bakåt och nedåt innan du backar för att se till att vägen är fri.
- Var försiktig när du närmar dig hörn med skymd sikt, buskage, träd eller andra objekt som kan försämra sikten.
- Stanna knivarna när du inte klipper gräs.
- Stanna maskinen, ta ut nyckeln och vänta tills alla rörliga delar har stannat innan du undersöker redskapet om du kör på ett föremål eller om maskinen vibrerar på ett onormalt sätt. Reparera alla skador innan du börjar köra maskinen igen.
- Sakta ned och var försiktig när du svänger och korsar vägar och trottoarer med maskinen. Lämna alltid företräde.
- Koppla ur klippenhetens drivenhet, stäng av motorn, ta ut nyckeln och vänta tills alla rörliga delar har stannat innan du justerar klipphöjden (såvida du inte kan justera den från arbetsläget).
- Låt aldrig motorn gå i ett utrymme där avgaser inte kan komma ut.
- Lämna aldrig en maskin som är i gång utan uppsikt.
- Innan du lämnar förarplatsen (till exempel för att tömma gräsuppsamlarna eller för att rensa utkastaren) ska du göra följande:
  - Ställ maskinen på en plan yta.
  - Koppla ur kraftuttaget och sänk ner redskapen.
  - Koppla in parkeringsbromsen.
  - Stäng av motorn och ta ut nyckeln.
  - Vänta tills alla rörliga delar har stannat.
- Använd inte maskinen när det finns risk för blixtnedslag.
- Använd inte maskinen som bogserfordon.
- Använd endast tillbehör, redskap och reservdelar som har godkänts av Toro®.

Säkerhet för vältskyddssystemet

- **Ta inte bort** vältskyddet från maskinen.
- Kontrollera att säkerhetsbältet är fastspänt och att du kan knäppa upp det snabbt i en nödsituation.
- Var mycket uppmärksam på hinder som kan finnas ovanför dig och vidrör dem inte.
- Håll vältskyddet i säkert bruksskick genom att regelbundet inspektera det noga och kontrollera att det inte är skadat samt hålla alla fästelement åtdragna.
- Byt ut skadade vältskyddsdelar. Reparera eller ändra dem inte.

Maskiner med hytt

- Vältskyddet är en integrerad och effektiv säkerhetsanordning.
- En hytt som monteras av Toro har en störtbåge.
- Använd alltid säkerhetsbältet.

Maskiner med fällbar störtbåge

- Använd alltid säkerhetsbältet när störtbågen är uppfälld.
- Vältskyddet är en inbyggd säkerhetsanordning. Håll den fällbara störtbågen i upprätt låst läge, och använd säkerhetsbältet när du kör maskinen med störtbågen uppfälld.
- Störtbågen ska endast fällas ned tillfälligt när så behövs. Använd inte säkerhetsbältet när störtbågen är nedfälld.
- Tänk på att det inte finns något vältskydd när störtbågen är nedfälld.
- Kontrollera området som ska klippas och ha aldrig störtbågen nedfälld i närheten av sluttningar, stup eller vattendrag.

Säkerhet i sluttningar

Sluttningar är en betydande faktor vid olyckor som orsakas av att föraren förlorat kontrollen eller att maskinen välter, vilket kan innebära livsfara eller leda till allvarliga personskador. Du ansvarar för säker drift i sluttningar. Om du kör maskinen i en sluttning måste du alltid vara extra försiktig.

- Utvärdera förhållandena på platsen för att bedöma om sluttningen är säker för att köra maskinen i, bland annat genom att undersöka platsen. Använd alltid sunt förnuft och ett gott omdöme när du utför kontrollen.
- Gå igenom instruktionerna för körning av maskinen i sluttningar i bruksanvisningen och beakta de förhållanden som du ska köra maskinen under för att fastställa om maskinen kan användas under de förhållanden som råder på den platsen och den dagen. Förändringar i terrängen kan leda till att maskinens manövrering i sluttningar förändras.
- Undvik att starta, stänga av eller svänga med maskinen i sluttningar. Undvik att göra plötsliga

ändringar i hastighet eller riktning. Sväng långsamt och successivt.

- Använd inte maskinen under förhållanden där det råder tvekan om dragkraft, styrning eller stabilitet.
- Avlägsna eller märk ut hinder såsom diken, hål, fåror, gupp, stenar och andra dolda faror. Det kan finnas dolda hinder i högt gräs. Ojämn terräng kan göra att maskinen välter.
- Observera att maskinen kan tappa drivkraft om maskinen körs på vått gräs, tvärs över sluttningar eller nedför en sluttning. Drivhjul som tappar drivkraft kan leda till att maskinen glider och att du förlorar kontrollen över bromsning och styrning.
- Var mycket försiktig när du använder maskinen nära stup, diken, flodbäddar, vattendrag eller andra faror. Maskinen kan välta plötsligt om ett hjul kör över en kant eller kanten ger med sig. Håll ett säkert avstånd mellan maskinen och riskfyllda områden.
- Identifiera faror nere vid slutet av sluttningen. Klipp sluttningen med en handgräsklippare om det finns faror.
- Om möjligt ska klippenheterna hållas nedsänkta mot marken när du kör maskinen i sluttningar. Om klippenheterna höjs vid körning i sluttningar kan maskinen bli ostadig.
- Var mycket försiktigt när du kör maskinen med gräsuppsamlingssystem eller andra redskap. Dessa kan ändra maskinens stabilitet och leda till att du förlorar kontrollen.

Starta motorn

Viktigt: **Lufta bränslesystemet om något av följande har inträffat:**

- Motorn har stannat till följd av att bränslet har tagit slut.
- Underhåll har utförts på komponenter i bränslesystemet.

1. Ta bort foten från gaspedalen och se till att pedalen är i NEUTRALLÄGE. Kontrollera att parkeringsbromsen ligger i.
2. För gasreglaget till läget för låg tomgångshastighet.
3. Vrid tändningsnyckeln till KÖRLÄGET. Glödstiftsindikatorn ska tändas.
4. Vid tändningsnyckeln till STARTLÄGET när glödindikatorn slocknar.

   Viktigt: **Kör inte startmotorn i mer än 15 sekunder åt gången, annars kan det uppstå fel på startmotorn i förtid. Om motorn inte startar efter 15 sekunder vrider du nyckeln till det AVSTÄNGDA läget. Kontrollera reglagen och procedurerna, vänta i ytterligare 15 sekunder och upprepa startproceduren.**
5. Släpp omedelbart nyckeln när motorn startar och låt den gå tillbaka till KÖRLÄGET.
6. För gasreglaget till önskat läge.

   Om temperaturen är under –7 °C, kan startmotorn vara på i 30 sekunder och sedan vara avstängd i 60 sekunder under två försök.

   Viktigt: **Stäng av motorn och låt den svalna innan du kontrollerar om det finns oljeläckor, lösa delar eller andra problem.**

Stänga av motorn

Viktigt: **Låt motorn gå på tomgång i fem minuter innan du stänger av den efter arbete under full belastning. Detta gör att turboladdaren hinner svalna innan motorn stängs av. Om detta inte görs kan det resultera i turboladdningsproblem.**

Obs: Sänk ned klippdäcken till marken när maskinen har parkerats. Detta frigör systemet från den hydrauliska belastningen, förhindrar slitage på systemets delar och förebygger även att klippdäcken sänks ned av misstag.

1. För gasreglaget bakåt till det LÅNGSAMMA läget.
2. För kraftuttagsbrytaren till URKOPPLAT läge.
3. Koppla in parkeringsbromsen.
4. Vrid tändningsnyckeln till läget AV.
5. Ta ut nyckeln ur tändningslåset för att undvika oavsiktlig start.

Förstå Smart Power® Hjuldrivning

Med Toro Smart Power™ behöver du inte lyssna på motorhastigheten när tung last dras. Tack vare den här funktionen kör maskinen inte fast vid tufft gräs eftersom den styr maskinhastigheten automatiskt och optimerar klipprestandan. Du kan ställa in en maxhastighet som är bekväm och klippa utan att behöva minska hjuldrivningshastigheten manuellt vid klippning i svåra förhållanden.

Omvänd fläktfunktion

Fläktens hastighet styrs av hydraulvätskans temperatur och motorkylvätskans temperatur. När hydraulvätskan eller kylvätsketemperaturen stiger till en viss temperatur startar en omvänd fläktcykel automatiskt. Denna funktion blåser bort skräp från den bakre skärmen och sänker kylvätskans och hydraulvätskan temperaturer.

Du kan starta denna fläktfunktion manuellt genom att samtidigt trycka på höger- och vänsterknappen på InfoCenter. Vi rekommenderar att du startar den omvända fläktfunktionen manuellt innan du lämnar arbetsområdet eller kör in i underhålls- eller förvaringsutrymmen.

Förstå automatisk tomgång

Maskinen är utrustad med automatisk tomgång som automatiskt låter motorn gå på tomgång när nedanstående funktioner inte används under en förinställd tid som har ställts in på InfoCenter.

- Gaspedalen återgår till NEUTRALLÄGET.
- Kraftuttaget (PTO) är urkopplat.
- Ingen av lyftbrytarna aktiveras.

  När någon av funktionerna ovan initieras, återgår maskinen automatiskt till föregående gasläge.

Använda farthållarreglaget

Omkopplaren för farthållaren låses i pedalläget så att önskad hastighet bibehålls. Om du trycker baktill på omkopplaren stängs farthållaren av, om omkopplaren är i mittläget aktiveras farthållaren och om du trycker framtill på omkopplaren ställs den önskade hastigheten in.

Obs: Farthållaren avaktiveras om du trycker på någon av bromspedalerna eller för gaspedalen till backläget i en sekund.

Regeneration av dieselpartikelfilter

Dieselpartikelfiltret (DPF) ingår i avgassystemet. Katalysatorn för dieseloxidering i dieselpartikelfiltret minskar mängden skadliga gaser och tar bort sot från motorns avgasrör.

Dieselpartikelfiltrets regenereringsprocess använder värme från avgasröret till att förbränna sot som ansamlats på sotfiltret, vilket omvandlar sotet till aska och rensar kanalerna i sotfiltret så att filtrerade avgaser från motorn flödar ut ur dieselpartikelfiltret.

Motorns dator övervakar mängden sot genom att mäta baktrycket i dieselpartikelfiltret. Om baktrycket är för högt kan sotet inte förbrännas i sotfiltret då motorn går normalt. Tänk på följande för att hålla dieselpartikelfiltret fritt från sot:

- Passiv regenerering förekommer kontinuerligt medan motorn är igång. Kör motorn på fullt motorvarvtal när det är möjligt för att främja DPF-regenerering.
- Om baktrycket i dieselpartikelfiltret är för högt eller en återställningsregenerering inte har gjorts på 100 timmar visar motorns dator när en återställningsregenerering pågår via InfoCenter.
- Låt processen för återställningsregenerering slutföras innan du stänger av motorn.

Använd och underhåll maskinen med dieselpartikelfiltrets funktioner i åtanke. Motorbelastning på tomgång med högt motorvarvtal (full gas) producerar i allmänhet tillräcklig avgastemperatur för DPF-regenereringen.

Viktigt: **Minimera tiden som du låter motorn gå på tomgång eller du kör motorn på ett lägre varvtal för att minska ansamlingen av sot i sotfiltret.**

Ansamling av sot i dieselpartikel-filtret

- Med tiden ansamlas sot i dieselpartikelfiltrets sotfilter. Motorns dator övervakar sotnivån i dieselpartikelfiltret.
- När tillräckligt med sot har ansamlats meddelar datorn dig att det är dags att regenerera dieselpartikelfiltret.
- DPF-regenerering är en process som värmer upp dieselpartikelfiltret, vilket omvandlar sotet till aska.
- Förutom att ge varningsmeddelanden minskar datorn även motorns effekt vid olika nivåer av sotansamling.

Motorns varningsmeddelanden – sotansamling

Indikeringsnivå	Felkod	Motoreffekt	Rekommenderad åtgärd
Nivå 1: Motorvarning	Check Engine SPN: 3719 FMI:16 Occ: 1 See Service Manual g213866 **Figur 37** Kontrollera motor SPN 3719, FMI 16	Datorn minskar motoreffekten till 85 %	Utför en parkerad regenerering så snart som möjligt. Se Parkerad regenerering eller återhämtningsregenerering (sida 45).
Nivå 2: Motorvarning	Check Engine SPN: 3719 FMI: 0 Occ: 1 See Service Manual g213867 **Figur 38** Kontrollera motor SPN 3719, FMI 0	Datorn minskar motoreffekten till 50 %	Utför en återställningsregenerering så snart som möjligt. Se Parkerad regenerering eller återhämtningsregenerering (sida 45).

Ansamling av aska i dieselpartikelfiltret

- Lättare aska töms ut genom avgassystemet. Tyngre aska ansamlas i sotfiltret.
- Aska är en biprodukt av regenereringsprocessen. Med tiden ansamlas aska i dieselpartikelfiltret, som inte töms ut genom motorns avgasrör.
- Motorns dator beräknar mängden aska som har ansamlats i dieselpartikelfiltret.
- När tillräckligt med aska har ansamlats skickar motorns dator information till InfoCenter i form av ett motorfel för att ange att det ansamlats aska i dieselpartikelfiltret.
- Felmeddelandena anger att det är dags att serva dieselpartikelfiltret.
- Förutom att ge varningsmeddelanden minskar datorn även motorns effekt vid olika nivåer av askansamling.

Systemmeddelanden och motorvarningsmeddelanden i InfoCenter – ansamling av aska

Systemmeddelanden och motorvarningsmeddelanden i InfoCenter – ansamling av aska (cont'd.)

Indike-ringsnivå	Felkod	Minskning av motorvarvtal	Motoreffekt	Rekommenderad åtgärd
Nivå 1: Motorvarning	Check Engine SPN: 3720 FMI:16 Occ: 1 See Service Manual g213863 **Figur 39** Kontrollera motor SPN 3720, FMI 16	Ingen	Datorn minskar motoreffekten till 85 %.	Utför service på die-selpartikelfiltret. Se Serva dieseloxiderings-katalysatorn (DOC) och sotfiltret (sida 63)
Nivå 2: Motorvarning	Check Engine SPN: 3720 FMI:16 Occ: 1 See Service Manual g213863 **Figur 40** Kontrollera motor SPN 3720, FMI 16	Ingen	Datorn minskar motoreffekten till 50 %.	Utför service på die-selpartikelfiltret. Se Serva dieseloxiderings-katalysatorn (DOC) och sotfiltret (sida 63)
Nivå 3: Motorvarning	Check Engine SPN: 3251 FMI: 0 Occ: 1 See Service Manual g214715 **Figur 41** Kontrollera motorn SPN 3251, FMI 0	Motorvarvtal vid högsta moment + 200 varv/min.	Datorn minskar motoreffekten till 50 %.	Utför service på die-selpartikelfiltret. Se Serva dieseloxiderings-katalysatorn (DOC) och sotfiltret (sida 63)

Typer av regenerering av dieselpartikelfilter

Typer av regenerering av dieselpartikelfilter som utförs när maskinen är igång:

Typ av regenerering	Förhållanden som leder till DPF-regenerering	Beskrivning av DPF-drift
Passiv	Inträffar under normal användning av maskinen vid högt motorvarvtal eller hög motorbelastning	• InfoCenter visar inte en symbol som anger passiv regenerering. • Under passiv regenerering bearbetar dieselpartikelfiltret mycket varma avgaser, oxiderar skadliga utsläpp och bränner sot till aska. Se Passiv DPF-regenerering (sida 43).
Stöd	Inträffar till följd av låga motorvarvtal och låg motorbelastning, eller efter det att datorn har upptäckt att dieselpartikelfiltret är tilltäppt av sot	• InfoCenter visar inte en symbol som anger stödregenerering. • Under stödregenereringen justerar motorns dator motorns inställningar för att höja avgastemperaturen. Se DPF-stödregenerering (sida 43).
Återställning	Inträffar var 100:e timme Inträffar även efter stödregenereringen utifall att datorn upptäcker att stödregenereringen inte minskade sotnivån tillräckligt	• När symbolen för hög avgastemperatur visas i InfoCenter pågår en regenerering. • Under återställningsregenerering justerar motorns dator motorns inställningar för att höja avgastemperaturen. Se Återställningsregenerering (sida 43).

Typer av regenerering av dieselpartikelfilter där det är nödvändigt att parkera maskinen:

Typ av regenerering	Förhållanden som leder till DPF-regenerering	Beskrivning av DPF-drift
Parkerad	Inträffar till följd av att datorn upptäcker baktryck i dieselpartikelfiltret som orsakats av att sot har ansamlats Inträffar även till följd av att föraren startar en parkerad regenerering Kan inträffa till följd av att du har ställt in att återställningsregenerering ska spärras i InfoCenter och sedan har fortsatt använda maskinen, vilket har lett till att mer sot har ansamlats när dieselpartikelfiltret redan behöver en återställningsregenerering Detta kan inträffa som en följd av användning av fel bränsle eller motorolja	• När en symbol för återställning-standby/parkerad regenerering eller återhämtningsregenerering eller MEDDELANDE NR 188 visas i InfoCenter har en regenerering begärts. • Genomför en parkerad regenerering så snart som möjligt så att du slipper behöva genomföra en återhämtningsregenerering. • En parkerad regenerering tar 30–60 minuter. • Tanken måste vara minst ¼ full. • Du måste parkera maskinen för att kunna genomföra en parkerad regenerering. Se Parkerad regenerering eller återhämtningsregenerering (sida 45).

Typer av regenerering av dieselpartikelfilter där det är nödvändigt att parkera maskinen: (cont'd.)

Typ av regenerering	Förhållanden som leder till DPF-regenerering	Beskrivning av DPF-drift
Återställning	Inträffar till följd av att föraren har ignorerat förfrågningarna om parkerad regenerering och fortsatt att använda maskinen, vilket har lett till att mer sot har ansamlats i dieselpartikelfiltret	• När en symbol för återställning-standby/parkerad regenerering eller återhämtningsregenerering eller MEDDELANDE NR 190 visas i InfoCenter har en återhämtningsregenerering begärts. • En återhämtningsregenerering tar upp till tre timmar att slutföra. • Tanken måste vara minst halvfull. • Du måste parkera maskinen för att kunna genomföra en återställningsregenerering. Se Parkerad regenerering eller återhämtningsregenerering (sida 45).

Gå till menyerna för DPF-regenerering

Gå till menyerna för DPF-regenerering

1. Gå till servicemenyn och tryck på mittknappen för att bläddra till alternativet DPF-REGENERERING (Figur 42).

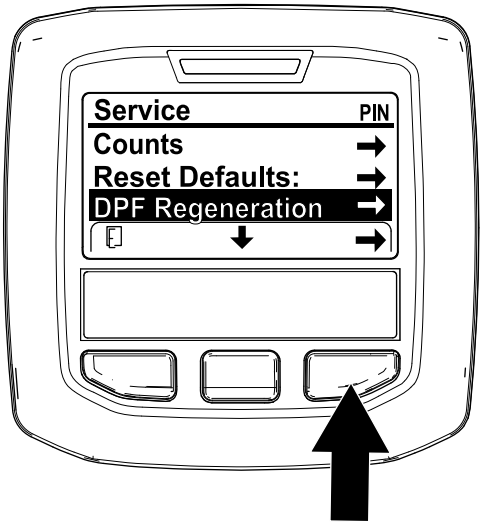

g227667

Figur 42

2. Välj alternativet DPF-regenerering genom att trycka på högerknappen (Figur 42).

Timmar sedan senaste regenereringen utfördes

Gå till menyn för DPF-regenerering och tryck på mittknappen för att bläddra till alternativet LAST REGEN (Figur 43).

Använd fältet LAST REGEN för att avgöra hur många timmar du har kört motorn sedan den senaste parkerade regenereringen eller återställnings- och återhämtningsregenereringen.

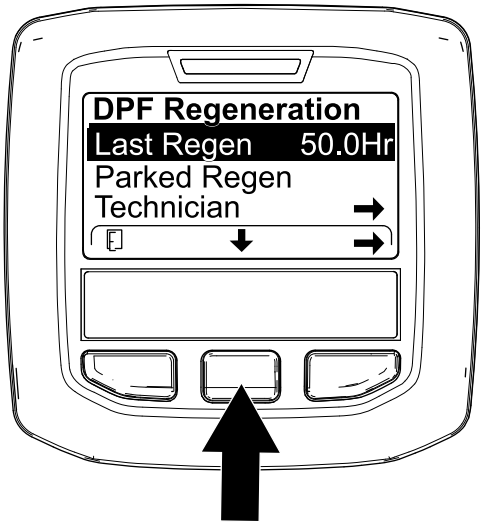

g224693

Figur 43

Menyn för tekniker

Viktigt: **Av praktiska skäl är det möjligt att välja att utföra en parkerad regenerering innan sotnivån når 100 %, förutsatt att motorn har gått i mer än 50 timmar sedan den senaste genomförda parkerade regenereringen eller återställnings- och återhämtningsregenereringen.**

Använd menyn för tekniker för att se den aktuella statusen för reglaget för motorregenerering och den angivna sotnivån.

Gå till menyn för DPF-regenerering, tryck på mittknappen för att bläddra till alternativet TECHNICIAN och tryck på den högra knappen för att välja alternativet för tekniker (Figur 44).

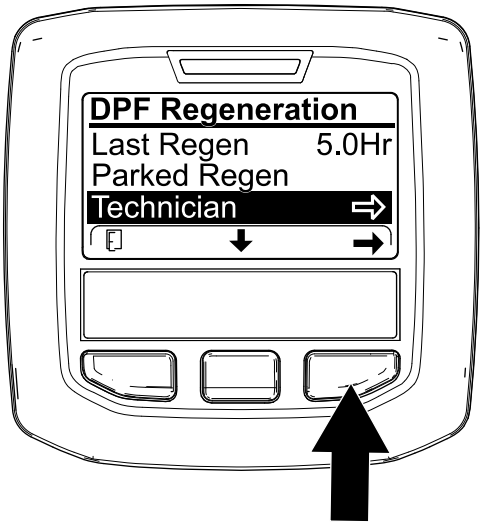

g227348

Figur 44

- Använd tabellen över dieselpartikelfiltrets drift för att se den aktuella statusen för dieselpartikelfiltrets drift (Figur 45).

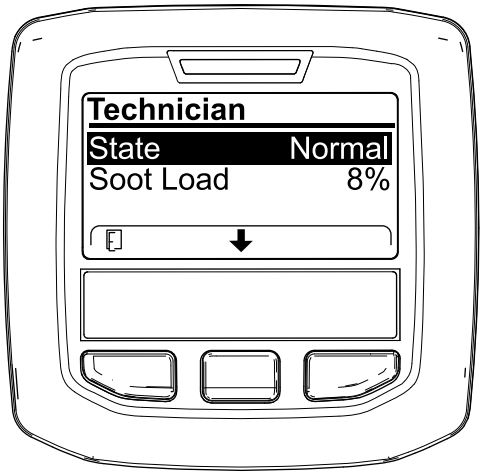

g227360

Figur 45

Tabell över dieselpartikelfiltrets drift

Status	Beskrivning
Normal	Dieselpartikelfiltret är i normalt driftläge – passiv regenerering.
Assist Regen (stödregenerering)	Motorns dator utför en stödregenerering.

Tabell över dieselpartikelfiltrets drift (cont'd.)

Status	Beskrivning	
Reset Stby (standby för återställning)	Motorns dator försöker att utföra en återställningsregenerering, men något av följande villkor förhindrar regenereringen:	Inställningen för att spärra regenerering är inställd på PÅ.
		Avgastemperaturen är för låg för regenerering.
Reset Regen (återställningsregenerering)	Motorns dator utför en återställningsregenerering.	
Parked Stby (standby för parkerad regenerering)	Motorns dator begär att du utför en parkerad regenerering.	
Parked Regen (parkerad regenerering)	Du har initierat en regenereringsbegäran och motorns dator bearbetar nu regenereringen.	
Recov. (återhämtning) Stby	Motorns dator begär att du utför en återhämtningsregenerering.	
Recov. (återhämtning) Regen	Du har initierat en begäran för återhämtningsregenerering och motorns dator bearbetar nu regenereringen.	

- Se hur hög sotnivån är, beräknat som den procentuella andelen sot i dieselpartikelfiltret (Figur 46). Se tabellen över sotnivån.

  Obs: Sotnivån varierar när maskinen används och DPF-regenerering utförs.

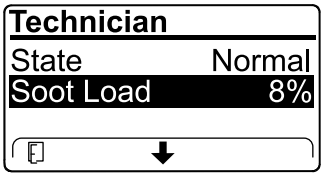

g227359

Figur 46

Tabell över sotnivån

Viktiga sotnivåvärden	Regenereringsstatus
0 till 5 %	Minimiläge för sotnivån
78 %	Motorns dator utför en stödregenerering.
100 %	Motorns dator begär automatiskt en parkerad regenerering.
122 %	Motorns dator begär automatiskt en återhämtningsregenerering.

Passiv DPF-regenerering

- Passiv regenerering genomförs som en del av motorns vanliga drift.
- När du använder maskinen ska du köra motorn på fullt motorvarvtal och hög belastning så ofta du kan för att främja DPF-regenerering.

DPF-stödregenerering

- Motorns dator justerar motorns inställningar för att höja avgastemperaturen.
- När du använder maskinen ska du köra motorn på fullt motorvarvtal och hög belastning så ofta du kan för att främja DPF-regenerering.

Återställningsregenerering

⚠ VAR FÖRSIKTIG

Avgastemperaturen är mycket hög (ca 600 °C) under DPF-regenereringen. Heta avgaser kan skada dig eller andra människor.

- **Kör aldrig motorn i ett slutet utrymme.**
- **Se till att det inte finns något brännbart material runt avgassystemet.**
- **Rör aldrig vid en het avgassystemskomponent.**
- **Stå aldrig vid eller i närheten av maskinens avgasrör.**

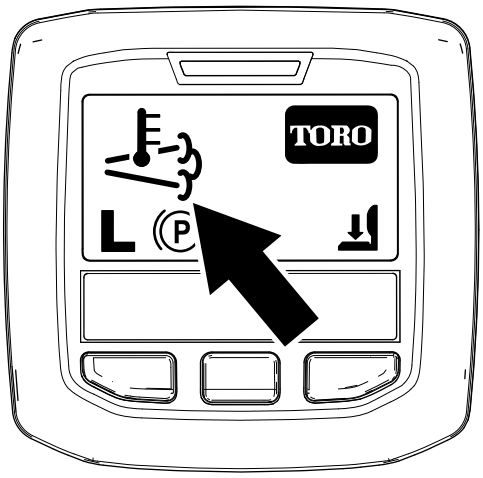

g224417

Figur 47

- Symbolen för hög avgastemperatur visas i InfoCenter (Figur 47).
- Motorns dator justerar motorns inställningar för att höja avgastemperaturen.

Viktigt: **Symbolen för hög avgastemperatur visar att maskinens avgastemperatur kan vara varmare än under regelbunden drift.**

- När du använder maskinen ska du köra motorn på fullt motorvarvtal och hög belastning så ofta du kan för att främja DPF-regenerering.
- Symbolen visas i InfoCenter medan återställningsregenereringen pågår.
- När så är möjligt bör du inte stänga av motorn eller minska motorns varvtal medan återställningsregenereringen pågår.

Viktigt: **När så är möjligt ska du låta maskinen slutföra återställningsregenereringsprocessen innan du stänger av motorn.**

Regelbunden återställningsregenerering

Om motorn inte har genomgått en parkerad regenerering eller återställnings- och återhämtningsregenerering under de senaste 100 timmarna av användning kommer motorn att försöka utföra en återställningsregenerering.

Ställa in Inhibit Regen (spärra regenerering)

Endast återställningsregenerering

Obs: Om du ställer in att regenerering ska spärras i InfoCenter visar InfoCenter MEDDELANDE NR 185 (Figur 48) var femtonde minut medan motorn begär en återställningsregenerering.

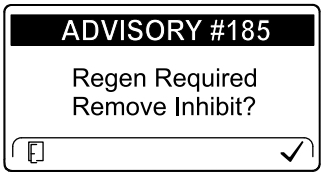

g224692

Figur 48

En återställningsregenerering leder till ökade motoravgaser. Om du använder maskinen i närheten av träd, buskar, högt gräs eller andra temperaturkänsliga växter eller material kan du använda inställningen Inhibit Regen för att hindra motorns dator från att utföra en återställningsregenerering.

Viktigt: **När du stänger av motorn och startar den igen återgår inställningarna för Inhibit Regen automatiskt till Av.**

1. Gå till menyn för DPF-regenerering, tryck på mittknappen för att bläddra till alternativet INHIBIT REGEN och tryck på högerknappen för att välja alternativet Inhibit Regen (Figur 49).

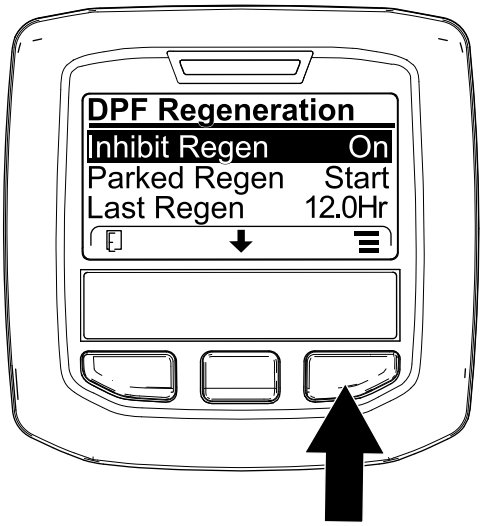

g227304

Figur 49

2. Tryck på högerknappen för att ändra inställningen för spärra regenerering från På till Av (Figur 49) eller från Av till På (Figur 50).

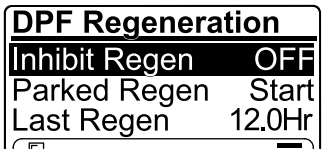

g224691

Figur 50

Godkänna en återställningsregenerering

InfoCenter visar symbolen för hög avgastemperatur när återställningsregenereringen pågår.

Obs: Om INHIBIT REGEN är inställd på PÅ visas MEDDELANDE NR 185 (Figur 51) i InfoCenter. Tryck på knapp 3 för att ställa in inställningarna för spärra regenerering på AV och fortsätta med återställningsregenereringen.

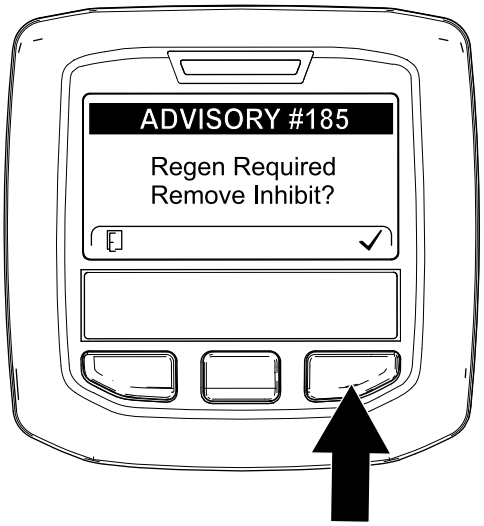

g224394

Figur 51

Obs: Om motorns avgastemperatur är för låg visas MEDDELANDE NR 186 (Figur 52) i InfoCenter för att informera dig om att köra motorn på full gas (hög tomgång).

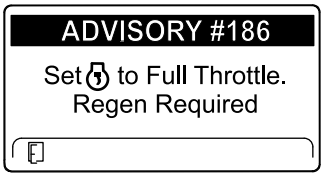

g224395

Figur 52

Obs: När återställningsregenereringen har slutförts försvinner symbolen för hög avgastemperatur från InfoCenter-skärmen.

Parkerad regenerering eller återhämtningsregenerering

- När motorns dator begär antingen en parkerad regenerering eller en återhämtningsregenerering visas symbolen för regenereringsförfrågan (Figur 53) i InfoCenter.

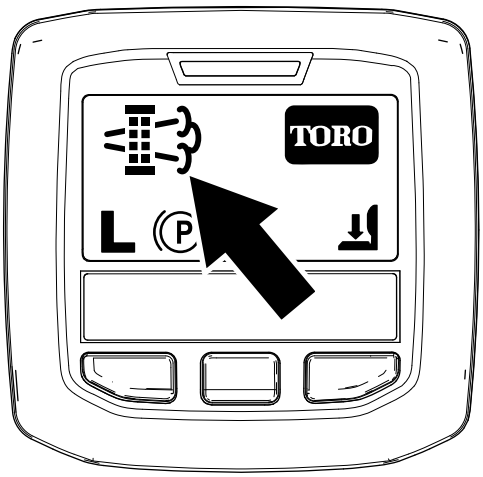

g224404

Figur 53

- Maskinen utför inte en parkerad regenerering eller en återhämtningsregenerering automatiskt, utan du måste köra regenereringen via InfoCenter.

Meddelanden om parkerad regenerering

När motorns dator begär en parkerad regenerering visas följande meddelanden i InfoCenter:

- Motorvarning SPN 3720, FMI 16 (Figur 54)

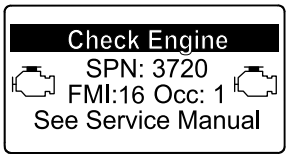

g213863

Figur 54

- Parkerad regenerering begärs MEDDELANDE NR 188 (Figur 55)

  Obs: Meddelande nr 188 visas var femtonde minut.

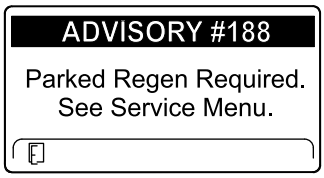

g224397

Figur 55

- Om du inte utför en parkerad rengöring inom två timmar visar InfoCenter meddelandet parkerad regenerering krävs – kraftuttaget inaktiverat MEDDELANDE NR 189 (Figur 56).

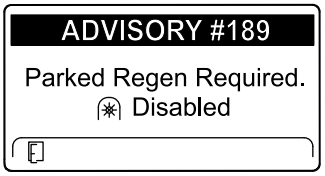

g224398

Figur 56

Viktigt: **Utför en parkerad regenerering för att återställa kraftuttagets funktion. Se Förbereda för en parkerad regenerering eller en återställningsregenerering (sida 46) och Utföra en parkerad regenerering eller en återhämtningsregenerering (sida 46).**

Obs: Symbolen för avaktiverat kraftuttag (Figur 57) visas på startskärmen.

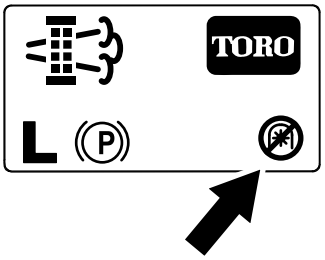

g224415

Figur 57

Meddelanden om återhämtningsregenerering

När motorns dator begär en återhämtningsregenerering visas följande meddelanden i InfoCenter:

- Motorvarning SPN 3719, FMI 0 (Figur 58)

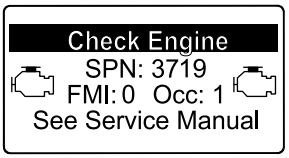

g213867

Figur 58

- Återhämtningsregenerering krävs – kraftuttaget avaktiverat MEDDELANDE NR 190 (Figur 59)

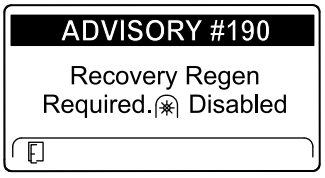

g224399

Figur 59

Viktigt: **Utför en återhämtningsregenerering för att återställa kraftuttagets funktion. Se Förbereda för en parkerad regenerering eller en återställningsregenerering (sida 46) och Utföra en parkerad regenerering eller en återhämtningsregenerering (sida 46).**

Obs: Symbolen för avaktiverat kraftuttag visas på startskärmen. Se Figur 57 i Meddelanden om parkerad regenerering (sida 45).

Statusbegränsning för dieselpartikelfiltret

- Om motorns dator begär en återhämtningsregenerering eller utför en återhämtningsregenerering och du bläddrar till alternativet PARKED REGEN låses parkerad regenerering och låssymbolen (Figur 60) visas i det nedre högra hörnet av InfoCenter.

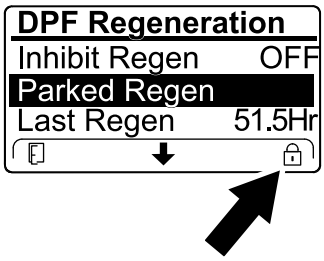

g224625

Figur 60

- Om motorns dator inte har begärt en återhämtningsregenerering och du bläddrar till alternativet RECOVERY REGEN låses återhämtningsregenerering och låssymbolen (Figur 61) visas i det nedre högra hörnet av InfoCenter.

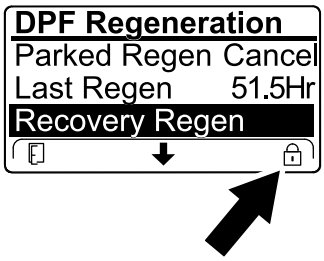

g224628

Figur 61

Förbereda för en parkerad regenerering eller en återställningsregenerering

1. Kontrollera att maskinen har tillräckligt med bränsle i tanken för den typ av regenerering du ska utföra:
   - **Parkerad regenerering:** Se till tanken är minst ¼ full.
   - **Återställningsregenerering:** Se till att tanken är minst halvfull.
2. Flytta maskinen utomhus till ett område utan brandfarligt material.
3. Ställ maskinen på ett plant underlag.
4. Kontrollera att gaspedalerna eller rörelsereglagespakarna är i NEUTRALLÄGET.
5. När så är möjligt bör du stänga av kraftuttaget och sänka klippenheterna eller tillbehören.
6. Koppla in parkeringsbromsen.
7. Ställ in gasreglaget på LÅG TOMGÅNG.

Utföra en parkerad regenerering eller en återhämtningsregenerering

⚠ VAR FÖRSIKTIG

Avgastemperaturen är mycket hög (ca 600 °C) under DPF-regenereringen. Heta avgaser kan skada dig eller andra människor.

- **Kör aldrig motorn i ett slutet utrymme.**
- **Se till att det inte finns något brännbart material runt avgassystemet.**
- **Rör aldrig vid en het avgassystemskomponent.**
- **Stå aldrig vid eller i närheten av maskinens avgasrör.**

Viktigt: **Maskinens dator avbryter DPF-regenereringen om du ökar motorvarvtalet från låg tomgång eller kopplar ur parkeringsbromsen.**

1. Gå till menyn för DPF-regenerering, tryck på mittknappen för att bläddra till antingen alternativet PARKED REGEN START eller RECOVERY REGEN START (Figur 62) och tryck på högerknappen för att starta regenereringen (Figur 62).

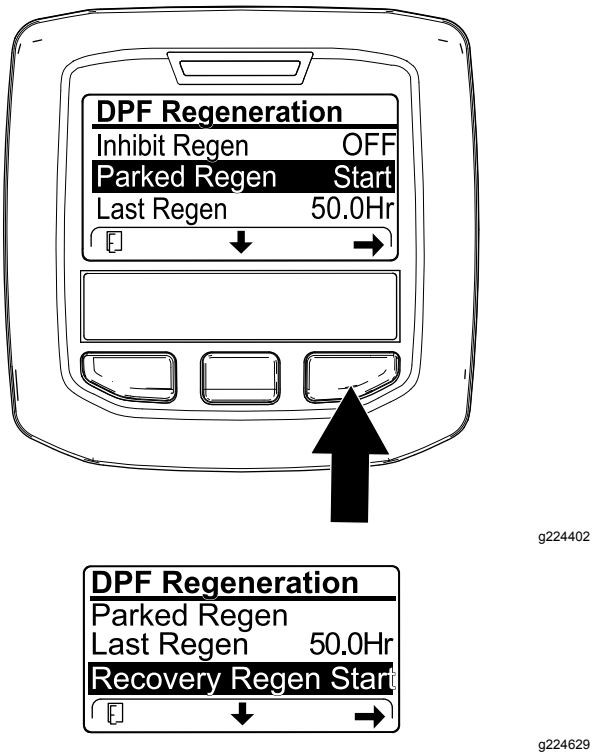

Figur 62

2. Kontrollera via skärmen KONTROLLERA BRÄNSLENIVÅ att minst en fjärdedel av tanken är fylld om du ska utföra en parkerad regenerering eller att den är minst halvfull om du ska utföra en återhämtningsregenerering och tryck sedan på högerknappen för att fortsätta (Figur 63).

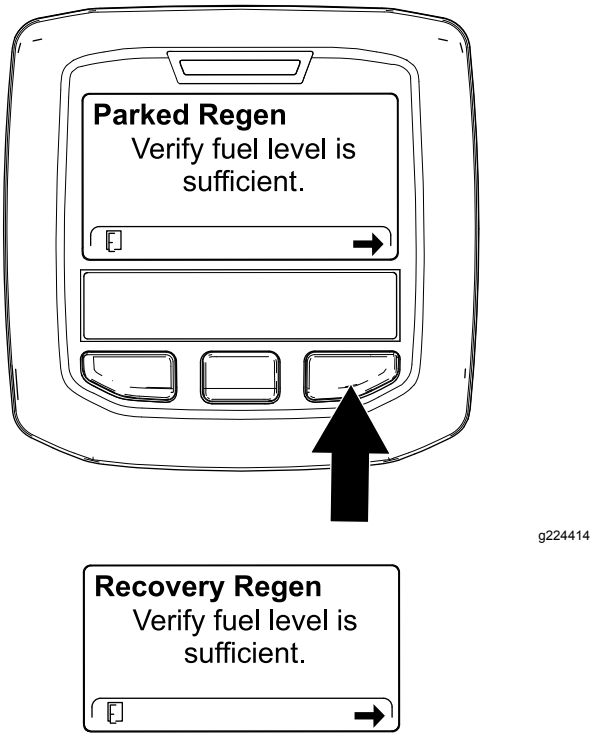

Figur 63

3. Kontrollera att parkeringsbromsen är inkopplad och att motorvarvtalet är inställt på låg tomgång via skärmen för kontrollistan för dieselpartikelfiltret (Figur 64).

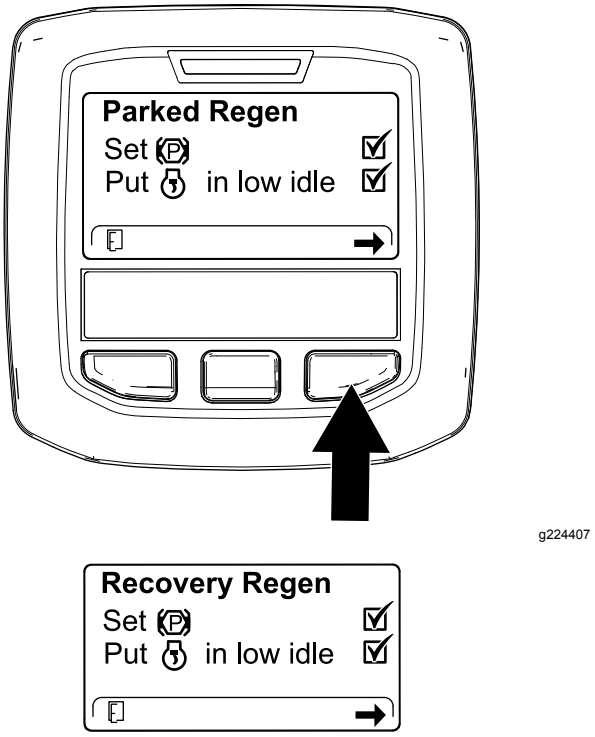

Figur 64

4. Tryck på högerknappen för att fortsätta när du är på skärmen INITIATE DPF REGEN (starta DPF-regenerering) (Figur 65).

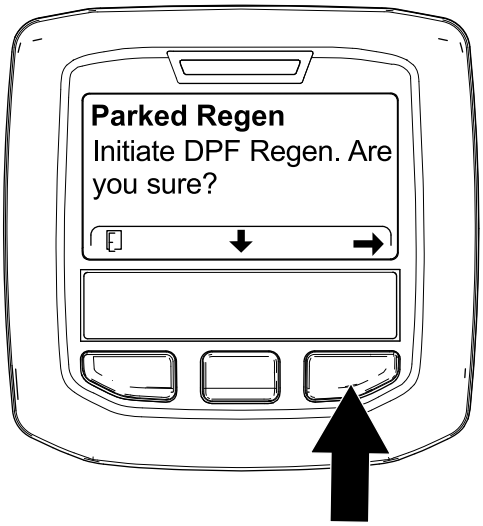

g224626

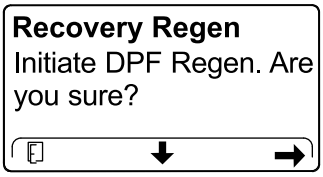

g224630

Figur 65

5. Meddelandet INITIATING DPF REGEN (startar DPF-regenerering) visas i InfoCenter (Figur 66).

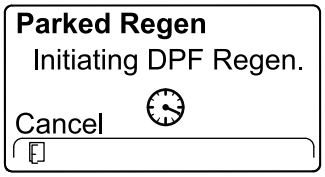

g224411

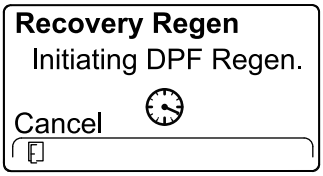

g227681

Figur 66

6. Ett meddelande om tidsspannet för slutföring visas i InfoCenter (Figur 67).

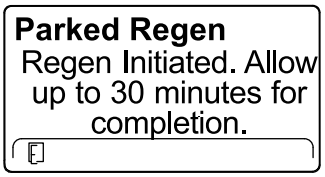

g224406

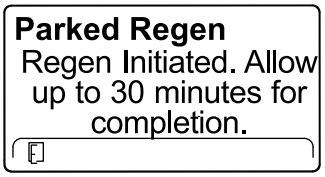

g224406

Figur 67

7. Motorns dator kontrollerar motorns status och felinformation. De meddelanden som anges i tabellen nedan kan komma att visas i InfoCenter:

Tabell över kontrollering av meddelanden och åtgärder

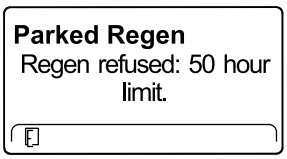

Åtgärd: Stäng menyfältet för regenerering och kör maskinen tills det har gått mer än 50 timmar sedan den senaste regenereringen. Se Timmar sedan senaste regenereringen utfördes (sida 41).

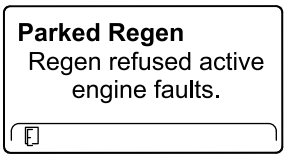

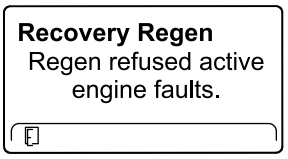

Åtgärd: Felsök motorfelet och prova att utföra DPF-regenereringen igen.

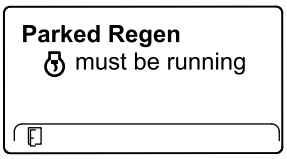

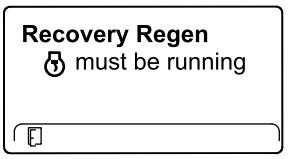

Åtgärd: Starta och kör motorn.

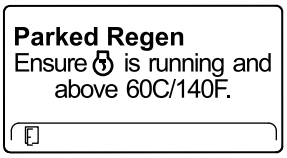

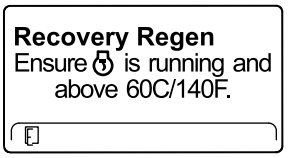

Åtgärd: Låt motorn gå tills kylmedelstemperaturen har nått 60 °C.

Tabell över kontrollering av meddelanden och åtgärder (cont'd.)

Parked Regen Put in low idle.	**Recovery Regen** Put in low idle.
Åtgärd: Ändra motorvarvtalet till låg tomgång.	
Parked Regen Regen refused by ECU.	**Recovery Regen** Regen refused by ECU.
Åtgärd: Felsök motorns dator och prova att utföra DPF-regenereringen igen.	

8. Startskärmen visas i InfoCenter och symbolen för bekräftad regenerering (Figur 68) visas i det nedre högra hörnet allt eftersom regenereringen fortlöper.

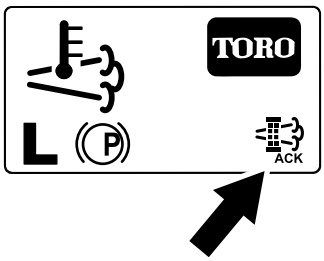

g224403

Figur 68

Obs: Medan DPF-regenereringen pågår visas symbolen för hög avgastemperatur i InfoCenter.

9. När motorns dator har slutfört en parkerad regenerering eller återhämtningsregenerering visas MEDDELANDE NR 183 i InfoCenter (Figur 69). Tryck på vänsterknappen för att gå tillbaka till huvudskärmen.

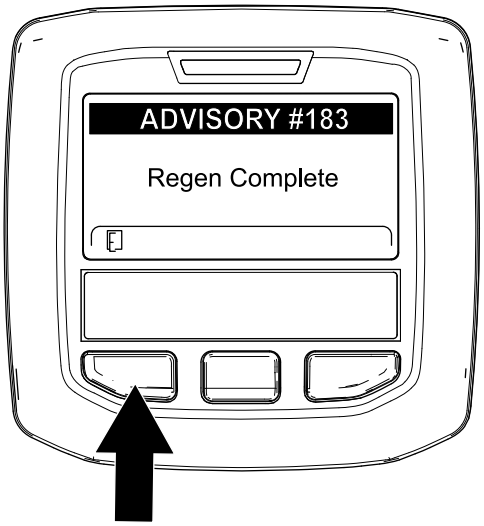

g224392

Figur 69

Obs: Om regenereringen inte slutförs visas Meddelande nr 184 i InfoCenter (Figur 69). Tryck på vänsterknappen för att gå tillbaka till huvudskärmen.

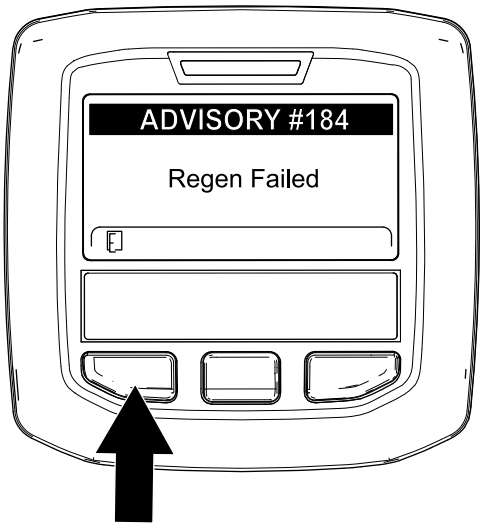

g224393

Figur 70

Avbryta en parkerad regenerering eller återhämtningsregenerering

Använd inställningarna Parked Regen Cancel eller Recovery Regen Cancel för att avbryta en pågående parkerad regenerering eller återhämtningsregenerering.

1. Gå till menyn för DPF-regenerering (Figur 71).

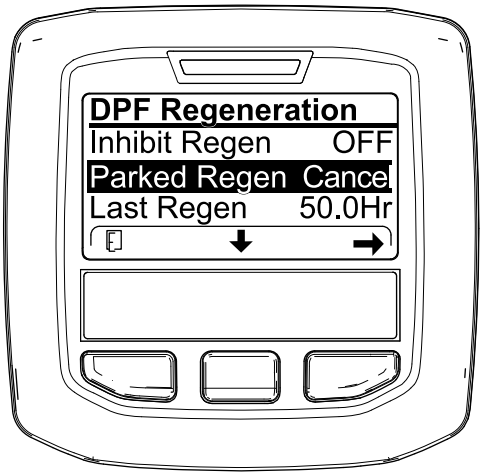

g227305

Figur 71

2. Tryck på mittknappen för att bläddra ner till alternativet PARKED REGEN CANCEL (avbryt parkerad regenerering) (Figur 71) eller RECOVERY REGEN CANCEL (avbryt återhämtningsregenerering) (Figur 72).

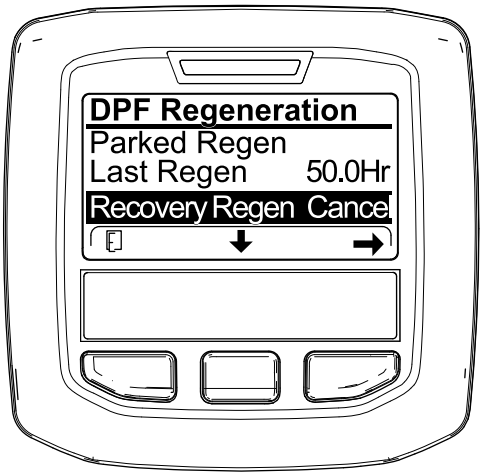

g227306

Figur 72

3. Tryck på högerknappen för att välja alternativet Regen Cancel (Figur 71 eller Figur 72).

Använda motorhastighets-knappen

Motorhastighetsknappen har två lägen för ändring av motorhastigheten. Om du trycker kort på knappen ökas eller minskas motorhastigheten i steg om 100 varv/minut. Om du håller knappen intryckt övergår maskinen automatiskt till HÖG eller LÅG TOMGÅNG, beroende på vilken del av knappen du trycker på.

Justera klipphastigheten

Arbetsledare (låst meny)

Med den här funktionen kan arbetsledaren ställa in den högsta klipphastigheten som föraren kan klippa vid (lågt område) i steg om 5 % på mellan 30 % och 100 %.

Mer information om hur du ställer in klipphastigheten finns i Ställa in den maximala tillåtna klipphastigheten (sida 22).

Operatör

Med den här funktionen kan föraren justera den maximala klipphastigheten (lågt område) inom arbetsledarens förinställda inställningar. När du är på InfoCenters startskärm eller huvudskärm trycker du på mittknappen (ikonen) för att justera hastigheten.

Obs: När du växlar mellan låga och höga områden överförs inställningarna baserat på den tidigare inställningen. Inställningarna återställs när maskinen stängs av.

Obs: Den här funktionen kan även användas tillsammans med farthållaren.

Justera transporthastighe-ten

Arbetsledare (låst meny)

Med den här funktionen kan arbetsledaren ställa in den högsta transporthastigheten som föraren kan transportera vid (högt område) i steg om 5 % på mellan 30 % och 100 %.

Mer information om hur du ställer in transporthastigheten finns i Ställa in den maximala tillåtna transporthastigheten (sida 22).

Operatör

Med den här funktionen kan föraren justera den maximala transporthastigheten (högt område) inom arbetsledarens förinställda inställningar. När du är på InfoCenters startskärm eller huvudskärm trycker du på mittknappen (ikonen) för att justera hastigheten.

Obs: När du växlar mellan låga och höga områden överförs inställningarna baserat på den tidigare inställningen. Inställningarna återställs när maskinen stängs av.

Obs: Du kan även använda denna funktion tillsammans med farthållaren.

Om maskinens driftegenskaper

Öva på att köra maskinen, eftersom den har en hydrostatisk transmission och dess egenskaper kan skilja sig från andra maskiner för gräsunderhåll. Faktorer att tänka på vid manövrering av traktorenheten, klippdäcken eller andra redskap är att transmissionen, motorvarvtalet och belastningen på knivarna eller andra arbetsredskap påverkar maskindriften.

Med Toro Smart Power™ behöver du inte lyssna på motorvarvtalet när tung last dras. Tack vare Smart Power-drivningen kör inte maskinen fast under tunga klippförhållanden eftersom den automatiskt styr maskinhastigheten och optimerar klipprestandan.

Bromsarna kan användas för att svänga med maskinen. De ska dock användas med försiktighet, i synnerhet på mjukt eller vått gräs eftersom gräsmattan kan få revor av misstag. En annan fördel med bromsarna är att de upprätthåller drivningen. Under vissa lutningsförhållanden slirar motlutshjulet och förlorar fästet. Om denna situation skulle uppstå, trycker du ner motlutsbromsen gradvis och med jämna mellanrum tills motlutshjulet slutar att slira, vilket ökar drivningen på medlutshjulet.

Drivhjälp aktiveras automatiskt och kräver ingen åtgärd från föraren. När hjulet börjar slira delas flödet automatiskt mellan fram- och bakhjulen för att minimera hjulslirning och friktionsförlust.

Var extra försiktig när du kör maskinen på lutande underlag. Kontrollera att störtbågen är i det uppfällda läget, att säteslåset är ordentligt säkrat och att säkerhetsbältet är fastsatt. Kör sakta och undvik tvära svängar i sluttningar så att maskinen inte välter. Klippdäcket måste sänkas vid körning nedför backar för att kunna kontrollera styrningen.

Koppla ur samtliga reglage och för gasreglaget till det LÅNGSAMMA läget innan du stänger av motorn. Om du flyttar gasreglaget till det LÅNGSAMMA läget sänks motorvarvtalet och bullernivån samtidigt som vibrationerna minskas. Vrid nyckeln till läget OFF för att stänga av motorn. Ta ut nyckeln om du lämnar förarsätet.

Innan du transporterar maskinen höjer du upp klippdäcken och säkrar transportspärrarna (Figur 73).

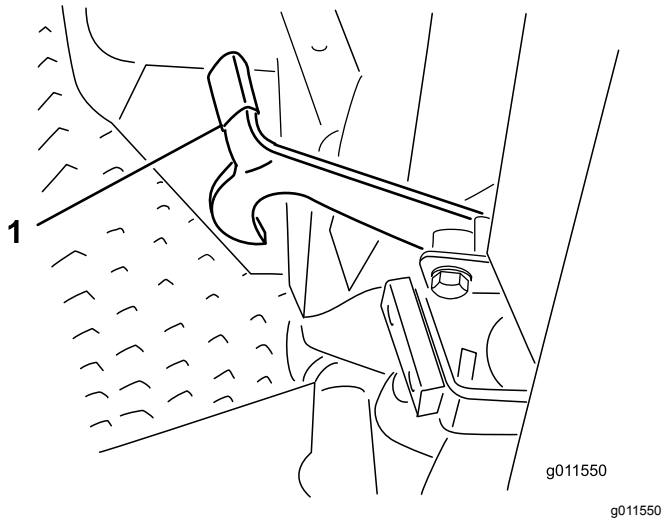

Figur 73

1. Transportspärr (sidoklippdäck)

Arbetstips

Använda maskinen

- Starta motorn och kör den på HALV TOMGÅNG tills den är uppvärmd. Flytta motorhastighetsknappen till läget för HÖG TOMGÅNG, lyft upp klippdäcken, koppla ur parkeringsbromsen, tryck på gaspedalen för att köra framåt och kör försiktigt till en öppen plats.
- Öva på att köra framåt och backa samt starta och stanna maskinen. Stanna maskinen genom att ta bort foten från gaspedalen och låta pedalen återgå till NEUTRALLÄGE, eller trampa ned backningspedalen.

  Obs: När du kör nedför en sluttning med maskinen kan du behöva använda backningspedalen för att stanna.
- Klipp sluttningar uppifrån och ned snarare än tvärs över när så är möjligt. Ha alltid klippdäcken sänkta när du kör nedför sluttningar för bättre manövrering. Sväng inte med maskinen i sluttningar.
- Öva dig på att köra runt hinder med klippdäcken uppe och nere. Var försiktig när du kör i trånga utrymmen, så att inte maskinen eller klippdäcken skadas.
- Kör alltid långsamt på ojämnt underlag.
- Om det finns ett hinder i vägen höjer du klippdäcken så att du kan klippa runt hindret.
- När maskinen transporteras från ett arbetsområde till ett annat ska klippdäcken höjas upp helt och hållet, kraftuttaget kopplas ur, skjutreglaget för

klippning/transport föras till TRANSPORTLÄGET och gasreglaget föras till det SNABBA läget.

Ändra klippmönster

Byt klippmönster ofta för att undvika ett dåligt klippresultat till följd av upprepad klippning i en och samma riktning.

Motviktssystemets funktion

Motviktssystemet bevarar det hydrauliska baktrycket på däcklyftcylindrarna. Detta tryck förbättrar drivkraften genom att överföra klippdäckets vikt till gräsklipparens drivhjul. Motviktstrycket har ställts in på fabriken för optimal jämvikt mellan klippresultat och dragkraft vid de flesta gräsförhållanden.

Om du sänker motviktsinställningen kan du få ett stabilare klippdäck, men dragkraften kan minska. Om du ökar motviktsinställningen kan dragkraften öka, men klippresultatet kan bli sämre. Mer information om hur du justerar motviktstrycket finns i *servicehandboken* till traktorenheten.

Lösa problem med klippresultatet

Se felsökningsguiden för klippresultatsproblem på www.Toro.com.

Använda rätt klippmetoder

- Börja klippningen genom att koppla in klippdäcken och därefter köra långsamt mot det område som ska klippas.
- Om du vill klippa vissa områden i ett randigt mönster med räta linjer letar du reda på ett träd eller något annat föremål längre bort och kör rakt emot det.
- Gör en droppformad sväng för att snabbt komma i läge för nästa klippsträcka så snart de främre klippdäcken når klippområdets kant.
- Samlarskärmar som skruvas fast finns tillgängliga för klippdäcken. Samlarskärmarna fungerar utmärkt om du underhåller gräset regelbundet så att inte mer än 2,5 cm avlägsnas vid varje klippning. Om för mycket av gräsets längd klipps av när samlarskärmarna är monterade kan slutresultatet efter klippning försämras och behovet av större motoreffekt märkas. Samlarskärmarna fungerar även bra till att sönderdela löv på hösten.

Välja rätt klipphöjdsinställning för förhållandena

Klipp maximalt av 25 mm eller högst en tredjedel av grässtrået. Vid klippning av ovanligt frodigt och tätt gräs kan du behöva höja klipphöjdsinställningen ytterligare ett steg.

Klippa med slipade knivar

En slipad kniv klipper rent utan att slita och rycka av grässtråna som ett slött knivblad. Om gräset slits och rycks av gulnar det i ändarna, vilket försämrar tillväxten och ökar risken för sjukdomar. Kontrollera att kniven hålls i gott skick och att seglet är helt.

Kontrollera klippdäckets skick

Se till så att klippkamrarna är i bra skick. Räta ut eventuella böjda komponenter i kamrarna för att säkerställa korrekt spel mellan knivspets och kammare.

Underhålla maskinen efter klippning

Tvätta maskinen ordentligt efter klippningen. Använd en trädgårdsslang utan munstycke så att tätningar och lager inte förorenas eller skadas av ett för högt vattentryck. Se till att smuts och gräsklipp inte kommer i kontakt med kylaren och oljekylaren. Inspektera maskinen efter rengöring för att säkerställa att det inte finns några hydraulvätskeläckor och att hydrauliska och mekaniska delar inte är skadade eller slitna. Kontrollera även att klippdäckens knivar är vassa.

Efter körning

Säkerhet efter användning

- Ta bort gräs och skräp från klippenheterna, ljuddämparna och motorrummet för att undvika eldsvåda. Torka upp eventuellt olje- eller bränslespill.
- Om klippenheterna är i transportläget ska du använda det positiva låset (om så utrustad) innan du lämnar maskinen utan uppsikt.
- Låt motorn svalna innan maskinen ställs undan i ett slutet utrymme.
- Ta ut nyckeln och stäng av bränsletillförseln (om tillämpligt) vid förvaring och transport.
- Förvara aldrig maskinen eller bränslebehållaren i närheten av en öppen låga, gnista eller tändlåga, t.ex. på en varmvattenberedare eller någon annan anordning.
- Håll alla maskindelar i gott bruksskick och samtliga beslag åtdragna, i synnerhet knivens fästelement.
- Byt ut alla slitna eller skadade dekaler.

Knuffa eller bogsera maskinen

I nödfall kan du skjuta maskinen framåt genom att aktivera förbikopplingsventilen i den varierbara hydraulpumpen och sedan knuffa eller bogsera maskinen.

Viktigt: **Knuffa eller bogsera inte maskinen snabbare än 3–4,8 km/h eftersom transmissionen kan skadas.**

Förbikopplingsventilen måste alltid vara öppen när maskinen knuffas eller bogseras.

1. Höj sätet och lokalisera förbikopplingsventilerna som är placerade under bränsletankens framsida (Figur 74).

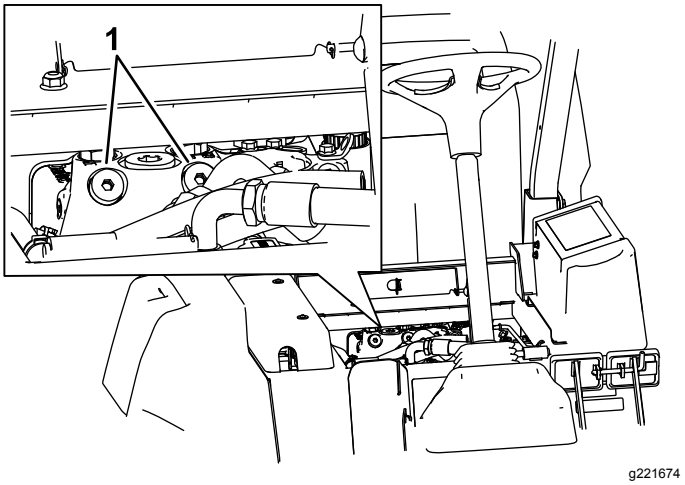

Figur 74

1. Förbikopplingsventil (2)

2. Vrid varje ventil tre varv moturs för att öppna ventilen och låta oljan avledas internt.

   Obs: Öppna inte mer än tre varv. Eftersom vätskan avleds kan maskinen flyttas långsamt utan att transmissionen skadas.

3. Knuffa eller bogsera maskinen.
4. Sluta knuffa eller bogsera maskinen och stäng förbikopplingsventilerna. Dra åt ventilen till 70 Nm.

   Viktigt: **Kontrollera att förbikopplingsventilen är stängd innan du startar motorn. Om motorn körs med öppen förbikopplingsventil överhettas transmissionen.**

Viktigt: **Om du måste knuffa eller bogsera maskinen bakåt måste även backventilen i fyrhjulsdrivningens grenrör förbikopplas.**

För att förbikoppla backventilen ska en slang kopplas till tryckkontrollporten för backdrift på hydrostaten och till porten mellan portarna M8 och P2 på bakhjulsdrivningens grenrör, som sitter bakom framhjulet. Slangpaketet innefattar en slang (artikelnr 95–8843), två kopplingar (artikelnr 95–0985) och två hydraulkopplingar (artikelnr 340–77).

Hitta domkraftspunkterna

⚠ FARA

Mekaniska eller hydrauliska domkrafter kan eventuellt inte stödja maskinen utan kan orsaka allvarliga skador.

- **Använd domkraft för att stötta maskinen.**
- **Använd inte hydrauliska domkrafter.**

Det finns domkraftspunkter i fram och bak på maskinen.

- På ramen på båda framhjulens insida
- Mitt på bakaxeln

Transportera maskinen

- Var försiktig när du lastar på eller av maskinen från en släpvagn eller lastbil.
- Använd ramper i fullbredd när du lastar maskinen på en släpvagn eller lastbil.
- Bind fast maskinen så att den sitter säkert.

Hitta fästpunkterna

Det finns fästpunkter fram och bak på maskinen (Figur 75).

Obs: Använd DOT-godkända spännband med korrekt märkvärde i de fyra hörnen när maskinen ska fästas.

- Två framtill på förarplattformen
- Bakre stötdämpare

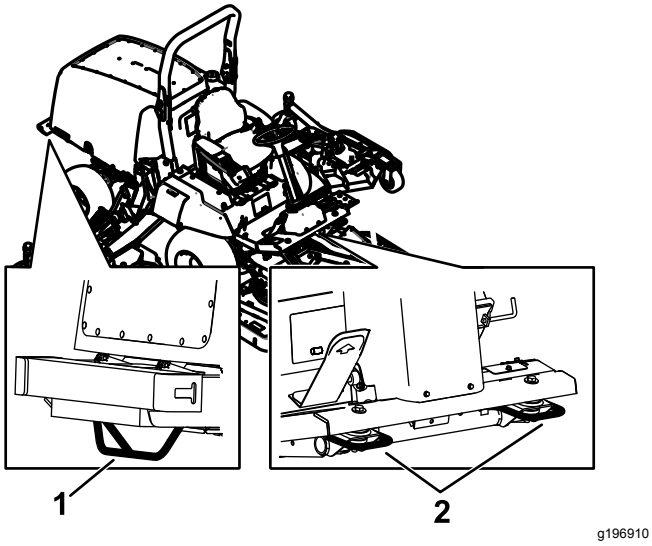

Figur 75

1. Bakre fästpunkt
2. Främre fästpunkter

Underhåll

Viktigt: **Mer information om underhållsrutiner finns i bruksanvisningen till motorn.**

Obs: Hämta en kostnadsfri kopia av elschemat eller hydraulschemat genom att gå till www.Toro.com där du klickar på länken Manuals och söker efter din maskin.

Obs: Vänster och höger sida på maskinen är lika med förarens vänstra respektive högra sida vid normal körning.

Rekommenderat underhåll

Underhållsintervall	Underhållsförfarande
Efter den första timmen	• Dra åt hjulmuttrarna.
Efter de första 10 timmarna	• Dra åt hjulmuttrarna. • Kontrollera generatorremmens spänning. • Kontrollera kompressorremmens spänning. • Kontrollera knivdrivremmens spänning.
Efter de första 50 timmarna	• Byt motoroljan och oljefiltret.
Efter de första 200 timmarna	• Byt olja i den främre planetväxeln. • Byt olja i bakaxeln. • Byt hydraulfiltret.
Varje användning eller dagligen	• Kontrollera däcktrycket. • Kontrollera säkerhetsbrytarna. • Kontrollera oljenivån i motorn. • Töm ut vatten eller andra föroreningar från bränslefiltret/vattenseparatorn. • Kontrollera kylvätskenivån. • Kontrollera hydraulvätskenivån. • Ta bort allt skräp och alla beläggningar från motorrummet, kylaren och oljekylaren. • Kontrollera säkerhetsbrytarens funktion
Var 25:e timme	• Kontrollera elektrolytnivån. (Kontrollera en gång i månaden om maskinen står i förvaring.)
Var 50:e timme	• Smörj samtliga lager och bussningar. • Kontrollera knivdrivremmens spänning.
Var 100:e timme	• Inspektera kylsystemets slangar och klämmor. • Kontrollera generatorremmens spänning. • Kontrollera kompressorremmens spänning.
Var 200:e timme	• Dra åt hjulmuttrarna.
Var 250:e timme	• Byt motorolja och oljefilter. • Rengör hyttens luftfilter. Byt ut dem om de är trasiga eller mycket smutsiga. • Rengör luftkonditioneringsenheten (oftare vid mycket dammiga och smutsiga förhållanden).
Var 400:e timme	• Kontrollera planetväxeloljan (kontrollera om du upptäcker externa läckor). • Kontrollera planetväxlarnas ändspelrum. • Kontrollera oljan i bakaxeln. • Kontrollera smörjmedlet i den bakre axelns växellåda. • Serva luftrenaren (tidigare om indikatorn är röd, och oftare vid dammiga och smutsiga förhållanden). • Kontrollera bränsleledningar och anslutningar. • Byt ut bränslefilterskålen. • Byt ut motorbränslefiltret.
Var 500:e timme	• Smörj lagren i bakaxeln.

Underhållsintervall	Underhållsförfarande
Var 800:e timme	• Byt olja i den främre planetväxeln eller årligen, beroende på vilket som inträffar först. • Byt olja i bakaxeln. • Kontrollera bakhjulens skränkning. • Inspektera knivdrivremmen. • Byt hydraulvätskan. • Byt hydraulfiltret. • Kontrollera sidoklippdäckens motvikt noga. • Kontrollera klippdäckets svänghjulsenheter.
Var 1000:e timme	• Töm och rengör bränsletanken. • Kontrollera och justera ventilspelet.
Var 6000:e timme	• Ta isär, rengör och sätt ihop sotfiltret i dieselpartikelfiltret, eller rengör sotfiltret, om motorfel SPN 3720 FMI 16, SPN 3720 FMI 0 eller SPN 3720 FMI 16 visas i InfoCenter.
Vartannat år	• Töm och rengör bränsletanken. • Spola kylsystemet och byt ut kylvätskan. • Byt ut rörliga slangar.

⚠ VAR FÖRSIKTIG

Om du lämnar nyckeln i tändningslåset kan någon råka starta motorn av misstag och skada dig eller någon annan person allvarligt.

Ta ut nyckeln ur tändningslåset innan du utför något underhåll.

Kontrollista för dagligt underhåll

Kopiera sidan och använd den regelbundet.

Kontrollpunkt	Vecka:						
	Måndag	Tisdag	Onsdag	Torsdag	Fredag	Lördag	Söndag
Kontrollera att säkerhetssystemet fungerar.							
Kontrollera bromsens funktion.							
Kontrollera oljenivån i motorn.							
Kontrollera vätskenivån i kylsystemet.							
Töm vatten-/bränslesepara-torn.							
Kontrollera luftfiltret, dammkåpan och luftningsventilen.							
Undersök ovanliga motorljud.[2]							
Undersök om det finns skräp i kylaren eller gallret.							
Kontrollera om det finns missljud vid körning/användning.							
Kontrollera oljenivån i hydraulsystemet.							
Kontrollera att det inte finns skador på hydraulslangarna.							
Kontrollera att systemet inte har några oljeläckor.							
Kontrollera bränslenivån.							
Kontrollera däcktrycket.							
Kontrollera instrumentfunk-tionen.							
Kontrollera klipphöjdsinställ-ningen.							
Smörj alla smörjnipplarna.[2]							
Bättra på skadad lack.							

[1] Undersök glödstift och insprutningsmunstycken om motorn är svårstartad, om den avger överdrivet mycket rök eller vid ojämn gång.

[2] Omedelbart **efter varje** tvätt, oavsett intervallet i listan.

Viktigt: **Mer information om underhållsrutiner finns i bruksanvisningen till motorn.**

Anteckningar om särskilda problem

Kontrollen utförd av:		
Artikel	**Datum**	**Information**

Förberedelser för underhåll

Säkerhet vid underhåll

- Gör följande innan du justerar, rengör eller reparerar maskinen, eller när du lämnar den utan uppsikt:
  - Ställ maskinen på ett plant underlag.
  - Flytta gasreglaget till läget för låg tomgång.
  - Koppla ur klippenheterna.
  - Sänk klippenheterna.
  - Se till att drivningen är i neutralläge.
  - Koppla in parkeringsbromsen.
  - Stäng av motorn och ta ut nyckeln.
  - Vänta tills alla rörliga delar har stannat.
  - Låt maskinens komponenter svalna innan du utför något underhåll.
- Om klippenheterna är i transportläget ska du använda det positiva låset (om så utrustad) innan du lämnar maskinen utan uppsikt.
- Utför om möjligt inget underhåll på maskinen medan motorn är igång. Håll dig på avstånd från rörliga delar.
- Stötta upp maskinen eller dess komponenter med domkrafter när så behövs.
- Lätta försiktigt på trycket i komponenter med upplagrad energi.

Demontera motorhuven

1. Lossa och öppna motorhuven.
2. Ta bort hårnålssprinten som fäster motorhuvstappen till fästskivorna (Figur 76).

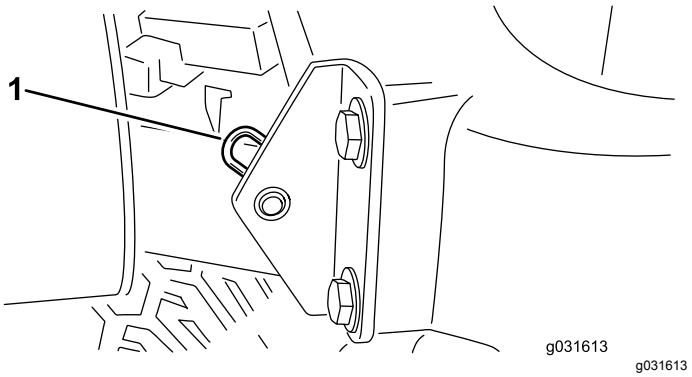

g031613

Figur 76

1. Hårnålssprint

3. Skjut motorhuven åt höger, lyft den andra sidan och drag ut den ur fästena.

Obs: Montera motorhuven genom att utföra stegen i omvänd ordning.

Smörjning

Smörja lager och bussningar

Serviceintervall: Var 50:e timme—Smörj samtliga lager och bussningar.

Var 500:e timme/Årligen (beroende på vilket som inträffar först)

Maskinen har smörjnipplar som måste smörjas regelbundet med fett nr 2 på litiumbas. Smörj även maskinen omedelbart efter varje tvätt.

Smörjnipplarnas placering och antal:

Traktorenhet

- 2 främre och bakre axeltappsbussningar (Figur 77)
- 2 kulleder för styrcylindern (Figur 78)
- 2 kulleder för dragstången (Figur 78)
- 2 axeltappsbussningar (Figur 78).
  Den översta nippeln på axeltappen ska bara smörjas en gång om året (2 pumpningar).

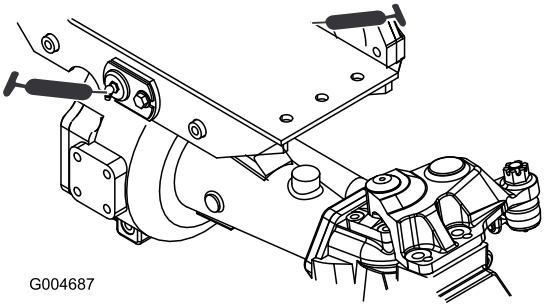

Figur 77

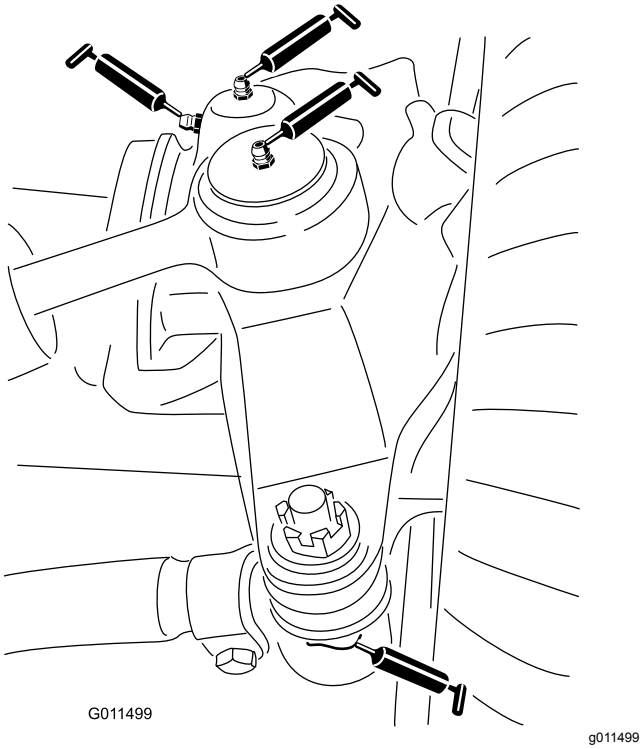

Figur 78

Främre klippdäck

- 2 bussningar för hjulgaffelaxeln (Figur 79)
- 3 spindelaxellager – sitter under skivan (Figur 80)
- 2 vridfästebussningar för mellandrevsarmen (Figur 80)

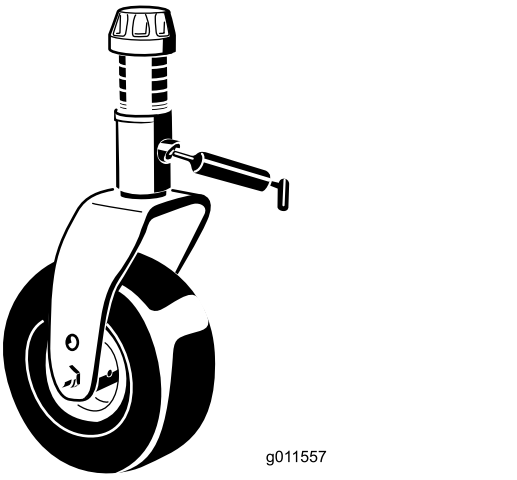

Figur 79

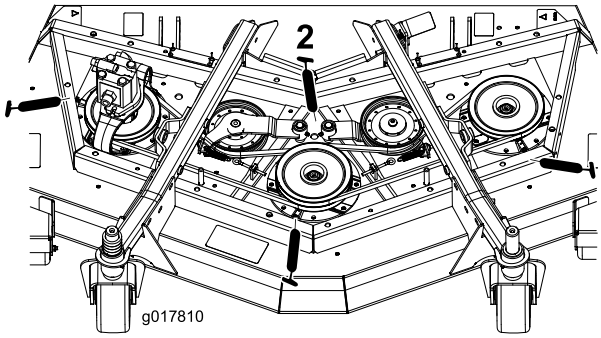

g017810

Figur 80

Främre lyftanordningar

- Två lyftarmcylinderbussningar (vardera sida) (Figur 81)
- Två lyftarmskulleder (Figur 82)

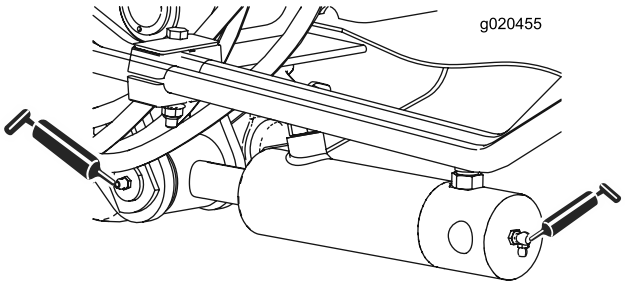

g020455

Figur 81

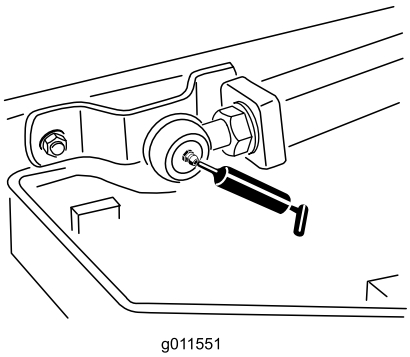

g011551

Figur 82

Sidoklippdäck

- 1 bussning för hjulgaffelaxeln (Figur 83)
- 2 spindelaxellager (vardera sida) – sitter under skivan
- 1 vridfästebussning för mellandrevsarmen – sitter på mellandrevsarmen

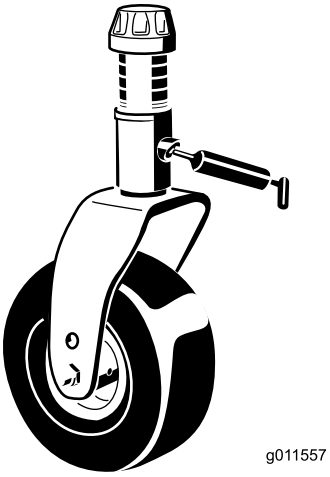

g011557

Figur 83

Sidolyftanordningar

- Sex huvudlyftarmsbussningar (Figur 84 och Figur 85)
- Två vridfästebussningar till vinkelhävarmen (Figur 86)
- Fyra bussningar till bakre armen (Figur 86)
- Fyra lyftcylinderbussningar (Figur 87)

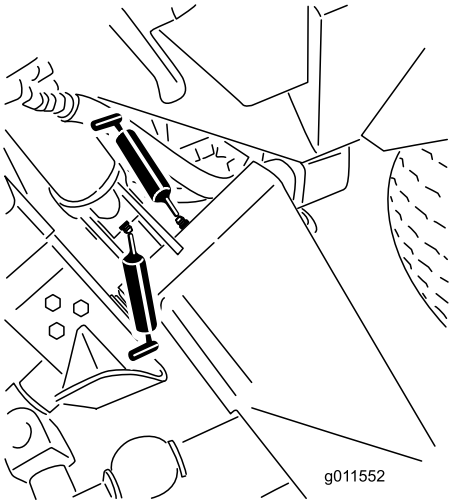

g011552

Figur 84

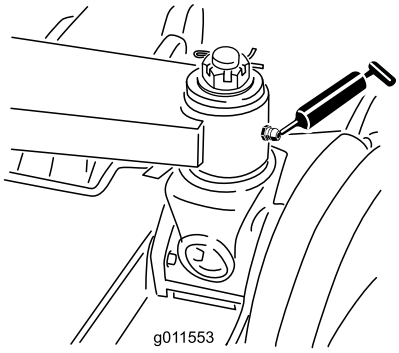

g011553

Figur 85

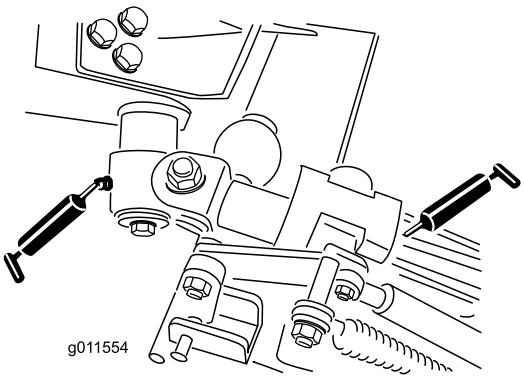

g011554

Figur 86

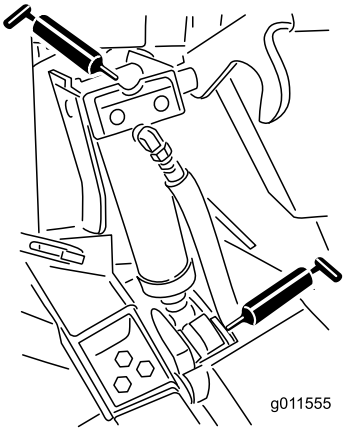

g011555

Figur 87

Motorunderhåll

Motorsäkerhet

- Stäng av motorn och ta ut nyckeln innan du kontrollerar oljenivån eller fyller på olja i vevhuset.
- Ändra inte varvtalshållarens inställning och övervarva inte motorn.

Serva motoroljan

Oljespecifikationer

Använd högkvalitativ motorolja med låg askhalt som uppfyller eller överträffar följande specifikationer:

- API-servicekategori CJ-4 eller högre
- ACEA-servicekategori E6
- JASO-servicekategori DH-2

Viktigt: **Om motorolja av annan typ än API CJ-4 eller högre, ACEA E6 eller JASO DH-2 används kan detta orsaka att dieselpartikelfiltret täpps igen eller att motorn skadas.**

Använd motorolja med följande viskositetsgrad:

- Rekommenderad olja: SAE 15W-40 (över -17,8 °C)
- Alternativ olja: SAE 10W-30 eller 5W-30 (alla temperaturer)

Toro Premium-motorolja med en oljeviskositet på 15W-40 eller 10W-30 kan köpas hos auktoriserade Toro-återförsäljare. Artikelnummer hittar du i *reservdelskatalogen*.

Kontrollera oljenivån i motorn

Serviceintervall: Varje användning eller dagligen

Motorn levereras med olja i vevhuset. Oljenivån måste dock kontrolleras innan och efter motorn startas första gången.

Viktigt: **Kontrollera motoroljan dagligen. Om oljenivån är ovanför markeringen Full på oljestickan kan motoroljan vara utspädd med bränsle.**

Om oljenivån är ovanför markeringen Full ska du byta motoroljan.

Det är bäst att kontrollera motoroljan när motorn är kall, innan den har startats för dagen. Om motorn redan har varit igång, ska du låta oljan rinna tillbaka ned till sumpen i minst 10 minuter innan du kontrollerar den. Fyll på olja tills nivån når upp till markeringen ”Full” på oljestickan om nivån ligger på eller under markeringen ”Add”.**Fyll inte på för mycket olja i motorn.**

Viktigt: **Motoroljenivån ska ligga mellan den övre och den nedre markeringen på oljestickan. Motorn kan gå sönder om du kör den med för mycket eller för lite olja.**

Kontrollera motoroljenivån, se Figur 88.

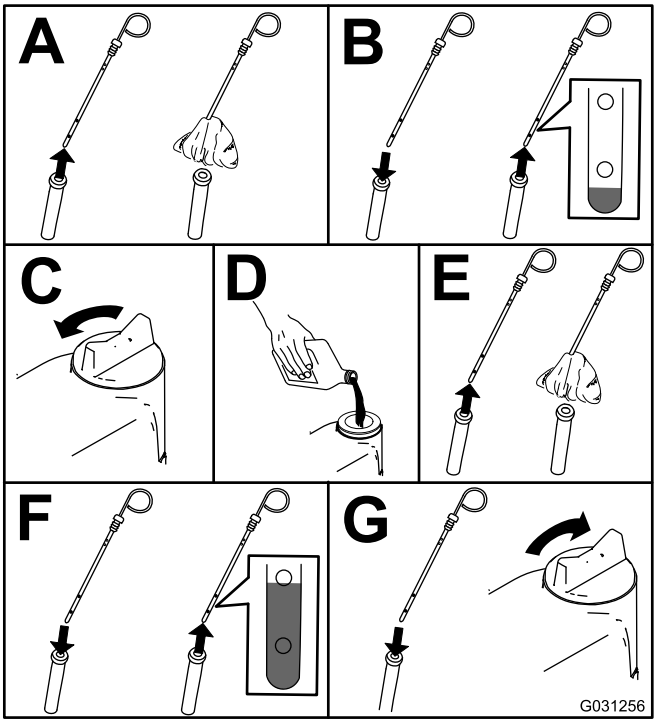

g031256

Figur 88

Obs: När du använder annan olja bör du tappa ut all gammal olja ur vevhuset innan du fyller på ny olja.

Vevhusvolym

Cirka 5,7 liter med filtret.

Byta motoroljan och filtret

Serviceintervall: Efter de första 50 timmarna

Var 250:e timme

1. Starta motorn och låt den gå i fem minuter så att oljan värms upp.
2. Parkera maskinen på ett jämnt underlag, stäng av motorn, ta ur nyckeln och vänta tills alla rörliga delar har stannat innan du lämnar förarplatsen.
3. Byt motorns olja och filter (Figur 89).

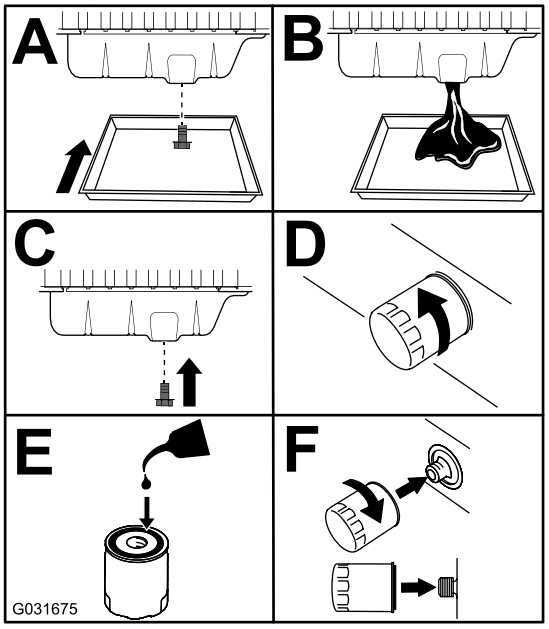

g031675

Figur 89

4. Fyll på olja i vevhuset.

Serva luftrenaren

Serviceintervall: Var 400:e timme

Undersök om luftrenarhuset har skador som skulle kunna orsaka en luftläcka. Byt ut den om den är skadad. Kontrollera hela intagssystemet och leta efter läckor, skador eller lösa slangklämmor.

Utför service på luftrenarfiltret bara när serviceindikatorn (Figur 90) anger att det krävs. Om du byter luftfiltret tidigare ökar det risken för att smuts kommer in i motorn när du har avlägsnat filtret.

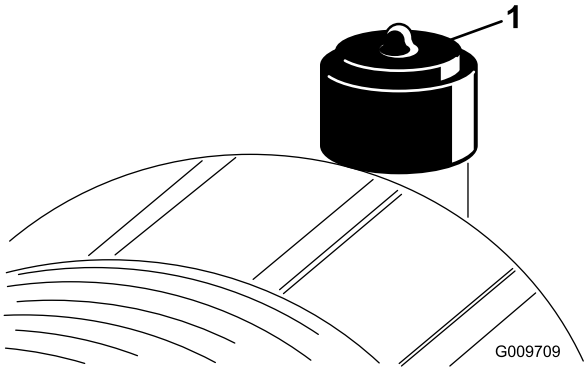

g009709

Figur 90

1. Luftrenarindikator

Viktigt: **Försäkra dig om att kåpan sitter som den ska och sluter tätt runt luftrenarhuset.**

1. Byt ut luftrenaren (Figur 91).

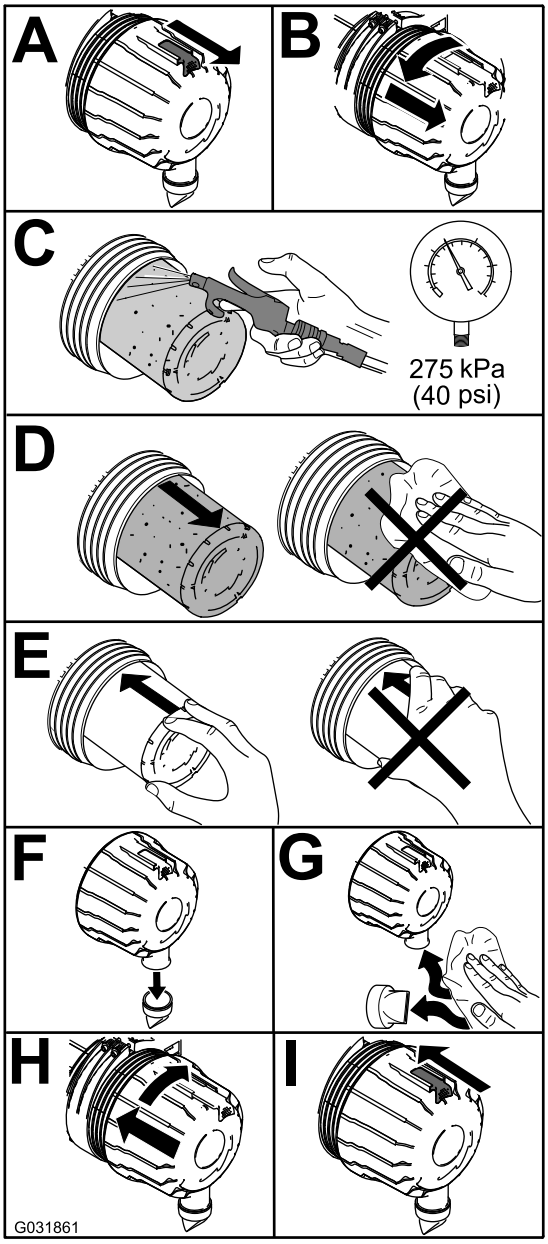

g031861

Figur 91

Obs: Rengör inte det använda elementet, eftersom det kan skada filtermediet.

Viktigt: **Försök inte att rengöra säkerhetsfiltret (Figur 92). Byt ut säkerhetsfiltret mot ett nytt var tredje gång huvudfiltret servas.**

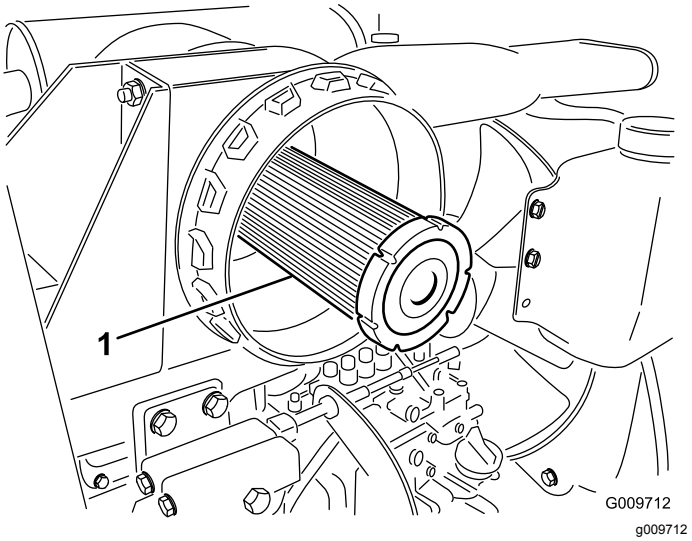

g009712

Figur 92

1. Säkerhetsfilter för luftrenare

2. Nollställ indikatorn (Figur 90) om den är röd.

Serva dieseloxiderings-katalysatorn (DOC) och sotfiltret

Serviceintervall: Var 6000:e timme eller rengör sotfiltret, om motorfel SPN 3720 FMI 16, SPN 3720 FMI 0 eller SPN 3720 FMI 16 visas i InfoCenter.

- Om systemmeddelande NR 179 visas i InfoCenter är det nästan dags för service av dieseloxideringskatalysatorn och sotfiltret i dieselpartikelfiltret.

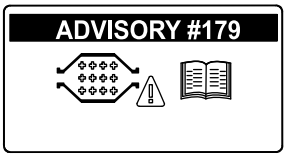

g213865

Figur 93

- Om motorfel CHECK ENGINE SPN 3251 FMI 0 (Kontrollera motor), CHECK ENGINE SPN 3720 FMI 0 (Kontrollera motor) eller CHECK ENGINE SPN 3720 FMI 16 (Kontrollera motor) visas i InfoCenter (Figur 94) ska du rengöra sotfiltret genom att följa stegen nedan:

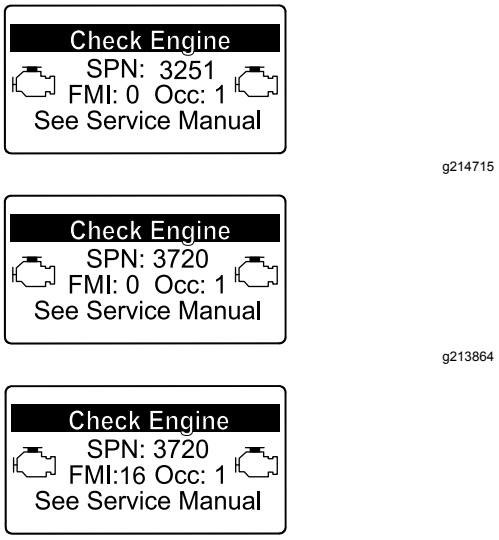

Figur 94

1. I avsnittet om motorn i *servicehandboken* finns information om demontering och montering av dieseloxideringskatalysatorn och sotfiltret i dieselpartikelfiltret.
2. Kontakta en auktoriserad Toro-återförsäljare om du behöver reservdelar eller service av dieseloxideringskatalysatorn och sotfiltret.
3. Kontakta en auktoriserad Toro-återförsäljare för att låta dem återställa motorns styrenhet när du har monterat ett rent dieselpartikelfilter.

Underhålla bränslesystemet

Serva bränslesystemet

Tömma bränsletanken

Serviceintervall: Var 1000:e timme—Töm och rengör bränsletanken.

Vartannat år—Töm och rengör bränsletanken.

Töm och rengör även tanken om bränslesystemet förorenas eller om du ställer maskinen i förvaring under en längre period. Använd rent bränsle för att spola ur tanken.

Kontrollera bränsleledningar och anslutningar

Serviceintervall: Var 400:e timme

Undersök om bränsleledningarna och anslutningarna har skador eller har försämrats på annat sätt, eller om det finns lösa anslutningar.

Utföra service på vattenseparatorn

Serviceintervall: Varje användning eller dagligen—Töm ut vatten eller andra föroreningar från bränslefiltret/vattenseparatorn.

Var 400:e timme—Byt ut bränslefilterskålen.

Serva vattenseparatorn enligt Figur 95.

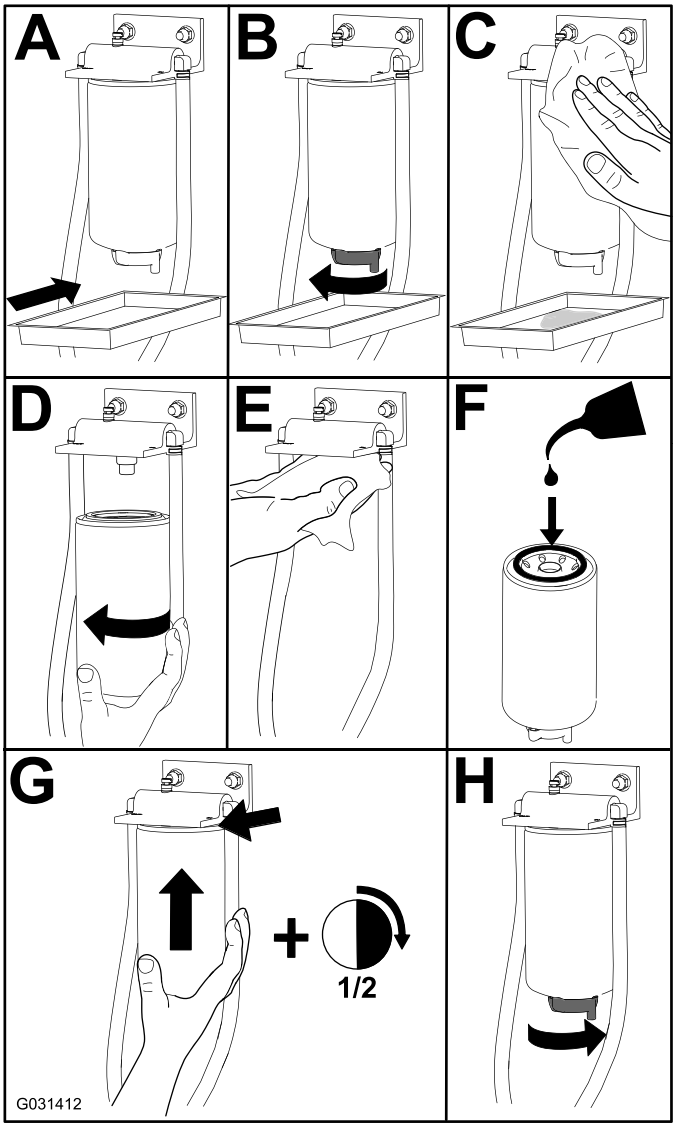

Figur 95

Serva bränslefiltret

Serviceintervall: Var 400:e timme

1. Gör rent området kring bränslefilterhuvudet (Figur 96).

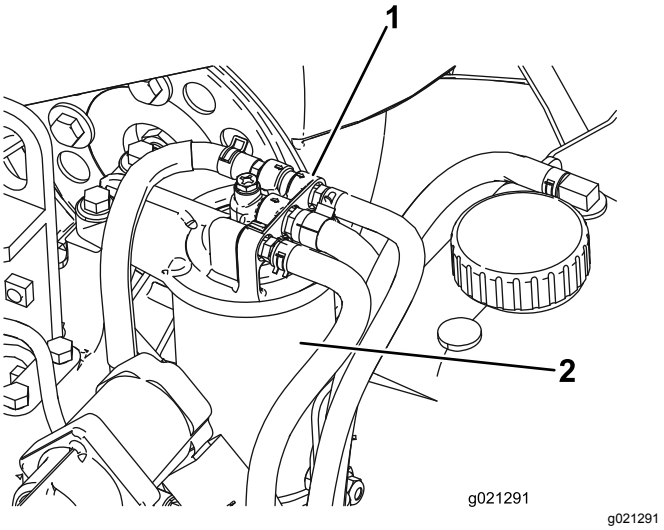

Figur 96

1. Bränslefilterhuvud
2. Bränslefilter

2. Demontera filtret och rengör filterhuvudets monteringsyta (Figur 96).
3. Smörj filterpackningen med ren motorsmörjolja. Mer information finns i bruksanvisningen till motorn.
4. Montera den torra filterskålen för hand tills packningen kommer i kontakt med filterhuvudet, och vrid den sedan ytterligare ett halvt varv.
5. Starta motorn och kontrollera om det finns bränsleläckor kring filterhuvudet.

Underhålla elsystemet

Säkerhet för elsystemet

VARNING

KALIFORNIEN
Proposition 65 Varning

Batteripoler, kabelanslutningar och tillbehör till dessa innehåller bly och blykomponenter: kemikalier som staten Kalifornien anser orsaka cancer och fortplantningsskador. Tvätta händerna när du har hanterat batteriet.

- Koppla bort batteriet innan reparation utförs på maskinen. Lossa minuskabelanslutningen först och pluskabelanslutningen sist. Återanslut pluskabelanslutningen först och minuskabelanslutningen sist.
- Ladda batteriet i ett öppet och välventilerat utrymme, på avstånd från gnistor och öppna lågor. Koppla ur laddaren innan batteriet ansluts eller kopplas bort. Använd skyddskläder och isolerade verktyg.

Utföra service på batteriet

Serviceintervall: Var 25:e timme—Kontrollera elektrolytnivån. (Kontrollera en gång i månaden om maskinen står i förvaring.)

Viktigt: **Lossa minuskabeln från batteriet innan svetsning företas på maskinen så att skador på det elektriska systemet kan undvikas.**

Obs: Kontrollera batteriets skick varje vecka eller var 50:e körtimme. Se till att hålla kabelanslutningarna och batterilådan rena eftersom ett smutsigt batteri långsamt kommer att laddas ur. Rengör batteriet genom att tvätta hela lådan med en lösning bestående av natriumbikarbonat och vatten. Skölj med rent vatten. Fetta in batteripoler och kabelskor med smörjfett av typen Grafo 112X (skinover) (Toro artikelnr 505-47) eller vaselin för att förhindra korrosion.

1. Öppna batterikåpan på sidan av höljet (Figur 97).

   Obs: Tryck ned den plana ytan ovanför batterikåpan för att göra det enklare att ta bort kåpan (Figur 97).

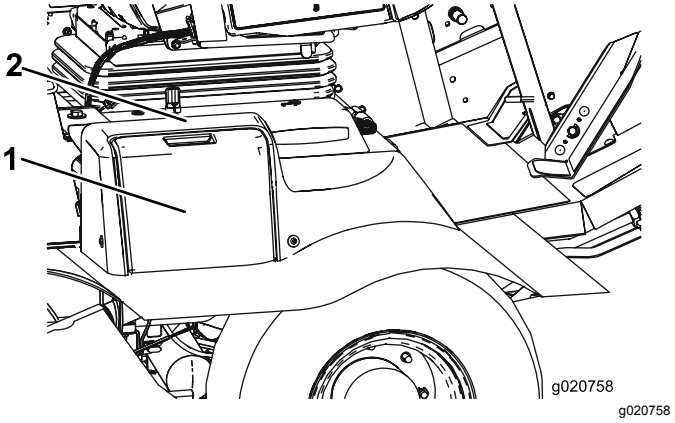

Figur 97

1. Batterikåpa
2. Tryck här.

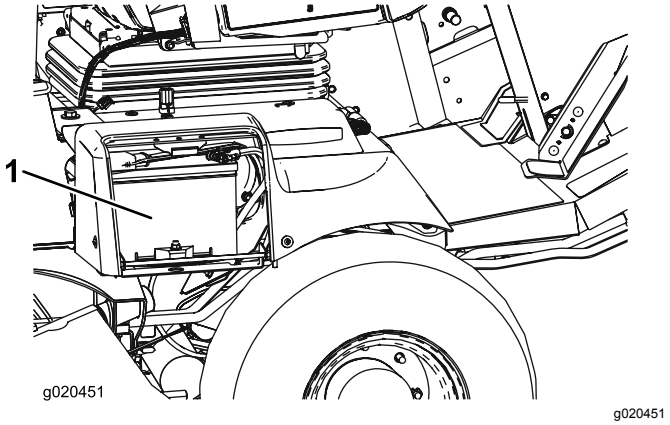

Figur 98

1. Batteri

2. Ta bort gummiskon från plusterminalen och inspektera batteriet.

   ⚠ VARNING

   Batteriets kabelanslutningar eller verktyg av metall kan orsaka kortslutning mot metall och orsaka gnistor. Gnistor kan få batterigaserna att explodera, vilket kan leda till personskador.

   - **Vid avlägsnande eller installation av batteriet får du inte låta batterianslutningarna komma i kontakt med några av maskinens metalldelar.**
   - **Låt inte metallverktyg kortslutas mellan batterianslutningarna och maskinens metalldelar.**

⚠ VARNING

Felaktig dragning av batterikablarna kan skada maskinen och kablarna samt orsaka gnistor. Gnistor kan få batterigaserna att explodera, vilket kan leda till personskador.

- **Lossa *alltid* batteriets minuskabel (svart) innan pluskabeln (röd) lossas.**
- ***Anslut* alltid pluskabeln (röd) innan du ansluter minuskabeln (svart).**

3. Fetta in båda batterianslutningar med smörjfett av typen Grafo 112X (skin-over), Toro-artikelnr 505-47, vaselin eller ett lättare fett för att förhindra korrosion.
4. Trä gummiskon över den positiva anslutningen.
5. Stäng batterikåpan.

Leta reda på säkringarna

Traktorenhetens säkringar sitter under elcentralens lock (Figur 99, Figur 100 och Figur 101).

Ta bort de två skruvarna som håller fast elcentralens lock vid ramen och ta bort locket (Figur 99).

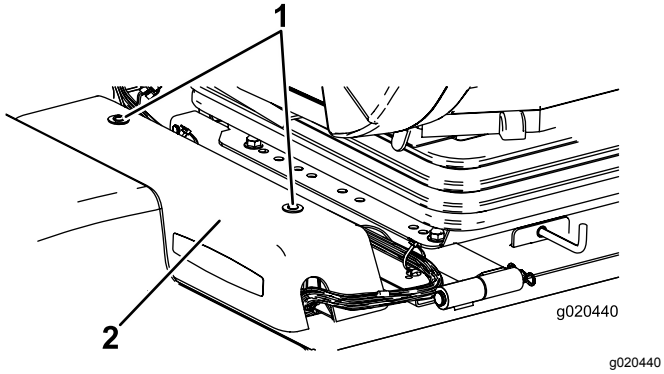

Figur 99

1. Elcentralens lock
2. Skruvar

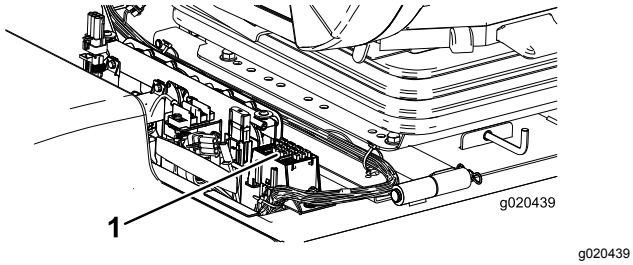

Figur 100

1. Säkringar

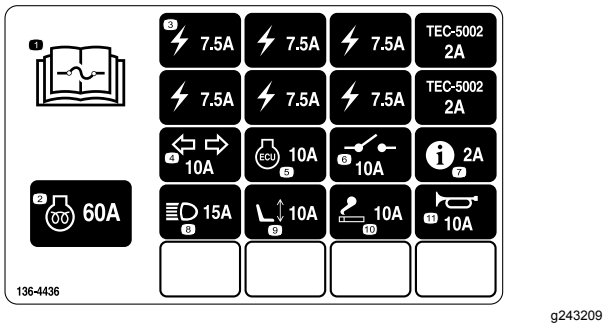

Figur 101

Hyttsäkringarna sitter i säkringsdosan i hyttens takklädsel (Figur 102 och Figur 103).

Obs: Endast modeller med hytt

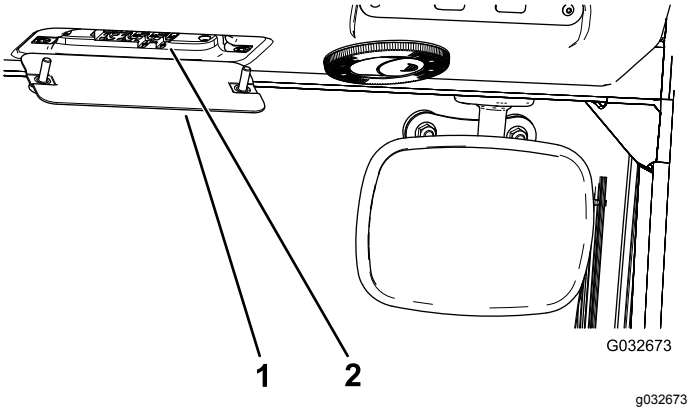

Figur 102

1. Säkringsdosa i hytten
2. Säkringar

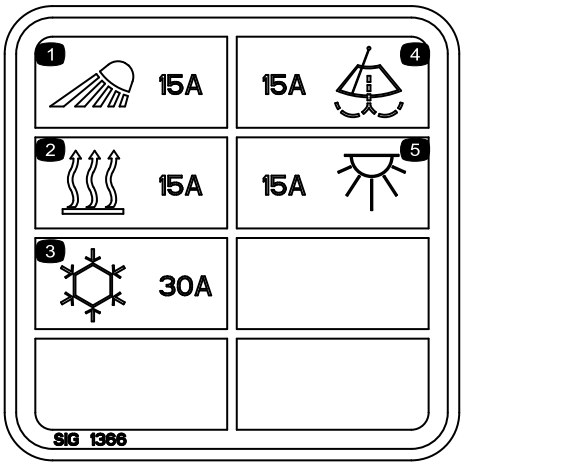

Figur 103

Underhålla drivsystemet

Justera gaspedalens vinkel

Du kan justera funktionsvinkeln på gaspedalen efter vad som är bekvämt för dig.

1. Lossa de två skruvarna och muttrarna som fäster gaspedalens vänstra sida vid fästet (Figur 104).

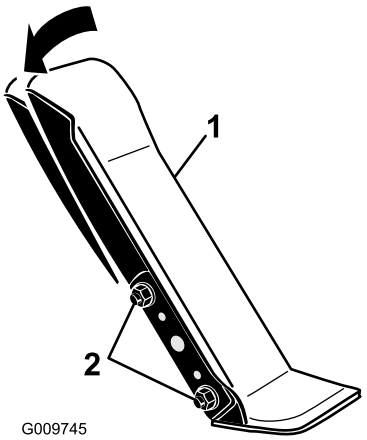

g009745

Figur 104

1. Gaspedal
2. Fästmuttrar och -skruvar

2. Justera pedalen till önskad funktionsvinkel och dra åt muttrarna (Figur 104).

Byta planetväxeloljan

Serviceintervall: Efter de första 200 timmarna

Var 800:e timme eller årligen, beroende på vilket som inträffar först.

Använd en högkvalitativ olja av typen SAE 85W-140.

1. Ställ maskinen på ett jämnt underlag och placera hjulen så att en kontrollplugg befinner sig i det lägsta läget (klockan 6) (Figur 105).

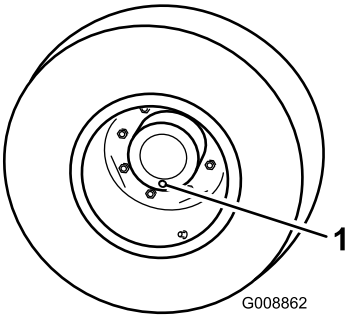

g008862

Figur 105

1. Kontroll-/avtappningsplugg

2. Placera kärlet under planetnavet, ta bort pluggen och låt oljan rinna ner i kärlet.
3. Placera ett kärl under bromshuset, ta bort pluggen och låt oljan rinna ned i kärlet (Figur 106).

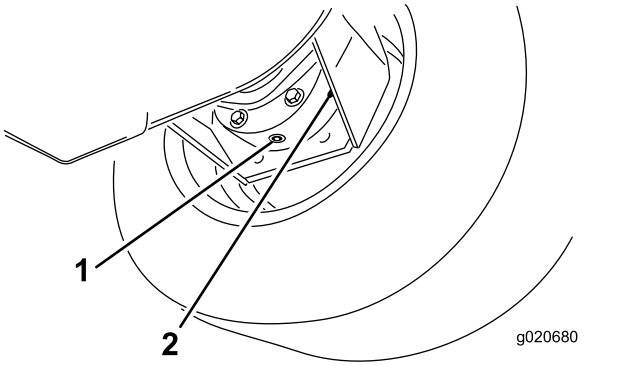

g020680

Figur 106

1. Avtappningsplugg
2. Bromshus

4. Sätt i pluggen i bromshuset när all olja har tappats av från båda ställena.
5. Rotera hjulet tills det öppna plugghålet i planetväxlen är i läget klockan 12.
6. Fyll långsamt på planetväxeln med 0,65 liter högkvalitativ olja av typen SAE 85W-140 genom det öppna hålet.

   Viktigt: **Om planetväxeln blir full innan 0,65 liter olja har tillsatts ska du vänta i en timme eller sätta tillbaka pluggen och flytta maskinen cirka tre meter så att oljan fördelas i bromssystemet. Ta sedan bort pluggen och fyll på resterande olja.**

7. Montera pluggen igen.
8. Upprepa proceduren på den motsatta planetväxeln/bromsen.

Byt olja i bakaxeln

Serviceintervall: Efter de första 200 timmarna

Var 800:e timme

1. Ställ maskinen på en plan yta.
2. Gör rent runt de tre avtappningspluggarna; en på varje ände och en i mitten (Figur 107).
3. Ta bort kontrollpluggarna så att oljan enklare kan rinna ut.
4. Ta bort avtappningspluggarna så att oljan kan rinna ned i kärlen.

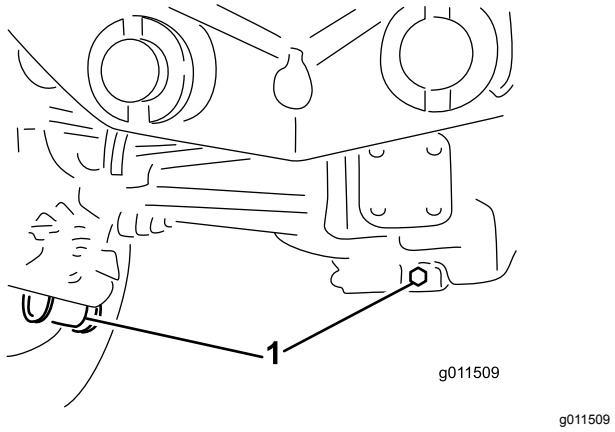

Figur 107

1. Avtappningspluggens placering

5. Rengör området kring avtappningspluggen på botten av växellådan (Figur 108).
6. Ta bort avtappningspluggen från växellådan och låt oljan rinna ner i ett kärl.

   Obs: Ta bort påfyllningspluggen så att oljan enklare kan rinna ut.

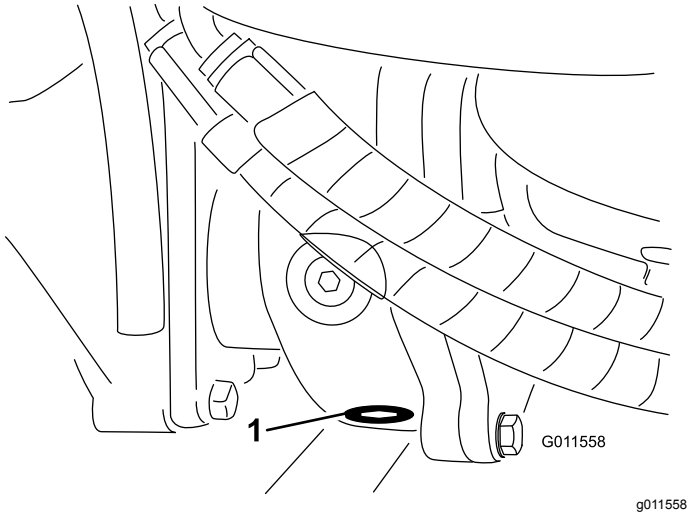

Figur 108

1. Avtappningsplugg

7. Fyll på tillräckligt med olja så att nivån når till botten av kontrollhålet. Se Byta planetväxeloljan (sida 68).
8. Montera pluggarna.

Kontrollera bakhjulens skränkning

Serviceintervall: Var 800:e timme

1. Mät avståndet från mitt till mitt (vid axelhöjd) framtill och baktill på styrhjulen.

   Obs: Det främre måttet ska vara 6 mm mindre än det bakre måttet.
2. Lossa klämmorna på dragstängernas bägge ändar för att justera avståndet.
3. Vrid dragstångens ände för att flytta däckets främre del inåt eller utåt.
4. Dra åt dragstängernas klämmor när justeringen är korrekt.

Underhålla kylsystemet

Säkerhet för kylsystemet

- Motorns kylvätska kan orsaka förgiftning vid förtäring. Förvara den utom räckhåll för barn och husdjur.
- Het kylvätska som sprutas ut under tryck kan orsaka allvarliga brännskador, och detsamma gäller om man vidrör den heta kylaren eller närliggande delar.
  - Låt motorn svalna i minst 15 minuter innan du öppnar kylarlocket.
  - Ta hjälp av en trasa för att öppna kylarlocket och öppna locket sakta så att ånga kan komma ut.
- Kör inte maskinen om inte kåporna sitter på plats.
- Håll fingrar, händer och kläder borta från den roterande fläkten och drivremmen.
- Stäng av motorn och ta ut nyckeln innan du utför något underhåll.

Kontrollera kylsystemet

Serviceintervall: Varje användning eller dagligen

Kontrollera kylvätskenivån varje dag. Systemet rymmer 8,5 liter.

1. Ta av kylarlocket locket till expansionstanken försiktigt (Figur 109).
2. Kontrollera kylvätskenivån i kylaren.

   Obs: Kylaren ska fyllas upp till påfyllningsrörets översta del och expansionstanken ska fyllas upp till ”Full”-markeringen.

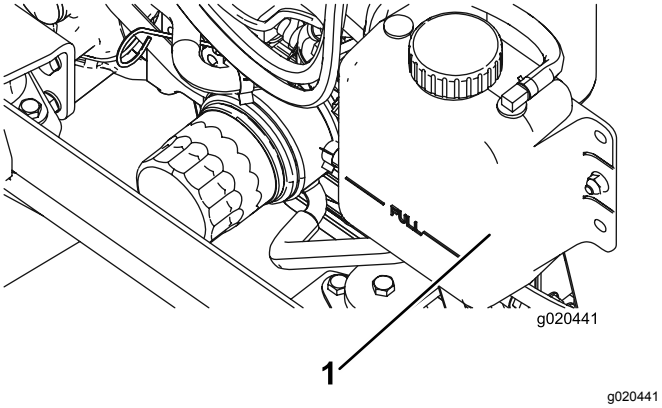

Figur 109

1. Expansionstank

3. Tillsätt en 50/50-blandning av vatten och frostskyddsmedel med etylenglykol om kylmedelnivån är låg.

   Viktigt: **Använd inte enbart vatten och inte heller alkohol-/metanolbaserade kylvätskor eftersom skador kan uppstå.**

4. Sätt tillbaka kylarlocket och locket till expansionstanken.

Serva motorns kylsystem

Serviceintervall: Var 100:e timme

Vartannat år

Ta bort skräp från kylaren/oljekylaren dagligen. Rengör dem oftare vid smutsiga förhållanden.

Den här maskinen är försedd med ett hydrauldrivet fläktsystem som automatiskt (eller manuellt) körs bakåt när skräp behöver avlägsnas från kylaren/oljekylaren och gallret. Med den här funktionen går det snabbare att rengöra maskinens kylare/oljekylare, men den eliminerar inte behovet av rutinrengöring. Regelbunden rengöring och kontroll måste fortfarande utföras på kylaren/oljekylaren.

1. Stäng av motorn och ta ut nyckeln.
2. Rengör motorområdet noga och ta bort allt skräp.
3. Rengör på båda sidor om kylaren/oljekylaren ordentligt med tryckluft (Figur 110).

   Obs: Börja från fläktsidan och blås skräpet bakåt. Rengör sedan bakifrån och blås framåt. Upprepa detta flera gånger tills alla beläggningar och allt skräp är borta.

   Viktigt: **Om du rengör kylaren/oljekylaren med vatten, kan det medföra att rost uppkommer tidigt och att delar skadas.**

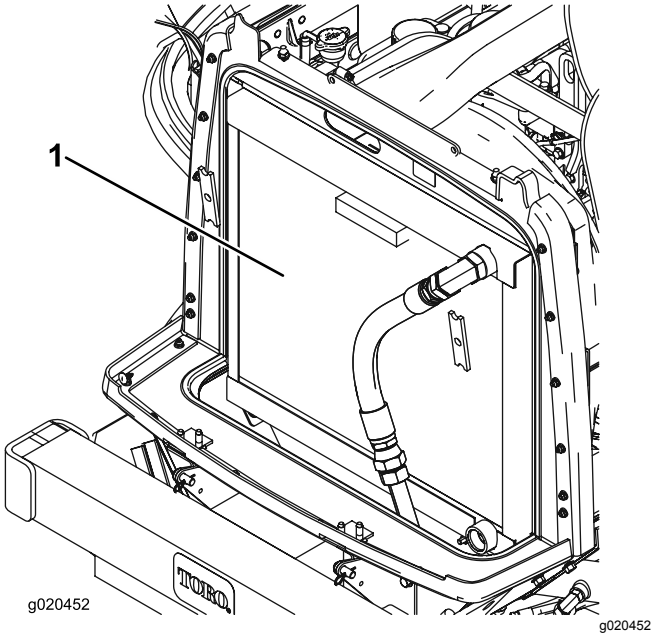

Figur 110

1. Kylare/oljekylare

4. Stäng huven.

Underhålla bromsarna

Justera fotbromsarna

Justera fotbromsarna om bromspedalens rörelseavstånd överstiger 25 mm eller om bromsarna inte fungerar effektivt. Det fria spelet är det avstånd bromspedalen förflyttar sig innan bromsmotståndet känns av.

1. Koppla ur låsspärren från bromspedalen så att båda pedalerna fungerar oberoende av varandra.
2. För att minska bromspedalernas fria spel ska du dra åt bromsarna som följer:
   A. Lossa frontmuttern på den gängade änden av bromsvajern (Figur 111).

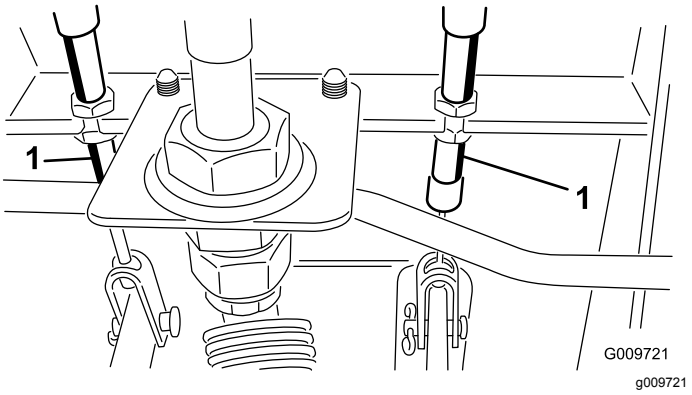

Figur 111

1. Bromskabel

   B. Dra åt den bakre muttern för att dra vajern bakåt tills bromspedalernas rörelseavstånd är mellan 13 och 25 mm.
   C. Dra åt de främre muttrarna efter att bromsarna har justerats korrekt.

Underhålla remmarna

Serva generatorremmen

Serviceintervall: Efter de första 10 timmarna

Var 100:e timme

Om remmen är korrekt spänd kan den böjas ned 10 mm med en kraft på 44 N·m mitt emellan remskivorna.

Om nedböjningen inte är 10 mm lossar du generatorns fästbultar (Figur 112).

Obs: Öka eller minska generatorremmens spänning och dra åt bultarna. Kontrollera remmens nedböjning igen för att säkerställa att spännkraften är korrekt.

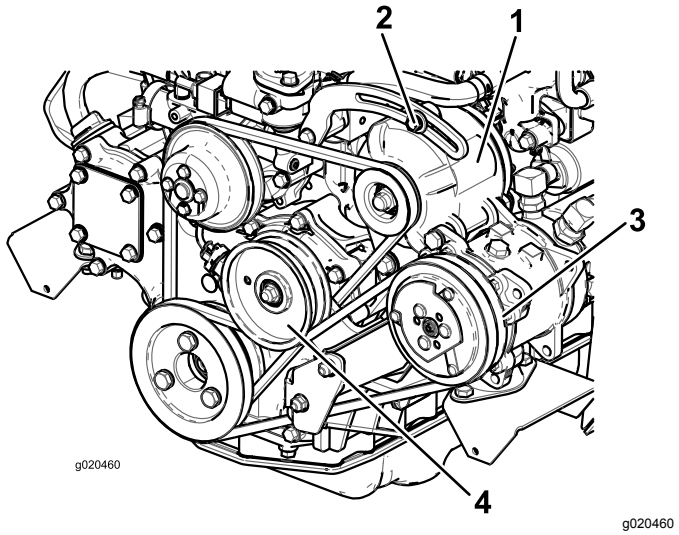

Figur 112

1. Generator
2. Fästskruv
3. Kompressor
4. Mellanremskiva

Serva kompressorremmen

Serviceintervall: Efter de första 10 timmarna

Var 100:e timme

1. Om remmen är korrekt spänd kan den böjas ned 10 mm med en kraft på 44 N·m mitt emellan remskivorna.
2. Om nedböjningen inte är 10 mm ska du lossa mellanremskivans fästbult (Figur 112).

   Obs: Öka eller minska kompressorremmens spänning och dra åt bulten. Kontrollera remmens nedböjning igen för att säkerställa att spännkraften är korrekt.

Spänna knivdrivremmarna

Serviceintervall: Efter de första 10 timmarna

Var 50:e timme

Vid korrekt spänning ska förlängningsfjäderns inre mått (från krok till krok) vara cirka 8,3 till 9,5 cm. När fjäderspänningen är korrekt ska du justera stoppskruven (vagnsskruven) tills det finns ett spel på cirka 2 till 5 mm mellan skruvens huvud och mellandrevsarmen (Figur 113).

Obs: Kontrollera att remmen sitter på fjädersidan av remstyrningen (Figur 113).

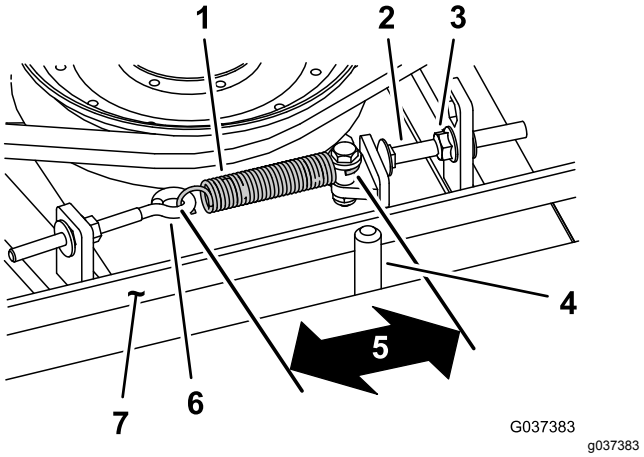

Figur 113

1. Förlängningsfjäder
2. Stoppbult
3. Flänsmutter
4. Remstyrning
5. Mått (från krok till krok) – cirka 8,3–9,5 cm
6. Öglebult
7. Rem

Byta ut knivdrivremmarna

Serviceintervall: Var 800:e timme

Knivdrivremmen spänns av en fjäderbelastad remskiva, och remmen är mycket hållbar. Efter många timmars användning kan dock remmen visa tecken på slitage. Tecken på remslitage är: gnissel när remmen roterar, slirande knivar vid gräsklippning, fransiga remkanter, brännmärken och sprickor. Byt ut remmen om något av dessa tillstånd uppkommer.

1. Sänk ned klippdäcket till verkstadsgolvet och ta bort remkåporna från klippdäckets ovansida och lägg dem åt sidan.
2. Lossa öglebulten (Figur 113).
3. Lossa flänsmuttern som håller fast stoppskruven på monteringsfliken och flytta mellanremskivan bort från remmen (Figur 113).

   Obs: Lossa muttern tillräckligt för att mellandrevsarmen ska kunna passera stoppskruven.

Obs: Om du måste ta bort stoppbulten från monteringsfliken ska du se till att sätta tillbaka den i det hål som medför att stoppbultens huvud riktas in efter mellandrevsarmen.

4. Avlägsna de bultar som fäster hydraulmotorn på klippdäcket (Figur 114).

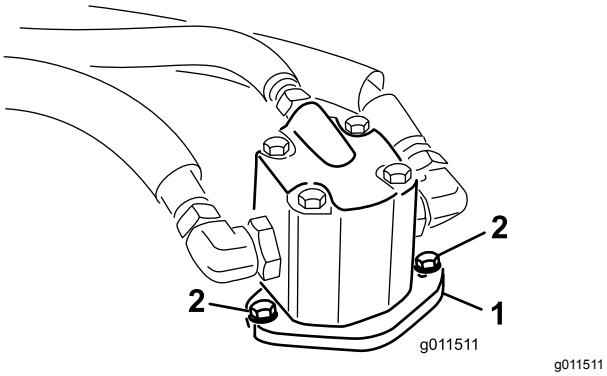

Figur 114

1. Hydraulmotor
2. Monteringsbultar

5. Lyft av motorn från klippdäcket och lägg den ovanpå klippdäcket.
6. Ta bort den gamla remmen runt spindelskivorna och mellanremskivan.
7. Dra den nya remmen runt spindelskivorna och mellanremskiveenheten.
8. Sätt tillbaka hydraulmotorn på klippdäcket när du har dragit remmen runt skivorna. Montera motorn på klippdäcket med de bultar som du tog bort tidigare.

   Obs: Kontrollera att remmen sitter på fjädersidan av remstyrningen (Figur 113).
9. Sätt fast förlängningsfjädern (Figur 113) i öglebulten och spänn remmen på följande sätt:
   - Vid korrekt spänning ska förlängningsfjäderns inre mått (från krok till krok) vara cirka 8,3 till 9,5 cm.
   - När du har uppnått korrekt fjäderspänning ska du justera stoppskruven (vagnsskruven) tills det finns ett spel på cirka 2 till 5 mm mellan skruvens huvud och mellandrevsarmen.

Underhålla hydraulsystemet

Säkerhet för hydraulsystemet

- Sök omedelbart läkare om du träffas av en stråle hydraulvätska och vätskan tränger in i huden. Vätska som trängt in i huden måste opereras bort inom några få timmar av en läkare.
- Se till att alla hydrauloljeslangar och -ledningar är i gott skick och att alla hydraulanslutningar och -kopplingar är ordentligt åtdragna innan hydraulsystemet trycksätts.
- Håll kropp och händer borta från småläckor eller munstycken som sprutar ut hydraulvätska under högtryck.
- Använd en kartong- eller pappersbit för att hitta hydrauläckor.
- Lätta på allt tryck i hydraulsystemet på ett säkert sätt innan något arbete utförs i hydraulsystemet.

Serva hydraulsystemet

Kontrollera hydraulvätskan

Serviceintervall: Varje användning eller dagligen

Hydraultanken fylls på fabriken med cirka 29 liter högkvalitativ hydraulvätska. Kontrollera hydraulvätskenivån innan motorn startas för första gången och därefter dagligen. Rekommenderad utbytesvätska:

Toro Premium All-Season Hydraulic Fluid
(Finns i spannar om 19 liter eller fat om 208 liter. Artikelnummer finns i *reservdelskatalogen* eller så kan du kontakta en auktoriserad Toro-återförsäljare).

Alternativa vätskor: Om du inte har tillgång till Toro-vätskan kan du använda andra **konventionella och petroleumbaserade** vätskor, under förutsättning att de uppfyller följande materialegenskaper och branschspecifikationer. Kontrollera med din oljeleverantör att oljan uppfyller dessa specifikationer.

Obs: Toro ansvarar inte för skador som uppstått till följd av att felaktiga vätskor använts. Använd därför endast produkter från ansedda tillverkare som ansvarar för sina rekommendationer.

Högt viskositetsindex/nötningsförhindrande hydraulvätska, med låg flytpunkt, av typen ISO VG 46

Materialegenskaper:

Viskositet, ASTM D445	St vid 40 °C: 44 till 50
	St vid 100 °C: 7,9 till 8,5
Viskositetsindex, ASTM D2270	140 till 160
Flytpunkt, ASTM D97	–37 °C till –45 °C
Branschspecifikationer:	Vickers I-286-S (kvalitetsnivå), Vickers M-2950-S (kvalitetsnivå), Denison HF-0

Lämpliga hydraulvätskor måste vara angivna för mobila maskiner (i motsats till användning på en industriell anläggning), av flerviktstyp, med nötningsförhindrande ZnDTP- eller ZDDP-tillsatspaket (inte en askfri vätsketyp).

Hydraulvätska av typen Toro Synthetic Biodegradable (Finns i 19 liters spannar eller 208 liters fat. Se *reservdelskatalogen* eller kontakta en Toro-återförsäljare för artikelnummer)

Den här syntetiska, biologiskt nedbrytbara vätskan av hög kvalitet har testats och anses vara kompatibel för denna Toro-modell. Syntetiska vätskor av andra märken kan vara inkompatibla med tätningarna, och Toro ansvarar inte för icke godkända vätskor.

Viktigt: **Denna syntetiska hydraulvätska är inte kompatibel med den biologiskt nedbrytbara hydraulvätskan från Toro som tidigare såldes. Kontakta din Toro-återförsäljare för mer information.**

Alternativa biologiskt nedbrytbara vätskor:

Mobil EAL Envirosyn H 46 (USA)

Mobil EAL Hydraulic Oil 46 (internationell)

Viktigt: **Många hydraulvätskor är nästintill färglösa vilket gör det svårt att upptäcka läckor. Det finns en rödfärgstillsats till hydraulsystemet i flaskor om 20 ml. En flaska räcker till 15−22 liter hydraulolja. Beställ artikelnr 44-2500 från en auktoriserad Toro-återförsäljare.**

1. Ställ maskinen på ett plant underlag, sänk ned klippdäcken, stäng av motorn och ta ut nyckeln ur tändningen.
2. Kontrollera hydraulvätskenivån (Figur 115).

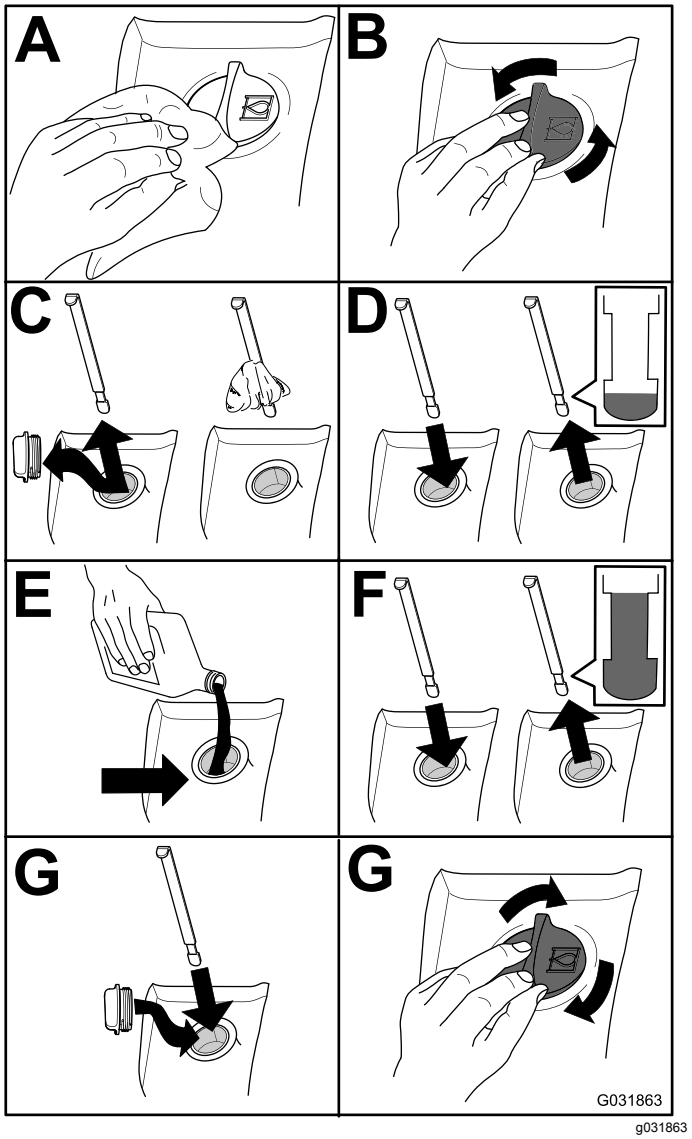

g031863

Figur 115

Byta hydraulvätskan

Serviceintervall: Var 800:e timme

Om den är förorenad, kontakta din lokala Toro-återförsäljare eftersom systemet måste spolas. Förorenad hydraulvätska är mjölkaktig eller svart jämfört med ren olja.

1. Ställ maskinen på ett plant underlag, sänk ned klippdäcken, stäng av motorn och ta ut nyckeln ur tändningen.
2. Ta bort avtappningspluggen från tankens framsida och låt hydraulvätskan rinna ner i ett stort uppsamlingstråg.
3. Sätt tillbaka och dra åt pluggen när hydraulvätskan har slutat rinna.
4. Fyll tanken (Figur 116) med hydraulvätska. Se Byta hydraulvätskan (sida 74).

Viktigt: **Använd endast specificerade hydrauloljor. Andra vätskor skadar systemet.**

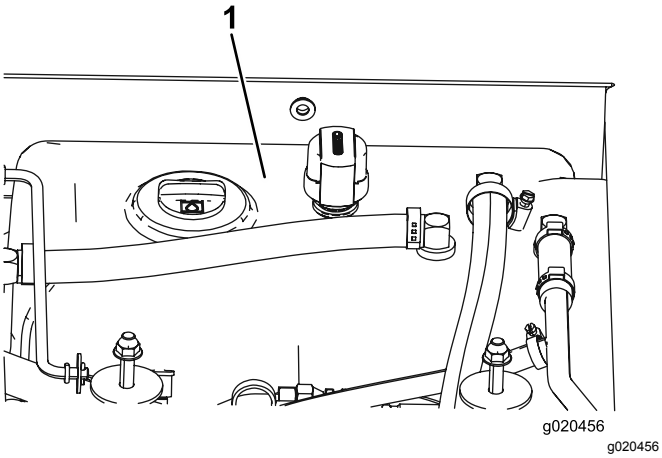

Figur 116

1. Hydraultank

5. Sätt på tanklocket, starta motorn och använd samtliga hydraulreglage så att hydraulvätskan sprids i hela systemet.

   Obs: Kontrollera även att det inte finns några läckor och stäng sedan av motorn.

6. Kontrollera vätskenivån och fyll på tillräckligt så att nivån når upp till markeringen ”Full” på oljestickan.

   Obs: Fyll inte på för mycket.

Byta hydraulfiltret

Serviceintervall: Efter de första 200 timmarna

Var 800:e timme

Använd följande ersättningsfilter från Toro:

- Artikelnr 94-2621 för maskinens baksida (klippdäcket)
- Artikelnr 75-1310 för maskinens framsida (laddning)

Viktigt: **Om något annat filter används kan garantin för några av komponenterna bli ogiltig.**

1. Ställ maskinen på ett plant underlag, sänk ned klippdäcken, lägg i parkeringsbromsen, stäng av motorn och ta ut nyckeln ur tändningen.
2. Byt ut hydraulfiltren (Figur 117).

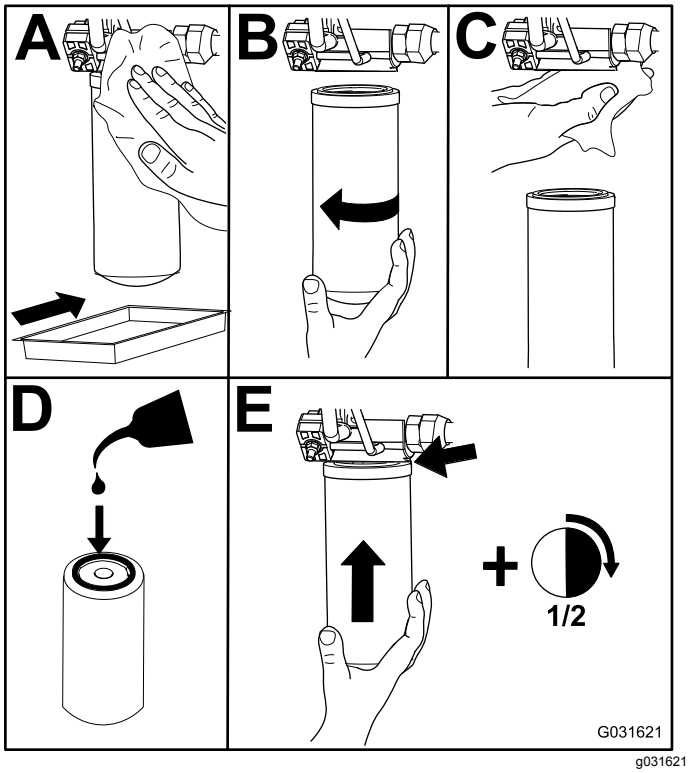

Figur 117

3. Starta motorn och låt den gå i cirka två minuter så att systemet luftas. Stäng av motorn och undersök om det finns några läckor.

Kontrollera hydraulledningarna och slangarna

Serviceintervall: Vartannat år

Undersök hydraulledningarna och slangarna dagligen och kontrollera om det finns läckor, vridna ledningar, lösa fäststöd, slitage, lösa beslag, väderslitage och kemiskt slitage. Reparera alla eventuella skador innan du använder maskinen igen.

Justera motviktstrycket

Kontrollporten för motvikt används för testning av trycket i motviktskretsen (Figur 118). Det motviktstryck som rekommenderas är 22,41 bar. Om du vill justera motviktstrycket lossar du låsmuttern, vrider ställskruven (Figur 118) medurs för att öka trycket eller moturs för att minska trycket och drar åt låsmuttern. Motorn måste vara igång, däcket vara nedsänkt och i det rörliga läget för att trycket ska kunna kontrolleras.

Obs: Alla tre klippdäckens svänghjul ska stå kvar på marken när motvikten justeras och en motvikt ska användas.

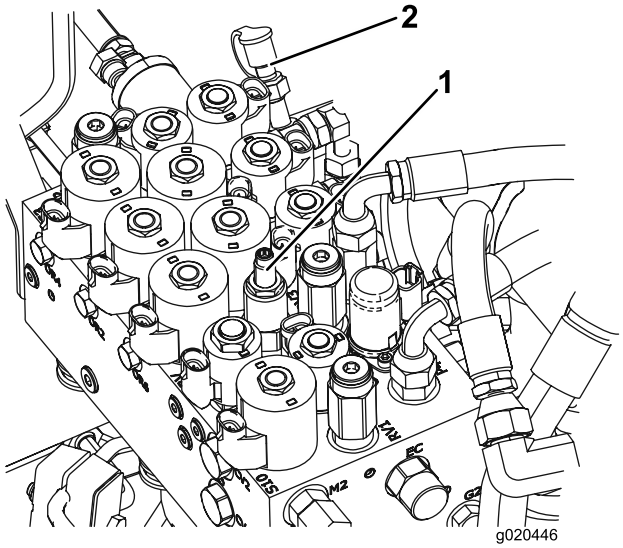

g020446

Figur 118

1. Ställskruv för motvikt
2. Kontrollport för motvikt

Klipparunderhåll

Vända (luta) det främre klippdäcket till upprätt läge

Obs: Det främre klippdäcket kan vändas till ett upprätt läge. Detta är dock inte nödvändigt vid normalt underhåll.

1. Lyft upp det främre klippdäcket en aning från golvet, koppla in parkeringsbromsen, stäng av motorn och ta ut nyckeln ur tändningslåset.
2. Ta bort hårnålssprinten och sprintbulten som håller fast däcktransportspärren på låsplattan och vrid spärren mot däckets bakre del.
3. Ta bort hårnålssprinten och sprintbulten som fäster klipphöjdskedjorna på klippdäckets bakre del.
4. Starta motorn, höj långsamt upp det främre klippdäcket, stäng av motorn och ta ut nyckeln ur tändningslåset.
5. Fatta tag i klippdäckets främre del och lyft upp den till upprätt läge.
6. Fäst vajeränden på tappen på klippdäckets lyftarm och säkra den med hårnålssprinten samtidigt som du håller klippdäcket upprätt (Figur 119).

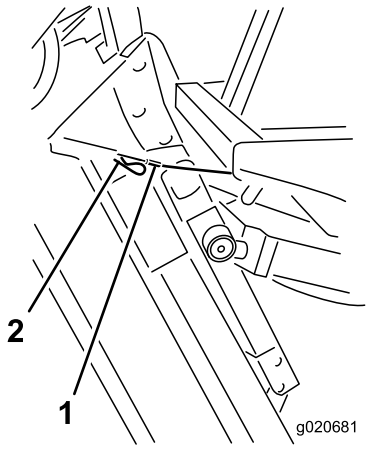

g020681

Figur 119

1. Vajer
2. Tapp

Vända det främre klippdäcket nedåt

1. Ta hjälp av någon för att hålla klippdäcket upprätt och ta bort hårnålssprinten som fäster vajeränden, och ta sedan bort vajern från tappen.
2. Vänd (luta) klippdäcket nedåt.
3. Förvara vajern under förarplattformen.
4. Sitt på förarsätet, starta motorn och sänk ned klippdäcket tills det är strax över marken.
5. Fäst klipphöjdskedjorna baktill på klippdäcket.
6. Vrid transportspärren uppåt till rätt läge, och fäst den med sprintbulten och hårnålssprinten.

Justera klippdäckets lutning

Mäta klippdäckets lutning

Klippdäckets lutning är skillnaden i klipphöjd mellan knivplanets framkant och dess bakkant. Toro rekommenderar en lutning på 8–11 mm. Det innebär att knivbladets bakkant är 8–11 mm högre än dess framkant.

1. Placera maskinen på en jämn yta på verkstadsgolvet.
2. Ställ in klippdäcket på önskad klipphöjd.
3. Rotera en kniv så att den är riktad rakt framåt.
4. Använd en kort linjal och mät från golvet till längst fram på knivbladet.
5. Rotera knivspetsen så att den pekar bakåt och mät avståndet från golvet till knivens spets.
6. Subtrahera frammåtten med bakmåtten för att räkna ut knivens lutning.

Justera det främre klippdäckets lutning

1. Lossa kontramuttrarna överst eller underst på klipphöjdskedjans U-bult (Figur 120).
2. Justera den andra mutteruppsättningen för att höja eller sänka klippdäckets bakre del och få rätt lutning.
3. Dra åt kontramuttrarna.

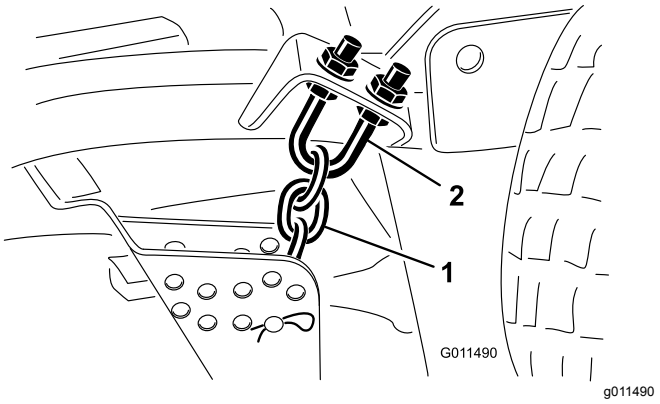

Figur 120

1. Klipphöjdskedja
2. U-bult

Justera sidoklippdäckens lutning

Serviceintervall: Var 800:e timme

1. Ta bort spännlocket från spindelaxeln och skjut ut spindeln ur svänghjulsarmen (Figur 121).

   Obs: Lägg till eller ta bort mellanlägg efter behov för att höja eller sänka svänghjulet tills klippdäcket har korrekt lutning.

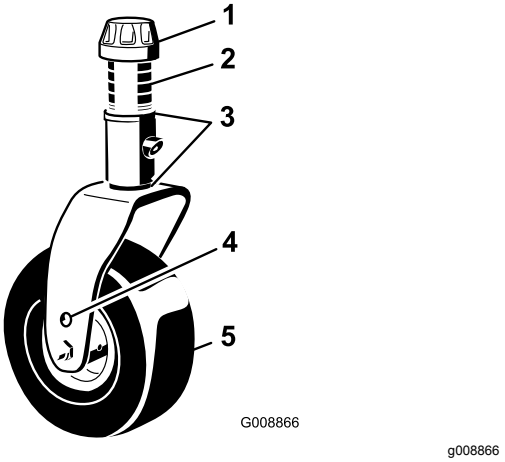

Figur 121

1. Spännlock
2. Distansbrickor
3. Mellanlägg
4. Axelmonteringshål
5. Svänghjul

2. Sätt tillbaka spännlocket.

Serva svänghjulsarmarnas bussningar

På svänghjulsarmarna har bussningar pressats in i den övre och nedre delen av röret, och efter många körtimmar slits dessa bussningar. Kontrollera bussningarna genom att flytta hjulgafflarna bakåt och framåt och från ena sidan till den andra. Om svänghjulsspindeln sitter löst inuti bussningarna är bussningarna utslitna och måste bytas ut.

1. Lyft upp klippdäcket så att hjulen lyfter från golvet och palla upp klippdäcket så att det inte kan falla.
2. Ta bort spännlocket, distansbrickan eller -brickorna och tryckbrickan från svänghjulsspindelns ovansida.
3. Dra ut svänghjulsspindeln ur monteringsröret.

   Obs: Låt tryckbrickan och distansbrickan eller -brickorna sitta kvar längst ned på spindeln.
4. Skjut in ett pinndorn upptill eller nedtill i monteringsröret och skjut ut bussningen ur röret (Figur 122).

   Obs: Skjut också ut den andra bussningen ur röret. Rengör insidan på rören och ta bort all smuts.

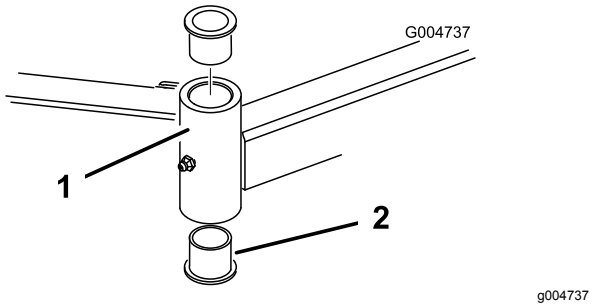

Figur 122

1. Svänghjulsarmens rör
2. Bussningar

5. Stryk på fett på insidan och utsidan av de nya bussningarna.
6. Skjut in bussningarna i monteringsröret med hjälp av en hammare och en platt skiva.
7. Undersök om svänghjulsspindeln är sliten och byt ut den om den är skadad.
8. Skjut svänghjulsspindeln genom bussningarna och monteringsröret.
9. Skjut på tryckbrickan och distansbrickan/-brickorna på spindeln och montera spännlocket på svänghjulsspindeln så att alla delar sitter stadigt.

Serva svänghjulen och lagren

Serviceintervall: Var 800:e timme

1. Lossa låsmuttern från den skruv som håller fast svänghjulet mellan svänghjulsgaffeln (Figur 123) eller svänghjulsarmen (Figur 124).

   Obs: Fatta tag i svänghjulet och skjut ut skruven ur gaffeln eller svängarmen.

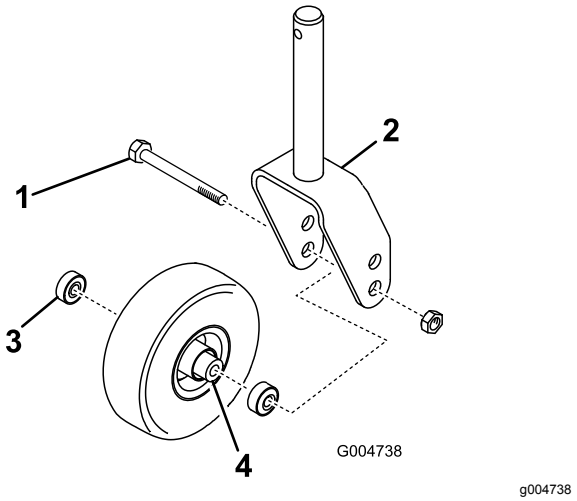

Figur 123

1. Svänghjulsskruv
2. Hjulgaffel
3. Lager
4. Distansbricka för lager

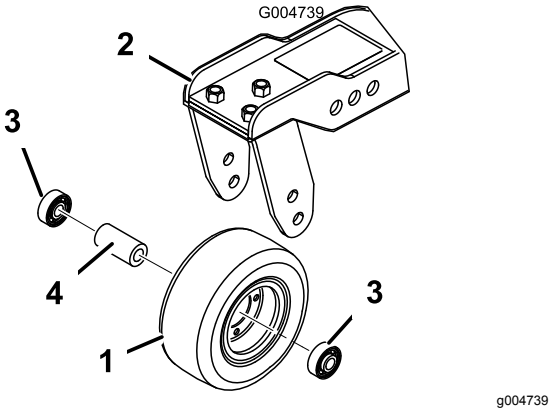

Figur 124

1. Svänghjul
2. Svänghjulsarm
3. Lager
4. Distansbricka för lager

2. Ta bort lagret från hjulnavet och låt lagerdistansbrickan falla ut (Figur 123 och Figur 124).
3. Ta bort lagret från hjulnavets motsatta sida.
4. Kontrollera om lagren, distansbrickan eller insidan av hjulnavet är slitna och byt ut skadade delar.

5. Montera ihop svänghjulet igen genom att skjuta in lagret i hjulnavet.

   Obs: Tryck på den yttre lagerbanan när du monterar lagren.

6. För in lagerdistansbrickan i hjulnavet och skjut in det andra lagret i den öppna änden på hjulnavet så att lagerdistansbrickan sitter fast inuti hjulnavet.

7. Sätt svänghjulet i hjulgaffeln och fäst det med skruven och låsmuttern.

Knivunderhåll

Knivsäkerhet

En sliten eller skadad kniv kan gå sönder och en bit av kniven kan slungas ut mot dig eller någon kringstående, vilket kan leda till allvarliga personskador eller dödsfall.

- Kontrollera om kniven är sliten eller skadad med jämna mellanrum.
- Var försiktig när du kontrollerar knivarna. Linda in knivarna i något eller ta på dig handskar, och var försiktig när du servar knivarna. Knivarna får endast bytas ut eller slipas – de ska aldrig rätas ut eller svetsas.
- Var försiktig när en kniv roteras på maskiner med flera knivar, eftersom den kan få även andra knivar att börja rotera.

Kontrollera om någon kniv är böjd

Om du kör på något föremål ska nu noga kontrollera om maskinen har skadats och reparera eventuella skador innan du startar och kör maskinen. Dra åt samtliga muttrar på spindelskivorna till 176–203 N·m.

1. Ställ maskinen på ett plant underlag, höj upp klippdäcket, lägg i parkeringsbromsen, flytta gaspedalen till NEUTRALLÄGET, för kraftuttagsspaken till AVSTÄNGT läge, stäng av motorn och ta ut tändningsnyckeln.

   Obs: Palla upp klippdäcket för att förhindra att det oavsiktligt faller ned.

2. Rotera kniven tills ändarna är riktade framåt och bakåt, och mät från klippdäckets insida till knivseggens spets (Figur 125).

   Obs: Notera måttet.

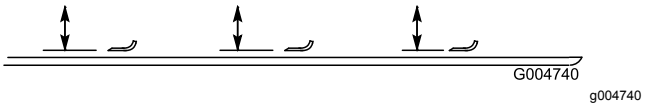

Figur 125

3. Vrid motsatt ände på kniven framåt och mät avståndet mellan klippdäcket och knivseggen på samma ställe som i steg 2.

   Obs: Skillnaden mellan måtten i steg 2 och 3 får inte överstiga 3 mm. Om detta mått överstiger 3 mm är kniven böjd och måste bytas ut. Se Demontera och montera klipparknivarna (sida 80).

Demontera och montera klipparknivarna

Byt ut kniven om den har stött emot ett hårt föremål, är i obalans eller böjd. Använd alltid originalknivar från Toro för att garantera säkerhet och optimal prestanda.

1. Höj upp klippdäcket till det högsta läget, dra åt parkeringsbromsen, stäng av motorn och ta ur nyckeln.

   Obs: Palla upp klippdäcket för att förhindra att det oavsiktligt faller ned.

2. Fatta tag i knivens ände med en trasa eller en tjockt vadderad handske.
3. Ta bort knivskruven, antiskalbehållaren och kniven från spindelaxeln (Figur 126).

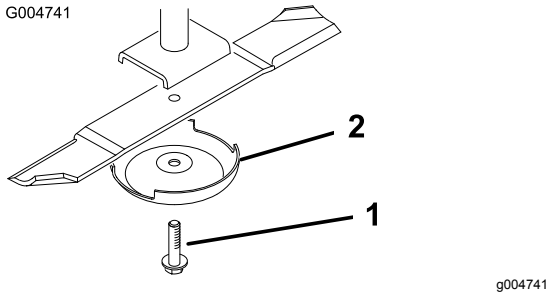

Figur 126

1. Knivskruv
2. Knivtallrik

4. Montera kniven, knivtallriken och knivskruven och dra åt knivskruven till 115–149 N·m.

   Viktigt: **Knivens böjda del måste alltid peka mot klippdäckets insida för ordentlig klippning.**

   Obs: Om du har kört på något föremål ska du dra åt samtliga muttrar på spindelskivorna till 115–149 N·m.

Kontrollera och vässa klipparknivarna

Både eggar och segel (den uppåtvända delen mittemot eggen) bidrar till en god klippkvalitet. Seglet lyfter gräset rakt upp och bidrar därmed till en jämn klippning. I takt med att seglet slits försämras dock klippkvaliteten något, trots att eggarna är vassa. Knivens egg måste vara vass så att gräset klipps snarare än slits av. Om grässpetsarna ser bruna och avslitna ut tyder det på att eggarna är slöa. Slipa dem i så fall för att åtgärda problemet.

1. Ställ maskinen på ett plant underlag, höj upp klippdäcket, lägg i parkeringsbromsen, för gaspedalen till NEUTRALLÄGET, för kraftuttagsspaken till AVSTÄNGT läge, stäng av motorn och ta ut nyckeln ur tändningslåset.
2. Undersök knivseggarna noggrant, i synnerhet där knivens flata och böjda del möts (Figur 127).

   Obs: Kontrollera kniven innan du använder gräsklipparen, eftersom sand och slipande material kan slita bort metallen mellan knivens flata och böjda delar. Byt ut kniven om den är sliten (Figur 127).

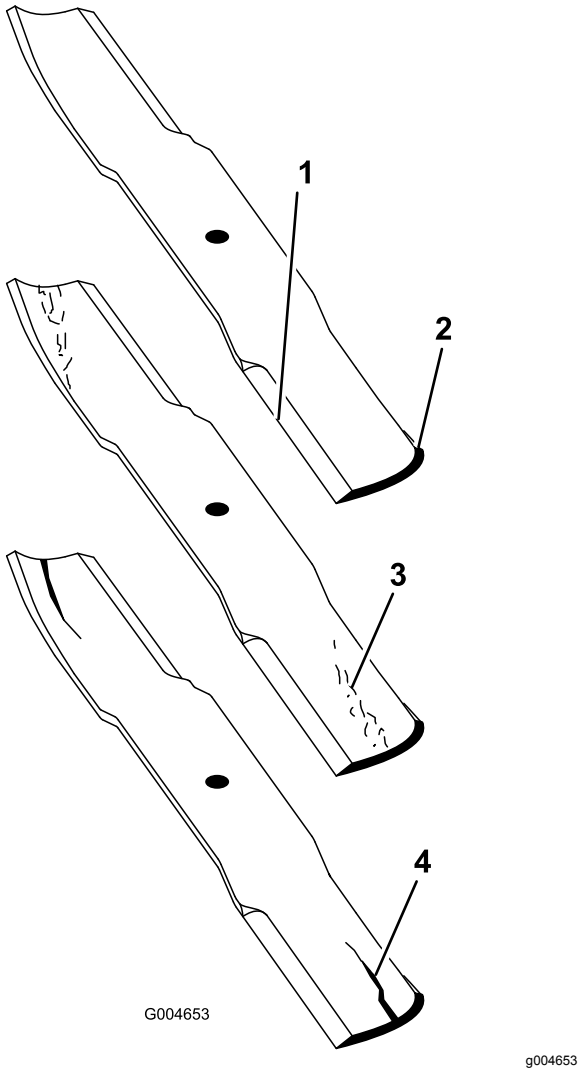

Figur 127

1. Egg
2. Böjd del
3. Slitage/spårbildning
4. Spricka

3. Kontrollera samtliga knivseggar och vässa dem om de är slöa eller har fått hack (Figur 128).

   Obs: Slipa endast knivseggens översta del och behåll den ursprungliga skärvinkeln för bästa skärpa (Figur 128). Kniven förblir balanserad om lika mycket metall avlägsnas från båda eggarna.

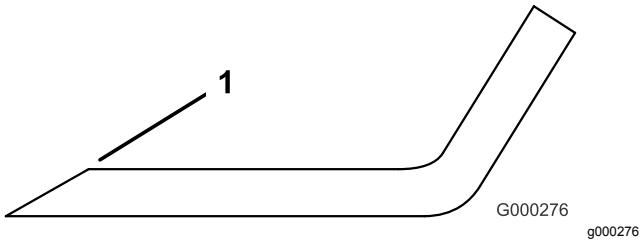

Figur 128

1. Slipa med ursprunglig vinkel.

Obs: Demontera knivarna och slipa dem med en slipmaskin. När du har slipat knivseggarna monterar du kniven med antiskalbehållaren och knivskruven. Se Demontera och montera klipparknivarna (sida 80).

Korrigera en felpassning mellan klippdäcken

Om knivarna är felpassade på en av klippenheterna ser gräset randigt ut efter klippningen. Du kan korrigera problemet genom att se till att knivarna är raka.

1. Parkera maskinen på en plan yta.
2. Öka klipphöjden till det högsta läget. Se Justera klipphöjden (sida 29).
3. Sänk ned klippdäcket på ett plant underlag och ta bort de kåpor som sitter ovanpå klippdäcket.
4. Lossa den flänsmutter som håller fast mellanremskivan för att lätta på remspänningen.
5. Rotera knivarna tills ändarna är riktade framåt och bakåt, och mät från golvet till knivseggens spets. Notera måttet.
6. Rotera sedan samma kniv så att dess motsatta ände är riktad framåt, och mät avståndet på nytt. Skillnaden mellan måtten får inte överstiga 3 mm. Om skillnaden är större än 3 mm är kniven böjd och måste bytas ut. Mät alla knivarna.
7. Jämför de yttre knivarnas mått med mittkniven.

   Obs: Mittkniven får inte vara mer än 10 mm lägre än de yttre knivarna. Om mittkniven är mer än 10 mm lägre än de yttre knivarna ska du gå vidare till steg 8 och lägga till mellanlägg mellan spindelhuset och klippdäckets underdel.
8. Ta bort bultarna, planbrickorna, låsbrickorna och muttrarna från den yttre spindeln på den plats där mellanlägg måste läggas till.

   Obs: Lägg till ett mellanlägg (artikelnr 3256–24) mellan spindelhuset och klippdäckets underdel för att höja upp eller sänka ned kniven. Fortsätt att kontrollera knivarnas inriktning och lägg till mellanlägg tills knivspetsarna befinner sig inom de mått som krävs.

   Viktigt: **Använd inte mer än tre mellanlägg vid något av hålen. Om fler än ett mellanlägg läggs till vid något av hålen, måste färre mellanlägg monteras vid de intilliggande hålen.**
9. Justera mellanremskivan och montera remkåporna.

Underhåll av hytten

Rengöra hytten

Viktigt: **Var försiktig runt hyttens tätningar och lampor (Figur 129). Om du använder en högtryckstvätt, håll sprutan på minst 60 cm avstånd från maskinen. Använd inte högtryckstvätten direkt på hyttens tätningar, lampor och på det bakre överhänget.**

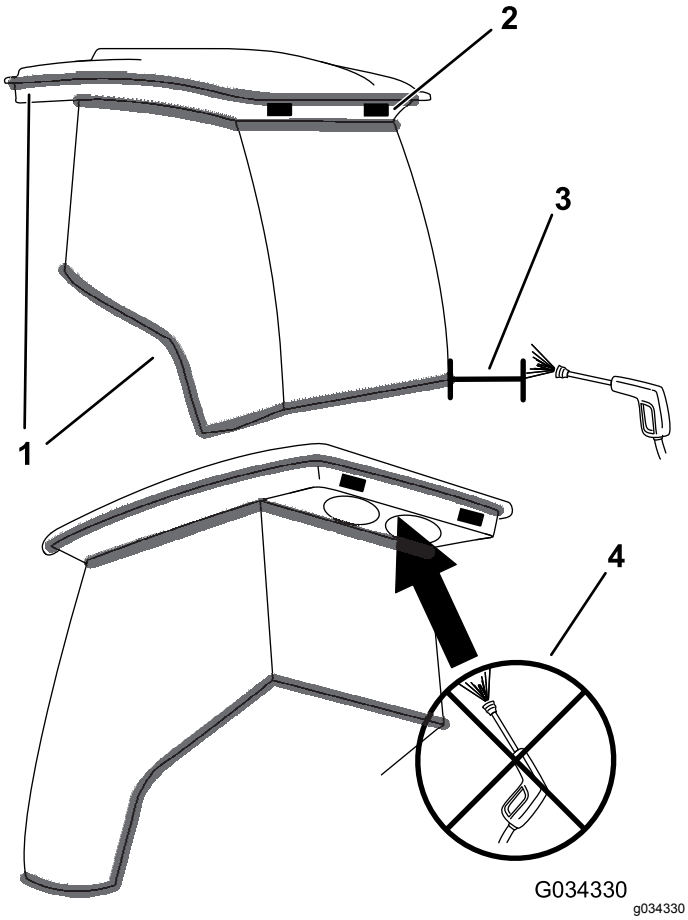

Figur 129

1. Packning
2. Lampa
3. Håll sprutan på 60 cm avstånd.
4. Använd inte högtryckstvätt under överhänget på baksidan.

Rengöra hyttens luftfilter

Serviceintervall: Var 250:e timme

1. Ta bort de skruvar och galler som sitter över luftfiltren både i och bakom hytten (Figur 130 och Figur 131).

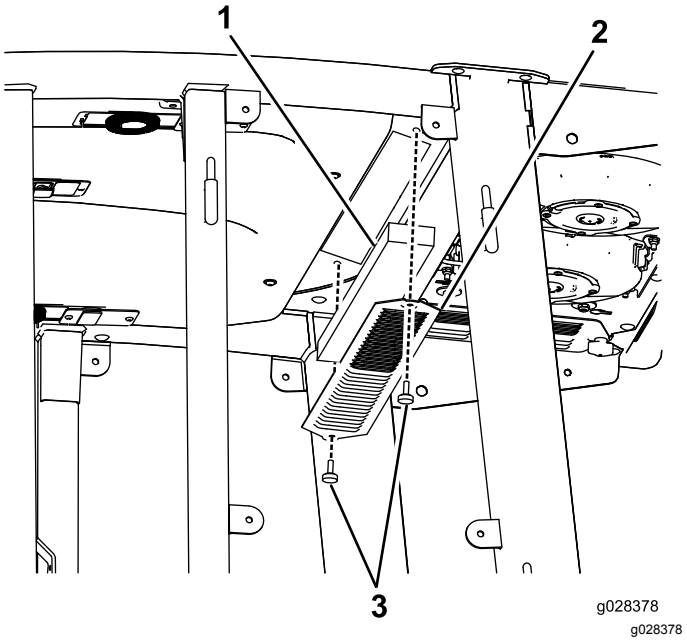

Figur 130

Luftfilter i hytten

1. Filter
2. Galler
3. Skruv

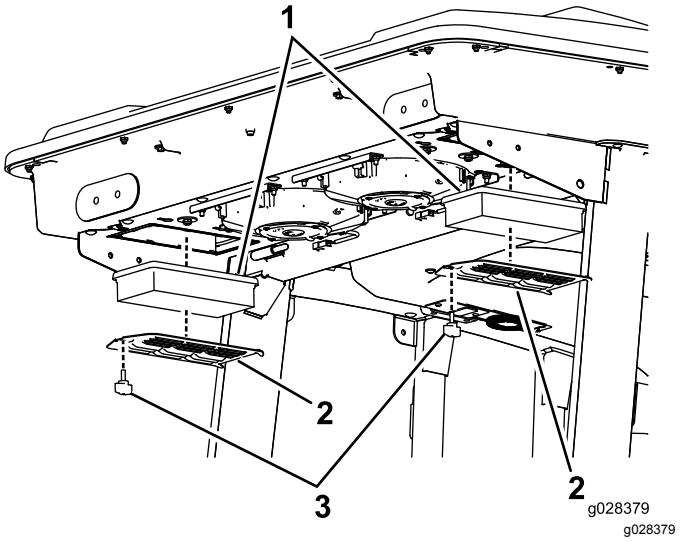

Figur 131

Luftfilter bakom hytten

1. Filter
2. Galler
3. Skruv

2. Rengör filtren genom att blåsa ren, oljefri tryckluft genom dem.

   Viktigt: **Om något filter har ett hål, en reva eller någon annan skada ska filtret i fråga bytas ut.**

3. Montera filtren och gallren igen med vingskruvarna.

Rengöra luftkonditioneringsenheten

Serviceintervall: Var 250:e timme (oftare vid mycket dammiga och smutsiga förhållanden).

1. Lossa kabeln för varje fläkt.

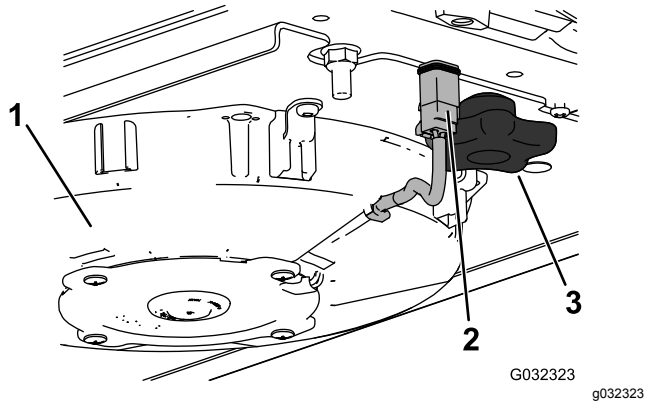

Figur 132
Höger fläkt visas

1. Fläkt
2. Kabel
3. Ratt

2. Avlägsna de två vreden och ta bort fläktenheten.
3. Öppna de fyra spärrarna på luftkonditioneringsenheten och ta bort filtret.

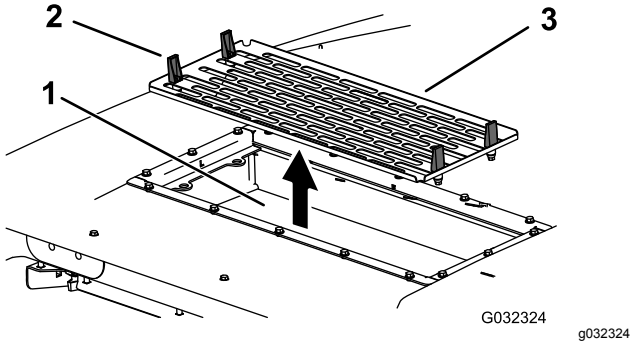

Figur 133

1. Luftkonditioneringsspole
2. Spärr
3. Luftkonditioneringsfilter

4. Ta bort luftfiltren (se Figur 131).
5. Rengör luftkonditioneringsenheten.
6. Montera luftfiltren, filtret och fläktenheten igen (Figur 131, Figur 132 och Figur 133).
7. Anslut kabeln för varje fläkt (Figur 132).

Förvaring

Förberedelse inför säsongsförvaring

Traktorenhet

1. Stäng av motorn och ta ut nyckeln.
2. Rengör traktorenheten, klippdäcken och motorn noggrant.
3. Kontrollera lufttrycket i däcken; se Kontrollera däcktrycket (sida 26).
4. Kontrollera om något av fästelementen är löst och dra åt om det behövs.
5. Smörj eller olja samtliga smörjnipplar och svängpunkter. Torka av överflödigt fett.
6. Sandpappra lätt och måla i områden där färgen har skrapats av, flagat eller rostat. Reparera eventuella bucklor i metallchassit.
7. Serva batteriet och kablarna på följande sätt:
   A. Ta bort batteriets kabelanslutningar från batteripolerna.
   B. Rengör batteriet, kabelanslutningarna och polerna med en stålborste och bakpulverlösning.
   C. Fetta in kabelanslutningarna och batteriposterna med smörjfett av typen Grafo 112X (skin-over) (Toro-artikelnr 505-47) eller vaselin för att förhindra korrosion.
   D. Ladda långsamt upp batteriet i 24 timmar var 60:e dag för att förhindra att det blysulfateras.

Motor

1. Töm motoroljan från kärlet och sätt tillbaka avtappningspluggen.
2. Ta bort och kasta oljefiltret. Montera ett nytt oljefilter.
3. Fyll oljetråget med motorolja.
4. Starta motorn och kör den på tomgång i cirka två minuter.
5. Stäng av motorn och ta ut nyckeln.
6. Spola bränsletanken med färskt, rent dieselbränsle.
7. Dra åt alla anslutningar i bränslesystemet.
8. Rengör och serva luftrenaren ordentligt.
9. Täta luftrenarens inlopp och avgasutloppet med väderbeständig tejp.

10. Kontrollera frostskyddsmedlet och fyll på med en 50/50-blandning av vatten och frostskyddsmedel med etylenglykol om så behövs, så att du klarar de lägsta temperaturerna under vintern.

Anteckningar:

Delstaten Kaliforniens Proposition 65-varningsinformation

Vad är det här för varning?

Du kanske ser en produkt till salu som har en varningsetikett enligt följande:

VARNING: Cancer och fortplantningsskador – www.p65Warnings.ca.gov.

Vad är Prop 65?

Prop 65 omfattar alla företag som är verksamma i Kalifornien, som säljer produkter i Kalifornien eller som tillverkar produkter som kanske kommer att säljas i eller föras in i Kalifornien. Prop 65 kräver att Kaliforniens guvernör ska publicera och uppdatera en lista med kemikalier som är kända för att orsaka cancer, fosterskador och/eller andra fortplantningsskador. Listan, som uppdateras årligen, inkluderar hundratals kemikalier som återfinns i många vardagliga bruksföremål. Syftet med Prop 65 är att informera allmänheten om exponering av dessa kemikalier.

Prop 65 förbjuder inte försäljning av produkter som innehåller dessa kemikalier men kräver varningar på alla produkter och förpackningar samt all dokumentation över dessa produkter. Dessutom betyder en Prop 65-varning inte att en produkt strider mot några produktsäkerhetsstandarder eller -krav. Kaliforniens myndigheter har klargjort att en Prop 65-varning ”inte är detsamma som ett myndighetsbeslut om att en produkt är säker eller osäker”. Många av dessa kemikalier har använts i vardagliga produkter i åratal utan dokumenterad fara. För mer information, vänd dig till https://oag.ca.gov/prop65/faqs-view-all.

En Prop 65-varning betyder att ett företag antingen har (1) utvärderat exponeringsrisken och kommit fram till att den överskrider nivån för ”försumbar nivå”, eller (2) har valt att ge en varning baserat på vetskapen om förekomst av listade kemikalier utan att försöka utvärdera exponeringsrisken.

Gäller denna lag överallt?

Prop 65-varningar krävs endast enligt kalifornisk lag. Dessa varningar kan ses i ett stort antal olika sammanhang i Kalifornien, inklusive men inte begränsat till restauranger, mataffärer, hotell, skolor och sjukhus, och på ett stort antal olika produkter. Dessutom erbjuder vissa online- och postorderföretag Prop 65-varningar på sina hemsidor eller i sina kataloger.

Hur skiljer sig de kaliforniska varningarna från nationella gränser?

Prop 65-standarder är ofta strängare än nationella och internationella standarder. Det finns diverse substanser som kräver en Prop 65-varning vid nivåer som är mycket lägre än de nationella åtgärdsgränserna. Till exempel är Prop 65-standarden för varningar för bly 0,5 µg/dag, vilket är betydligt lägre än den federala och internationella standarden.

Varför finns inte varningen på alla liknande produkter?

- Produkter som säljs i Kalifornien kräver Prop 65-märkning medan liknande produkter som säljs någon annanstans inte gör det.
- Om ett företag har varit inblandat i en rättsprocess om Prop 65 och når en förlikning, kan förlikningen kräva att Prop 65-varningar anges för dess produkter, medan andra företag som tillverkar liknande produkter kanske inte har några sådana krav.
- Tillämpningen av Prop 65 är inkonsekvent.
- Företag kan välja att inte att erbjuda varningar om de har kommit fram till att de enligt Prop 65 inte behöver göra det. Även om en produkt saknar varningar behöver inte det betyda att produkten är fri från liknande nivåer av de listade kemikalierna.

Varför inkluderar Toro denna varning?

Toro har valt att förse konsumenter med så mycket information som möjligt så att de kan fatta väl grundade beslut om de produkter de köper och använder. Eftersom exponeringsgränskrav inte angetts för alla listade kemikalier tillhandahåller Toro i vissa fall varningar baserat på vetskapen om förekomst av en eller flera angivna kemikalier utan att försöka utvärdera exponeringsnivån. Trots att exponeringsrisken från Toros produkter kan anses vara försumbar, eller med god marginal inom gränserna för ”försumbar risk”, har Toro valt att tillhandahålla Prop 65-varningarna. Om vi inte tillhandahåller dessa varningar kan Toro åtalas av den kaliforniska staten, eller av privatpersoner som vill verkställa Prop 65, vilket kan leda till allvarliga påföljder.

Europeiskt sekretessmeddelande

De uppgifter som Toro registrerar
Toro Warranty Company (Toro) respekterar din integritet. För att kunna behandla dina garantianspråk och kontakta dig i händelse av att en produkt måste återkallas ber vi dig att uppge vissa personuppgifter, antingen direkt eller via din lokala Toro-återförsäljare.

Toros garantisystem körs på servrar som finns i USA där sekretesslagarna kanske inte ger samma skydd som i ditt land.

GENOM ATT UPPGE DINA PERSONUPPGIFTER FÖR OSS SAMTYCKER DU TILL ATT DE BEHANDLAS SÅ SOM BESKRIVS I DET HÄR SEKRETESSMEDDELANDET.

Så här använder Toro informationen
Toro kan använda dina personuppgifter för att behandla garantianspråk och för att kontakta dig i händelse av att en produkt återkallas. Toro kan vidarebefordra uppgifterna till sina dotterbolag, återförsäljare eller andra affärspartner i samband med någon av dessa aktiviteter. Vi säljer inte dina personuppgifter till något annat företag. Vi förbehåller oss rätten att vidarebefordra personuppgifter i syfte att efterleva tillämpliga lagar och uppfylla förfrågningar från vederbörliga myndigheter, administrera system på rätt sätt eller för vår egen eller andra användares säkerhet.

Så här sparas dina personuppgifter
Vi sparar dina personuppgifter så länge vi behöver dem för de syften de ursprungligen registrerades för, av andra legitima skäl (t.ex. för att följa föreskrifter) eller så länge som krävs enligt tillämplig lag.

Toros engagemang för att skydda dina personuppgifter
Vi vidtar skäliga försiktighetsåtgärder för att skydda dina personuppgifter. Vi vidtar också åtgärder för att bibehålla personuppgifternas aktuella status så att de är korrekta.

Åtkomst till och korrigering av personuppgifter
Om du vill granska eller korrigera dina personuppgifter kan du kontakta oss via e-post på legal@toro.com.

Konsumenträtt i Australien

Australiensiska kunder hittar information rörande australiensisk konsumenträtt inuti förpackningen eller hos den lokala Toro-återförsäljaren.

Toros garanti

Två års begränsad garanti

Fel och produkter som omfattas

The Toro Company och dess dotterbolag Toro Warranty Company garanterar gemensamt, och i enlighet med ett avtal dem emellan, att din Toro-produkt (”produkten”) är utan material- och tillverkningsfel i två år eller 1 500 arbetstimmar*, beroende på vilket som inträffar först. Den här garantin gäller för alla produkter förutom luftare (och för dem finns det separata garantiförklaringar). Om ett fel som omfattas av garantin föreligger, kommer vi att reparera produkten utan kostnad för dig. Detta omfattar feldiagnos, arbete, reservdelar och transport. Den här garantin börjar gälla det datum då produkten levereras till den ursprungliga köparen i återförsäljarledet.
* Produkt som är utrustad med en timmätare.

Anvisningar för garantiservice

Du är ansvarig för att meddela produktdistributören eller den auktoriserade återförsäljaren som du köpte produkten av så snart du tror att något fel som omfattas av garantin föreligger. Om du behöver hjälp med att hitta en produktdistributör eller en auktoriserad återförsäljare, eller om du har några frågor som rör dina rättigheter och skyldigheter beträffande garantin, kan du kontakta oss på:

Toro Commercial Products Service Department
Toro Warranty Company
8111 Lyndale Avenue South
Bloomington, MN 55420-1196

+1-952-888-8801 eller +1-800-952-2740
E-post: commercial.warranty@toro.com

Ägarens ansvar

Som ägare till produkten är du ansvarig för att utföra det underhåll och de justeringar som krävs, i enlighet med anvisningarna i *bruksanvisningen*. Om du inte utför nödvändigt underhåll och nödvändiga justeringar kan detta leda till att ett eventuellt garantianspråk inte godkänns.

Produkter och fel som inte omfattas

Alla produkt- eller funktionsfel som inträffar inom garantiperioden beror inte på material- eller tillverkningsfel. Den här garantin omfattar inte följande:

- Produktfel som orsakas av att andra reservdelar än Toro-originaldelar används eller av att extra, modifierade tillbehör och produkter som inte har tillverkats av Toro monteras och används. I vissa fall erbjuder tillverkaren en separat garanti för sådana produkter.
- Produktfel som orsakas av underlåtenhet att utföra det underhåll och/eller de justeringar som rekommenderas. Garantianspråk kan komma att underkännas om Toro-produkten inte underhålls i enlighet med anvisningarna i stycket Rekommenderat underhåll i *bruksanvisningen*.
- Produktfel som orsakas av felaktig, slarvig eller vårdslös användning av produkten.
- Slitdelar som förbrukas vid användning, förutom om dessa visar sig vara defekta. Exempel på slitdelar som förbrukas eller slits ut vid normal användning av produkten omfattar, men är inte begränsade till, bromsklossar, bromsbelägg, lamellbelägg, knivar, cylindrar, valsar och lager (tätade eller smörjbara), underknivar, tändstift, svänghjul och svänghjulslager, däck, filter, remmar samt vissa sprutkomponenter som membran, munstycken och backventiler m.m.
- Fel som orsakats av yttre påverkan. Yttre påverkan omfattar, men är inte begränsat till, väder, förvaringsomständigheter, föroreningar, användning av bränslen, kylvätskor, smörjmedel, tillsatser, konstgödningsmedel, vatten eller kemikalier m.m. som ej har godkänts.
- Fel eller problem med prestandan på grund av att bränslen (t.ex. bensin, diesel eller biodiesel) som inte uppfyller respektive industristandarder har använts.
- Normalt förekommande buller, vibrationer, slitage och försämringar.
- Normalt slitage omfattar, men är inte begränsat till, skador på säten till följd av slitage eller nötning, slitage på målade ytor, repor på dekaler och fönster m.m.

Reservdelar

Reservdelar som planeras att bytas ut i samband med nödvändigt underhåll omfattas endast av garantin under perioden fram till den planerade tidpunkten för utbytet av delen. Delar som byts ut i enlighet med den här garantin omfattas av garantin under hela den återstående produktgarantin och tillfaller Toro. Toro fattar det slutliga beslutet om huruvida en befintlig del eller enhet ska repareras eller bytas ut. Toro har rätt att använda omarbetade reservdelar vid garantireparationer.

Garanti för djupurladdnings- och litiumjonbatterier:

Djupurladdnings- och litiumjonbatterier har en total livslängd på ett visst antal kilowattimmar. Den totala livslängden kan förlängas eller förkortas genom olika drift-, laddnings- och underhållstekniker. I och med att batterierna i produkten används, förkortas användningstiden mellan laddningsintervallen gradvis till dess att batterierna är helt förbrukade. Det är ägaren till produkten som ansvarar för att ersätta batterier som förbrukas genom normal användning. Batterierna måste kanske bytas ut under garantiperioden, och det sker då på ägarens bekostnad. Obs! (endast litiumjonbatterier): Garantin för litiumjonbatterier är begränsad och beräknas proportionellt från år tre till fem baserat på användningstid och antal förbrukade kilowattimmar. Se *bruksanvisningen* för mer information.

Ägaren bekostar underhållet

Den vanliga service som krävs för Toro-produkter omfattar bland annat att finjustera motorn, smörja, rengöra och polera maskinen, byta filter och kylvätska samt att utföra det underhåll som rekommenderas. Sådan service får ägaren själv bekosta.

Allmänna villkor

Reparation av en auktoriserad Toro-distributör eller Toro-återförsäljare är den enda kompensation som du har rätt till under denna garanti.

Varken The Toro Company eller Toro Warranty Company är ansvariga för indirekta eller oförutsedda skador eller följdskador i samband med användningen av de Toro-produkter som omfattas av denna garanti. Detta inkluderar alla kostnader eller utgifter för att tillhandahålla ersättningsutrustning eller service under rimliga perioder med funktionsfel eller avsaknad av möjlighet av använda produkten medan reparationer som omfattas av garantin utförs. Med undantag för den emissionsgaranti som nämns nedan, och endast om denna är tillämplig, finns ingen annan uttrycklig garanti. Alla indirekta garantier i fråga om säljbarhet och användningslämplighet är begränsade till denna uttryckliga garantis varaktighet.

I vissa stater är det inte tillåtet att undanta oförutsedda skador eller följdskador, eller tidsbegränsa en indirekt garantis varaktighet, och i dessa fall är det möjligt att ovanstående undantag och begränsningar inte gäller. Denna garanti ger dig specifika juridiska rättigheter, och du kan även ha andra rättigheter som varierar från stat till stat.

Anmärkning om motorgarantin:

Emissionskontrollsystemet på produkten kan omfattas av en separat garanti som uppfyller de krav som fastställts av den amerikanska miljömyndigheten (Environmental Protection Agency, EPA) och/eller Kaliforniens luftskyddsmyndighet (California Air Resources Board, CARB). Tidsbegränsningarna som anges ovan är inte tillämpliga i fråga om garantin för emissionskontrollsystem. Se garantiförklaringen om emissionskontroll som medföljer produkten eller finns i motortillverkarens dokumentation för ytterligare information.

Andra länder än USA och Kanada

Kunder som har köpt Toro-produkter som exporterats från andra länder än USA eller Kanada ska kontakta sin Toro-distributör (återförsäljare) för att få garantipolicyn för sitt eget land eller sin provins eller stat. Om du av någon anledning är missnöjd med din distributörs service eller har svårt att få garantiupplysningar kontaktar du Toro-importören.