FORM NO. 3321–794

TORO®

622 Power Throw™

Snöslunga

Modell nr. 38063—9900001 och högre

Användarhandbok

Figurer

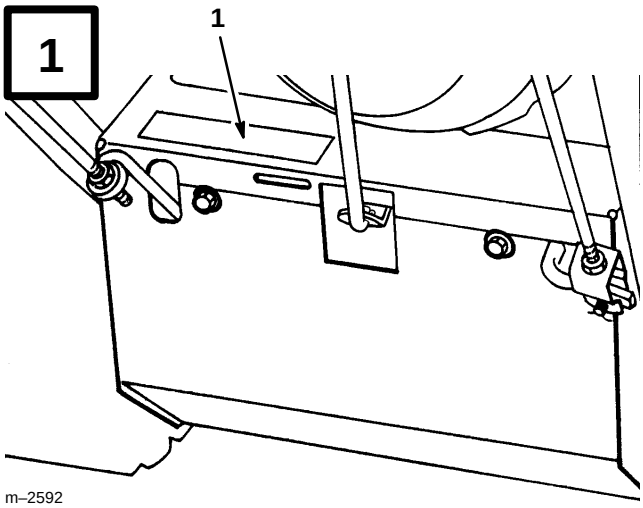

m–2592

1. Skylt med modell- och serienummer

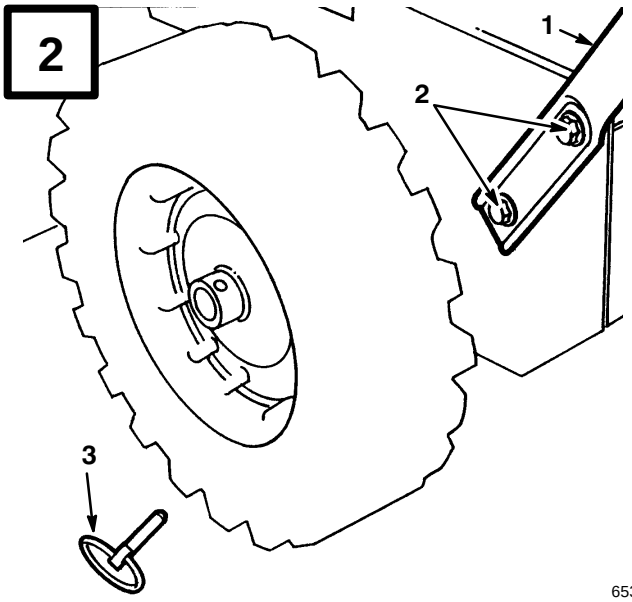

653

1. Handtag
2. Bultar och böjda brickor
3. Låssprint

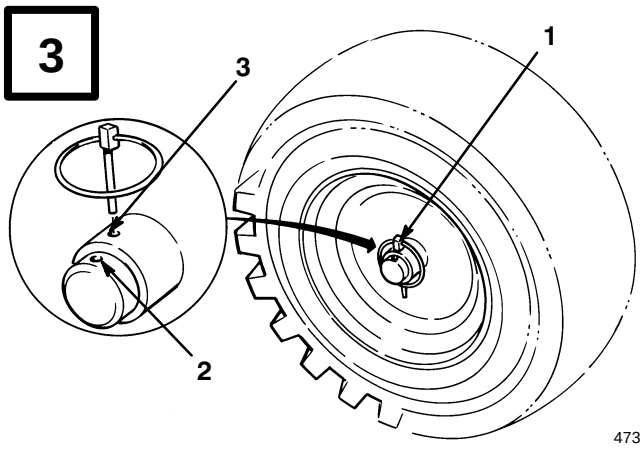

473

1. Låssprint
2. Yttre axelhål
3. Inre axelhål och hjulnav

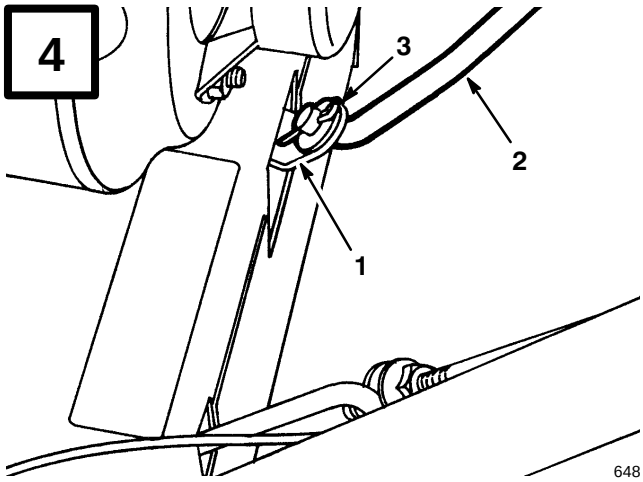

648

1. Växelväljararm
2. Växelväljarstång
3. Planbricka och saxpinne

©The Toro Company – 1998
All Rights Reserved

Printed in USA

5

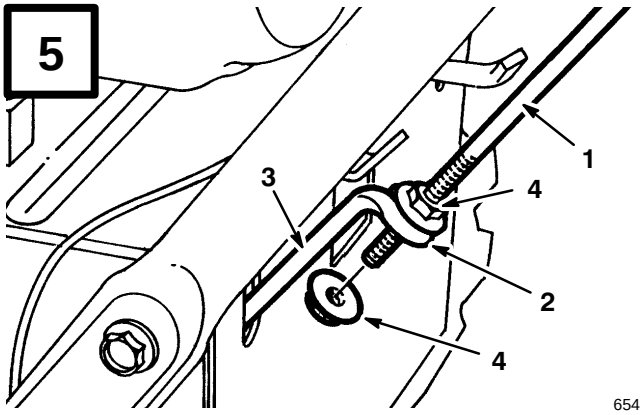

654

1. Reglagestång, hjuldrivning
2. Ögla
3. Nedre reglagestång, hjuldrivning
4. Flänsmuttrar

6

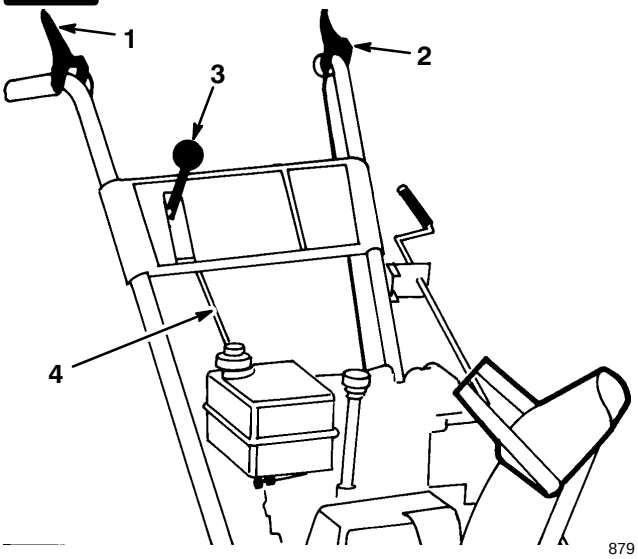

879

1. Reglagehandtag, matarskruv
2. Reglagehandtag, hjuldrivning
3. Växelväljare
4. Växelväljarstång

7

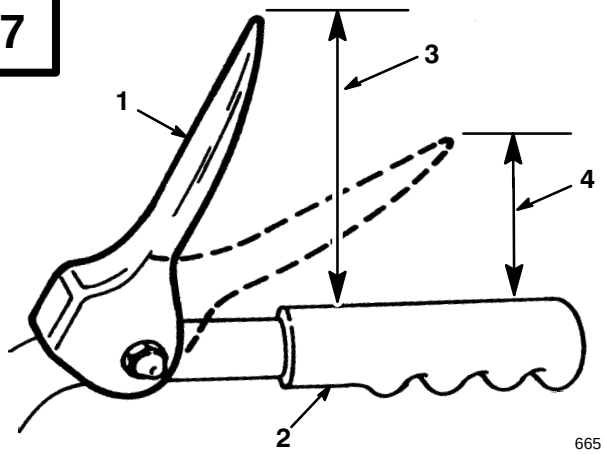

665

1. Reglagehandtag, hjuldrivning
2. Handtag
3. Cirka 11 cm (4,3”)
4. 2,5 till 5 cm (1-2”)

8

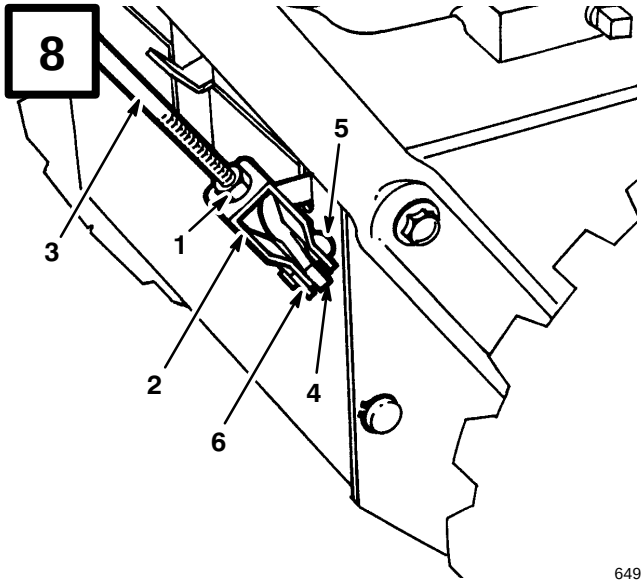

649

1. Stoppmutter
2. Bygel
3. Övre reglagestång
4. Nedre reglagestång
5. Sprint
6. Saxpinne

9

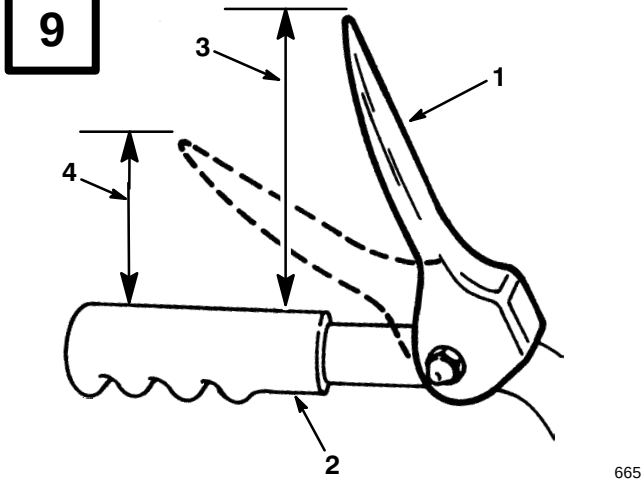

665

1. Reglagehandtag, matarskruv
2. Handtag
3. Cirka tio centimeter
4. 2,5 till 5 cm (1-2”)

10

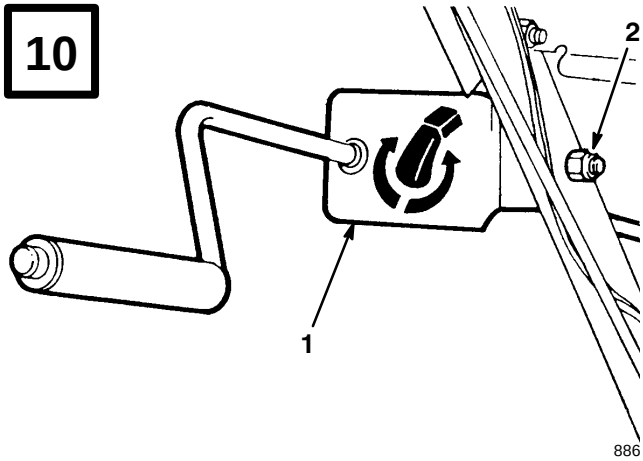

886

1. Utkastarreglage med fäste
2. Bult med låsmutter

11

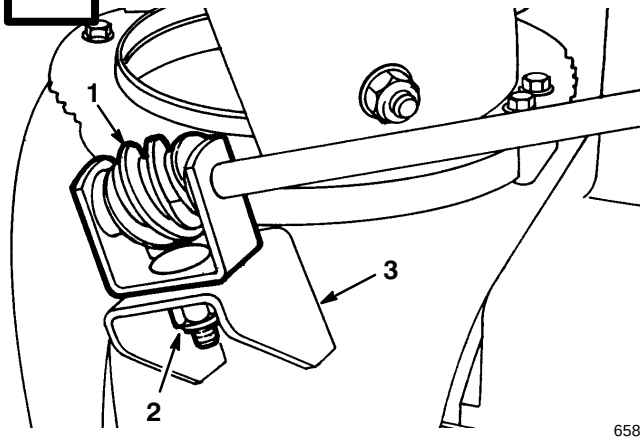

658

1. Snäckskruv med fäste
2. Bult, bricka och låsmutter
3. Fäste

12

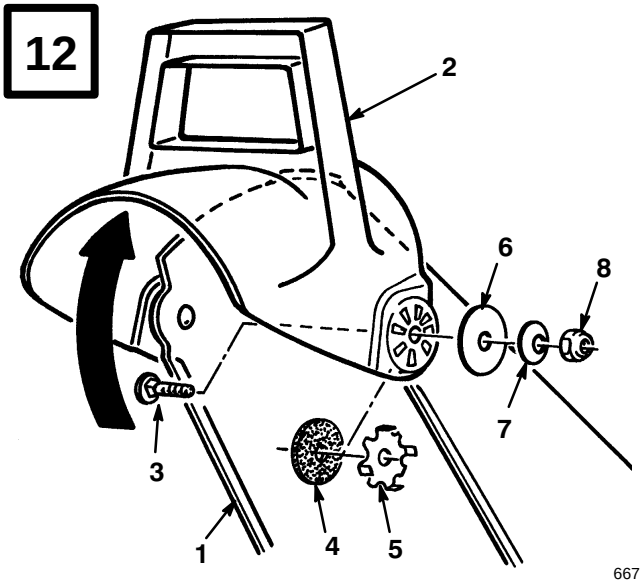

667

1. Kanal
2. Strålriktare
3. Vagnbult
4. Gummibricka
5. Friktionsplatta
6. Stor planbricka
7. Kupolbricka
8. Låsmutter

13

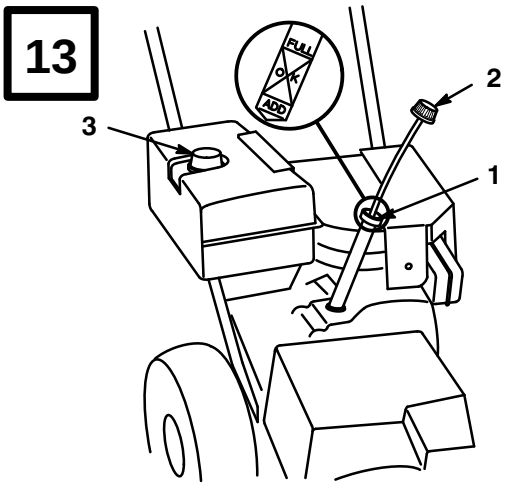

684

1. Påfyllningshål
2. Oljesticka
3. Tanklock

14

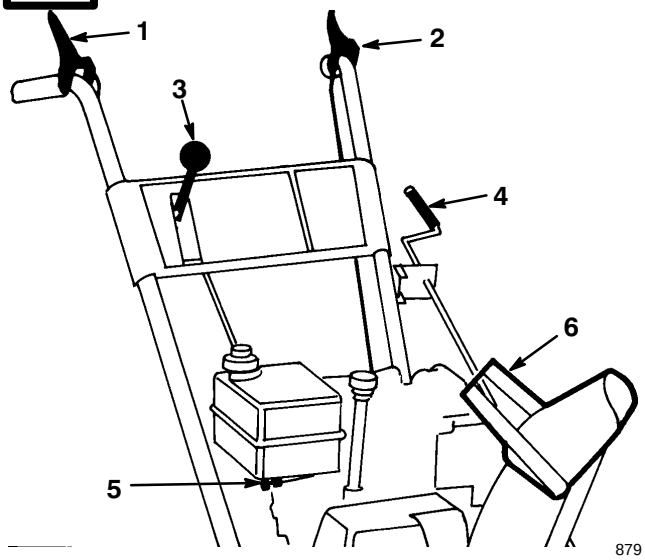

879

1. Reglagehandtag, matarskruv
2. Reglagehandtag, hjuldrivning
3. Växelväljare
4. Vev för utkastare
5. Bränslekran
6. Höjdhandtag, utkastare

15

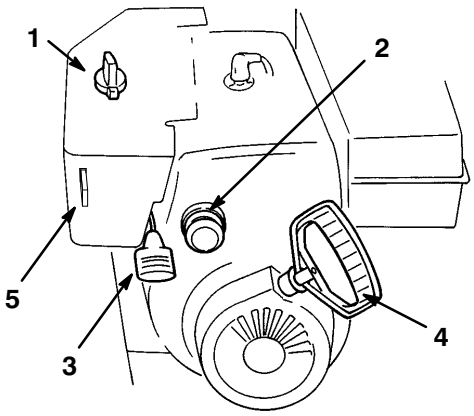

725

1. Choke
2. Snapspump
3. Gasreglage
4. Snörstart
5. Tändningslås

16

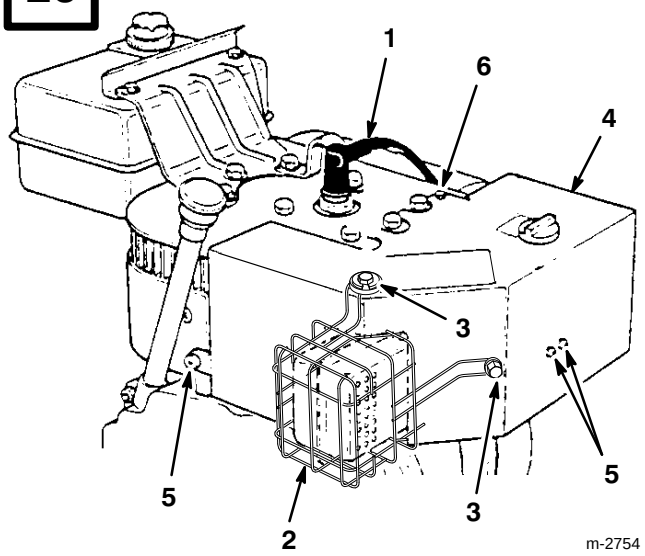

m-2754

1. Tändkabel
2. Skydd för ljuddämpare
3. Skruv (3), låsbricka (3), bricka (3)
4. Förgasarförvärmning
5. Stjärnskruvar (3)
6. Sexkantbult

17

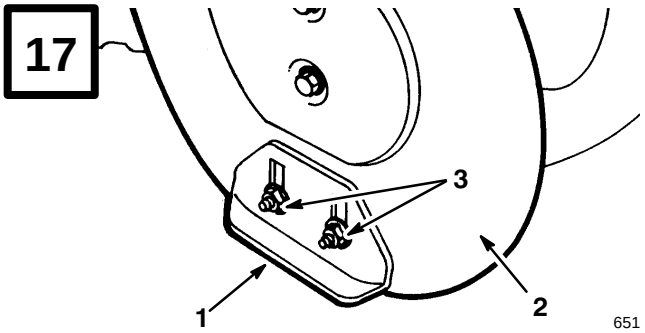

651

1. Mede
2. Sidoplåt, matarskruv
3. Flänsmuttrar

18

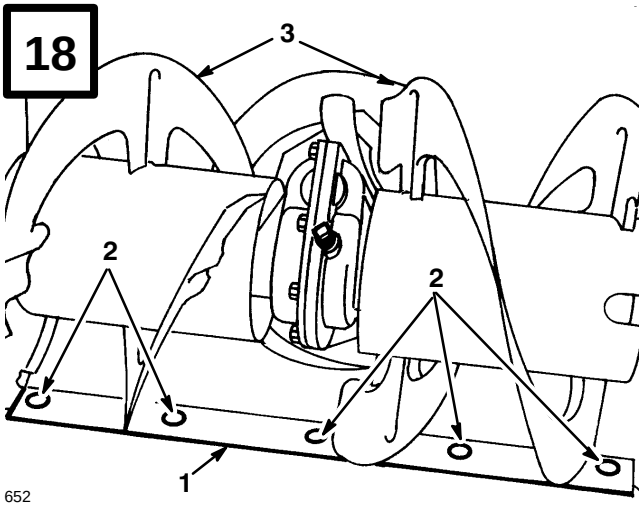

652

1. Skrapa
2. Monteringsskruvar
3. Matarskruvblad

19

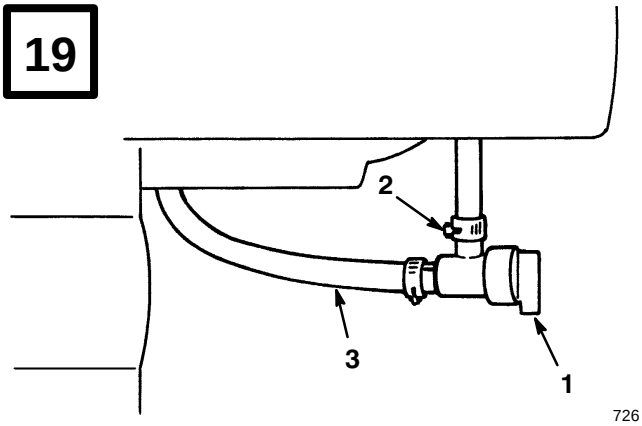

726

1. Bränslekran
2. Slangklämma
3. Bränsleledning

20

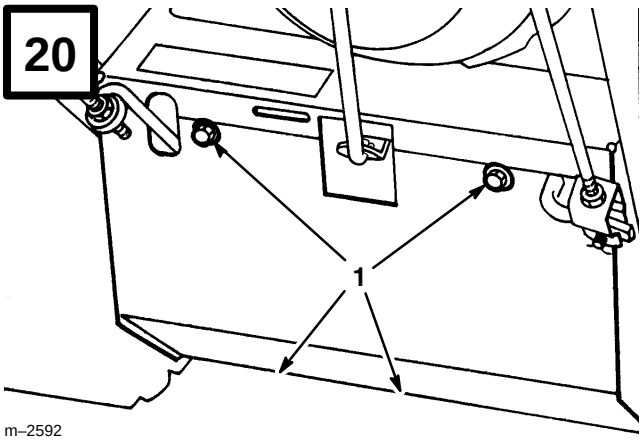

m–2592

1. Skruvar

21

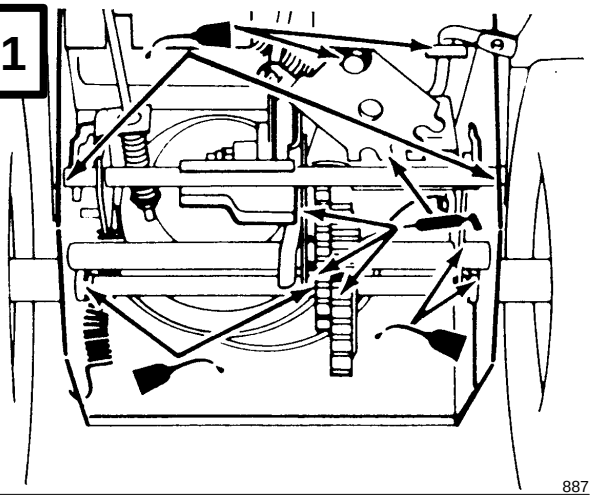

887

22

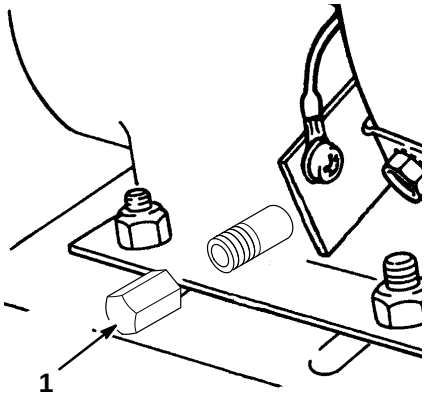

m–4070

1. Oljeplugg

23

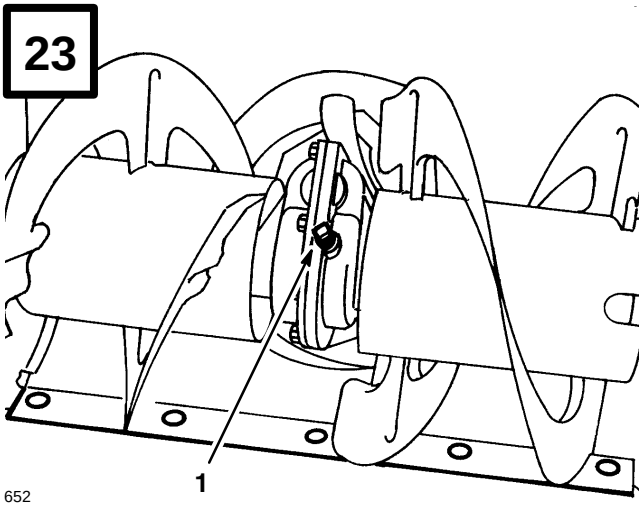

652

1. Rörplugg

24

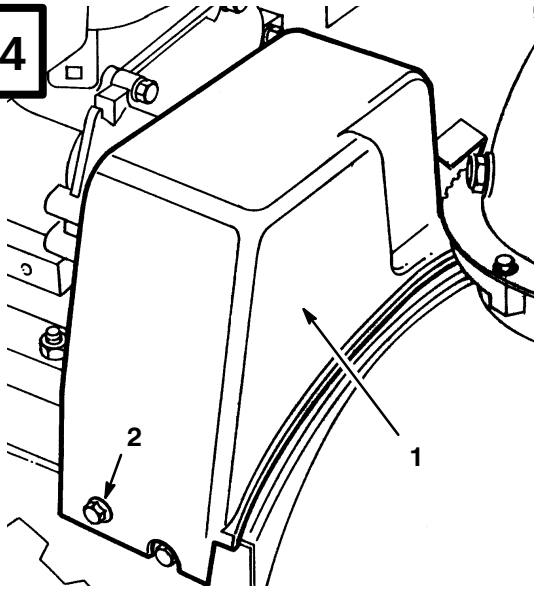

661

1. Remkåpa
2. Skruv (2)

25

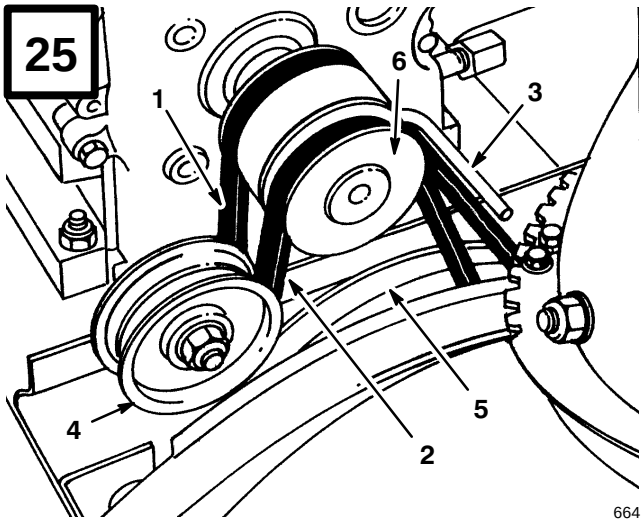

664

1. Drivrem för hjuldrivning
2. Drivrem för matarskruv/ impeller
3. Remstyrning
4. Mellanremskiva
5. Stor remskiva för matarskruv/impeller
6. Motorremskiva

26

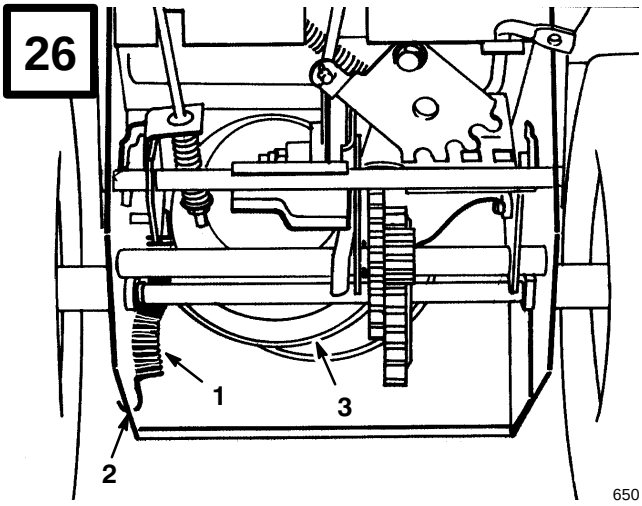

650

1. Fjäder
2. Spår i sidoplåt
3. Stor remskiva, hjuldrivning

27

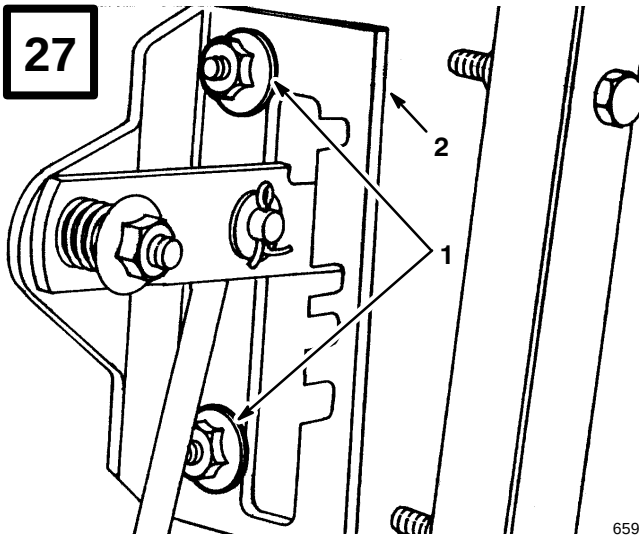

659

1. Flänsmuttrar
2. Växelväljarplåt

28

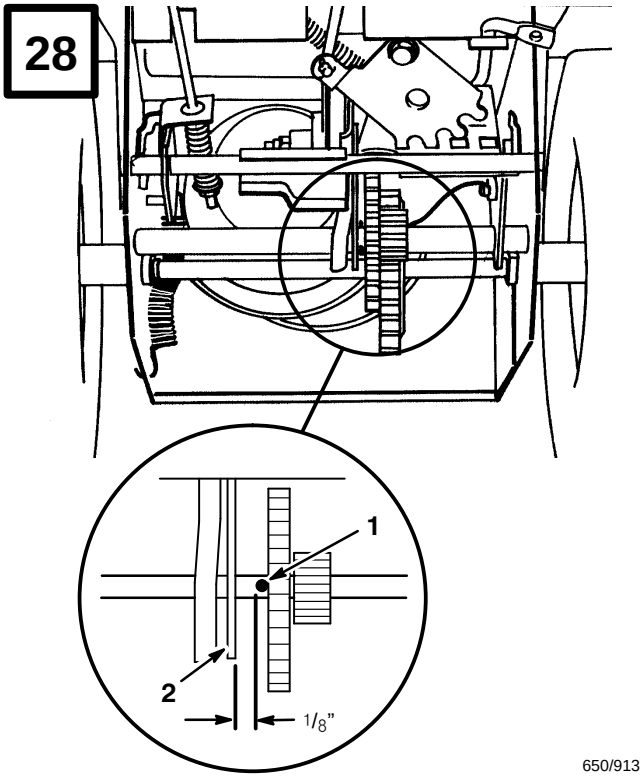

650/913

1. Sprint
2. Transmission

29

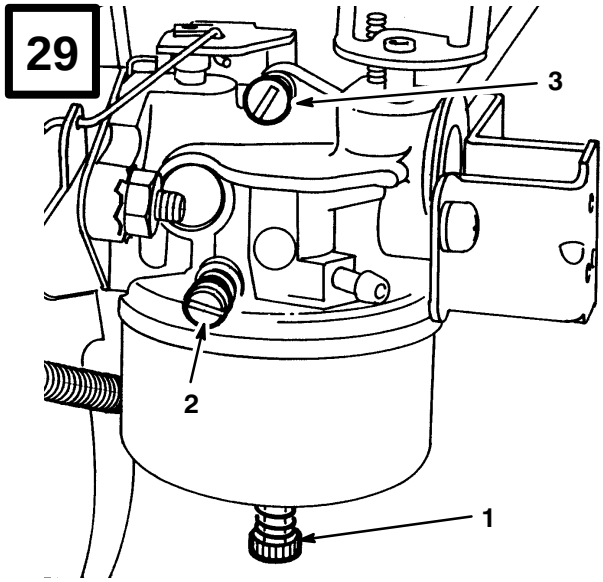

660

1. Effektregleringsskruv
2. Blandningsskruv för tomgång
3. Skruv för tomgångsvarvtal

30

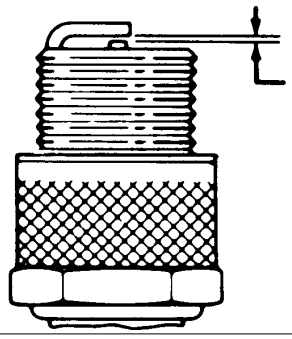

110

Svenska

Innehåll

	Sida
Inledning	1
Säkerhet	2
Före körning	2
Under körning	3
Snöslungans skötsel	4
Symboler	6
Reservdelar	10
Tillbehör	10
Montering	11
Montering av handtag	11
Montering av växelväljarstång	11
Montering av reglagestång för hjuldrivning	11
Montering av snöskruv/ impellerreglage-länkage	11
Montering av reglagestång för utkastare	12
Montering av strålriktare	12
Kontroll av lufttrycket	12
Före start	13
Oljepåfyllning av vevhus	13
Påfyllning av bränsle	13
Körning	14
Reglage	14
Anvisningar för start/stopp	14
Tips vid snöröjning	15
Justering av medar och skrapa	16
Underhåll	17
Tömning av benzin	17
Smörjning av snöslungan	18
Byte av vevhusolja	18
Påfyllning av fett i matarskruvens växel	18
Justering av drivrem för matarskruv/impeller	19
Byte av drivrem för matarskruv/ impeller	19
Byte av hjuldrivrem	19
Justering av hjuldrivning	20
Justering av växelväljare	20
Förgasarinställning	20
Tändstiftsbyte	21
Preparering av snöslungan inför förvaring	21

Inledning

Tack för att du köpte en Toro-produkt

Vi på Toro vill att du ska var helt nöjd med din nya produkt, så tveka inte att kontakta din auktoriserade återförsäljare när du behöver hjälp med service, originalreservdelar eller om du vill ha annan information.

Se till att ha med modell- och serienummer för din produkt tillgängligt när du kontaktar återförsäljare eller fabrik. Numren hjälper återförsäljaren eller reparationsverkstaden att få fram exakta specifikationen för din produkt. Modell- och serienummer finns på en särskild plats på din produkt (Fig. 1).

Skriv produktens modell- och serienummer nedan så är det lätt att hitta.

Modellnr: _____

Serienr. _____

Läs handboken noga så att du vet hur din produkt ska användas och skötas på rätt sätt. Det hjälper också dig och andra att undvika personskador och skador på produkten. Även om Toro konstruerar, tillverkar och säljer säkra och moderna produkter ansvarar du själv för att den används korrekt och säkert. Du ansvarar också för att andra som du låter använda produkten får utbildning i hur den ska användas på ett säkert sätt.

Toros varningsmärken i handboken anger möjliga faror och åtföljs av säkerhetsåtgärder som hjälper dig och andra att undvika personskador, t o m dödliga sådana. FARA, VARNING och FÖRSIKTIGHET betecknar risknivå. Var mycket försiktig oavsett risknivå.

FARA anger stor fara som leder allvarlig personskada eller döden om föreskrifterna inte följs.

VARNING anger fara som kan leda till allvarlig personskada eller döden om föreskrifterna inte följs.

FÖRSIKTIGHET anger fara som kan leda till mindre eller medelsvår personskada om föreskrifterna inte följs.

Två andra beteckningar används för att märka ut föreskrifter. “Viktigt” anger speciell mekanisk information och “Obs” anger allmän information värd att uppmärksamma.

Vänster och höger sida bestäms av när man står bakom handtaget i normal körposition.

Säkerhet

Det är viktigt att du och andra användare av snöslungan läser och förstår innehållet i handboken innan motorn ens startas, så uppnås högsta säkerhet, bästa prestanda och ni lär känna maskinen. Var särskilt uppmärksam på varningssymbolen ⚠ som betyder FARA, VARNING eller FÖRSIKTIGHET - “föreskrifter för personlig säkerhet”. Läs anvisningarna eftersom de rör säkerheten. Personskador kan bli följden om föreskrifterna inte följs.

Nedanstående anvisningarkan jämföras med Anvisningar för säker snöröjning med slunga, som antagits av American National Standards Institute (ANSI). Snöslungan är konstruerad och provad för att kunna köras med rimlig säkerhet, dock kan **PERSONSKADOR UPPSTÅ**, om inte nedanstående anvisningar följs.

Före körning

1. Läs och förstå innehållet i denna handbok innan ni kör snöslungan. Bekanta dig ordentligt med reglagen och lär er att stanna motorn och slungan snabbt.

2. Detta gäller särskilt barn och husdjur. Låt aldrig barn köra snöslungan. Vuxna måste ha läst handboken innan de får köra snöslungan.

3. Håll andra borta från området som ska snöröjas. Detta gäller särskilt barn och husdjur.

4. Inspektera noga området där snöslungan ska användas. Ta bort dörrmattor, kälkar, brädor, pinnar, tråd och andra föremål som kan plockas upp och kastas omkring av snöslungan.

5. Se till att alla skydd och säkerhetsdetaljer är monterade. Reparera före körning om något skydd, säkerhetsanordning eller varningsetikett är trasig eller skadad. Se till att alla skruvar, bultar och muttrar är åtdragna.

6. Bär lämpliga vinterkläder och gummistövlar som ger bra grepp på halkigt underlag. Bär inte löst sittande plagg som kan fastna i rörliga delar.

7. Bär alltid skyddsglasögon eller skyddsvisir under körning och när du justerar eller reparerar maskinen så att ögonen skyddas mot kringflygande föremål som kan kastas av maskinen.

8. Ställ in båda medarna så snöskruv/impellerhuset går fritt från ytor med grus och småsten.

9. Se till att drivningen av snöskruv/impeller och hjul är urkopplade innan motorn startas.

10. Använd alltid jordad, treledad, kabel och kontakt vid start av snöslunga med elstart. Skarvsladdar måste vara anslutna till ordentligt jordade kontakter.

11. Fyll bränsletanken med bensin innan motorn startas. Undvik spill. Hantera bensinen mycket varsamt, den är i högsta grad lättantändling. **RÖK ALDRIG NÄR DU HANDSKAS MED BENSIN.**

A. Använd en godkänd bensindunk.

B. Fyll bränsletanken utomhus, inte inomhus. **FYLL ALDRIG PÅ BENSIN MEDAN MOTORN ÄR IGÅNG ELLER ÄR VARM.** Motorn måste vara kall för att minska brandrisken.

C. Öppna dörrarna om motorn skall startas i garaget eftersom avgaserna är farliga och till och med kan vara dödliga. Kör inte motorn inomhus.

D. Torka upp all utspilld bensin. Sätt på locken på bensindunken och snöslungans bränsletank ordentligt innan motorn startas.

Under körning

12. **<u>DEN ROTERANDE IMPELLERN OCH SNÖSKRUVEN KAN SLITA AV ELLER SKADA FINGRAR OCH HÄNDER.</u> HÅLL DEJ BAKOM HANDTAGEN OCH UNDAN FRÅN UTKASTARÖPPNINGEN UNDER KÖRNINGEN. HÅLL ANSIKTE, HÄNDER, FÖTTER OCH ANDRA KROPPSDELAR OCH KLÄDESPLAGG BORTA FRÅN DOLDA RÖRLIGA OCH ROTERANDE DELAR.**

13. **<u>STÄNG AV MOTORN OCH VÄNTA TILLS ALLA RÖRLIGA DELAR STANNAT</u> FÖRE JUSTERING, RENGÖRING OCH INSPEKTION AV SNÖSLUNGAN SAMT INNAN UTKASTAREN RENSAS. DRA DESSUTOM AV TÄNDKABELN FRÅN TÄNDSTIFTET FÖR ATT FÖRHINDRA OAVSIKTLIGA STARTER. <u>ANVÄND EN PINNE, INTE HÄNDERNA, FÖR ATT TA BORT SKRÄP UT UTKASTAREN.</u>**

14. Ta ur tändningsnyckeln innan du lämnar körpositionen-bakom handtagen och snöslungan lämnas utan uppsikt.

15. Låt motorn värmas upp utomhus före snöröjningen.

16. Kör snöslungan endast när det är ljust och sikten är god. Se till att alltid ha bra fotfäste och balans samt ett fast grepp om handtagen, särskilt vid backning. Gå, spring aldrig.

17. Var uppmärksam när du använder snöslungan och se upp för hål i marken och andra dolda faror. Var försiktig när du röjer snö på grusgångar eftersom stenar kan kastas iväg om medarna inte är inställda så snöskruv/ impellerhuset.

18. Gör inga justeringar med motorn igång, undantaget förgasarjustering.

19. Rikta aldrig snöutkastet mot, och kör aldrig i närheten av kringstående, glasrutor, bilar och lastbilar, fönster eller i branta sluttningar utan att ha utkast och snöriktare rätt inställda.

20. Röj sluttningar uppför och nedför, aldrig på skrå. Var försiktig vid svängar. Kör på låg växel på sluttningar. Snöröj aldrig branta slänter.

21. Överbelasta inte snöslungan genom att snöröja för fort.

22. **ANVÄND ALDRIG SNÖSLUNGAN PÅ TAK.**

23. Börjar slungan vibrera onormalt sedan du kört på något föremål, stanna då motorn genom att vrida nyckeln till OFF, och vänta tills alla rörliga delar stoppat. Dra loss tändkabeln och inspektera slungan noggrant och se om någonting har skadats, lossnat eller fastnat. Vibrationer är ett tecken på att något är fel. Reparera skadan innan du startar och kör igen.

24. Rör inte motorn när den är igång eller strax efter att den stoppat, eftersom den då är så varm att du kan bränna dig. Häll inte på olja och kolla inte oljenivån i vevhuset med motorn igång.

25. Kör aldrig snöslungan med hög hastighet på halt underlag. Var försiktig vid backning.

Snöslungans skötsel

26. Utför endast det underhåll som nämns i denna handbok. Stäng av motorn före justering och underhåll. Dra dessutom loss tändkabeln från tändstiftet för att undvika en oväntad start. Kontakta din TORO-leverantör för hjälp om det krävs mer omfattande reparationer.

27. Håll snöslungan i gott skick genom att se till att muttrar, bultar och skruvar är åtdragna. Kontrollera motorns fästskruvar regelbundet och se till att de är åtdragna.

28. Underhåll eller byt efter behov ut etiketter med säkerhetsanvisningar och instruktioner.

29. Övervarva inte motorn genom att ändra regulatorinställningen. Motorns rekommenderade maximala varvtal är 3500 varv i minuten. Kontrollera det maximala varvtalet (3500 varv i minuten) med en varvräknare för att försäkra dig om säkerhet och tillförlitlighet.

30. Kör motorn några minuter efter röjning så att inte matarskruven/impellern fryser fast.

31. Förvara aldrig snöslungan med bensin i tanken i utrymmen där det finns gnistkällor som t ex öppen eld, gnistor, värmekällor och torkapparater. Låt motorn kallna innan snöslungan ställs in i ett slutet utrymme som garage eller redskapsbod. **FÖRVARA ALDRIG SNÖSLUNGAN I HUSET (BOSTADEN) ELLER I KÄLLAREN EFTERSOM BENSINEN OCH DESS ÅNGOR ÄR MYCKET BRANDFARLIGA, EXPLOSIVA SAMT FARLIGA ATT INANDAS.**

32. Töm bränsletanken vid förvaring under längre tid - under sommaren eller längre tid än 30 dagar - för att undvika risker. Förvara bensin i en godkänd dunk. Ta ur nyckeln ur tändningslåset vid förvaring. Förvara nyckeln på en plats som är lätt att komma ihåg.

33. Vid tiden för tillverkningen uppfyllde snöslungan, eller överskred, OPEI:s säkerhetskrav för snöslungor. Använd därför original TORO reservdelar och tillbehör för att bevara din TORO som en TORO, och därigenom försäkra dig om bästa prestanda och säkerhet. **ANVÄND ALDRIG "PIRAT"-DELAR OCH -TILLBEHÖR.**

34. Använd av säkerhetsskäl endast tillbehör och extrautrustning som rekommenderas av TORO för att maskinen skall vara godkänd ur säkerhetssynpunkt även framledes. Icke godkända tillbehör och extrautrustning kan medföra risker.

Bullernivå

Maskinen ger ett ljudtryck vid förarens öra på 90 dB(A). Värdet grundas på mätningar av identiska maskiner enligt EG-direktivet 81/1051/EEC.

Ljudstyrka

Maskinen ger en ljudstyrka på 101 LwA. Värdet grundas på mätningar av identiska maskiner enligt anvisningarna i EG-direktivet 79/113/EEC.

Vibrationsnivå

Maskinen ger maximalt 14,3 m/s^2 vibration. Värdet grundas på identiska maskiner enligt EN 1033.

FÖRE KÖRNING

Läs och förstå innehållet i denna handbok innan snöslungan används. Bekanta dig med alla reglage och lär dig att snabbt stoppa maskinen.



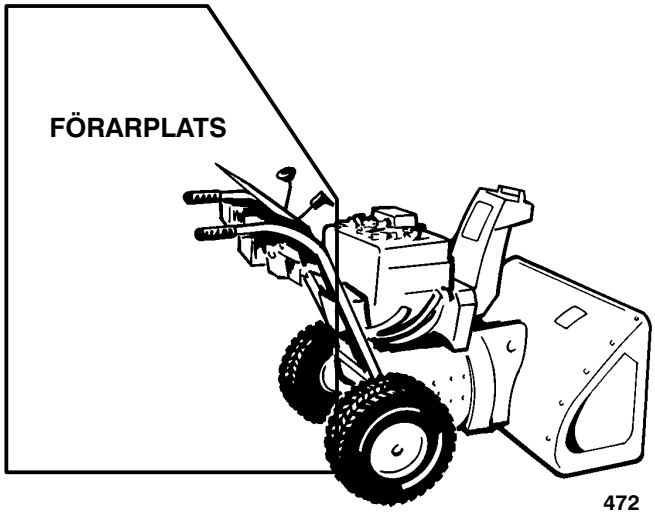

472

FÖRSIKTIGHET: FELAKTIG ANVANDNING KAN RESULTERA FÖRLUST AV FINGRAR, HÄNDER ELLER FÖTTER.



HÖGVARVIG IMPELLER INOM 5 CM (2”) FRAN ÖPPNINGEN.

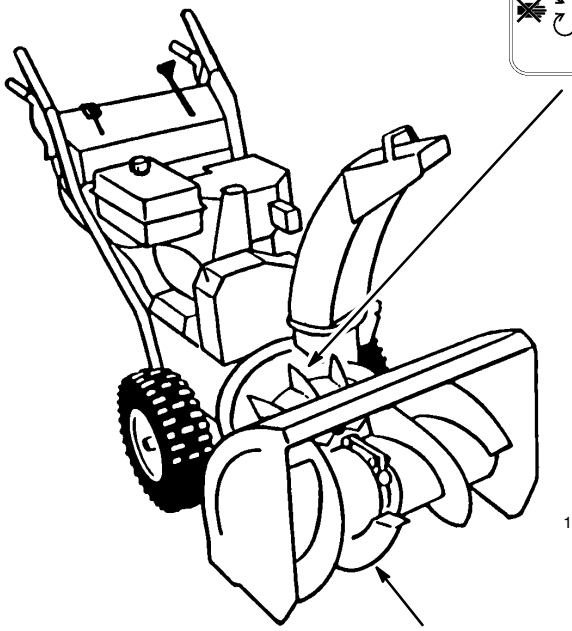

1508

KANTEN PÅ LÄGVARVIG SNÖSKRUV FLYTTAR SIG LÄNGS MED OCH NÄRA ÖPPNINGEN.



Symboler

Varningstriangel - symbolen inuti triangeln anger farans typ

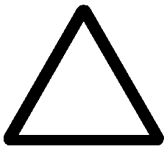

Varningssymbol



Läs handboken



Följ serviceanvisningarna i reparationshandboken



Stanna motorn och ta ur nyckeln innan ni gör underhåll eller reparerar

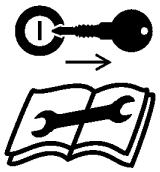

Stanna motorn och ta ur nyckeln innan ni lämnar maskinen - enstegs snöslunga



Stanna motorn och ta ur nyckeln innan ni lämnar maskinen - tvåstegs snöslunga



Öppna inte och ta inte bort säkerhetsskydd när motorn är igång

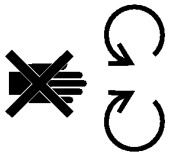

Håll er på säkert avstånd från maskinen

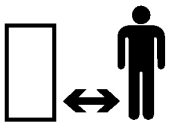

Håll er på säkert avstånd från maskinen - enstegs snöslunga

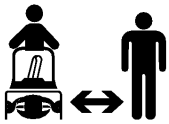

Håll er på säkert avstånd från maskinen - tvåstegs snöslunga

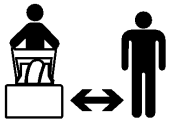

Kringflygande föremål - hela kroppen i riskzonen



Elektrisk stöt - kan medföra döden



Risk för fotskador eller att foten kan fastna - roterade skruv



Finger- och handskador - impellerblad



Heta ytor - brännskador på fingar och händer



Frätande vätskor - kemiska brännskador på fingrar och händer



Luta inte batteriet

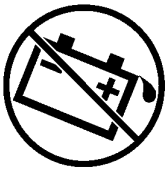

Håll torrt



Rörelseriktning - framåt



Rörelseriktning - bakåt



Elstart

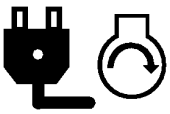

Förlust av kontrollen över maskinen - motlut



Förlust av kontrollen över maskinen - medlut



Drivning



Snöslungans samlarskruv



Koppla in

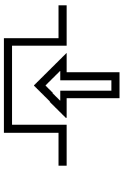

Koppla ur

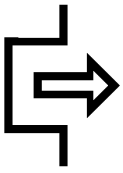

Till/start



Från/stop

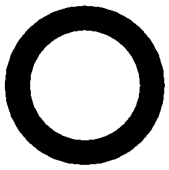

Snabbt



Sakta



Minska/öka



Start av motor

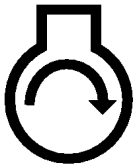

Stanna motorn



Utkastarriktning



Choke

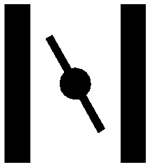

Motorvarv (gasreglage)



Neutralläge



Snöslungans matarskruv/impeller



Lås



Lås upp



Manövrering av bygel



Manövrering av bygel



Snapspump (starthjälp)

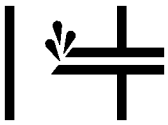

Snapsning

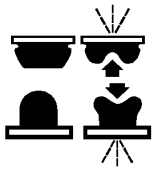

Manövrering av gasreglage

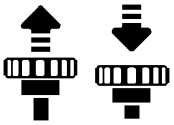

Manövrering av PowerShift

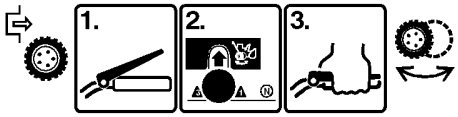

Remdragning

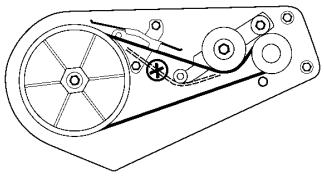

Blyfritt bränsle



Risk för finger- och handskador



Risk för fotskador



Reservdelar

BESKRIVNING	ANTAL	ANVÄNDS FÖR
Saxpinne Planbricka	1 1	Monteras på växelväljarstången
Bultar och böjda brickor	4	Montering av handtag
Sprint Saxpinne Flänsmutter	1 1 2	Montering av snöskruvens/impellerns och framdrivningens reglage
Bult och låsmutter Låsmutter och bricka	1 1	Montering av reglagestång för utkastare
Vagnbult Gummibricka Friktionsplatta Stor planbricka Böjd bricka Låsmutter	1 1 1 1 1 1	Fäster strålriktaren
Nyckel	1	För tändningslåset
Registreringskort	1	Används för att garantin ska gälla

Tillbehör

BESKRIVNING	ARTIKELNUMMER
Elstartsats för 110 volts växelström	38037
Snökedjesats	56-2700
Drivbrytarsats	37-7022

Montering

Obs! Vänster och höger sida på maskinen är lika med användarens vänstra respektive högra sida vid normal körning.

Montering av handtag

1. Ta bort spännbanden som håller fast reglagestängerna på handtaget.

2. Ta bort låssprintarna på båda hjulen och dra ut hjulen ett par centimeter på axeln så att det går att trä in handtagen.

3. Placera vänster handtag mot sidan av maskinen, se till att framdrivningsstången går genom öglan på den undre framdrivningsstången (Fig. 5), passa in fästhålen mot hålen i sidoplåten och fäst med två bultar och böjda brickor. Dra åt med fingrarna (Fig. 2).

Obs! Konkava sidan av den böjda brickan ska vända mot handtagets utsida.

Gör om samma sak på höger sida. Se till att handtagen sitter lika högt innan skruvarna dras åt på båda sidor av maskinen.

4. Skjut tillbaka hjulen. Observera att det finns två hål på vardera änden av axeln. Axelstiften sätts i genom hjulnavet och genom det inre hålet i axeln (Fig. 3).

Obs! Hjulen måste fästas genom de yttre axelhålen om snökedjor monteras.

Montering av växelväljarstång

1. Dra växelväljararmen (Fig. 4) till läget helt “ute” och för växelväljaren (Fig. 6) på reglageplåten till läge R (REVERSE) så förenklas monteringen.

2. Sätt i växelväljarstången i väljararmen, trä på en planbricka på stången och fäst med en saxpinne (Fig. 4).

Montering av reglagestång för hjuldrivning

1. Gänga på en flänsmutter, (flänsen vänd nedåt), på manöverstången på vänster handtag (Fig. 5).

2. Gänga på en flänsmutter, (flänsen vänd uppåt) längst ner på manöverstången, under öglan på den undre manöverstången (Fig. 5).

3. Skruva de två flänsmuttrarna uppåt och nedåt på manöverstången tills avståndet mellan överkanten på handtaget och underdelen på reglaghandtaget för hjuldrivningen, (Fig. 6 och 7) är cirka 11 cm (4 3/8”). **Detta är endast en preliminär inställning.** Dra åt flänsmuttrarna med fingrarna.

4. För växelväljaren (Fig. 6) till treans växel.

Obs! Justering krävs om trean inte går att lägga in: se avsnittet Justering av växelväljare, sidan 20. Justera innan du fortsätter monteringen.

5. Dra maskinen sakta bakåt och tryck sakta drivreglaget mot handtaget. Justeringen är rätt om hjulen slutar snurra när avståndet mellan handtaget och körreglaget är mellan 2,5 och 5 cm (1 och 2”) (Fig. 7). Justera flänsmuttrarna om så behövs för att få detta mellanrum och dra sedan åt dem ordentligt.

Montering av snöskruv/ impellerreglage–länkage

1. Lossa låsmuttern ovanför bygeln på övre reglagestången (Fig. 8).

2. Passa in hålen i bygeln och den nedre reglagestången och sätt i sprinten (Fig. 8).

3. Mät avståndet mellan överdelen på handtaget och underdelen av reglagehandtaget för snöskruven/impellern (Fig. 6). Avståndet ska vara cirka 10 cm. (4”). **Detta är endast en tillfällig inställning.**

4. Tryck sakta snöskruv/impellerreglaget mot handtaget. Kraften som behövs ökar märkbart när spelet i remmen tagits upp, (efter ungefär halva rörelsen). Inställningen är rätt när motståndet börjar öka när avståndet mellan handtaget och reglaget är mellan 2,5 och 5 cm (1 och 2”).

   Obs! Ta bort remkåpan om inte motståndet ökar märkbart, (se avsnittet Byte av snöskruv/impellerrem, steg 1-2, sidan 15) och mät mellanrummet ovanför handtaget när spelet i snöskruv/impellerremmen är borta.

5. Ta ur sprinten, lossa låsmuttern och skruva bygeln uppåt eller nedåt för att öka eller minska avståndet mellan handtag och reglaget om så behövs (Fig. 8).

6. Sätt i sprinten och säkra med saxpinnen när inställningen är rätt. Dra åt låsmuttern så att bygeln sitter fast (Fig. 8).

Montering av reglagestång för utkastare

1. Montera samman fästet till utkastarreglaget och stången på vänster sida av handtaget med bult och låsmutter. Låt låsmuttern sitta löst tills allt är monterat (Fig. 10).

2. Stryk på konsistensfett på snäckskruven. Montera sedan snäckskruv och fäste på flänsen och fäst med bricka och låsmutter (Fig. 11).

3. Trä snäckskruven i kuggarna på utkastarringen och dra åt låsmuttern (Fig. 11).

4. Dra åt låsmuttern som fäster utkastarreglagefästet på handtagets vänstersida (Fig. 10).

5. Kontrollera att utkastaren kan vridas. Flytta snäckskruven något utåt om den kärvar.

Montering av strålriktare

1. Fäll riktaren uppåt/bakåt tills stoppet på riktaren går över fliken överst på utkastaren.

2. Fäst riktarens västersida på utkastaren med delarna som visas i figur 12. Se till att gummibrickan och friktionsplattan placeras mellan utkastare och riktare och att tapparna på friktionsplattan går i hålen i riktaren. Rätt monteringsordning framgår av figur 12.

   Obs! Konkava sidan av den böjda brickan ska vända mot den stora planbrickan.

3. Dra åt muttrarna på båda sidor av riktaren. Dra inte åt för hårt så att det krävs överdriven kraft att ändra vinkel på riktaren.

Kontroll av lufttrycket

VIKTIGT: Kolla lufttrycket i däcken. De har ett övertryck från fabriken för transportens skull. Släpp ut trycket till 48-103 kPa (7-15 psi) lika i båda.

Före start

Oljepåfyllning av vevhus

Motorn levereras utan olja i vevhuset. Därför måste olja fyllas på i vevhuset före start.

VIKTIGT: Kontrollera oljenivån var femte drifttimme, eller vid varje körtillfälle. Byt olja första gången efter två timmars körning, därefter normalt var 25:e arbetstimme, eller en gång per år om slungan körs mindre.

1. Flytta maskinen till ett plant underlag för att få rätt notering av oljenivån.
2. Gör rent kring oljestickan så främmande föremål inte kommer in i påfyllningshålet när oljestickan tas ur.
3. Ta bort oljestickan från vevhuset (Fig. 13).
4. Häll sakta 0,6 liter (21”) SAE 5W-30 eller SAE 10 olja i påfyllningshålet. Motorn fungerar med alla renande oljor av hög kvalitet som uppfyller American Petroleum Institute (API) klassificering -SF, SG eller SH.

   Obs! Oljestickan måste sättas i helt för att visa rätt nivå. FYLL INTE PÅ FÖR MYCKET. HÄLL SAKTA.

⚠ FARA

RISKER
- **Under vissa omständigheter är bensin extremt lättantändlig och högexplosiv.**

DETTA KAN HÄNDA
- **Bensinbrand eller explosion kan skada dig själv och andra och orsaka materiella skador.**

HUR RISKERNA MINSKAS
- **Använd tratt och fyll tanken på en öppen plats utomhus och när motorn är kall. Torka upp spilld bensin.**
- **Fyll inte tanken helt full. Fyll bensin i tanken till mellan 6 mm och 13 mm (1/4”-1/2”) under kanten på påfyllningsröret. Det tomma utrymmet medger att bensinen kan expandera.**
- **Rök aldrig när du handskas med bensin och håll dig borta från öppen eld eller där bensinångor kan antändas av gnistor.**
- **Förvara bensin i godkänd dunk och håll den borta från barn.**
- **Köp aldrig mer bensin än vad som går åt inom en månad.**

Påfyllning av bränsle

Använd färsk, *blyfri bensin* med oktantal 85 eller högre. Köp bara så mycket som går åt inom en månad, så är den garanterat färsk. Blyfri bensin ger mindre avlagringar i förbränningsrummet och längre livslängd för tändstiftet. Premiumbensin behövs inte och rekommenderas inte heller.

VIKTIGT: ANVÄND ALDRIG METANOL, BENSIN SOM INNEHÅLLER METANOL, BENSIN MED MER ETANOLINBLANDNING ÄN 10%, PREMIUMBENSIN ELLER FOTOGEN, EFTERSOM DETTA KAN GE SKADOR PÅ BRÄNSLESYSTEMET.

Toro rekommenderar också användning av Toros stabiliserare i alla Toros bensindrivna maskiner under körning och när de förvaras. Toros stabiliserare

rengör motorn medan den körs och förhindrar gummiliknande hartsavlagringar från att bildas i motorn vid förvaring.

Obs! Bränslestabiliserare är effektivast när den blandas med färsk bensin.

ANVÄND INGA ANDRA BRÄNSLETILL-SATSER ÄN SÅDANA SOM ÄR AVSEDDA FÖR STABILISERING AV BRÄNSLET VID FÖRVARING, SOM T EX TOROS STABILISERARE ELLER MOTSVARANDE PRODUKT. TOROS STABILISERARE ÄR EN PETROLEUMBASERAD PRODUKT. TORO AVRÅDER FRÅN ALKOHOLBASERADE STABILISERARE SOM T EX ETANOL, METANOL OCH ISOPROPYL. ANVÄND INTE TILLSATSER FÖR ATT FÖRSÖKA HÖJA MASKINENS PRESTANDA.

1. Rengör området runt bränsletankens lock (Fig. 13). Ta bort locket från tanken. Använd blyfri regularbensin. Fyll tanken tills det återstår 6-13 mm (1/4”-1/2”) till dess topp. Fyll inte upp i påfyllningssröret. Utrymmet behövs för att bensinen skall kunna expandera. Fyll inte tanken ända upp. Sätt på locket.

Körning

Reglage

Matarskruv/impellerreglage (Fig. 14) - Reglaget har två lägen: INKOPPLAD och URKOPPLAD. Kläm reglaget mot handtaget för att koppla in både matarskruv och impeller. Släpp reglaget för urkoppling.

Reglage för hjuldrivning (Fig. 14) - Reglaget måste klämmas mot vänster handtag vid inkoppling. Släpp reglaget för att stoppa drivningen.

Växelväljare (Fig. 14) - Reglaget har fyra lägen: back, 1, 2 och 3. Flytta växelspaken till önskat läge för att ändra hastighet. Spaken låses i urtaget för varje läge. Kör på 1, 2 eller 3, beroende på snöförhållanden.

Tändningslås (Fig. 15) - Sätt i nyckeln inan motorn startas med snörstarten. Ta ur nyckeln för att stanna motorn.

Gasreglage (Fig. 15) - Förs gasen uppåt ökar motorvarvet.

Choke (Fig. 15) - Vrid choken till FULL vid start av kall motor. För choken gradvis mot OFF allt eftersom motorn värms upp.

Snapspump (Fig. 15) - Tryck på snapspumpen för att pumpa in en lite mängd bensin i motorn så underlättas kallstart.

Bränslekran (Fig. 14) - Kranen sitter under tanken. Stäng kranen genom att vrida åt vänster för att stoppa flödet ur tanken och öppna den genom att vrida åt vänster för att släppa fram bränsle till förgasaren. Stäng kranen när snöslungan inte används.

Utkastarreglage (Fig. 14) - Vrid utkastarreglaget medsols för att flytta utkastet åt höger och motsols för att få utkastet åt vänster.

Snörstart (Fig. 15) - Snörstarten sitter baktill på motorn. Drag i snöret för att starta motorn.

Utkastarhandtag (Fig. 14) - Utkastarhandtaget sitter ovanpå utkastaren och används för att reglera höjden på snöstrålen.

Anvisningar för start/stopp

Ta bort förgasarförvärmaren om motorn körs vid temperatur högre än +40°F (4°C), (Fig. 16). Förvärmaren måste emellertid sättas tillbaka om temperaturen faller under +40°F (4°C). Demontering av förvärmaren:

1. Dra av tändkabeln och se till att den inte kommer i kontakt med tändstiftet oavsiktligt (Fig. 16).
2. Skruva ur 3 skruvar, 3 låsbrickor och 3 brickor som fäster ljuddämparskyddet på motorn (Fig. 16). Ta bort ljuddämparskyddet.

3. Skruva ur 3 stjärnskruvar och 1 sexkantsskruv som håller fast förvärmaren (Fig. 16). Dra av chokeknappen från stången (Fig. 15).

4. Lyft upp och ta bort förvärmaren. Sätt tillbaka chokeknappen på stången.

Start

VIKTIGT: Kontrollera att snöskruven eller impellern inte har frusit fast, utan kan rotera fritt. Se också till att inte utkastarkåpan satts igen. ANVÄND EN PINNE, INTE HANDEN, FÖR ATT TA BORT FÖREMÅL SOM FASTNAT.

1. Sätt tillbaka tändkabeln på tändstiftet (Fig. 16).

2. För gasreglaget (Fig. 15) till läge FAST.

3. Öppna bränslekranen under tanken (Fig. 14) genom att vrida åt vänster.

4. Vrid choken (Fig. 15) till helt fullt läge.

5. Sätt i tändningsnyckeln (Fig. 15).

6. Håll för hålet i mitten på snapspumpen med tummen och tryck sakta tre gånger på pumpen. **SNAPSA INTE OM MOTORN NYSS HAR KÖRTS OCH ÄR VARM.**

Obs! För mycket snapsning kan göra motorn rå och därmed hindra starten.

7. Ta tag i startsnörets handtag (Fig. 15) och dra det sakta ut tills det känns ett motstånd. Drag då kraftigt för att starta motorn. Håll stadigt i handtaget och släpp in snöret sakta.

Obs! Om motorn inte startar eller om temperaturen är under -10°F (-23°C), kan ytterligare snapsning behövas. Prova att starta efter varje snapsning innan du snapsar igen.

8. Vrid choken (Fig. 15) till 3/4-läge så fort motorn startar. Vrid choken till läge 1/2 och vidare till OFF allt eftersom motorn värms upp. Vrid tillbaka till läge 1/2 om den stannar. Vrid till OFF när motorn blivit varm.

Innan motorn stannas

1. Koppla in snöskruven/impellern för att få bort kvarvarande snö inne i huset.

2. Kör motorn några minuter för att få bort fukt som kan ha samlats på motorn.

3. Dra ut i snörstarten helt tre-fyra gånger med kraftiga tag och med motorn igång. Detta förebygger att snörstarten fryser vid extrema snöförhållanden.

Obs! När du drar i snörstarten med motorn igång hörs ett högt slamrande ljud. Detta skadar inte motorn eller startanordningen.

Stoppa motorn

1. Släpp framdrivnings- och snöskruv/impellerreglagen (Fig. 14).

2. För gasen till sakta och ta ur tändningsnyckeln (Fig. 15).

3. Vänta tills alla rörliga delar stannat innan du lämnar körpositionen (bakom handtagen).

Tips vid snöröjning

1. Stäng bränslekranen genom att vrida åt höger och ta ur tändningsnyckeln när snöslungan inte används.

2. Röj snön så snart som möjligt efter snöfallet. Det ger de bästa resultatet.

3. Ställ in medarna så att det passar för underlaget; se avsnittet Justering av medar, sidan 16.

4. Snöslungan är konstruerad för att göra rent ända ner till marken men den kan tendera att resa sig i vissa lägen. Växla ner och sänk farten framåt om detta inträffar. Lyft i båda handtagen så att framänden hålls nere om den ändå vill resa sig.

5. Spruta ut snön i medvind när så är möjligt, och överlappa varje vända för att få bort allt. Lägg i en lägre växel för att ta dig fram om hjulen slirar.

6. Kör snöslungan ett par minuter efter snöröjningen så rörliga delar inte fryser fast. Koppla in snöskruven/impellern för att få bort snö från husets insida.

7. Överbelasta inte snöslungan genom att röja för fort. Lägg i en lägre växel för att minska hastigheten framåt om motorn saktar ner.

8. Ha alltid full gas, högsta motorvarvtal, vid snöröjning.

9. I blöta och slask minskar igensättningen av utkastaren om motorn går med högsta varvtal och inte överbelastas.

10. Under vissa snö- och väderförhållanden kan några reglage och rörliga delar frysa fast. Stanna därför motorn och vänta tills alla rörliga delar stannar om några reglage blir svåra att hantera. Kontrollera om någon del frusit fast. ANVÄND INTE FÖR MYCKET KRAFT FÖR ATT FÖRSÖKA MANÖVRERA REGLAGEN OM DE FRUSIT. Tina alla reglage och rörliga delar innan du kör.

⚠ FARA

RISKER

- **Impeller och matarskruv kan rotera när snöslungan körs.**

DETTA KAN HÄNDA

- **ROTERANDE IMPELLER ELLER SNÖSKRUV KAN SLITA AV ELLER SKADA FINGRAR ELLER HÄNDER.**

HUR RISKERNA MINSKAS

- **STÄNG AV MOTORN OCH VÄNTA TILLS ALLA RÖRLIGA DELAR STANNAT före justering, rengöring och inspektion av snöslungan samt innan utkastaren rensas. Dra dessutom av tändkabeln från tändstiftet och håll kabeln borta från stiftet så att oavsiktliga starter förhindras.**
- **ANVÄND ALLTID EN PINNE VID RENSNING AV UTKASTAREN, INTE HÄNDERNA.**
- **Håll dig bakom handtagen och håll dig undan utkastaröppningen vid körning av snöslungan.**
- **Håll ansikte, händer, fötter och andra kroppsdelar samt kläder från dolda rörliga eller roterande delar.**

Justering av medar och skrapa

FÖR BETONG- ELLER ASFALTUNDERLAG

1. Dra av tändkabeln och se till att den inte kan komma i kontakt med tändstiftet.

2. Kontrollera lufttrycket i båda hjulen. Se till att de är jämt pumpade till mellan 48-103 kPa (7-15 psi).

3. Ställ snöslungan på ett plant underlag. Lossa sedan 4 flänsmuttrar som fäster båda medarna på matarskruvens sidoplåtar (Fig. 17), så att medarna lätt kan föras uppåt och nedåt.

4. Lägg under bladen på matarskruven så att både skrapan och matarskruvbladen (Fig. 18) går fria från marken med minst 1,5 mm (1/16”).

Obs! Skrapan ska ligga högre över marken om underlaget där snöslungan ska köras är sprucket, knöligt eller ojämnt.

5. Kontrollera inställningen av skrapan. Den ska ligga över och parallellt med ett plant underlag. Lossa 5 fästskruvar (Fig. 18), ställ in skrapan och dra åt skruvarna igen vid justering.

6. Flytta ner medarna så att de stöder mot marken och dra åt de 4 flänsmuttrarna som fäster båda medarna vid matarskruvens sidoplåtar (Fig. 17), efter att skapan justerats och pallats upp över marken enligt ovan.

FÖR GRUSYTOR

Justera medarna så inte sten plockas upp på grus- eller singelunderlag.

1. Dra av tändkabeln och se till att den inte kan komma i kontakt med tändstiftet.

2. Lossa de 4 flänsmuttrarna som håller medarna i matarskruvens sidoplåtar (Fig. 17). Skjut sedan ner medarna så långt att snöskruven kommer så långt från marken som medjusteringen tillåter. Dra därefter år brickmuttrarna.

Underhåll

⚠ VARNING

RISKER
- **Om tändkabeln sitter kvar på tändstiftet kan någon annan starta motorn.**

DETTA KAN HÄNDA
- **En oförutsedd motorstart kan skada dig eller åskådare allvarligt.**

HUR RISKERNA MINSKAS
- **Dra alltid bort tändkabeln från tändstiftet och ta bort nyckeln ur tändningslåset vid allt underhåll. För dessutom tändkabeln åt sidan så den inte oavsiktligt kommer i kontakt med tändstiftet.**

Tömning av bensin

1. Stäng bränslekranen under tanken (Fig. 19) genom att vrida åt vänster.

⚠ VARNING

RISKER
- **Bensin är mycket brandfarligt.**

DETTA KAN HÄNDA
- **Bensin kan antändas och vålla allvarliga kroppsskador.**

HUR RISKERNA MINSKAS
- **Tappa ur bensinen utomhus.**
- **Tappa ur bensin endast när motorn är kall.**
- **Torka upp all utspilld bensin.**
- **Tappa inte ur bensin nära en öppen låga eller där bensinångor kan antändas av en gnista.**
- **RÖK INTE cigarr, cigarett eller pipa medan du hanterar bensin.**

2. Sätt ett rent uppsamlingskärl under bensinkranen.

3. Lossa slangklämman som håller fast slangen på kranen och dra av kranen (Fig. 19).

4. Öppna kranen genom att vrida åt höger. Då kan bränslet rinna ner i kärlet.

5. Sätt tillbaka bränsleslangen och fäst den med slangklämman.

Smörjning av snöslungan

Smörj snöslungans rörliga delar efter var 15:e drifttimme.

1. Dra av tändkabeln och se till att den inte kommer i kontakt med tändstiftet oavsiktligt (Fig. 16).

2. Tappa ur bensinen ur tanken; se avsnittet Urtappning av bensin, sidan 17.

3. Tippa snöslungan framåt på snöskruv/impellerhuset och palla under så att den inte kan ramla. Skruva nu bort fyra skruvar som fäster undre kåpan och ta bort den (Fig. 20).

4. Smörj snöslungan lätt med tunn olja, enligt figur 21. Torka upp spilld olja eller fett.

VIKTIGT: Ha inte olja eller fett på gummihjul eller friktionsdrivningen eftersom hjulen kan slira och gummit brytas ner.

5. Skruva tillbaka undre kåpan med 4 skruvar.

Byte av vevhusolja

Byt olja första gången efter två timmars motortid; byt därefter olja var 25:e drifttimme eller en gång per år, under normala betingelser. Kör om möjligt motorn varm precis före oljebyte, eftersom varm olja rinner lättare och för med föroreningar bättre än kall.

1. Dra av tändkabeln och se till att den inte kommer i kontakt med tändstiftet oavsiktligt (Fig. 16).
2. Palla upp snöslungans bakdel och ta bort vänsterhjulet.
3. Gör rent området runt oljepluggen. Skjut sedan ett kärl under oljepluggen och skruva ur den (Fig. 22).
4. Skruva i oljepluggen och sätt på vänsterhjulet igen när oljan tappats ur.
5. Ställ snöslungan på ett plant underlag. Fyll sedan vevhuset med olja: se avsnittet Oljepåfyllning av vevhus, sidan 13. Torka upp oljespill.

Påfyllning av fett i matarskruvens växel

Fettnivån i matarskruvens växellåda måste kontrolleras efter hopmontering före start, efter 10 timmars användning och när den tas ut från den årliga avställningen. Så här kontrolleras fettnivån i snöskruvens växellåda:

1. Ställ snöslungan på ett plant underlag.
2. Dra av tändkabeln från tändstiftet och se till att det inte uppstår oavsiktlig kontakt.
3. Rengör området kring rörpluggen.
4. Ta bort pluggen från växellådan (Fig. 23).
5. Kontrollera fettnivån i växellådan. Fettet måste synas genom öppningen.
6. Fyll på MAG-1-fett, (fett för låga temperaturer och högt tryck, Toro part no. 505-101) tills det nästan svämmar över om nivån är låg.

   Obs! Använd endast fett avsett för låga temperaturer och högt tryck i växellådan.

7. Sätt tillbaka rörpluggen i växellådan.

Justering av drivrem för matarskruv/impeller

Om skruv-/impellerremmen slirar så snöslungan tappar i effektivitet måste remmen justeras eller bytas ut.

1. Dra av tändkabeln från tändstiftet och se till att det inte uppstår oavsiktlig kontakt (Fig. 16).
2. Kontrollera justeringen enligt stegen 4-6 i avsnittet Montering av reglage för snöskruv/impeller, sidan 11. Justera vid behov.
3. Kontrollera remspänningen genom att köra snöskruven/impellern. **Byt ut remmen om den fortfarande slirar. ANVÄND ENDAST ORIGINAL TORO RESERVDELAR.**

Byte av drivrem för matarskruv/impeller

Rembyte krävs när matningsskruv/impellerremmen (Fig. 24) blivit sliten, oljebemängd eller skadad på annat sätt.

1. Dra av tändkabeln från tändstiftet och se till att det inte uppstår oavsiktlig kontakt (Fig. 16).
2. Skruva bort 2 skruvar som fäster remkåpan och ställ kåpan åt sidan (Fig. 24).

3. Ta bort matningsskruvens/impellerns drivrem från på motorskivan och den stora remskivan på matningsskruven/impellern (Fig. 25).

4. Lägg den nya remmen runt den stora remskivan på matningsskruven/impellern (Fig. 25). Dra sedan remmen runt motorskivan, se till att remmen ligger på insidan av mellanremskivan och remstyrningen (Fig. 25).

5. Justera reglagelänkaget för snöskruven/impellern. Se stegen 4-6 i avsnittet Montering av reglagelänkage för matarskruven, sidan 11.

6. Skruva tillbaka remkåpan med 2 skruvar.

Byte av hjuldrivrem

Om hjuldrivremmen blir sliten, oljig eller obrukbar på något annat sätt måste den bytas ut.

1. Dra av tändkabeln från tändstiftet och se till att det inte uppstår oavsiktlig kontakt (Fig. 16).

2. Tappa ur bensinen ur tanken. Se avsnittet Urtappning av bensin, sidan 17.

3. Skruva bort 2 skruvar som fäster remkåpan och ställ kåpan åt sidan (Fig. 24).

4. Ta bort matningsskruvens/impellerns drivrem från på motorskivan och den stora remskivan på matningsskruven/impellern (Fig. 25).

5. Luta snöslungan framåt och palla under så att den inte kan ramla.

6. Skruva bort 4 skruvar som fäster under kåpan på chassit (Fig. 20). Ta bort kåpan.

7. Haka ur fjädern från urtaget längst ner på sidoplåten (Fig. 26).

⚠ FÖRSIKTIGHET

RISKER
- **Fjädern är hårt spänd.**

DETTA KAN HÄNDA
- **Fjädern kan kastas mot användaren eller kringstående.**

HUR RISKERNA MINSKAS
- **Var försiktig när fjädern lossas.**

8. Res upp maskinen och ta bort hjuldrivremmen från motorremskivan och den stora hjuldrivningsremskivan (Fig. 25).

9. Lägg den nya remmen runt om den stora remskivan. Lägg sedan remmen runt motorremskivan, se till att remmen ligger på insidan av remstyrningen (Fig. 25).

10. Luta snöslungan framåt och palla under så att den inte kan ramla.

11. Haka i fjädern i urtaget längst ner på kanten av sidoplåten (Fig. 26).

12. Skruva tillbaka nedre kåpan med fyra skruvar och res upp maskinen.

13. Montera remmen runt den stora remskivan på matningsskruven/impellern och motorremskivan. Se till att remmen ligger på insidan av mellanremskivan och remstyrningen (Fig. 25).

Obs! Justera snöskruv/impellerlänkaget om drivremmen till snöskruv/impeller byts mot en ny. Se stegen 4-6 i avsnittet Montering av reglagelänkage till snöskruv/impellerdrivning, sidan 11.

14. Skruva tillbaka remkåpan med 2 skruvar.

Justering av hjuldrivning

Om växlingsreglaget fungerar korrekt men snöslungan ändå inte går framåt eller bakåt, kan justering behövas.

1. Dra av tändkabeln från tändstiftet och se till att det inte uppstår oavsiktlig kontakt (Fig. 16).

2. Kontrollera justeringen enligt stegen 5 och 6 i avsnittet Montering av drivstång, sidan 11. Justera om så behövs.

3. Kontakta din auktoriserade Toro-återförsäljare om problemen kvarstår med korrekt justerat länkage.

Justering av växelväljare

Om maskinen går sakta eller inte alls på växel 1 eller om trean inte kan läggas i, måste växelväljarlänkaget justeras.

1. Dra av tändkabeln och se till att den inte kommer i kontakt med tändstiftet oavsiktligt (Fig. 16).

2. Skruva ur 4 skruvar som fäster undre kåpan till chassit. Ta bort kåpan (Fig. 20).

3. Lossa flänsmuttrarna som fäster väljarplattan vid reglageplåten. Väljarplattan kan nu röra sig fritt och justeras (Fig. 27).

4. För växelspaken till treans växel och tryck ner väljarplattan så att drivningen flyttas åt höger. Drivningen ska ligga 3 mm (1/8”) från rullen. Dra väljarplattan (Fig. 27) tills måttet blir 3 mm (Fig. 28).

5. Dra åt flänsmuttrarna som håller väljarplattan när drivningen ligger 3 mm (1/8”) från rullen.

6. För växelspaken till R (BACK) och tillbaka till trean som kontroll av justeringen. Gör om steg 2-4 om avståndet mellan rullen och drivningen är större än 5 mm (3/16”).

7. Skruva tillbaka under kåpan med 4 skruvar.

Förgasarinställning

Förgasaren är inställd från fabriken, men det kan behövas ytterligare justeringar.

1. Skruva ur 3 skruvar, 3 låsbrickor och 3 brickor som fäster ljuddämparskyddet på motorn (Fig. 16). Ta bort ljuddämparskyddet.

2. Skruva ur 3 stjärnskruvar och 1 sexkantsskruv som håller fast förvärmaren (Fig. 16). Dra av chokeknappen från stången (Fig. 15).

3. Lyft upp och ta bort förvärmaren. Sätt tillbaka chokeknappen på stången.

   Obs! Hoppa över steg 4 och 5 om motorn startar och går.

4. Luftskruven (Fig. 29) - Stäng genom att försiktigt vrida skruven medurs tills ett lätt motstånd anger att den går emot sätet. Vrid sedan luftskruven ett helt varv (360°) moturs.

VIKTIGT: Dra inte åt luftskruven eller tomgångsskruven för hårt eftersom det mycket väl kan förstöra både skruven och gängorna i godset.

5. Tomgångsskruv (Fig. 29) - Stäng genom att försiktigt vrida skruven medurs tills ett lätt motstånd anger att den går emot sätet. Vrid sedan tomgångsskruven 1-1/2 hela varv moturs.

6. Starta motorn och varmkör den ca 3-5 minuter. Sätt därefter gasreglaget på FAST.

⚠ VARNING

RISKER
- **Motorn måste gå för att finjustering av förgasaren skall kunna ske.**

DETTA KAN HÄNDA
- **Impeller och matarskruv kan rotera när snöslungan körs.**

HUR RISKERNA MINSKAS
- **Se till att snöskruvens/impeller och hjulens drivreglage är AVSTÄNGDA.**
- **Se till att hålla händer, fötter, ansikte och andra kroppsdelar samt klädesplagg undan från ljuddämpare, snöskruv/impeller, utkastare och alla rörliga delar.**

⚠ VARNING

RISKER
- **Motorns avgaser innehåller koloxid.**

DETTA KAN HÄNDA
- **Koloxid är en luktfri dödlig giftgas.**

HUR RISKERNA MINSKAS
- **Kör aldrig motorn inomhus eller i ett slutet utrymme.**

7. Vrid luftskruven (Fig. 29) medurs-in, 1/8-dels varv i taget tills motorn börjar misstända på grund av för mager blandning. Vrid sedan moturs-ut, 1/8-dels varv i taget tills motorn går ojämnt på grund av för fet blandning. Vrid sedan luftskruven medurs tillbaka till mittläget mellan mager och fet blandning så att motorn går jämnt.

Obs! Vänta flera sekunder mellan varje 1/8-varv justering så att motorn hinner anpassa sig till den nya bränsleblandningen.

8. Flytta gasreglaget till tomgång. Vrid därefter tomgångsskruven till hög tomgång - 1750 varv i minuten.

9. Vrid tomgångsskruven (Fig. 29) medurs-in, 1/8-dels varv i taget tills motorn börjar misstända på grund av för mager blandning. Vrid sedan moturs-ut, 1/8-dels varv i taget tills motorn går ojämnt på grund av för fet blandning. Vrid sedan luftskruven medurs tillbaka till mittläget mellan mager och fet blandning.

Obs! Vänta flera sekunder mellan varje 1/8-varv justering så att motorn hinner anpassa sig till den nya bränsleblandningen.

10. Vrid åter tomgångsskruven (Fig. 29) tills motorn har en tomgång på 1750 varv i minuten.

11. Kontrollera förgasarinställningen genom att snabbt skjuta gasreglaget från låg till hög fart. Motorn bör accelerera utan tvekan eller missljud. Justera förgasaren till en något fetare bränsleblandning om den inte accelererar ordentligt. Öppna fullgasskruven ett åttondels varv motsols om motorn dör under belastning.

12. Stäng av motorn när förgasaren justerats och innan förvärmingsbox och ljuddämparskydd monteras.

Tändstiftsbyte

Använd ett Champion RJ-19LM eller motsvarande tändstift. Justera elektrodgapet till 0,76 mm (0,030”). Kontrollera tändstiftet varje år eller var 100:e drifttimme. Montera ett nytt stift om elektroderna är svarta eller slitna.

1. Gör rent kring tändstiftet så inte främmande föremål kan falla ner i cylindern när tändstiftet tas bort.

2. Dra av tändkabeln (Fig. 16) och skruva ur tändstiftet ur cylindertoppen.

VIKTIGT: Sprucket, skadat eller smutsigt tändstift måste bytas ut. Sandblästring, skrapning eller rengöring av tändstiftet skall inte utföras eftersom partiklar kan lossna och falla ner i cylindern, med troligt motorhaveri som följd.

3. Justera elektrodavståndet till 0,76 mm (0.030”) (Fig. 30). Skruva sedan i tändstiftet i cylindertoppen. Dra åt stiftet till moment 20,4 N·m (15 ft-lb).

4. Sätt på tändkabeln på tändstiftet (Fig. 16).

Preparering av snöslungan inför förvaring

1. PREPARERING AV BRÄNSLESYSTEMET -

   Obs! Bränslestabiliserare fungerar effektivast när den blandas i färsk bensin.

- Häll i Toro stabiliserare i tanken (30 ml per 3,8 l bränsle - 1oz./ga.).
- Kör motorn i tio minuter så att stabiliserat bränsle fördelas i bränslesystemet.
- Stanna motorn, låt den kallna och töm ur tanken eller kör motorn tills den stannar.
- Starta motorn på nytt och kör tills den stannar.
- Choka eller snapsa motorn, starta den en tredje gång och kör tills den inte startar mera.
- Lämna in bränslespill på närmaste bensinstation.
- **LAGRA INTE STABILISERAT bränsle längre än 90 dagar.**

2. Ta ur tändstiftet. Häll två teskedar motorolja i cylindern. Sätt i tändstiftet igen men anslut inte tändkabeln. Dra snörstarten långsamt för att sprida oljan inne i cylindern.

3. Smörj snöslungan: se Smörjning av snöslungan, sidan 17. Byt vevhusolja: se Byte av vevhusolja, sidan 18.

4. Gör ren snöslungan. Måla i lackskador. Toro Re-Kote-lack finns hos auktoriserade TORO-återförsäljare. Slipa skadade ytor före målning och rostskydda så att inte metalldelar rostar.

5. Dra åt skruvar, bultar och muttrar. Laga eller byt ut skadade delar.

6. FÖRVARING AV SNÖSLUNGA -Täck över snöslungan och förvara den torrt och där barn inte kommer åt den. **FÖRVARA ALDRIG SNÖSLUNGAN I BOSTADEN ELLER KÄLLARE DÄR DET KAN FINNAS GNISTKÄLLOR, T EX VARMVATTEN-BEREDARE, TORKSKÅP OCH LIKNANDE EFTERSOM BENSIN OCH ÅNGOR ÄR MYCKET BRANDFARLIGA, EXPLOSIVA OCH FARLIGA ATT INANDAS.** Låt motorn kallna innan snöslungan ställs in.


TORO®