Form No. 3418-630 Rev B

TORO®

Count on it.

Manuale dell'operatore

Trattorino Greensmaster® Flex™ 1820/2120

Nº del modello 04044—Nº di serie 401381001 e superiori
Nº del modello 04045—Nº di serie 401400001 e superiori

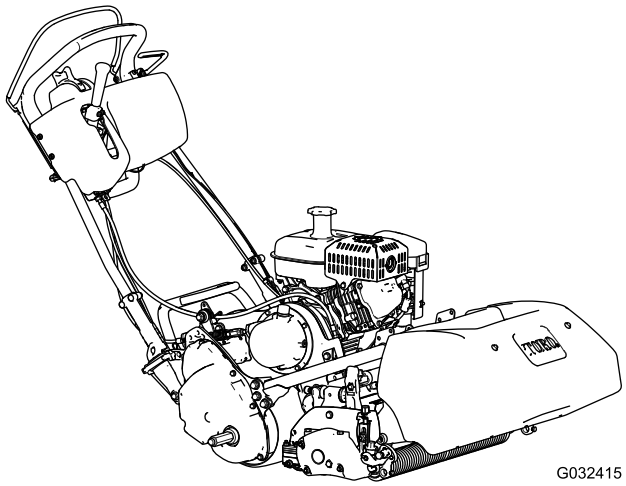

G032415

Registrate il vostro prodotto presso www.Toro.com.
Traduzione dell'originale (IT)

CE

3418-630 B

Questo prodotto è conforme a tutte le direttive europee pertinenti. Per informazioni dettagliate vedere la Dichiarazione di Conformità (DICO) specifica del prodotto, fornita a parte.

Costituisce una trasgressione al Codice delle Risorse Pubbliche della California, Sezione 4442 o 4443, utilizzare o azionare questo motore su terreno forestale, sottobosco o prateria a meno che non sia dotato di parascintille, come definito nella Sezione 4442, mantenuto in efficace stato di funzionamento, o a meno che il motore sia realizzato, attrezzato o mantenuto per la prevenzione di incendi.

⚠ AVVERTENZA

CALIFORNIA
Avvertenza norma "Proposition 65"

Il gas di scarico di questo prodotto contiene sostanze chimiche note allo Stato della California come cancerogene e responsabili di difetti congeniti ed altri problemi riproduttivi.

L'utilizzo del presente prodotto potrebbe esporre a sostanze chimiche che nello Stato della California sono considerate cancerogene e causa di anomalie congenite o di altre problematiche della riproduzione.

Introduzione

Questo è un tosaerba a spinta e con cilindri di taglio, pensato per essere utilizzato da professionisti e operatori del verde in applicazioni commerciali. Il suo scopo principale è quello di tagliare l'erba di parchi, campi da golf, campi sportivi e aree verdi commerciali ben curati.

Importante: **Per massimizzare sicurezza, prestazioni e funzionamento corretto di questa macchina, leggete e comprendete per intero i contenuti di questo *Manuale dell'operatore*. Il mancato rispetto delle presenti istruzioni operative o l'assenza di formazione adeguata possono determinare infortuni. Per ulteriori informazioni sulle pratiche operative sicure, inclusi i suggerimenti relativi alla sicurezza e il materiale per la formazione, visitate il sito web www.Toro.com.**

Ogni volta che vi occorre assistenza, ricambi Toro originali o informazioni aggiuntive, contattate un Centro assistenza Toro autorizzato e tenete pronto il numero di modello e il numero di serie del vostro prodotto. Figura 1 indica la posizione del numero del modello e del numero di serie sul prodotto. Scrivete i numeri negli spazi previsti.

Importante: **Con il vostro dispositivo mobile potete scansionare il codice QR (se presente) sull'adesivo con il numero di serie per accedere alla garanzia, ai ricambi e ad altre informazioni sul prodotto.**

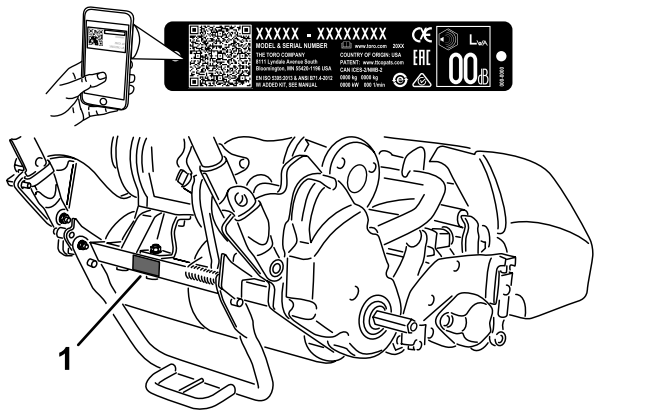

g234204

Figura 1

1. Targa del numero del modello e del numero di serie

Nº del modello _____

Nº di serie _____

Questo manuale identifica pericoli potenziali e riporta messaggi di sicurezza evidenziati dal simbolo di avviso di sicurezza (Figura 2), che segnala un pericolo che può causare gravi infortuni o la morte se non osserverete le precauzioni raccomandate.



g000502

Figura 2

1. Simbolo di avviso di sicurezza.

Per evidenziare le informazioni vengono utilizzate due parole. **Importante** indica informazioni meccaniche di particolare importanza e **Nota** evidenzia informazioni generali di particolare rilevanza.

L'utilizzo di questa macchina tra 1.500 e 2.400 m sul livello del mare richiede un kit per altitudini elevate. Contattate il vostro distributore Toro autorizzato.

© 2018—The Toro® Company
8111 Lyndale Avenue South
Bloomington, MN 55420

Contattateci a www.Toro.com.
Stampato negli USA
Tutti i diritti sono riservati

Indice

Sicurezza 4
Requisiti generali di sicurezza 4
Adesivi di sicurezza e informativi 4
Preparazione 7
1 Preparazione del trattorino 8
2 Montaggio dell'elemento di taglio sul trattorino 8
3 Montaggio dei fermi della maniglia 9
4 Montaggio delle ruote di trasferimento 9
5 Controllo del livello dell'olio motore 10
6 Installazione dell'adesivo dell'anno di produzione 10
7 Montaggio del cesto di raccolta 11
8 Rodaggio della macchina 11
Quadro generale del prodotto 12
Comandi 13
Specifiche 16
Attrezzi/accessori 16
Prima dell'uso 17
Sicurezza prima del funzionamento 17
Manutenzione giornaliera 17
Controllo del livello dell'olio motore 17
Specifiche del carburante 17
Riempimento del serbatoio del carburante 18
Impostazione della macchina in funzione delle condizioni del tappeto erboso 20
Regolazione dell'altezza della maniglia 21
Regolazione dell'angolazione della maniglia 21
Regolazione dell'acceleratore 21
Controllate il funzionamento degli interruttori a interblocchi 22
Trasferimento della macchina in un'area di lavoro 23
Durante l'uso 24
Sicurezza durante il funzionamento 24
Avviamento del motore 25
Spegnimento del motore 25
Rilascio della trasmissione 25
Suggerimenti 26
Dopo l'uso 27
Sicurezza dopo il funzionamento 27
Trasporto della macchina 27
Manutenzione 28
Programma di manutenzione raccomandato 28
Lista di controllo della manutenzione quotidiana 29
Procedure pre-manutenzione 30
Sicurezza in fase di pre-manutenzione 30
Manutenzione del motore 31
Sicurezza del motore 31
Cambio dell'olio motore 31
Revisione del filtro dell'aria 32
Manutenzione della candela 33
Manutenzione del sistema di alimentazione 34
Pulizia della griglia del serbatoio del carburante 34
Sostituzione del tubo del carburante 34
Sostituzione del flessibile di sfiato. 34
Manutenzione dell'impianto elettrico 34
Manutenzione del microinterruttore della trazione 34
Manutenzione del microinterruttore del freno 35
Manutenzione dei freni 35
Regolazione del freno di servizio/stazionamento 35
Manutenzione della cinghia 36
Controllo della cinghia di trasmissione del cilindro 36
Ispezione visiva della frizione del cilindro 36
Innesto/disinnesto del tendicinghia della trasmissione 37
Manutenzione del sistema di controlli 37
Regolazione del comando della trazione 37
Regolazione del comando del cilindro 38
Rimessaggio 39
Sicurezza in fase di rimessaggio 39
Rimessaggio della macchina 39

Sicurezza

Questa macchina è stata progettata in conformità con EN ISO 5395:2013 e ANSI B71.4-2017.

Requisiti generali di sicurezza

Questo prodotto è in grado di amputare mani e piedi, e di scagliare oggetti. Rispettate sempre tutte le norme di sicurezza per evitare gravi lesioni personali.

L'utilizzo di questo prodotto per scopi non conformi alle funzioni per cui è stato concepito può essere pericoloso per voi e gli astanti.

- Leggete e comprendete il contenuto di questo *Manuale dell'operatore* prima di avviare il motore.
- Non infilate le mani o i piedi accanto alle parti in movimento della macchina.
- Non utilizzate la macchina se non sono montate e funzionanti tutte le protezioni e gli altri dispositivi di sicurezza sulla macchina.
- Restate lontani dalle aperture di scarico. Tenete gli astanti a distanza di sicurezza dalla macchina
- Tenete i bambini lontano dall'area di lavoro. Non permettete mai che bambini e ragazzi utilizzino la macchina.
- Arrestate la macchina e spegnete il motore prima di effettuare operazioni di assistenza, rifornimento o disintasamento della macchina.

L'errato utilizzo o l'errata manutenzione di questa macchina può causare infortuni. Per ridurre il rischio di incidenti, rispettate le seguenti norme di sicurezza e fate sempre attenzione al simbolo di allarme che indica Attenzione, Avvertenza o Pericolo – norme di sicurezza personali. Il mancato rispetto di queste istruzioni può provocare infortuni o la morte.

Potete trovare ulteriori informazioni di sicurezza ove necessario all'interno del presente manuale.

Adesivi di sicurezza e informativi

Gli adesivi di sicurezza e di istruzione sono chiaramente visibili e sono affissi accanto a zone particolarmente pericolose. Sostituite gli adesivi danneggiati o smarriti.



decal117-2718

117–2718

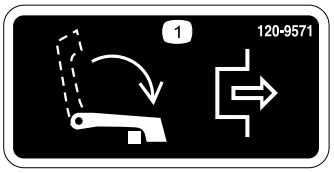

decal120-9571

120-9571

1. Abbassate la leva per disinnestare la trazione.

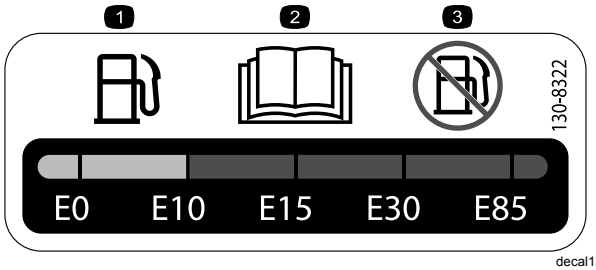

decal130-8322

130-8322

1. Utilizzate solo benzina contenente etanolo pari o inferiore al 10 % per volume (E10).
2. Leggete il *Manuale dell'operatore*.
3. Non utilizzate benzina contenente etanolo superiore al 10 % per volume (E10).

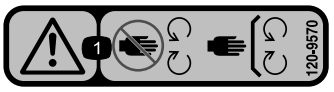

decal120-9570

120-9570

1. Avvertenza – tenetevi a distanza dalle parti in movimento, non rimuovete le protezioni e gli schermi.

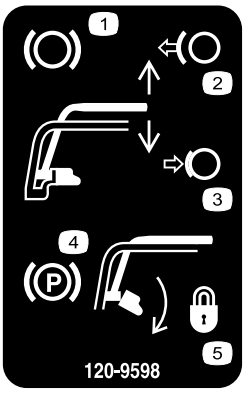

decal120-9598

120-9598

1. Freno
2. Rilasciate la maniglia per disinserire il freno.
3. Comprimete la maniglia per inserire il freno.
4. Freno di stazionamento
5. Ruotate il fermo per bloccare il freno di stazionamento; comprimete la maniglia per rilasciare il fermo.

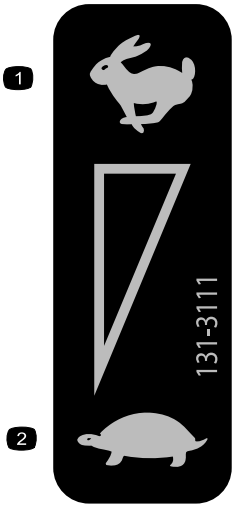

decal131-3111

131-3111

1. Veloce
2. Lento

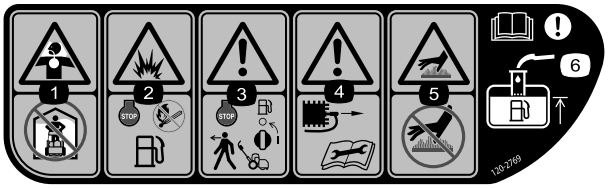

decal120-2769

120-2769

1. Pericolo di inalazione di gas tossici - non utilizzate in ambienti chiusi.
2. Pericolo di esplosione - Spegnete il motore e tenetevi a distanza da fiamme aperte durante il rifornimento.
3. Avvertenza - Spegnete il motore e chiudete l'alimentazione del carburante prima di abbandonare la macchina.
4. Avvertenza - Scollegate il cappellotto dalla candela e leggete il *Manuale dell'operatore* prima di effettuare interventi di assistenza o manutenzione.
5. Pericolo di superficie calda/ustione - non toccate le superfici calde.
6. Avvertenza - leggete il *Manuale dell'operatore*; quando aggiungete carburante nel serbatoio, riempite solo la parte inferiore del tubo di riempimento.

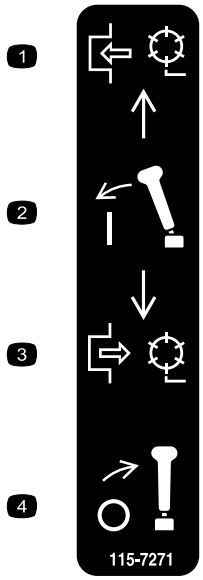

decal115-7271

115-7271

1. Innestate il cilindro.
2. Innestate la leva.
3. Disinnestate il cilindro.
4. Disinnestate la leva.



decal133-2335

133-2335

1. Avvertenza – Leggete il *Manuale dell'operatore* e non utilizzate la macchina a meno che non siate appositamente addestrati.
2. Avvertenza – usate la protezione per l'udito.
3. Pericolo di lancio di oggetti – tenete gli astanti a distanza di sicurezza dalla macchina.
4. Avvertenza – tenetevi a distanza dalle parti in movimento; non rimuovete le protezioni e gli schermi.
5. Non trainate la macchina.

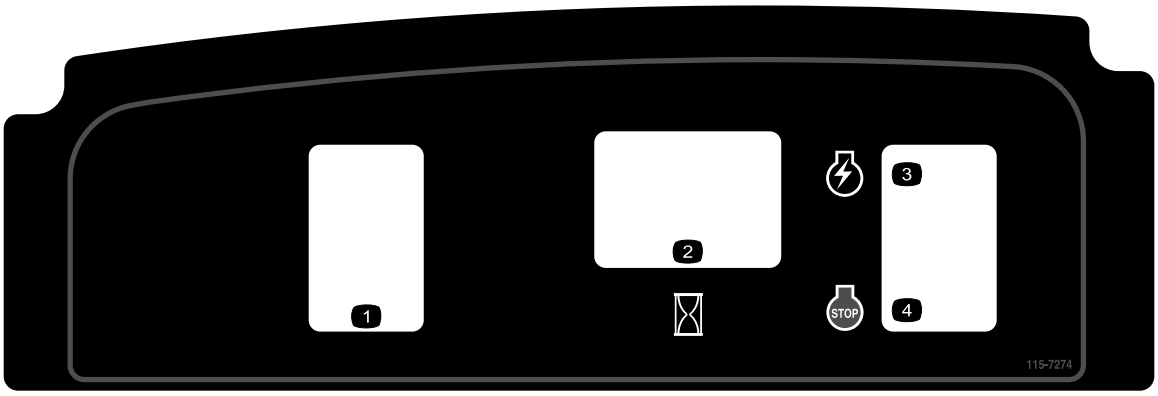

decal115-7274

115-7274

1. Luci (opzionali)
2. Contaore
3. Avviamento del motore
4. Spegnimento del motore

Preparazione

Parti sciolte

Verificate che sia stata spedita tutta la componentistica, facendo riferimento alla seguente tabella.

Procedura	Descrizione	Qté	Uso
1	Non occorrono parti	–	Preparazione del trattorino (opzionale).
2	Bullone (3/8 x ¾ poll.)	2	Montate l'elemento di taglio sul trattorino.
3	Fermo della maniglia Coppiglia	2 2	Montate i fermi della maniglia.
4	Ruote di trasferimento —Kit ruote di trasferimento (Modello N. 04123 [Optional])	2	Montaggio delle ruote di trasferimento.
5	Non occorrono parti	–	Controllate il livello dell'olio motore.
6	Adesivo dell'anno di produzione	1	Installate l'adesivo dell'anno di produzione
7	Cesto di raccolta	1	Montaggio del cesto di raccolta.
8	Non occorrono parti	–	Rodaggio della macchina.

Strumenti e parti aggiuntive

Descrizione	Qté	Uso
Manuale dell'operatore Manuale d'uso del motore Certificato di conformità	1 1 1	Lettura o presa visione dei presenti materiali prima di utilizzare la macchina.

Nota: Stabilite i lati sinistro e destro della macchina dalla normale posizione di guida.

1

Preparazione del trattorino

Optional—Modelli di apparato di taglio 04251, 02452, 04253, o 04254

Non occorrono parti

Procedura

Per installare i modelli di apparato di taglio 04251, 02452, 04253, o 04254 sul trattorino, completate i seguenti step:

1. Collocate l'apparato di taglio su una superficie piana e orizzontale.
2. Su entrambi i bracci orientabili (Figura 3), misurate 2.3 mm sulle alette e trinciate l'angolo come illustrato nella Figura 4.

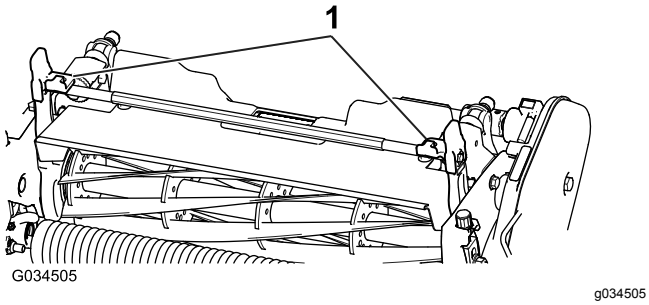

Figura 3

1. Bracci orientabili

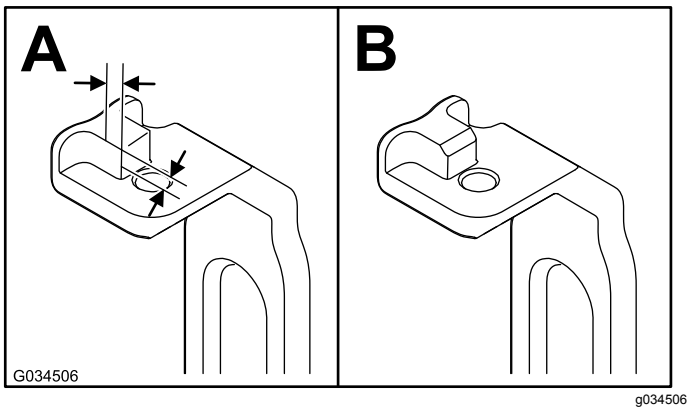

Figura 4

3. Verniciate il metallo esposto per evitare corrosione.

2

Montaggio dell'elemento di taglio sul trattorino

Parti necessarie per questa operazione:

2	Bullone (3/8 x ¾ poll.)

Procedura

Nota: Per installare l'asta del peso sulla macchina, fate riferimento alle istruzioni di installazione nel *Manuale Operatore* dell'apparato di taglio.

1. Posizionate il tosaerba sui suoi cilindri, su una superficie pianeggiante.
2. Abbassate il cavalletto e spingete il perno di bloccaggio per bloccare il cavalletto in posizione di manutenzione (Figura 5). Lasciate che la macchina poggi sul perno di cavalletto bloccato.

   Nota: Quando rimuovete l'apparato di taglio, posizionate il cavalletto in posizione di MANUTENZIONE. La posizione del cavalletto impedisce che la macchina si ribalti all'indietro sulla maniglia.

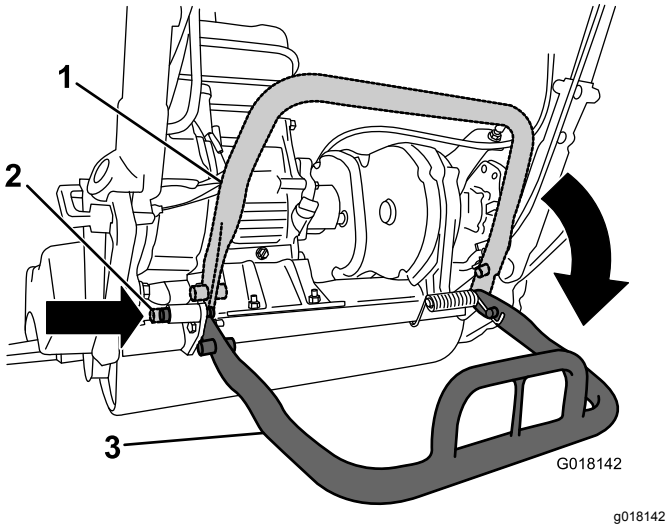

Figura 5

1. Cavalletto - posizione di RIMESSAGGIO
2. Perno di bloccaggio
3. Cavalletto - posizione di MANUTENZIONE

3. Spingete l'apparato di taglio sotto il trattorino e a sinistra per innestare l'accoppiatore della trasmissione (Figura 6).

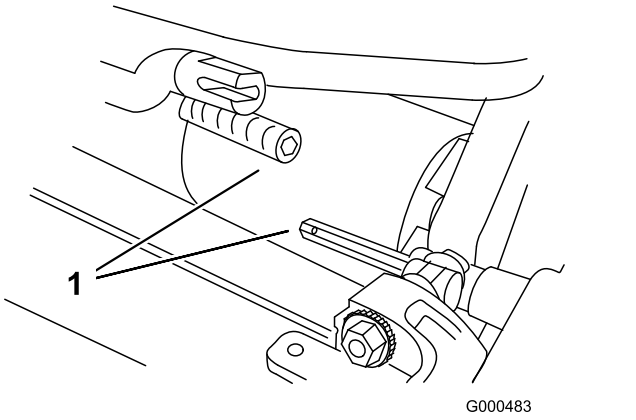

Figura 6

1. Accoppiatore della trasmissione

4. Manovrate il telaio della macchina in avanti, finché non entra a contatto con i bracci orientabili dell'apparato di taglio Figura 7.

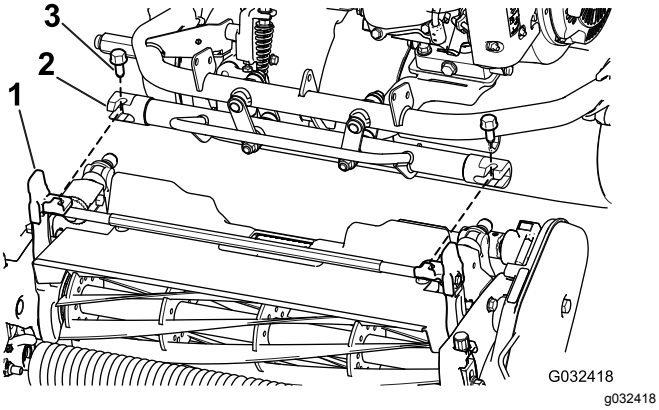

Figura 7

1. Accoppiatore telescopico
2. Albero esagonale dell'unità di taglio
3. Bullone

5. Fissate il telaio della macchina ai bracci orientabili dell'apparato di taglio con i 2 bulloni (3/8 x 3/4 poll.) (Figura 7).
6. Spostate il cavalletto in posizione di RIMESSAGGIO rilasciando il perno di bloccaggio e consentendo al cavalletto di ruotare.
7. Impostate l'altezza di taglio dell'apparato di taglio; fate riferimento al*Manuale dell'Operatore* dell'apparato di taglio.

3

Montaggio dei fermi della maniglia

Parti necessarie per questa operazione:

2	Fermo della maniglia
2	Coppiglia

Procedura

1. Mentre sostenete la maniglia, rimuovete le fascette per cavi che fissano i morsetti della maniglia alle piastre laterali (Figura 8).

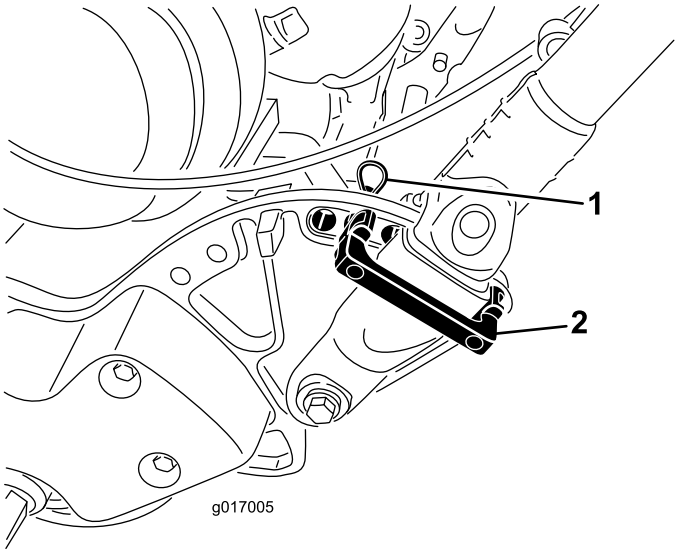

Figura 8

1. Coppiglia
2. Fermo della maniglia

2. Ruotate la maniglia alla posizione operativa desiderata, inserite un fermo della maniglia sopra il relativo morsetto e nei fori corrispondenti nella piastra laterale (Figura 8).
3. Fissate il morsetto in posizione con una coppiglia (Figura 8).
4. Ripetete la procedura sull'altro lato della maniglia.
5. Regolate l'altezza della maniglia alla posizione desiderata; fate riferimento a Regolazione dell'altezza della maniglia (pagina 21).

   Nota: La macchina viene spedita con la maniglia regolata nella posizione inferiore. La macchina viene azionata tradizionalmente con la maniglia completamente estesa alla massima altezza.

4

Montaggio delle ruote di trasferimento

Opzionale

Parti necessarie per questa operazione:

2	Ruote di trasferimento —Kit ruote di trasferimento (Modello N. 04123 [Optional])

Procedura

1. Spingete verso il basso con il piede al centro del cavalletto e sollevate il supporto della maniglia inferiore in modo che il cavalletto ruoti in avanti e sul centro (Figura 9).

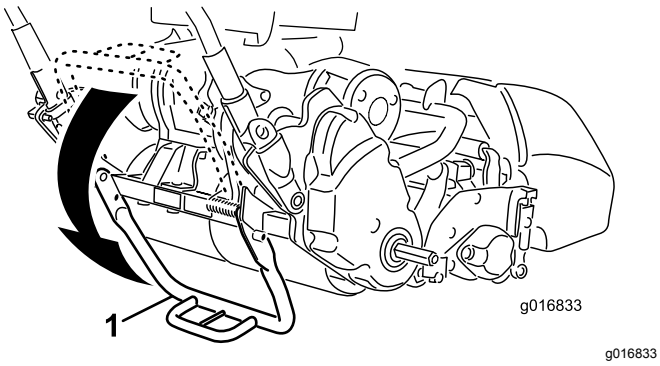

Figura 9

1. Cavalletto

2. Premete la clip di bloccaggio della ruota verso il centro e fate scorrere la ruota sull'albero esagonale (Figura 10).

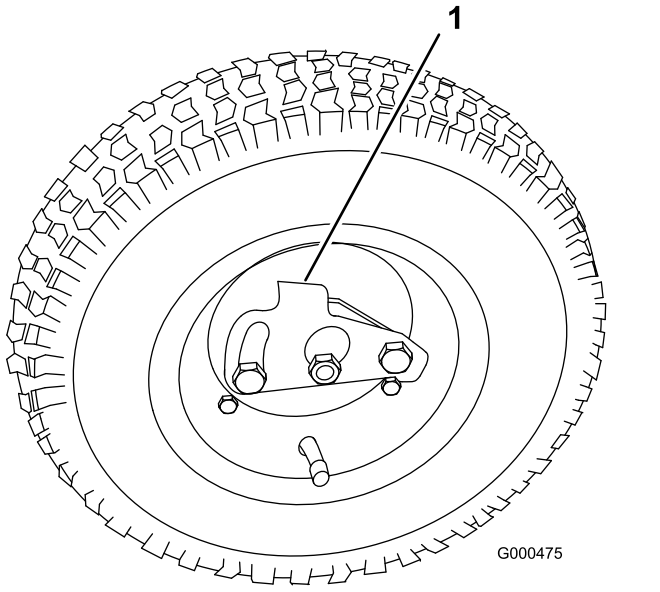

Figura 10

1. Clip di bloccaggio

3. Ruotate la ruota avanti e indietro, fino a quando non si inserisce nell'assale e la clip di bloccaggio è fissata nella scanalatura sull'albero dell'assale stesso.
4. Ripetete la procedura sull'altro lato della macchina.
5. Gonfiate gli pneumatici a 83 - 103 kPa.
6. Abbassate con cautela la macchina dal cavalletto spingendo in avanti lentamente o sollevando il supporto della stegola inferiore, facendo in modo che il cavalletto scatti indietro alla posizione di RIMESSAGGIO.

5

Controllo del livello dell'olio motore

Non occorrono parti

Procedura

Controllate il livello dell'olio del motore; fate riferimento a Controllo del livello dell'olio motore (pagina 31).

6

Installazione dell'adesivo dell'anno di produzione

Solo macchine CE

Parti necessarie per questa operazione:

1	Adesivo dell'anno di produzione

Procedura

Se utilizzate questa macchina in un paese conforme agli standard CE, applicate l'adesivo dell'anno di produzione vicino alla piastra del numero di serie; fate riferimento a Figura 11.

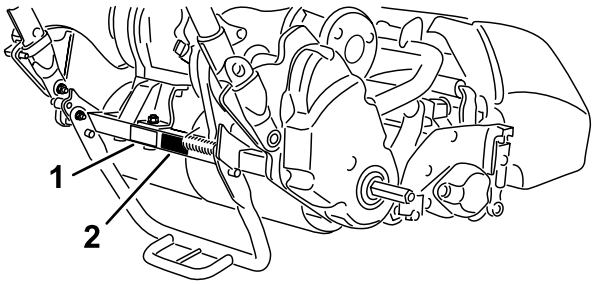

Figura 11

1. Targa del numero di serie
2. Adesivo dell'anno di produzione

7

Montaggio del cesto di raccolta

Parti necessarie per questa operazione:

1	Cesto di raccolta

Procedura

1. Afferrate il cesto dalla maniglia.
2. Guidate il bordo del cesto tra le piastre laterali degli apparati di taglio e sopra il rullo anteriore (Figura 12).

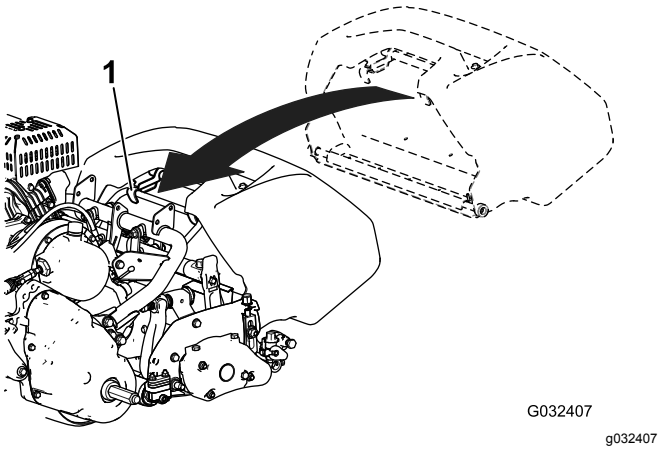

Figura 12

1. Ganci del cesto

3. Montate i ganci del cesto sopra l'anello del telaio (Figura 12).

Importante: **Se il cesto vi dovesse cadere, esaminate i punti di contatto del braccio orientabile accanto al bordo inferiore del cesto per escludere danni (Figura 13). Raddrizzateli prima di utilizzare il cesto.**

L'utilizzo del cesto con i punti di contatto del braccio orientabile piegati può causare un contatto tra il cesto e l'apparato di taglio, provocando rumore indesiderato e/o danni all'apparato di taglio.

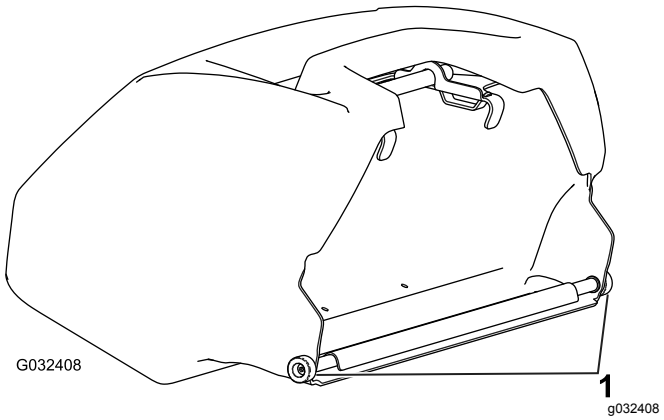

Figura 13

1. Punto di contatto del braccio orientabile

8

Rodaggio della macchina

Non occorrono parti

Procedura

Il rodaggio è limitato a sole 8 ore di tosatura.

Le prime varie ore di funzionamento sono fondamentali per l'affidabilità futura della macchina. Dovete monitorare strettamente le prestazioni della macchina, in modo che lievi difficoltà, che possono portare a grossi problemi, vengano individuate e corrette. Durante le prime ore di funzionamento, ispezionate frequentemente la macchina per eventuali segni di perdite d'olio, dispositivi di fissaggio allentati, o altro malfunzionamento.

Fate riferimento al *Manuale d'uso* del motore per il periodo di rodaggio e le procedure di cambio d'olio e manutenzione raccomandate.

Quadro generale del prodotto

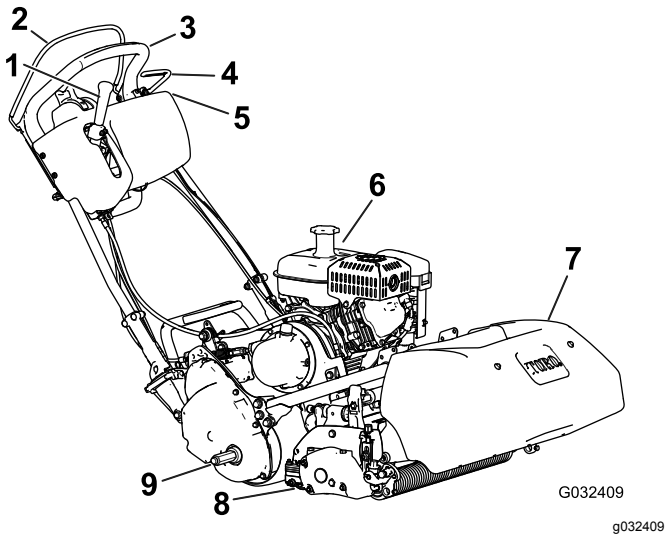

Figura 14

1. Leva di innesto trazione e trasmissione del cilindro
2. Comando della presenza dell'operatore
3. Maniglia
4. Freno di servizio
5. Pannello di controllo
6. Serbatoio del carburante
7. Cesto di raccolta
8. Apparato di taglio
9. Assale della ruota di trasferimento

Comandi

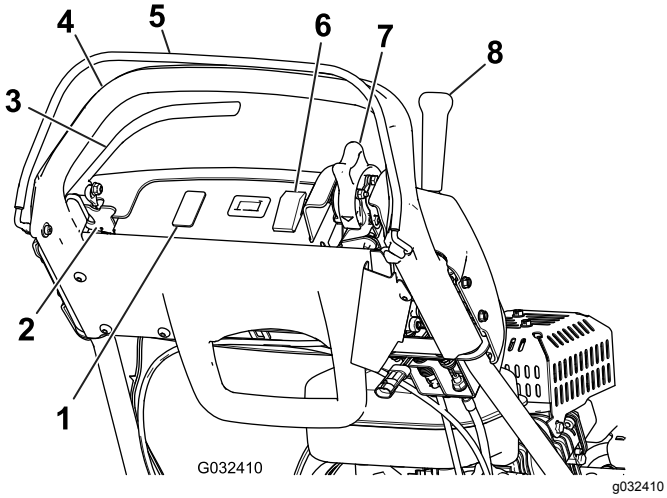

Figura 15

1. Spazio aperto per luci opzionali
2. Fermo del freno di stazionamento
3. Freno di servizio
4. Maniglia
5. Comando della presenza dell'operatore
6. Interruttore principale
7. Comando dell'acceleratore
8. Leva di innesto trazione e trasmissione del cilindro

Comando dell'acceleratore

Il comando dell'acceleratore (Figura 15 e Figura 16) si trova sul lato posteriore destro del pannello di controllo. Ruotate l'acceleratore per regolare la velocità del motore.

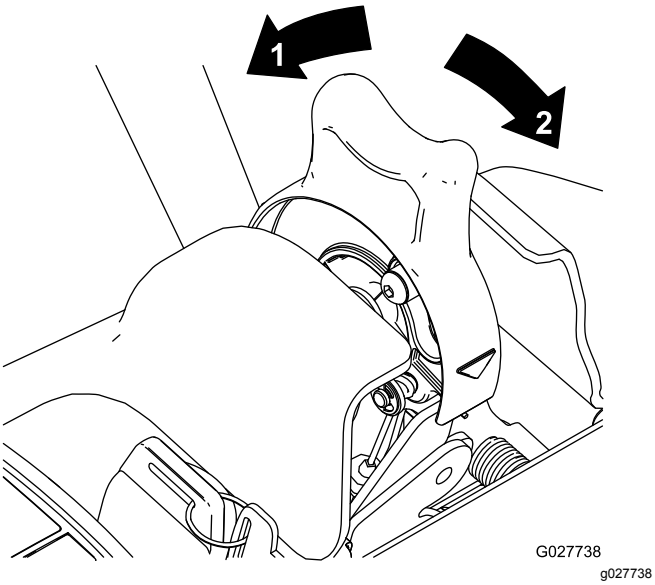

Figura 16

1. Piena velocità
2. Bassa velocità

Leva di innesto trazione e trasmissione del cilindro

La leva di innesto della trasmissione della trazione e del cilindro (Figura 17) si trova sul lato anteriore destro del pannello di controllo.

Per il trasferimento della macchina, la leva ha 2 posizioni: FOLLE e AVANTI. Spingete la leva in posizione di trazione —AVANTI (trasporto) o in posizione di trazione —AVANTI e trasmissione del cilindro—INNESTO innesta la trasmissione della trazione (Figura 17).

Nota: Per spostare la leva è necessario prima innestare il comando di presenza operatore.

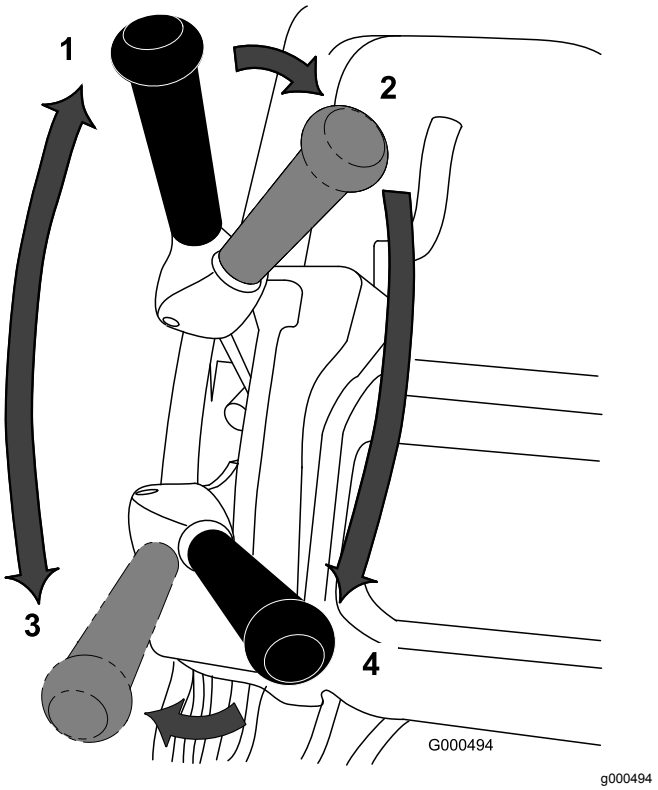

Figura 17

1. FOLLE
2. Trazione in FOLLE e trasmissione dei cilindri DISINNESTATA
3. Trazione in MARCIA AVANTI (trasferimento)
4. Trazione in MARCIA AVANTI e trasmissione dei cilindri INNESTATA

Per azionare il cilindro, la leva ha 2 posizioni: INNESTO e DISINNESTO. Spostate la parte superiore della leva a sinistra, quindi avanti in posizione di trazione —AVANTI e trasmissione del cilindro — per innestare il cilindro e iniziare a tosare. Spingete la leva a destra in posizione di trazione —AVANTI (trasporto) per disinserire il cilindro e continuare il movimento avanti o tirarlo indietro in posizione di trazione —FOLLE e trasmissione del cilindro —DISINNESTO per disinnestare la trasmissione del cilindro e della trazione(Figura 17).

Nota: Se rilasciate il comando di presenza operatore, la leva torna in folle e la macchina si arresta.

Freno di servizio

Il freno di servizio (Figura 18) si trova sul lato anteriore sinistro della maniglia. Tirate indietro la leva per applicare il freno di servizio.

Dovete disinnestare il freno prima che la trasmissione della trazione sia innestata. Se azionate la macchina con il freno inserito, la macchina si sposta, ma con una maggiore resistenza e maggiore consumo di potenza.

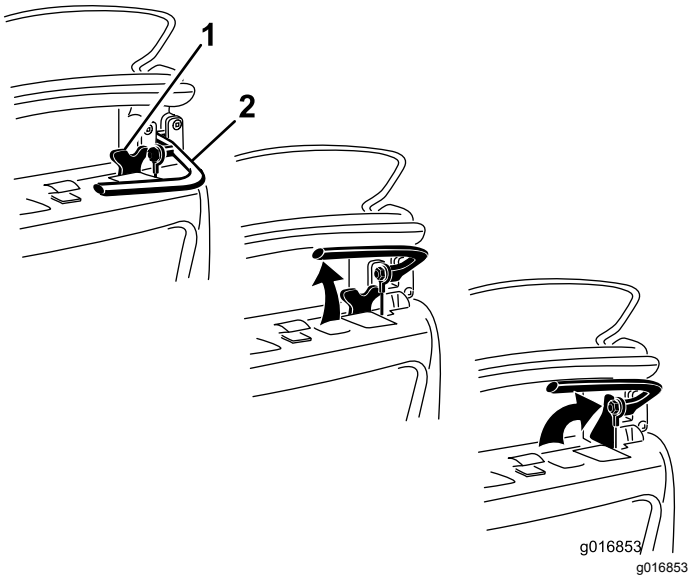

Figura 18

1. Fermo del freno di stazionamento
2. Freno di servizio

Fermo del freno di stazionamento

Utilizzate il fermo del freno di stazionamento (Figura 18) con il freno di servizio. Ruotate il fermo del freno di stazionamento verso la maniglia del freno per tenere in posizione il freno di stazionamento. Tirate la leva del freno per rilasciarlo.

Nota: Non si può spostare la leva di controllo trazione con il fermo innestato.

Interruttore principale

L'interruttore principale (Figura 15) è situato sul lato superiore della plancia. Spostate l'interruttore in posizione di ACCENSIONE per avviare il motore e in posizione di SPEGNIMENTO per spegnerlo.

Comando della presenza dell'operatore (OPC)

Innestate il comando della presenza dell'operatore (Figura 15) prima di innestare la leva di trazione. Se si rilascia un OPC durante il funzionamento, la leva di trazione torna in folla e il motore continua a girare.

Starter

Lo starter (Figura 19) è situato nella parte anteriore sinistra del motore. La leva ha 2 posizioni: FUNZIONAMENTO e STARTER. Spostate la leva in posizione STARTER per avviare il motore a freddo. Quando il motore si è avviato, spostate la leva dello starter in posizione di FUNZIONAMENTO.

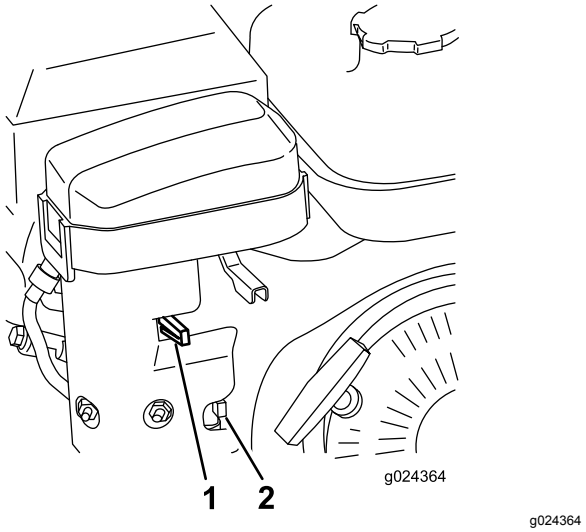

Figura 19

1. Starter
2. Valvola di intercettazione del carburante

Valvola di intercettazione del carburante

La valvola di intercettazione del carburante (Figura 19 e Figura 20) è situata nella parte anteriore sinistra del motore, vicino alla leva dello starter. La valvola ha 2 posizioni: CHIUSA e APERTA. Spostate la leva verso l'alto, in posizione CHIUSA, quando rimessate o trasportate la macchina. Aprite la valvola prima di avviare il motore ruotando la leva verso il basso.

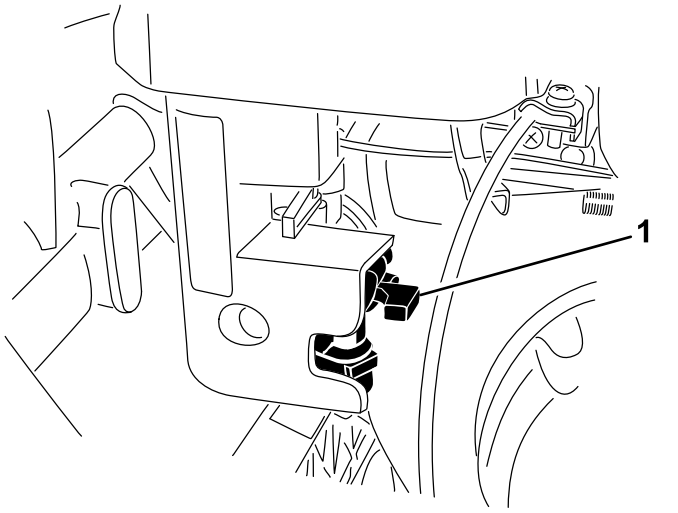

Figura 20

1. Valvola di intercettazione del carburante - Posizione CHIUSA

Maniglia dell'avviatore autoavvolgente

Tirate la maniglia dell'avviatore autoavvolgente (Figura 21) per avviare il motore.

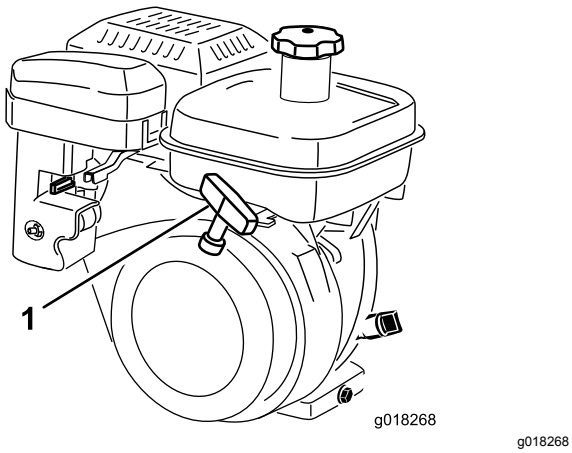

Figura 21

1. Maniglia dell'avviatore autoavvolgente

Cavalletto

Il cavalletto (Figura 23) è montato nella parte posteriore della macchina. Utilizzate il cavalletto quando montate o rimuovete le ruote di trasferimento o l'apparato di taglio.

- Per utilizzare il cavalletto per montare le ruote di trasferimento, abbassatelo a terra e appoggiatelo sull'anello mentre tirate la maniglia inferiore centrale verso l'alto e all'indietro (Figura 22).

⚠ ATTENZIONE

La macchina è pesante e può causare dolore alla schiena se sollevata in modo improprio.

Premete verso il basso con il piede sull'anello del cavalletto e utilizzate soltanto la maniglia inferiore centrale per sollevare la macchina. Tentare di sollevare la macchina sul cavalletto in qualsiasi altro modo può causare infortuni.

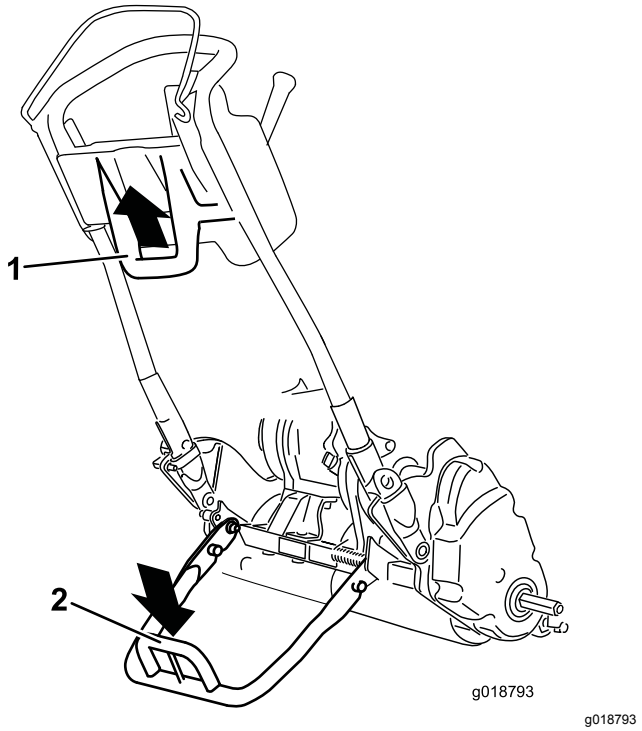

Figura 22

1. Maniglia inferiore centrale
2. Anello del cavalletto

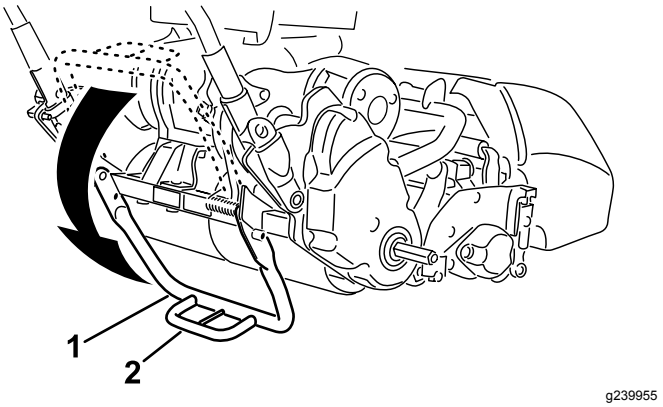

Figura 23

1. Cavalletto
2. Anello del cavalletto

- Per evitare che la macchina si inclini all'indietro durante la rimozione del cilindro, abbassate il cavalletto e spingete in dentro il perno di

bloccaggio per bloccarlo nella posizione di MANUTENZIONE (Figura 24).

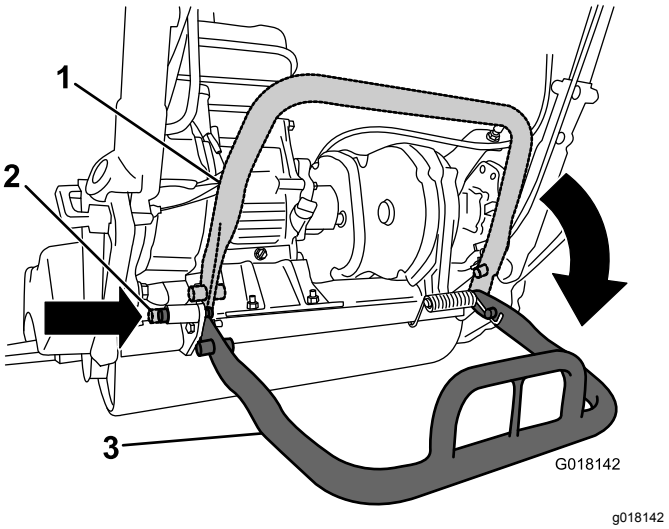

Figura 24

1. Cavalletto - posizione di RIMESSAGGIO
2. Perno di bloccaggio
3. Cavalletto - posizione di MANUTENZIONE

Specifiche

Trattorino 1820

Larghezza	82,5 cm
Altezza	104,8 cm
Lunghezza con cesto	152.4 cm (60 poll.)
Peso netto (con apparato di taglio a 11 lame e cesto di raccolta montati)	117 kg
Larghezza di taglio	46 cm
Altezza di taglio	Da 1,5 a 7,5 mm con controlama per microtaglio
Frequenza di taglio	*Regolabile (fate riferimento al manuale dell'operatore dell'apparato di taglio)*

Trattorino 2120

Larghezza	90,1 cm
Altezza	104,8 cm
Lunghezza con cesto	152.4 cm (60 poll.)
Peso netto (con apparato di taglio a 11 lame e cesto di raccolta montati)	117,9 kg
Larghezza di taglio	53.3 cm (21 poll.)
Altezza di taglio	Da 1,5 a 7,5 mm con controlama per microtaglio
Frequenza di taglio	*Regolabile (fate riferimento al manuale dell'operatore dell'apparato di taglio)*

Attrezzi/accessori

È disponibile una gamma di attrezzi ed accessori approvati da Toro per l'impiego con la macchina, per ottimizzare ed ampliare le sue applicazioni. Richiedete la lista degli attrezzi ed accessori approvati ad un Centro Assistenza Toro o ad un Distributore, oppure visitate www.Toro.com.

Per proteggere nel modo migliore i vostri investimenti e mantenere le prestazioni ottimali della vostra attrezzatura per la manutenzione del verde, affidatevi ai ricambi Toro. Per quanto riguarda l'affidabilità, Toro fornisce ricambi concepiti per le specifiche tecniche esatte delle proprie attrezzature. Per la massima tranquillità, pretendete ricambi originali Toro.

Funzionamento

Prima dell'uso

Nota: Stabilite i lati sinistro e destro della macchina dalla normale posizione di guida.

Sicurezza prima del funzionamento

Requisiti generali di sicurezza

- Non permettete a bambini, ragazzi o adulti non addestrati di utilizzare o manutenere la macchina. Le normative locali possono imporre limiti all'età dell'operatore. Il proprietario è responsabile dell'addestramento di tutti gli operatori e i meccanici.
- Familiarizzate con il sicuro funzionamento dell'apparecchiatura, dei comandi dell'operatore e degli adesivi di sicurezza. Imparate a fermare rapidamente il motore.
- Verificate che comando di presenza dell'operatore (se presente), interruttori di sicurezza e schermi siano fissati e correttamente funzionanti. Se non funzionano correttamente, non azionate la macchina.
- Ispezionate l'area dove utilizzerete la macchina e rimuovete tutti gli oggetti che possono interferire con il funzionamento della macchina o che la macchina potrebbe scagliare.
- Esaminate il terreno per determinare quali accessori e quali attrezzi siano necessari per eseguire il lavoro in modo corretto e sicuro.

Avvertimenti sull'utilizzo del carburante

- Prestate estrema cautela nel maneggiare il carburante. È infiammabile e i suoi vapori sono esplosivi
- Spegnete sigarette, sigari, pipa e altre fonti di accensione.
- Non rimuovete mai il tappo del carburante né rabboccate il serbatoio del carburante mentre il motore è in funzione o è caldo.
- Non rabboccate o spurgate il carburante in uno spazio chiuso.
- Non rimessate la macchina o la tanica del carburante in luoghi in cui siano presenti fiamme aperte, scintille o spie, come uno scaldabagno o altri apparecchi.
- Se del carburante dovesse fuoriuscire, non tentate di avviare il motore, evitate di creare fonti di ignizione fino a quando i vapori di carburante non saranno evaporati.

Manutenzione giornaliera

Eseguite le procedure di manutenzione giornaliere; fate riferimento a Manutenzione giornaliera (pagina 17).

Controllo del livello dell'olio motore

Controllate il livello dell'olio motore prima dell'utilizzo o ogni 8 ore di funzionamento; fate riferimento a Controllo del livello dell'olio motore (pagina 31).

Specifiche del carburante

Capacità del serbatoio del carburante: 3.0 litri.

Carburante raccomandato: benzina senza piombo con un valore di ottani di 87 o superiore (metodo di valutazione (R+M)/2).

Etanolo:è accettabile la benzina con etanolo fino al 10% (nafta) o 15% di MTBE (metil-ter-butil etere) per volume. L'etanolo e l'MTBE non sono la stessa cosa. Non è consentito l'utilizzo di benzina con il 15% di etanolo (E15) per volume.

- **Non utilizzate benzina con etanolo superiore al 10% per volume**, come E15 (contiene etanolo al 15%), E20 (contiene etanolo al 20%) o E85 (contiene etanolo fino all'85%).
- **Non** utilizzate benzina contenente metanolo.
- Nella stagione invernale, **non** conservate il carburante nel serbatoio o nei contenitori senza utilizzare un apposito stabilizzatore.
- **Non** aggiungete olio alla benzina.
- Per i migliori risultati, utilizzate solo carburante pulito e fresco (non più vecchio di 30 giorni).
- L'utilizzo di benzina non consentita può causare problemi di prestazioni e/o danni al motore non coperti dalla garanzia

Riempimento del serbatoio del carburante

⚠ PERICOLO

In talune condizioni, il carburante è estremamente infiammabile ed altamente esplosivo. Un incendio o un'esplosione causati dal carburante possono ustionare voi ed altre persone, e provocare danni.

- **Fate il pieno di carburante all'aria aperta, a motore freddo, e tergete il carburante versato.**
- **Non riempite mai il serbatoio del carburante all'interno di un rimorchio cintato.**
- **Non riempite completamente il serbatoio. Versate del carburante nel serbatoio fino a 6–13 mm sotto la base del collo del bocchettone di riempimento. Questo spazio servirà ad assorbire l'espansione del carburante.**
- **Non fumate mai quando maneggiate il carburante, e state lontani da fiamme libere o dove i fumi di carburante possano essere accesi da una scintilla.**
- **Conservate il carburante in taniche approvate, e tenetelo lontano dalla portata dei bambini. Acquistate carburante in modo da utilizzarla entro 30 giorni.**
- **Non usate se non è montato l'impianto di scarico al completo, o se non dovesse funzionare correttamente.**

⚠ PERICOLO

Durante il rifornimento di carburante, in alcune condizioni vengono rilasciate cariche elettrostatiche che possono sprigionare scintille e incendiare i vapori di carburante. Un incendio o un'esplosione causati dal carburante possono ustionare voi ed altre persone, e provocare danni.

- **Prima del rabbocco, posizionate sempre le taniche di carburante sul pavimento, lontano dal veicolo.**
- **Non riempite le taniche di carburante all'interno di un veicolo oppure su un autocarro o un rimorchio, in quanto il tappetino del rimorchio o le pareti di plastica del camion possono isolare la tanica e rallentare la dispersione delle cariche elettrostatiche.**
- **Quando possibile, rimuovete l'attrezzatura dall'autocarro o dal rimorchio ed effettuate il rifornimento a terra. Qualora ciò non sia possibile, fate rifornimento dell'apparecchiatura con una tanica portatile, anziché con un normale ugello erogatore del carburante.**
- **Qualora fosse indispensabile utilizzare una pompa del carburante, tenete sempre l'ugello a contatto con il bordo del serbatoio del carburante o con il foro della tanica finché non sia stato completato il rifornimento.**

⚠ AVVERTENZA

Se ingerito, il carburante è nocivo o micidiale. L'esposizione a lungo termine ai vapori di carburante può causare gravi danni e malattie.

- **Evitate di respirare a lungo i vapori.**
- **Tenete il viso lontano dall'ugello e dal serbatoio del carburante o dall'apertura del flacone di condizionatore.**
- **Evitate il contatto con la pelle; pulite le fuoriuscite con sapone e acqua.**

1. Pulite intorno al tappo del serbatoio carburante e togliete il tappo dal serbatoio (Figura 25). Riempite il serbatoio del carburante fino a un livello non superiore alla parte inferiore della griglia del filtro.

   Importante: **Non riempite eccessivamente il serbatoio di carburante.**

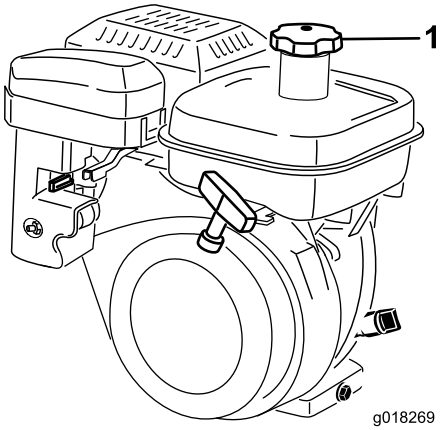

g018269

Figura 25

1. Tappo del serbatoio del carburante

2. Montate il tappo del serbatoio del carburante e pulite eventuali fuoriuscite di carburante.

Impostazione della macchina in funzione delle condizioni del tappeto erboso

Utilizzate la seguente tabella per Impostare la macchina in funzione delle condizioni del tappeto erboso.

Barre di appoggio: standard e optional (macchine Flex/eFlex 2120)			
N. cat	**Descrizione**	**Aggressività**	**Commenti**
106-2468-01	Non aggressivo	Minore	Rosso, standard
99-3794-03	Aggressivo	Maggiore	Nero
Barre di appoggio: standard e optional (macchine Flex/eFlex 1820)			
110-2282-01	Non aggressivo	Minore	Rosso, standard
110-2281-03	Aggressivo	Maggiore	Nero

Barre di appoggio: standard e optional (macchine Flex/eFlex 2120)			
N. cat	**Descrizione**	**Range di altezze di taglio**	**Commenti**
115-1880	EdgeMax microtaglio	da 1,6 a 3,2 mm	Standard
93-4262	Microtaglio	da 1,6 a 3,2 mm	
108-4303	Microtaglio prolungato	da 1,6 a 3,2 mm	Meno aggressivo
115-1881	EdgeMax torneo	da 3,2 a 6,4 mm	
93-4263	Torneo	da 3,2 a 6,4 mm	
108-4302	Torneo esteso	da 3,2 a 6,4 mm	Meno aggressivo
93-4264	Taglio corto	6,4 mm e superiore	
Barre di appoggio: standard e optional (macchine Flex/eFlex 1820)			
117-1530	EdgeMax microtaglio	da 1,6 a 3,2 mm	Standard
98-7261	Microtaglio	da 1,6 a 3,2 mm	
110-2300	Microtaglio prolungato	da 1,6 a 3,2 mm	Meno aggressivo
98-7260	Torneo	da 3,2 a 6,4 mm	
117-1532	EdgeMax torneo	da 3,2 a 6,4 mm	
110-2301	Taglio corto	6,4 mm e superiore	

Rulli (macchine Flex/eFlex 2120)			
N. cat	**Descrizione**	**Diametro/Materiale**	**Commenti**
04255	Wiehle stretto	6,4 cm/Alluminio	Scanalature strette
04256	Wiehle largo	6,4 cm/Alluminio	Maggiore penetrazione, scanalature ampie
04257	Rullo pieno	6,4 cm/Acciaio	Minore penetrazione
04258	Wiehle stretto - lungo	6,4 cm/Alluminio	Maggiore supporto sul bordo; 4,3 cm più lungo
04267	Paspalum	6,4 cm/Alluminio	Minore penetrazione, scanalature strette ammorbidite
115-7356	Rullo posteriore	5,1 cm/Alluminio	Posteriore standard
120-9595	Rullo posteriore	5,1 cm/Acciaio	Posteriore in acciaio
Rulli (macchine Flex/eFlex 1820)			
120-9607	Wiehle stretto	6,4 cm/Alluminio	Scanalature strette
120-9609	Wiehle largo	6,4 cm/Alluminio	Maggiore penetrazione, scanalature ampie
120-9611	Rullo pieno	6,4 cm/Acciaio	Minore penetrazione

121-4681	Wiehle stretto - lungo	6,4 cm/Alluminio	Maggiore supporto sul bordo; 4,3 cm più lungo
120-9605	Rullo posteriore	5,1 cm/Alluminio	Posteriore standard

Regolazione dell'altezza della maniglia

Nota: La macchina viene spedita con la maniglia regolata nella posizione inferiore. La macchina viene azionata solitamente con la maniglia completamente estesa alla massima altezza.

1. Allentate i 3 bulloni a testa tonda e i dadi che fissano ciascun lato della maniglia ai relativi morsetti (Figura 26).

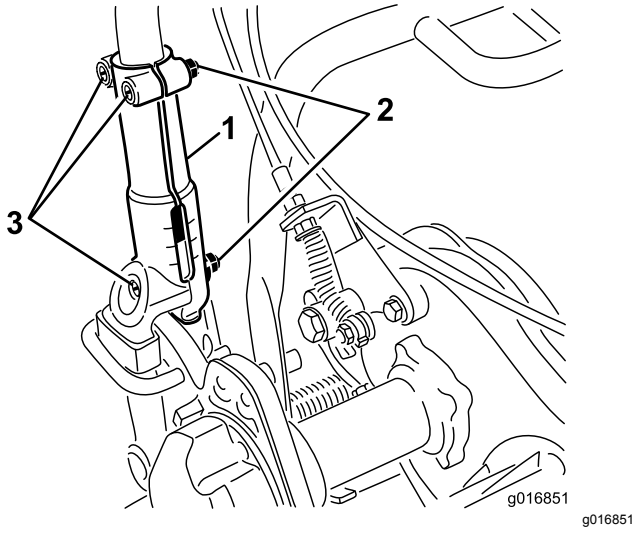

g016851

Figura 26

1. Morsetto della maniglia
2. Dado
3. Bullone a testa tonda

2. Tirate lentamente e in modo uniforme verso l'alto la maniglia su ciascun lato, fino a quando non si trova nella posizione operativa desiderata.
3. Serrate i bulloni a testa tonda e i dadi per fissare la regolazione.

Regolazione dell'angolazione della maniglia

1. Togliete le coppiglie a forcina dai fermi della maniglia su ciascun lato della macchina (Figura 27).

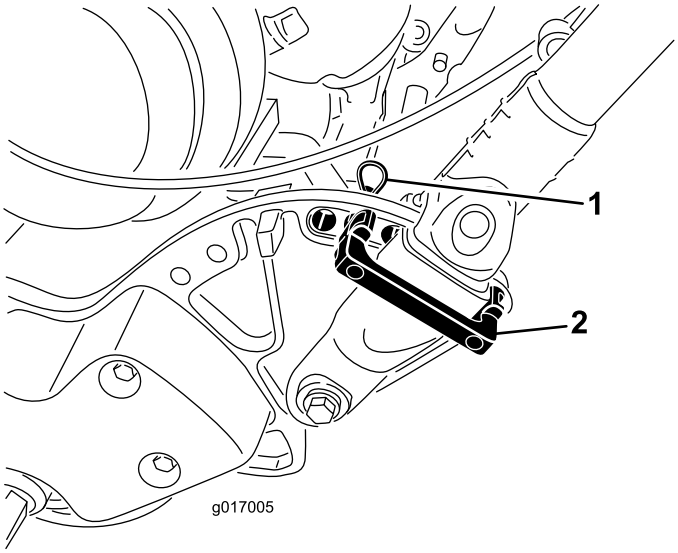

g017005

Figura 27

1. Coppiglia
2. Fermo della maniglia

2. Mentre sostenete la maniglia, rimuovete le coppiglie da ciascun lato e ruotate la maniglia alla posizione operativa desiderata (Figura 27).
3. Montate i fermi della maniglia e le coppiglie a forcina.

Regolazione dell'acceleratore

1. Togliete il coperchio della consolle.
2. Allentate i 2 dispositivi di fissaggio che fissano il comando dell'acceleratore (Figura 28).

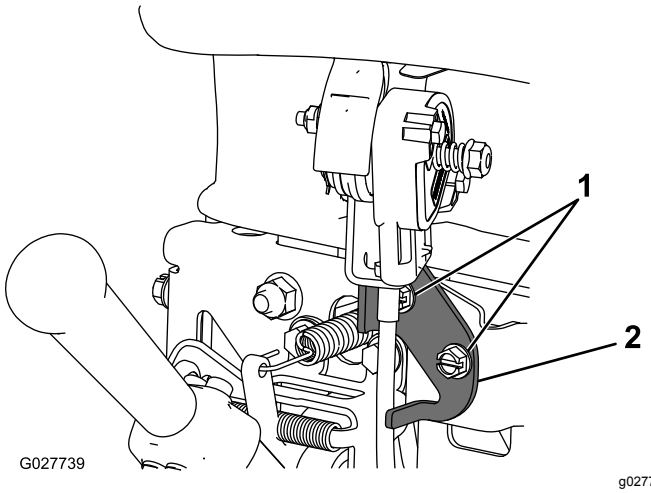

g027739

Figura 28

1. Dispositivi di fissaggio
2. Comando dell'acceleratore

3. Regolate la leva di comando dell'acceleratore alla posizione desiderata.
4. Serrate i dispositivi di fissaggio del comando dell'acceleratore.
5. Montate il coperchio della consolle precedentemente rimosso.

Controllate il funzionamento degli interruttori a interblocchi

Intervallo tra gli interventi tecnici: Prima di ogni utilizzo o quotidianamente

⚠ ATTENZIONE

Se gli interruttori di sicurezza a interblocchi sono scollegati o avariati, la macchina può avviarsi improvvisamente e provocare infortuni.

- **Non manomettete gli interruttori a interblocchi.**
- **Ogni giorno, controllate il funzionamento degli interruttori a interblocchi, e prima di azionare la macchina sostituite gli interruttori guasti.**

Controllo del microinterruttore di sicurezza del comando di presenza operatore (OPC)

1. Spingete il cavalletto verso il basso con il piede e tirate su il supporto della stegola fino alla rotazione del cavalletto in avanti, sopra il centro.
2. Avviate il motore.
3. Con l'OPC rilasciato, tentate di innestare la leva di trazione (Figura 29). La leva di trazione **non** deve innestarsi. Se la leva di trazione si innesta, i microinterruttori di sicurezza necessitano di manutenzione. Correggete il problema prima di utilizzare la macchina, fate riferimento a Manutenzione del microinterruttore della trazione (pagina 34)

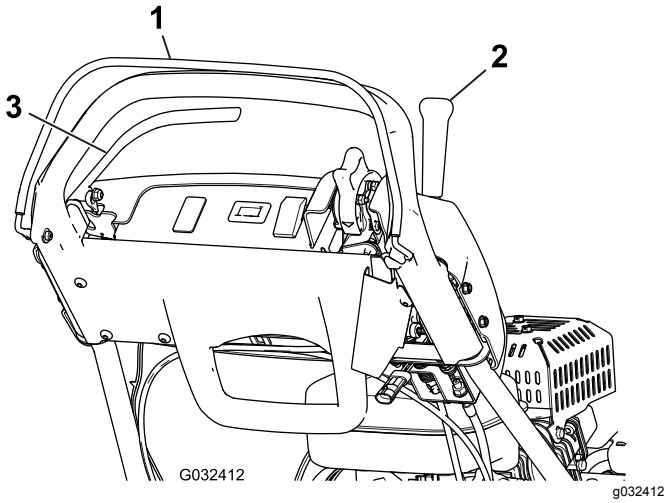

Figura 29

1. Comando di presenza operatore (OPC)
2. Leva della trazione
3. Leva del freno

4. Con l'OPC premuto e la leva di trazione innestata, rilasciate l'OPC (Figura 29). La leva di trazione **deve** disinnestarsi. Se la leva di trazione non si disinnesta, i microinterruttori di sicurezza necessitano di manutenzione. Correggete il problema prima di utilizzare la macchina, fate riferimento a Manutenzione del microinterruttore della trazione (pagina 34)
5. Con l'OPC premuto e la leva del cambio spostata a sinistra, innestate la trazione e la trasmissione del cilindro, rilasciate l'OPC (Figura 29). La leva di trazione **deve** disinnestarsi. Se la leva di trazione non si disinnesta, i microinterruttori di sicurezza necessitano di manutenzione. Correggete il problema prima di utilizzare la macchina, fate riferimento a Manutenzione del microinterruttore della trazione (pagina 34) o Regolazione del comando del cilindro (pagina 38)
6. Con l'OPC premuto e la leva del cambio spostata a sinistra per innestare la trazione e la trasmissione del cilindro, spostate la leva del cambio a destra per disinnestare la trasmissione del cilindro (Figura 29). La trasmissione del cilindro **deve** disinnestarsi. Se la trasmissione del cilindro non si disinnesta, i microinterruttori di sicurezza necessitano di manutenzione. Correggete il problema prima di utilizzare la macchina, fate riferimento a Regolazione del comando del cilindro (pagina 38)
7. Abbassate attentamente la macchina dal cavalletto.

Controllo del microinterruttore della trazione

1. Spingete il cavalletto verso il basso con il piede e tirate su il supporto della stegola fino alla rotazione del cavalletto in avanti, sopra il centro.
2. Con l'OPC premuto, la leva di trazione innestata e i comandi del motore in posizione di avvio (Figura 29), tentate di avviare il motore. Il motore **non dovrebbe** avviarsi. Se il motore si avvia, l'interruttore di sicurezza a interblocchi necessita di manutenzione. Correggete il problema prima di utilizzare la macchina, fate riferimento a Manutenzione del microinterruttore della trazione (pagina 34)
3. Abbassate attentamente la macchina dal cavalletto.

Verifica del microinterruttore del freno

1. Spingete il cavalletto verso il basso con il piede e tirate su il supporto della maniglia fino alla rotazione del cavalletto in avanti, sopra il centro.
2. Con la leva di trazione disinnestata, il freno di servizio inserito e i comandi del motore in posizione di avvio (Figura 29), tentate di avviare il motore. Il motore si deve avviare. Se il motore non si avvia, il microinterruttore necessita di manutenzione. Correggete il problema prima di utilizzare la macchina, fate riferimento a Manutenzione del microinterruttore del freno (pagina 35)
3. Con il motore in funzione, inserite il freno di servizio (non il fermo del freno di stazionamento), premete l'OPC e innestate la leva di trazione (Figura 29). Il motore dovrebbe faticare per bypassare il freno, ma non dovrebbe spegnersi. Se il motore si spegne immediatamente, il microinterruttore necessita di manutenzione. Correggete il problema prima di utilizzare la macchina, fate riferimento a Verifica del microinterruttore del freno (pagina 23)
4. Con il motore in funzione, inserite il freno di stazionamento, premete l'OPC e innestate la leva di trazione (Figura 29). Il motore dovrebbe spegnersi. Se il motore non si avvia, il microinterruttore necessita di manutenzione. Correggete il problema prima di utilizzare la macchina, fate riferimento a Manutenzione del microinterruttore del freno (pagina 35)
5. Abbassate attentamente la macchina dal cavalletto.

Trasferimento della macchina in un'area di lavoro

Trasferimento della macchina utilizzando le ruote di trasferimento

Utilizzate le ruote di trasferimento per trasportare la macchina per una breve distanza.

1. Montate le ruote di trasferimento; fate riferimento a 4 Montaggio delle ruote di trasferimento (pagina 9).
2. Assicuratevi che i comandi della trazione e della trasmissione dei cilindri siano in posizione di FOLLE.
3. Avviate il motore; fate riferimento a Avviamento del motore (pagina 25)
4. Impostate il comando dell'acceleratore su SLOW (minima), inclinate la parte anteriore della macchina verso l'alto, inserite gradualmente la trasmissione della trazione e aumentate lentamente la velocità del motore.
5. Regolate l'acceleratore per utilizzare il tosaerba alla velocità di avanzamento desiderata e trasferite la macchina alla destinazione prevista.

Trasferimento della macchina utilizzando un rimorchio

Utilizzate un rimorchio per trasportare la macchina per una notevole distanza. Prestate cautela in fase di carico e scarico della macchina sul rimorchio.

1. Guidate la macchina sul rimorchio con prudenza.
2. Spegnete il motore e inserite il freno di stazionamento.
3. Fissate saldamente la macchina al rimorchio.

Nota: È possibile utilizzare un rimorchio Toro Trans Pro per trasportare la macchina. Per le istruzioni sul caricamento del rimorchio, fate riferimento al *Manuale dell'operatore* del vostro rimorchio.

Importante: **Non lasciate in funzione il motore durante il trasporto su un rimorchio, dal momento che potrebbero verificarsi danni alla macchina.**

Trasporto della macchina

- Prestate la massima attenzione durante il carico e lo scarico della macchina da un rimorchio o da un autocarro.

- Utilizzate una rampa a piena larghezza per il carico della macchina su un rimorchio o un autocarro.
- Fissate la macchina in sicurezza.

Durante l'uso

Sicurezza durante il funzionamento

Requisiti generali di sicurezza

- Il proprietario/operatore può impedire ed è responsabile di incidenti che possano causare infortuni personali o danni alla proprietà.
- Indossate un abbigliamento idoneo, comprendente occhiali di protezione, pantaloni lunghi, scarpe robuste e antiscivolo e protezioni per le orecchie. Legate i capelli lunghi, fissate l'abbigliamento largo e non indossate gioielli pendenti.
- Non utilizzate la macchina se siete malati, stanchi o se siete sotto l'effetto di alcol o droga. Tenete gli astanti, in particolare i bambini, fuori dall'area di utilizzo. Spegnete il motore se qualcuno entra nell'area.
- Non azionate il motore in una zona chiusa in cui possano raccogliersi i gas di scarico.
- Utilizzate la macchina solo in condizioni di buona visibilità e meteo idoneo. Non utilizzate la macchina se c'è rischio di fulmini.
- Prima di avviare il motore, disinnestate tutte le frizioni degli accessori delle lame, cambiate la marcia in folle e inserite il freno di stazionamento.
- Prestate attenzione a buche, solchi, dossi, rocce o altri oggetti nascosti. Il terreno accidentato può causare incidenti di slittamento e caduta.
- Prestate estrema cautela quando vi avvicinate a curve cieche, cespugli, alberi o altri oggetti che possano impedire la vista.
- Rimanete sempre nella posizione operativa (dietro la stegola) quando avviate e utilizzate la macchina.
- Assicuratevi che il cesto di raccolta sia in posizione durante la tosatura. Spegnete il motore prima di svuotare il cesto.
- Non lasciate incustodita la macchina in funzione.
- Non toccate motore, marmitta o tubo di scappamento mentre il motore è in funzione o subito dopo il suo spegnimento, dal momento che queste zone possono essere sufficientemente calde da causare ustioni.
- Spegnete il motore e disinserite la trasmissione all'apparato di taglio nelle seguenti situazioni:
  - prima del rifornimento
  - prima di pulire i blocchi
  - prima di togliere il cesto di raccolta
  - prima di controllare, pulire o mantenere l'apparato di taglio
  - dopo avere colpito un corpo estraneo o in caso di vibrazioni anomale. Ispezionate l'apparato di taglio per escludere danni ed effettuate le riparazioni prima di avviare e utilizzare la macchina
  - prima di abbandonare la posizione operativa
- Disinnestate la trasmissione all'apparato di taglio quando trasportate o non utilizzate la macchina.
- Prestate attenzione al traffico quando attraversate o procedete nei pressi di una strada.
- Fermate le lame ogni volta che non state effettuando la tosatura.
- Non modificate la taratura del regolatore del motore e non fate superare al motore i regimi previsti. Il motore che funziona a velocità eccessiva può aumentare il rischio di infortuni.
- Usate unicamente accessori e attrezzi approvati da The Toro® Company.

Sicurezza in pendenza

- Le pendenze sono un importante fattore che influisce sugli incidenti causati da perdita di controllo e ribaltamento, che possono comportare gravi infortuni o la morte. L'operatore è responsabile dell'utilizzo sicuro della macchina in pendenza. L'utilizzo della macchina su qualsiasi pendenza richiede un livello superiore di attenzione.
- Valutate le condizioni del sito per determinare se la pendenza è sicura per l'utilizzo della macchina, anche facendo un sopralluogo del sito. Basatevi sempre su buon senso e giudizio quando effettuate questa ricognizione.
- Consultate le istruzioni relative alle pendenze elencate di seguito per l'utilizzo della macchina in pendenza e verificate le condizioni in cui la macchina viene utilizzata al fine di determinare se è possibile utilizzare la macchina nelle condizioni di un particolare giorno e su un particolare sito. I cambiamenti del terreno possono determinare un cambiamento del funzionamento in pendenza della macchina.
  - Evitate di avviare, arrestare o sterzare con la macchina in pendenza. Evitate di effettuare improvvisi cambiamenti di velocità o direzione. Svoltate lentamente e in modo graduale.
  - Non azionate la macchina in condizioni in cui trazione, sterzaggio o stabilità possono essere compromessi.

– Rimuovete o segnalate le ostruzioni, come fossati, buche, solchi, dossi, rocce o altri pericoli nascosti. L'erba alta può nascondere ostacoli. Il terreno accidentato può ribaltare la macchina.

– Siate consapevoli del fatto che l'utilizzo della macchina su erba bagnata, trasversalmente su pendenze o in discesa può causare una perdita di trazione della macchina. La perdita di trazione può comportare uno slittamento e una perdita di capacità frenante e sterzante.

– Prestate estrema cautela durante l'utilizzo della macchina in prossimità di scarpate, fossati, terrapieni, zone d'acqua pericolose o altri pericoli. La macchina potrebbe ribaltarsi improvvisamente nel caso in cui parte della trazione ne superi il bordo o se il bordo dovesse cedere. Individuate un'area di sicurezza tra la macchina ed eventuali pericoli.

– Individuate i pericoli alla base della pendenza.

Avviamento del motore

Nota: Le illustrazioni e le descrizioni dei comandi citati in questa sezione sono riportati nella sezione Comandi (pagina 13).

Nota: Assicuratevi che il cappellotto sia montato sulla candela.

1. Assicuratevi che le leve di trasmissione della trazione e di trasmissione dei cilindri siano in posizione di DISINNESTO.

   Nota: Il motore non si avvierà se la leva di trazione è in posizione di INNESTO.

2. Assicuratevi che la valvola di intercettazione del carburante sia aperta.
3. Spostate l'interruttore principale in posizione di ACCENSIONE.
4. Mettete il comando dell'acceleratore in posizione MASSIMA.
5. Prima di avviare il motore a freddo, spostate lo starter in posizione intermedia tra STARTER e FUNZIONAMENTO.

   Nota: A motore caldo spesso non occorre usare lo starter.

6. Tirate la maniglia dell'avviatore autoavvolgente fino a quando non ottenete risultati soddisfacenti di innesto, poi tiratela in modo secco per avviare il motore.

   Importante: **Non tirate la corda autoavvolgente fino al suo limite né lasciate andare la maniglia dell'avviatore quando la corda è estratta: la corda potrebbe rompersi o il gruppo autoavvolgente potrebbe subire danni.**

7. Quando il motore si sarà riscaldato, spostate la leva dello starter in posizione di FUNZIONAMENTO.

Spegnimento del motore

1. Spostate i comandi della trazione e di trasmissione dei cilindri in posizione di DISINNESTO.
2. Spostate il comando dell'acceleratore in posizione SLOW.
3. Spostate l'interruttore principale in posizione di SPEGNIMENTO.
4. Chiudete la valvola di intercettazione del carburante prima di rimessare o trasportare la macchina

Rilascio della trasmissione

Se la macchina si disattiva, potete disinnestare il tamburo dalla trasmissione, per consentire di manovrare la macchina.

1. Nell'angolo posteriore destro della macchina, individuate la leva di innesto/disinnesto della trazione accanto al tamburo dell'alloggiamento della trazione (Figura 30).

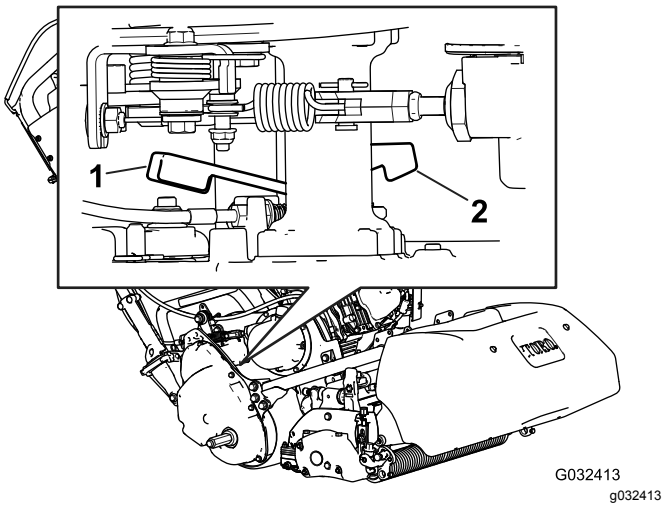

Figura 30

1. Leva di innesto/disinnesto trazione —INNESTATA
2. Leva di innesto/disinnesto trazione —DISINNESTATA

2. Ruotate con cautela la leva all'indietro per disinnestare la trasmissione dal tamburo.

⚠ ATTENZIONE

La leva caricata a molla può colpire la mano dell'utente se non ruotata attentamente.

Ruotate con cautela la leva.

3. Spostate la macchina come opportuno.

   Importante: **Se possibile, non trainate la macchina. Se è assolutamente indispensabile, non trainate a velocità superiori a 4,8 km/h; disinnestate sempre la trasmissione dal tamburo. In caso contrario, si possono causare danni alla macchina.**

4. Completato lo spostamento della macchina, ruotate la leva in avanti per innestare la trasmissione al tamburo.

Nota: Il freno di servizio è ancora operativo con la trasmissione disinnestata dal tamburo.

Suggerimenti

Importante: **Lo sfalcio dell'erba agisce da lubrificante durante la tosatura. L'utilizzo eccessivo dell'apparato di taglio senza sfalcio può danneggiare l'apparato di taglio stesso.**

- Tosate i green avanti e indietro in direzione longitudinale.
- Evitate il movimento circolare o le sterzate con la macchina sul green per evitare di lasciare segni sul tappeto erboso.
- Effettuate le svolte della macchina fuori dal green, sollevando il cilindro di taglio (spingendo la stegola verso il basso) e accendendo il tamburo di trazione.
- Tosate spostandovi a velocità di camminata normale. Le alte velocità consentono un risparmio di tempo ridotto e comportano un lavoro di tosatura di qualità inferiore.
- Per tosare in linea retta il green e mantenere la macchina alla medesima distanza dal bordo della falciatura precedente, utilizzate le strisce di allineamento sul cesto (Figura 31).

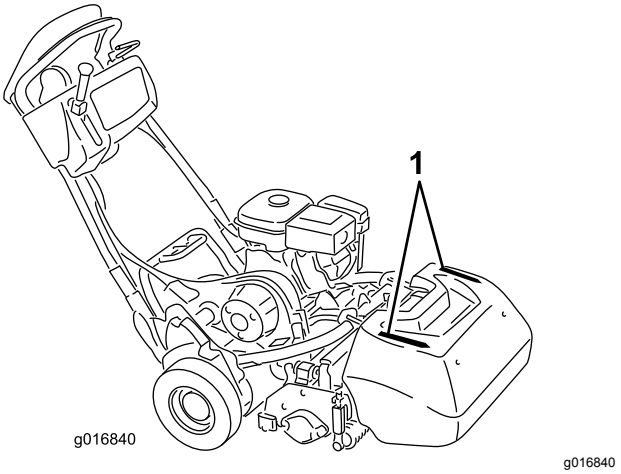

Figura 31

1. Strisce di allineamento

Azionamento della macchina in condizioni di scarsa luminosità

Utilizzate il kit luci LED quando usate la macchina in condizioni di scarsa illuminazione; contattate il distributore Toro autorizzato di zona.

Importante: **Non utilizzate altri sistemi di illuminazione con questa macchina, dal momento che non funzionerebbero correttamente con l'alimentazione c.a. del motore.**

Azionamento dei comandi durante la tosatura

1. Avviate il motore, impostate l'acceleratore a una velocità ridotta, spingete la stegola per sollevare l'apparato di taglio, premete il comando di presenza dell'operatore, spostate la leva di innesto della trazione e di trasmissione dei cilindri in posizione di MARCIA AVANTI (trasferimento) e trasferite la macchina sul bordo del green (Figura 32).
2. Spostate la leva in posizione di FOLLE (Figura 32).

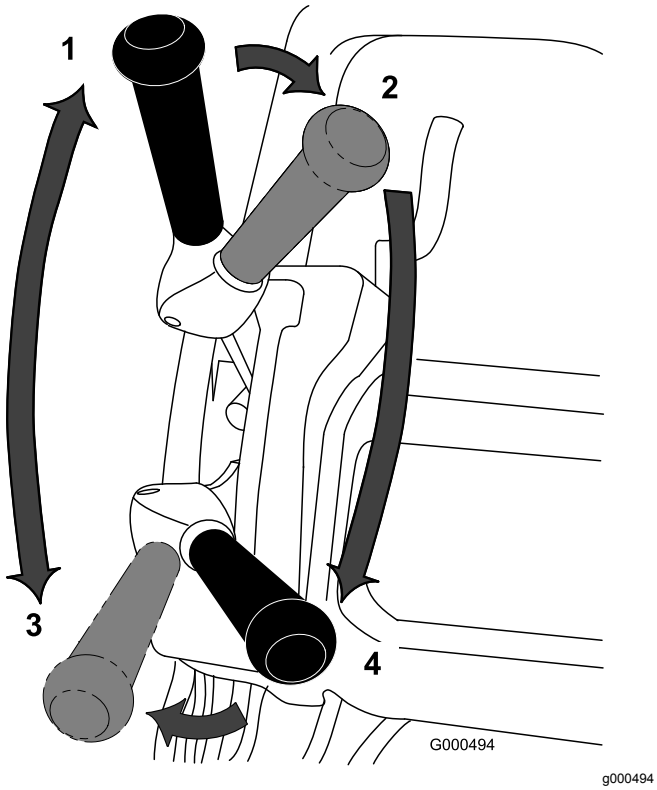

g000494

Figura 32

Posizioni delle leve della trazione e di trasmissione dei cilindri

1. FOLLE
2. Trazione in FOLLE e trasmissione dei cilindri DISINNESTATA
3. Trazione in MARCIA AVANTI (trasferimento)
4. Trazione in MARCIA AVANTI e trasmissione dei cilindri INNESTATA

3. Spostate la leva in posizione di trazione in FOLLE e trasmissione dei cilindri DISINNESTATA (Figura 32).
4. Spostate la leva della trazione in MARCIA AVANTI e trasmissione dei cilindri INNESTATA (Figura 32), aumentate la velocità dell'acceleratore fino a quando la macchina non viaggia alla velocità di trasferimento desiderata, guidate la macchina sull'area del green, abbassate l'apparato di taglio a terra e date inizio alle operazioni.

Azionamento dei comandi dopo la tosatura

1. Guidate fuori dal green, spostate le leve di trasmissione dei cilindri e di comando della trazione in posizione DISINNESTATA e spegnete il motore.
2. Svuotate il cesto dello sfalcio, montatelo sul tosaerba e trasferite la macchina in rimessa.

Dopo l'uso

Sicurezza dopo il funzionamento

Requisiti generali di sicurezza

- Riducete l'impostazione dell'acceleratore prima di spegnere il motore e, se il motore è dotato di una valvola di intercettazione del carburante, chiudete la valvola dopo la tosatura.
- Pulite erba e detriti dalla macchina, per aiutare a evitare incendi. Tergete l'olio o il carburante versati.

Trasporto della macchina

Dopo la tosatura, trasferite la macchina fuori dal sito di lavoro; fate riferimento a Trasferimento della macchina utilizzando le ruote di trasferimento (pagina 23) o Trasferimento della macchina utilizzando un rimorchio (pagina 23).

Manutenzione

Nota: Stabilite i lati sinistro e destro della macchina dalla normale posizione di guida.

Importante: **Non inclinate la macchina a un angolo superiore a 25°, in quanto comporta perdite d'olio nella camera di combustione e/o perdite di carburante dal tappo del serbatoio del carburante.**

Importante: **Durante l'utilizzo della macchina in combinazione con Trans Pro 80, utilizzate sempre gli arresti sul rimorchio durante la manutenzione della macchina. L'eccessiva inclinazione può causare fuoriuscite di carburante.**

L'arresto sul kit rampa con guide richiede l'inserimento di un manico di scopa o simili attraverso i fori dietro le ruote.

Programma di manutenzione raccomandato

Cadenza di manutenzione	Procedura di manutenzione
Dopo le prime 20 ore	• Sostituite l'olio motore dopo le prime 20 ore. • Cambiate l'olio motore. • Pulite la griglia del serbatoio del carburante.
Prima di ogni utilizzo o quotidianamente	• Controllate il funzionamento degli interruttori di sicurezza a interblocchi. • Controllate il livello dell'olio motore prima di ogni utilizzo o giornalmente. • Controllate il livello dell'olio motore.
Ogni 50 ore	• Cambiate l'olio motore (più sovente in ambienti inquinati o polverosi). • Cambiate l'olio motore. • Pulite il filtro dell'aria (più sovente in ambienti inquinati o polverosi).
Ogni 100 ore	• Sostituite l'elemento di carta del filtro dell'aria (più sovente in ambienti inquinati o polverosi). • Controllate la candela. • Pulite la griglia del serbatoio del carburante.
Ogni 500 ore	• Sostituite l'olio della frizione con fluido per trasmissione automatica Mobil ATF D/M (n. cat. Toro 505-136).
Ogni 1000 ore	• Sostituite il tubo del carburante. • Sostituite il flessibile di sfiato. • Controllate la cinghia di trasmissione del cilindro. • Controllate le cinghie di trasmissione. • Controllate i cuscinetti di trasmissione.

Importante: **Fate riferimento al *Manuale d'uso* del motore per eventuali ulteriori procedure di manutenzione aggiuntive.**

Lista di controllo della manutenzione quotidiana

Importante: **Fotocopiate questa pagina e utilizzatela quando opportuno.**

Punto di verifica per la manutenzione	**Per la settimana di:**						
	Lun	**Mar**	**Mer**	**Gio**	**Ven**	**Sab**	**Dom**
Verificate il funzionamento del sistema di sicurezza a interblocchi.							
Verificate il funzionamento del freno di stazionamento.							
Verificate che i giunti orientabili funzionino senza attrito.							
Controllate il livello del carburante.							
Controllate il livello dell'olio motore.							
Controllate il filtro dell'aria.							
Pulite le alette di raffreddamento del motore.							
Controllate i rumori insoliti del motore.							
Controllate eventuali rumori insoliti di funzionamento.							
Verificate la regolazione tra cilindro e controlama.							
Controllate la regolazione dell'altezza di taglio.							
Ritoccate la vernice danneggiata.							

Nota sulle aree problematiche		
Ispezione eseguita da:		
Art.	Data	Informazioni

Procedure pre-manutenzione

Sicurezza in fase di pre-manutenzione

- Disinnestate le trasmissioni e l'apparato di taglio, innestate il freno di stazionamento, chiudete il motore e disconnettete il cavo della candela. Attendete l'arresto di ogni movimento prima di eseguire interventi di regolazione, pulizia o riparazione della macchina.
- Se il motore deve essere mantenuto in funzione per eseguire un intervento di regolazione, tenete mani, piedi, indumenti e altre parti del corpo distanti dall'apparato di taglio, dagli accessori e dalle parti in movimento. Tenete lontano gli astanti.
- Mantenete tutte le parti in buone condizioni operative e tutti i i raccordi idraulici ben serrati. Sostituite tutti gli adesivi usurati, danneggiati o mancanti. Mantenete adeguatamente serrati tutti i dispositivi di fissaggio, per assicurarvi che la macchina funzioni nelle migliori condizioni di sicurezza.
- Controllate spesso i componenti del dispositivo di raccolta dell'erba e sostituiteli quando necessario.
- Per prevenire un incendio, eliminate erba e detriti dall'apparato di taglio, dalle trasmissioni, dalle marmitte, dai radiatori e dal motore. Tergete l'olio o il carburante versati.
- Scaricate con cautela la pressione dai componenti che hanno accumulato energia.
- Sostituite le marmitte di scarico difettose.
- Nel caso in cui siano necessari importanti interventi di riparazione o si desideri ricevere assistenza, contattate un distributore Toro autorizzato.
- Per garantire prestazioni ottimali e mantenere sempre la macchina in conformità alle norme di sicurezza, utilizzate esclusivamente ricambi e accessori originali Toro. Ricambi e accessori di altri produttori potrebbero risultare pericolosi e il loro impiego potrebbe far decadere la garanzia del prodotto.

Manutenzione del motore

Sicurezza del motore

- Il carburante è infiammabile ed esplosivo e può causare lesioni personali.
- Controllate regolarmente che tutte le linee del carburante siano serrate e non usurate. All'occorrenza, provvedete al serraggio o alla riparazione.
- L'inclinazione della macchina può causare una perdita di carburante. Non inclinate la macchina a un angolo superiore a 25°. Se il carburante viene a contatto con il relativo tappo, sostituite il tappo.
- Lasciate in funzione il motore fino a esaurimento carburante o rimuovete il carburante con una pompa manuale; mai con un sifone. Se dovete svuotare il serbatoio del carburante, fatelo all'aperto.

Cambio dell'olio motore

Intervallo tra gli interventi tecnici: Dopo le prime 20 ore

Prima di ogni utilizzo o quotidianamente

Ogni 50 ore

Prima dell'avviamento, riempite la coppa dell'olio con circa 0,6 l di olio di viscosità idonea. Il motore usa olio di prima qualità, con "service classification" SE o superiore dell'American Petroleum Institute (API). Selezionate la corretta viscosità dell'olio (peso) in base alla temperatura ambiente. Figura 33 illustra la temperatura-viscosità raccomandata.

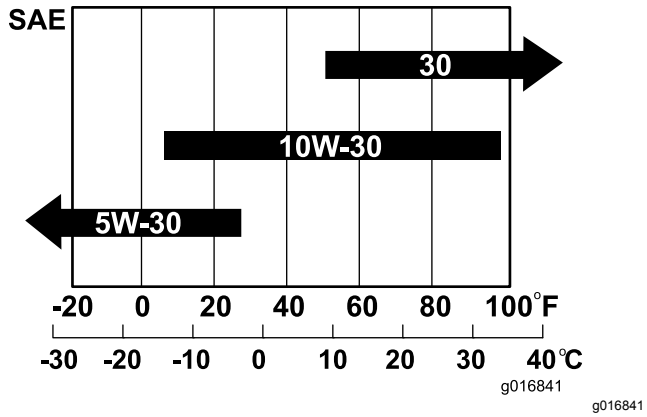

g016841

Figura 33

Nota: Gli oli multigrade (5W-20, 10W-30 e 10W-40) causano un maggiore consumo di olio. Quando utilizzate questi oli, controllate con maggiore frequenza il livello dell'olio motore.

Controllo del livello dell'olio motore

Intervallo tra gli interventi tecnici: Prima di ogni utilizzo o quotidianamente

Il tempo ideale per controllare il livello dell'olio motore è a motore freddo o prima di avviare il motore per la giornata. Se è già stato avviato, lasciate che l'olio ritorni nel pozzetto per almeno 10 minuti prima di controllarne il livello.

1. Rimuovete le ruote di trasferimento (se installate).
2. Posizionate la macchina in modo che il motore sia in piano e pulite l'area attorno all'asta di livello dell'olio (Figura 34).

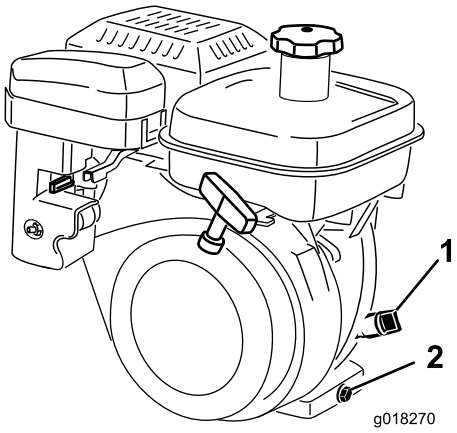

g018270

Figura 34

1. Asta di livello dell'olio
2. Tappo di spurgo

3. Rimuovete l'asta di livello dell'olio ruotandola in senso antiorario (Figura 34).
4. Pulite l'asta e inseritela nel foro di riempimento, ma non riavvitate l'asta nel foro.
5. Rimuovetela l'asta e controllate il livello dell'olio.
6. Se il livello è basso, aggiungete olio appena sufficiente per raggiungere la posizione intermedia tra le tacche H e L sull'asta (Figura 35). Controllate il livello dell'olio.

Importante: **Non riempite troppo la coppa.**

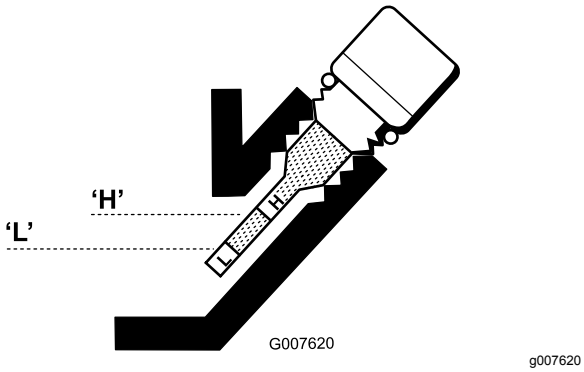

g007620

Figura 35

7. Inserite l'asta di livello e rimuovete l'olio fluido eventualmente fuoriuscito.

Cambio dell'olio motore

Intervallo tra gli interventi tecnici: Dopo le prime 20 ore

Ogni 50 ore

1. Avviate il motore e lasciatelo girare per alcuni minuti per riscaldare l'olio motore.
2. Nella parte posteriore della macchina, mettete una bacinella di spurgo sotto il tappo di spurgo (Figura 34). Allentate il tappo di spurgo.
3. Spingete la stegola verso il basso per inclinare indietro la macchina e il motore, consentendo lo spurgo di tutto l'olio nella bacinella.

   Importante: **Non inclinate la macchina a un angolo superiore a 25°. in quanto comporta perdite d'olio nella camera di combustione e/o perdite di carburante dal tappo del serbatoio del carburante.**
4. Montate il tappo di spurgo e riempite di nuovo la coppa con l'olio specificato.
5. Serrate il tappo di scarico a un valore compreso tra 20 e 23 N·m.
6. Pulite l'olio versato.
7. Smaltite l'olio usato nel rispetto dell'ambiente. Riciclatelo in conformità alle leggi locali.

Revisione del filtro dell'aria

Intervallo tra gli interventi tecnici: Ogni 50 ore

1. Assicuratevi che il cappellotto sia staccato dalla candela.
2. Togliete il dado ad alette che fissa il relativo coperchio al filtro dell'aria e rimuovete il coperchio.
3. Pulite il coperchio (Figura 36 e Figura 37).

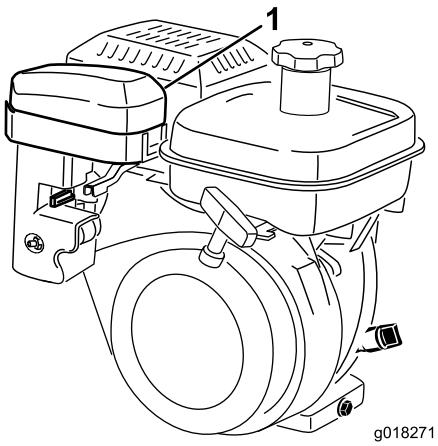

g018271

Figura 36

1. Coperchio del filtro dell'aria

4. Se l'elemento in schiuma sintetica è sporco, rimuovetelo dall'elemento di carta (Figura 37). Pulitelo come indicato di seguito.

   A. Lavate l'elemento in schiuma sintetica in una soluzione di acqua tiepida e sapone. Premete l'elemento per eliminare lo sporco, ma non strizzatelo, perché potreste strappare la schiuma sintetica.

   B. Asciugate l'elemento in schiuma sintetica avvolgendolo in un panno pulito. Schiacciate il panno e l'elemento per asciugarlo ma non torcetelo, dal momento che la schiuma sintetica potrebbe strapparsi.

   C. Imbibite l'elemento in olio motore pulito. Schiacciate l'elemento per rimuovere l'olio in eccesso e distribuire l'olio.

      Nota: Si consiglia di servirsi di un elemento in schiuma sintetica bagnato d'olio.

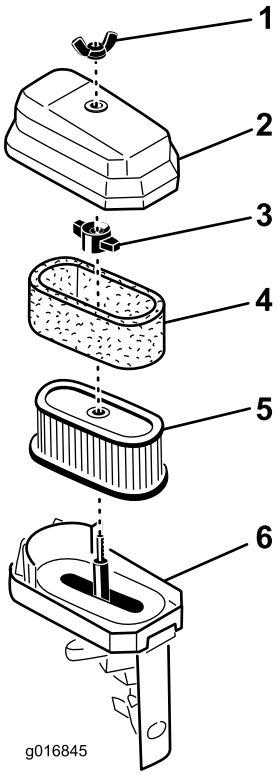

g016845

Figura 37

1. Dado ad alette
2. Coperchio del filtro dell'aria
3. Dado ad alette
4. Elemento in schiuma sintetica
5. Elemento di carta
6. Base del filtro dell'aria

5. Controllate le condizioni dell'elemento di carta. Pulitelo tamponando delicatamente o sostituitelo, se necessario.

   Importante: **Non utilizzate aria compressa per pulire l'elemento di carta.**

6. Montate l'elemento in schiuma sintetica, l'elemento di carta e il coperchio del filtro dell'aria.

   Importante: **Non azionate il motore senza elemento del filtro dell'aria, dal momento che è probabile si verifichi estrema usura del motore e danni.**

Manutenzione della candela

Intervallo tra gli interventi tecnici: Ogni 100 ore

Utilizzate una candela NGK BR6HS o equivalente. La distanza corretta tra gli elettrodi è di 0,6–0,7 mm.

1. Staccate il cappellotto della candela (Figura 38).

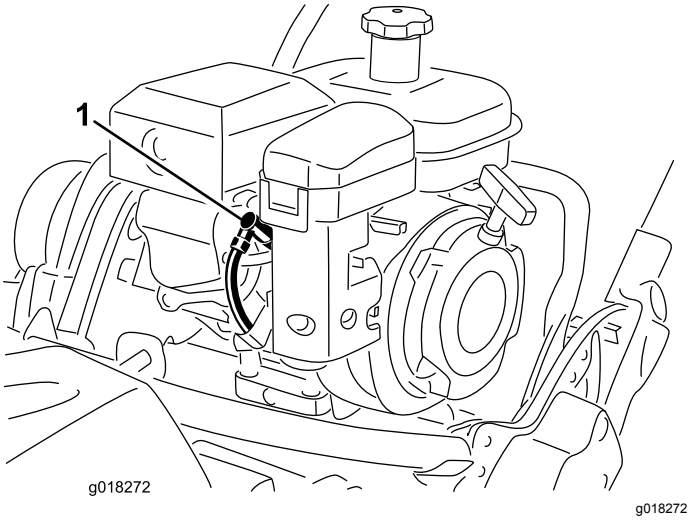

g018272

Figura 38

1. Cappellotto della candela

2. Pulite attorno alla candela e toglietela dalla testata del cilindro.

   Importante: **Sostituite la candela se è incrinata, incrostata o sporca. Non sabbiate, raschiate o pulite gli elettrodi perché l'ingresso della graniglia nel cilindro può danneggiare il motore.**

3. Impostate la distanza tra gli elettrodi a 0,6 - 0,7 mm, come illustrato nella Figura 39. Montate saldamente la candela con la giusta distanza tra gli elettrodi, quindi serratela a 23 N·m.

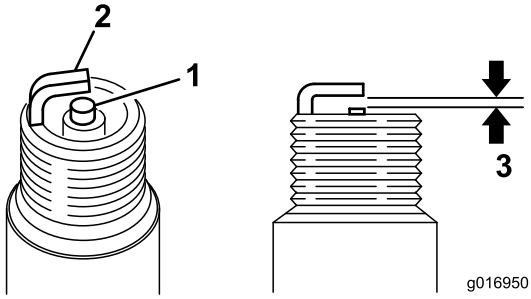

g016950

Figura 39

1. Isolante dell'elettrodo centrale
2. Elettrodo laterale
3. Distanza tra gli elettrodi: da 0,6 a 0,7 mm

Manutenzione del sistema di alimentazione

Pulizia della griglia del serbatoio del carburante

Intervallo tra gli interventi tecnici: Dopo le prime 20 ore

Ogni 100 ore/Ogni mese (optando per l'intervallo più breve)

1. Svitate e togliete il tappo dal serbatoio carburante (Figura 40).

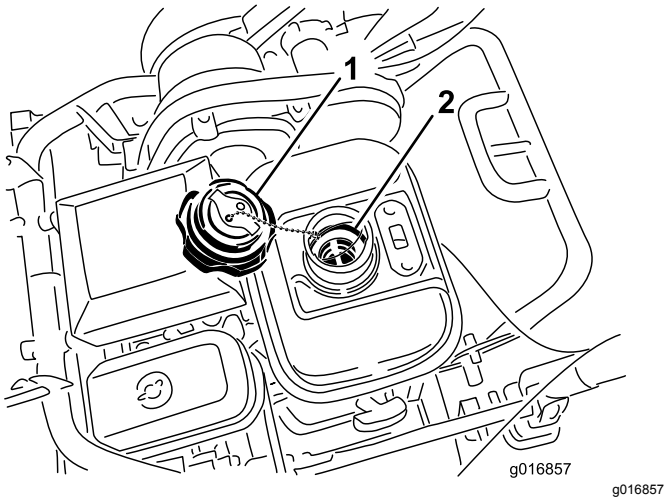

Figura 40

1. Tappo del serbatoio del carburante
2. Griglia del serbatoio del carburante

2. Togliete la griglia dall'interno del serbatoio carburante.
3. Pulite la griglia con carburante pulito e montatela nel serbatoio.
4. Montate il tappo sul serbatoio del carburante.

Sostituzione del tubo del carburante

Intervallo tra gli interventi tecnici: Ogni 1000 ore

Sostituite immediatamente il tubo del carburante in caso di fuoriuscite.

Sostituzione del flessibile di sfiato.

Se il flessibile del deflettore è danneggiato, sostituitelo immediatamente.

Manutenzione dell'impianto elettrico

Manutenzione del microinterruttore della trazione

Utilizzate la seguente procedura se è necessario regolare o sostituire il microinterruttore della trazione.

1. Verificate che il motore sia spento.
2. Rimuovete il pannello di controllo.
3. Innestate la leva della trazione.

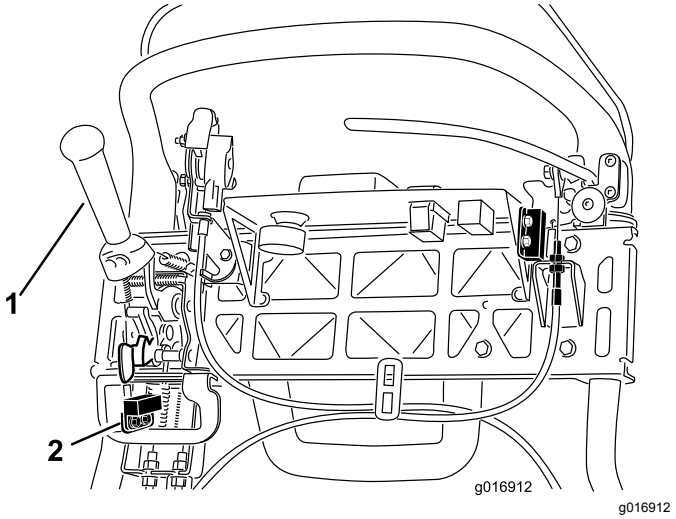

Figura 41

1. Leva della trazione
2. Microinterruttore di sicurezza

4. Allentate gli elementi di fissaggio del microinterruttore di sicurezza (Figura 41).
5. Posizionate uno spessore di 1,6 mm tra la leva di trazione e il microinterruttore di sicurezza (Figura 41).
6. Serrate gli elementi di fissaggio del microinterruttore di sicurezza.
7. Innestate la leva di trazione e controllate il gioco. La distanza operativa normale è compresa tra 0,76 e 3,05 mm. Con la leva della trazione inserite, verificate che il microinterruttore perda la continuità. Sostituite il microinterruttore, se necessario.

Manutenzione del microinterruttore del freno

1. Verificate che il motore sia spento.
2. Rimuovete il pannello di controllo.
3. Innestate la leva del freno di servizio e il fermo del freno di stazionamento.
4. Allentate e rimuovete gli elementi di fissaggio del microinterruttore di sicurezza (Figura 42).

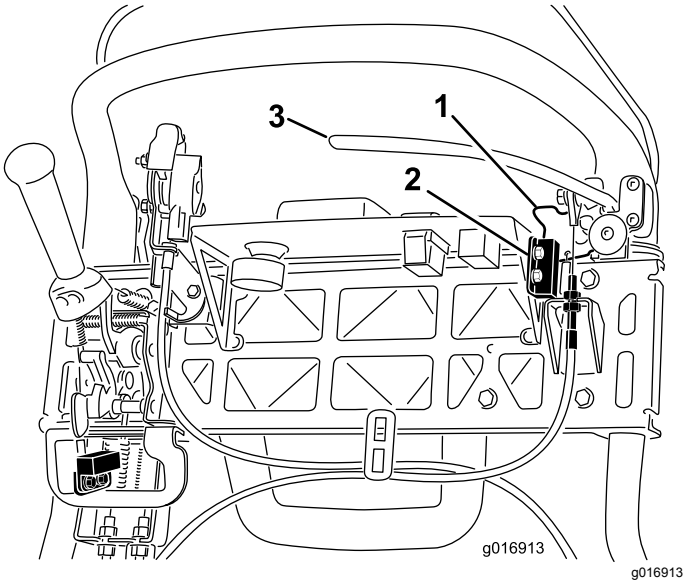

Figura 42

1. Fermo del freno di stazionamento
2. Microinterruttore di sicurezza
3. Leva del freno di servizio

5. Posizionate uno spessore di 1,6 mm tra il fermo del freno di stazionamento e il microinterruttore di sicurezza (Figura 42).
6. Installate e serrate gli elementi di fissaggio del microinterruttore di sicurezza. Controllate il gioco. Il fermo non deve essere a contatto con il microinterruttore.
7. Innestate la leva del freno e ruotate il fermo. Verificate che il microinterruttore perda la continuità. Sostituite il microinterruttore, se necessario.

Manutenzione dei freni

Regolazione del freno di servizio/stazionamento

Se il freno di servizio/stazionamento dovesse slittare durante l'uso, regolate il cavo nel modo seguente:

1. Spostate la leva del freno di servizio/stazionamento in posizione OFF.
2. Rimuovete il pannello di controllo.
3. Per aumentare la tensione del cavo, allentate il controdado del cavo superiore e serrate il controdado del cavo inferiore (Figura 43) fino a quando non è necessaria una forza di 156 N sulla maniglia della leva per rilasciare il fermo del freno di stazionamento.

   Importante: **Non regolate eccessivamente il freno in quanto potrebbe subire attrito.**

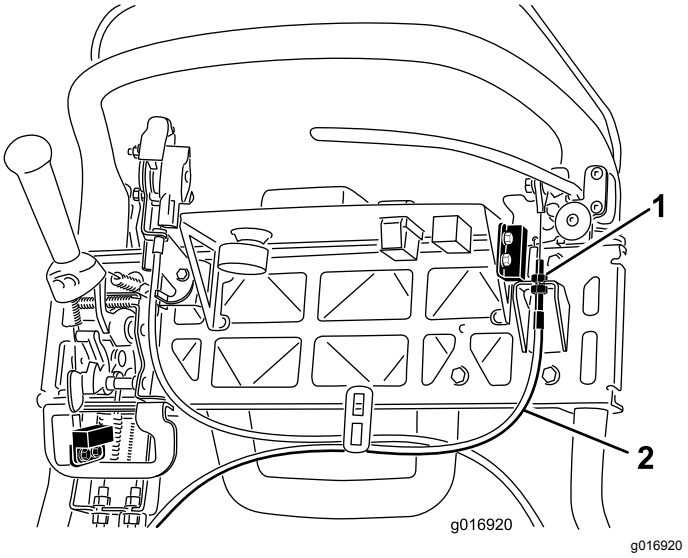

Figura 43

1. Controdadi
2. Cavo del freno di servizio

Manutenzione della cinghia

Controllo della cinghia di trasmissione del cilindro

Intervallo tra gli interventi tecnici: Ogni 1000 ore

1. Spegnete il motore ed estraete la chiave.
2. Allentate il bullone flangiato che fissa il copricinghia e togliete il copricinghia per esporre la cinghia (Figura 44).

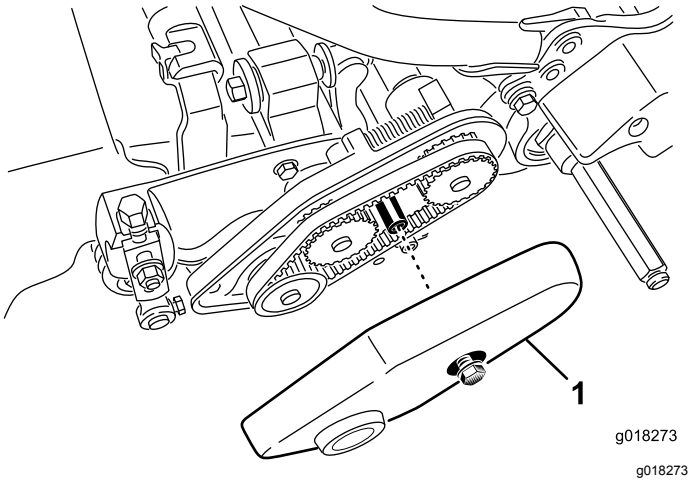

Figura 44

1. Copricinghia

3. Eseguite i seguenti passaggi per regolare la tensione della cinghia:
   A. Allentate il dado di montaggio dell'alloggiamento dei cuscinetti (Figura 45).

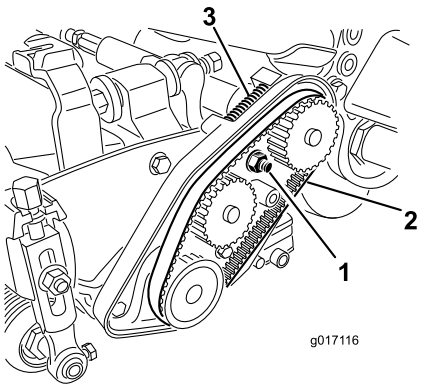

Figura 45

1. Dado di montaggio dell'alloggiamento dei cuscinetti
2. Cinghia di trasmissione del cilindro
3. Molla di compressione

   B. Utilizzando una chiave da 16 mm, ruotate l'alloggiamento dei cuscinetti per assicurarvi che funzioni liberamente.
   C. Pulite eventuali detriti dall'interno del vano della cinghia e attorno alla molla di compressione (Figura 45).
   D. Assicuratevi che la molla di compressione applichi la giusta tensione sulla cinghia.
   E. Serrate il dado di montaggio dell'alloggiamento dei cuscinetti.
   F. Montate il copricinghia.

Ispezione visiva della frizione del cilindro

Rimuovete il tappo di gomma (Figura 46) dal foro nella parte anteriore della trasmissione, per ispezionare visivamente la frizione del cilindro quando effettuate le regolazioni.

Importante: **Riposizionate il tappo al termine, per evitare la contaminazione della frizione da parte di acqua e detriti.**

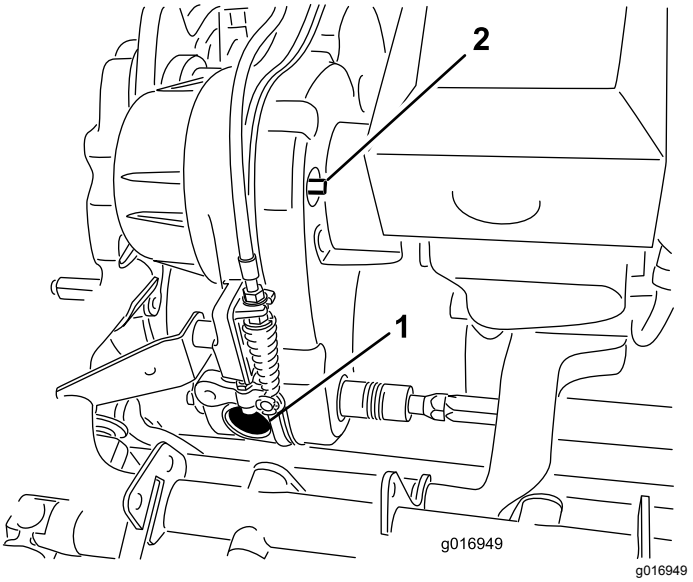

Figura 46

1. Tappo del foro di gomma
2. Albero di innesto/disinnesto

Innesto/disinnesto del tendicinghia della trasmissione

La cinghia della trasmissione è tesa mediante una puleggia tendicinghia a molla. Per innestare o disinnestare la tensione della cinghia, utilizzate una chiave da 3/8 pollice per ruotare e innestare/disinnestare l'albero (Figura 46) nella posizione desiderata. La rotazione dell'albero di 1/4 di giro (90°) in senso orario disinnesta il tendicinghia dalla cinghia (Figura 47).

Nota: Disinnestate la tensione della cinghia prima di rimuovere il coperchio di trasmissione

Nota: La cinghia di trasmissione è correttamente in tensione quando i segni di allineamento sul coperchio di trasmissione e l'albero di innesto sono allineati.

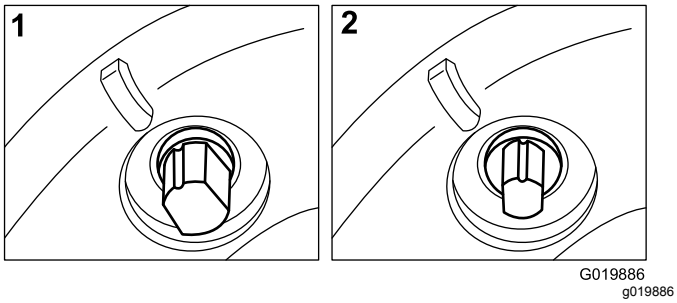

Figura 47

1. INNESTATO
2. DISINNESTATO

Manutenzione del sistema di controlli

Regolazione del comando della trazione

Se il pedale di trazione non si innesta o slitta durante il funzionamento è necessaria una regolazione.

1. Portate il comando della trazione nella posizione di innesto ENGAGED.
2. Misurate la distanza dal perno su ciascun'estremità della molla di comando della trazione (Figura 48); se non è compresa tra 7,3 e 7,6 cm, regolate la frizione in base ai passaggi sotto.

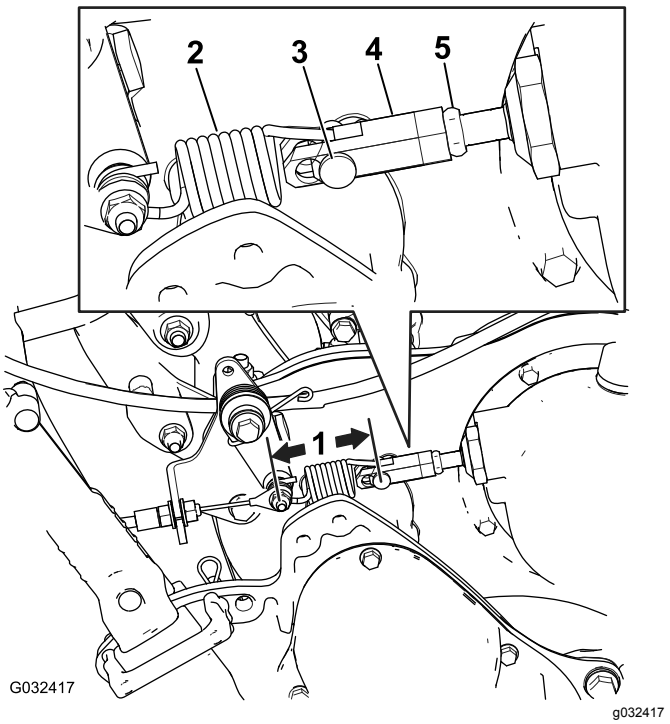

Figura 48

1. Misurate questa distanza che deve risultare tra 7,3 e 7,6 cm
2. Molla di comando della trazione
3. Perno con testa
4. Tenditore
5. Controdado

A. Disinnestate la leva di comando della trazione.

B. Allentate il controdado sul tenditore e rimuovete il perno con testa, scollegando la molla dal tenditore (Figura 48).

C. Girate il tenditore verso l'interno o l'esterno per regolare la lunghezza come opportuno.

D. Montate il tenditore sulla molla con il perno con testa.

E. Portate il comando della trazione nella posizione di innesto ENGAGED.

F. Misurate la distanza dal perno su ciascun'estremità della molla di comando della trazione (Figura 48); ripetete i passaggi da A a F fino a quando non è compresa tra 7,3 e 7,6 cm.

Regolazione del comando del cilindro

Se il comando del cilindro non si innesta correttamente, è necessaria una regolazione.

1. Assicuratevi che il comando del cilindro sia innestato.
2. Nel supporto della trasmissione, regolate il cavo di comando del cilindro (Figura 49) per ottenere la lunghezza della molla di 70,6 mm - 72,4 mm.

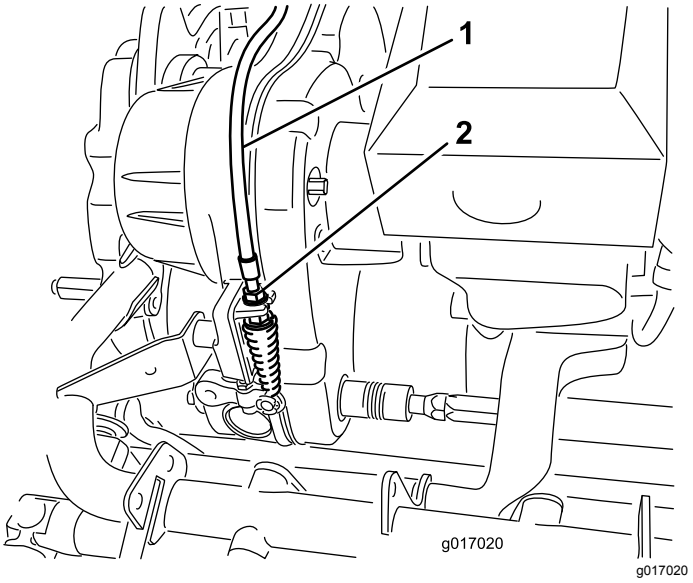

Figura 49

1. Cavo di comando del cilindro
2. Controdadi

3. Nel supporto della maniglia di comando, allentate il cavo di comando del cilindro fino a quando il cavo è lento (Figura 50).

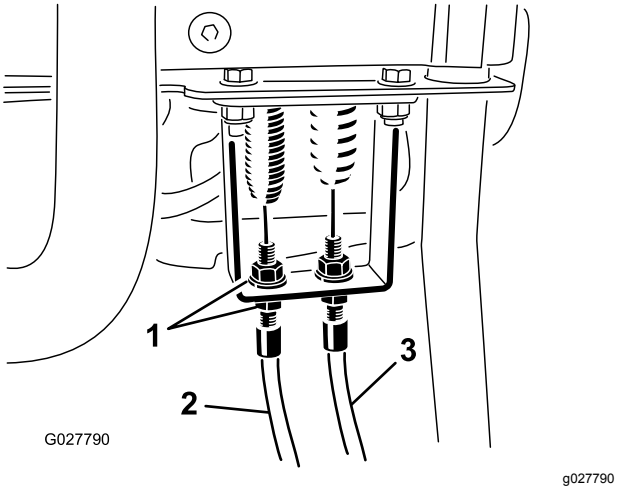

Figura 50

1. Controdadi
2. Cavo di comando della trazione
3. Cavo di comando del cilindro

4. Nel supporto della maniglia di comando, serrate il cavo di comando del cilindro a sufficienza per tendere il cavo senza estendere la molla.
5. Controllate il funzionamento come segue:
   - Verificate che i denti della frizione del cilindro si disinnestino quando la frizione viene rilasciata e che non fuoriescano quando si innestano.

     Nota: Rimuovete il tappo di gomma (Figura 46) dal foro nella parte anteriore della trasmissione, per visualizzare la frizione del cilindro.
   - Il tempo di arresto del cilindro deve essere inferiore a 7 secondi con il gioco cilindro-controlama allentato.
   - Fate riferimento al *Manuale di manutenzione* o contattate il Distributore Toro autorizzato per ulteriore assistenza.

Rimessaggio

Sicurezza in fase di rimessaggio

- Non depositate mai la macchina o la tanica del carburante in presenza di fiamme libere, scintille o spie, come vicino a uno scaldabagno o altre apparecchiature.
- Lasciate raffreddare il motore prima di riporre la macchina in un ambiente chiuso.

Rimessaggio della macchina

1. Eliminate eventuali residui d'erba, morchia e fanghiglia dalle parti esterne della macchina, in particolare dal motore. Eliminate morchia e sporcizia dall'esterno del motore, dalle alette della testata e dal convogliatore.

   Importante: **La macchina può essere lavata con detersivo neutro ed acqua. Non lavate a pressione la macchina Evitate un utilizzo eccessivo di acqua, soprattutto accanto alla piastra della leva del cambio e al motore.**

2. Per il rimessaggio a lungo termine (più di 30 giorni) aggiungete al carburante nel serbatoio un additivo stabilizzatore/condizionatore.

   A. Azionate il motore per distribuire il carburante condizionato nell'impianto di alimentazione (5 minuti).

   B. Spegnete il motore, lasciate che si raffreddi e spurgate il serbatoio del carburante o lasciate in funzione il motore fino allo spegnimento.

   C. Avviate il motore e lasciatelo in funzione fino allo spegnimento. Avviate nuovamente il motore, con lo starter chiuso, fino a quando non si avvia più.

   D. Scollegate il cappellotto dalla candela.

   E. Smaltite il carburante nel rispetto dell'ambiente. Riciclatelo in conformità alle leggi locali.

      Nota: Non conservate per più di 90 giorni il carburante stabilizzato/condizionato.

3. Controllate e serrate tutti i bulloni, i dadi e le viti. Riparate o sostituite le parti consumate o danneggiate.
4. Ritoccate tutti i graffi e le superfici metalliche sverniciate. La vernice è disponibile presso il vostro distributore Toro autorizzato.
5. Riponete la macchina in una rimessa o in un deposito pulito ed asciutto. Coprite la macchina con un telo per proteggerla e mantenerla pulita.

Note:

Note:

Note:

Informativa europea sulla privacy

Dati raccolti da Toro
Toro Warranty Company (Toro) rispetta la privacy. Al fine di elaborare i reclami in garanzia e contattarvi in caso di richiamo di un prodotto, vi chiediamo di comunicarci determinati dati personali direttamente o tramite il rivenditore Toro in loco o The Toro Company.

Il sistema di garanzia Toro è installato su server situati negli Stati Uniti, dove la legge sulla tutela della privacy può prevedere una protezione diversa da quella del vostro paese.

COMUNICANDOCI I VOSTRI DATI PERSONALI ACCONSENTITE ALLA LORO ELABORAZIONE COME INDICATO NELL'INFORMATIVA SULLA PRIVACY.

Utilizzo delle informazioni da parte di Toro
Toro può utilizzare i vostri dati personali per elaborare i reclami in garanzia e contattarvi in caso di richiamo di un prodotto e per qualsiasi altra comunicazione, nonché condividere i vostri dati con consociate, rivenditori e altri partner commerciali collegati a tali attività. Non venderemo i vostri dati personali ad altre aziende. Ci riserviamo il diritto di divulgare i dati personali a scopo di conformità con la legislazione applicabile e su richiesta delle autorità competenti, per il corretto funzionamento del sistema o per tutelare noi stessi o gli altri utenti.

Conservazione dei dati personali
Conserveremo i vostri dati personali finché saranno necessari per gli scopi previsti al momento della loro raccolta iniziale o per altri scopi legittimi (come la conformità normativa) o laddove richiesto dalla legislazione applicabile.

Impegno di Toro alla sicurezza dei dati personali
Adottiamo precauzioni ragionevoli al fine di tutelare la sicurezza dei vostri dati personali, nonché misure atte a mantenere l'accuratezza e lo status corrente dei dati personali.

Accesso e correzione delle vostre informazioni personali
Se desiderate rivedere o correggere le vostre informazioni personali, contattateci via e-mail all'indirizzo legal@toro.com.

Legislazione australiana relativa ai consumatori

I clienti australiani potranno reperire i dettagli concernenti la legislazione australiana relativa ai consumatori all'interno della confezione o presso il concessionario Toro in loco.

Garanzia Toro per prodotti commerciali generali

Garanzia limitata di due anni

Condizioni e prodotti coperti

Toro Company e la sua affiliata, Toro Warranty Company, ai sensi di un accordo tra le medesime, garantiscono che il vostro Prodotto Commerciale Toro (il "Prodotto") è esente da difetti di materiale e lavorazione per il periodo più breve tra due anni o 1500 ore di servizio*. Questa garanzia si applica a tutti i prodotti ad eccezione degli arieggiatori (per questi prodotti vedere le dichiarazioni di garanzia a parte). Nei casi coperti dalla garanzia, provvederemo alla riparazione gratuita del Prodotto, ad inclusione di diagnosi, manodopera, parti e trasporto. La presente garanzia è valida con decorrenza dalla data di consegna del Prodotto all'acquirente iniziale. *Prodotto provvisto di contaore.

Istruzioni per ottenere il servizio in garanzia

Voi avete la responsabilità di notificare il Distributore Commerciale dei Prodotti o il Concessionario Commerciale Autorizzato dei Prodotti dal quale avere acquistato il Prodotto, non appena ritenete che esista una condizione prevista dalla garanzia. Per informazioni sul nominativo di un Distributore Commerciale dei Prodotti o di un Concessionario Autorizzato, e per qualsiasi chiarimento in merito ai vostri diritti e responsabilità in termini di garanzia, potete contattarci a:

Toro Commercial Products Service Department
Toro Warranty Company
8111 Lyndale Avenue South
Bloomington, MN 55420-1196

+1–952–888–8801 o +1–800–952–2740
E-mail: commercial.warranty@toro.com

Responsabilità del Proprietario

Quale proprietario del Prodotto siete responsabile della manutenzione e delle regolazioni citate nel *Manuale dell'operatore*. La mancata esecuzione della manutenzione e delle regolazioni previste possono rendere invalido il reclamo in garanzia.

Articoli e condizioni non coperti da garanzia

Non tutte le avarie o i guasti che si verificano durante il periodo di garanzia sono difetti di materiale o lavorazione. Quanto segue è escluso dalla presente garanzia:

- Avarie del prodotto risultanti dall'utilizzo di ricambi non originali Toro, o dal montaggio e utilizzo di parti aggiuntive, o dall'impiego di accessori e prodotti modificati non a marchio Toro. Una garanzia a parte può essere fornita dal produttore dei suddetti articoli.
- Avarie del prodotto risultanti dalla mancata esecuzione della manutenzione e/o delle regolazioni consigliate. Qualora non venga eseguita una corretta manutenzione del Prodotto, secondo le procedure consigliate, elencate nel *Manuale dell'operatore*, eventuali richieste di intervento in garanzia potrebbero essere respinte.
- Avarie risultanti dall'utilizzo del prodotto in maniera errata, negligente o incauta.
- Le parti soggette a usura derivante dall'utilizzo, salvo quando risultino difettose. I seguenti sono alcuni esempi di parti di consumo che si usurano durante il normale utilizzo del prodotto: pastiglie e segmenti dei freni, ferodi della frizione, lame, cilindri, rulli e cuscinetti (con guarnizione o da lubrificare), controlame, candele, ruote orientabili e cuscinetti, pneumatici, filtri, nastri e alcuni componenti di irrigatori, come membrane, ugelli, valvole di ritegno, ecc.
- Avarie provocate da cause esterne. I seguenti sono solo alcuni esempi di cause esterne: condizioni atmosferiche, metodi di rimessaggio, contaminazione, utilizzo di carburanti, refrigeranti, lubrificanti, additivi, fertilizzanti, acqua o prodotti chimici non autorizzati, ecc.
- Avarie o problemi prestazionali dovuti all'utilizzo di carburanti (per es. benzina, diesel o biodiesel) non conformi ai rispettivi standard industriali.
- Rumore, vibrazione, usura e deterioramento normali.
- L'usura normale dovuta all'uso comprende, senza limitazione alcuna, danni a sedili causati da usura o abrasione, superfici verniciate usurate, adesivi o finestrini graffiati, ecc.

Parti

Le parti previste per la sostituzione come parte della manutenzione sono garantite per il periodo di tempo fino al tempo previsto per la sostituzione di tale parte. Le parti sostituite ai sensi della presente garanzia sono coperte per tutta la durata della garanzia del prodotto originale e diventano proprietà di Toro. Toro si riserva il diritto di prendere la decisione finale in merito alla riparazione di parti o gruppi esistenti, o alla loro sostituzione. Per le riparazioni in garanzia Toro può utilizzare parti ricostruite.

Garanzia sulla batteria agli ioni di litio e deep cycle:

Le batterie agli ioni di litio e deep cycle hanno uno specifico numero totale di kilowattora erogabili durante la loro vita. Le modalità di utilizzo, ricarica e manutenzione possono allungare o abbreviare la vita totale della batteria. Man mano che le batterie di questo prodotto si consumano, la quantità di lavoro utile tra gli intervalli di carica si ridurrà lentamente, fino a che la batteria sarà del tutto esaurita. La sostituzione di batterie che, a seguito del normale processo di usura, risultano inutilizzabili, è responsabilità del proprietario del prodotto. Durante il normale periodo di garanzia del prodotto potrebbe essere necessaria la sostituzione delle batterie, a spese del proprietario.
Nota: (Solo batteria agli ioni di litio): Una batteria agli ioni di litio ha soltanto una garanzia prorata parziale da 3 a 5 anni in base alla durata di servizio e ai kilowattora utilizzati. Per ulteriori informazioni si rimanda al *Manuale dell'operatore*.

La manutenzione è a spese del proprietario.

La messa a punto, la lubrificazione e la pulizia del motore, la sostituzione dei filtri, il refrigerante e l'esecuzione delle procedure di manutenzione consigliata sono alcuni dei normali servizi richiesti dai prodotti Toro a carico del proprietario.

Condizioni generali

La riparazione da parte di un Distributore o Concessionario Toro autorizzato è l'unico rimedio previsto dalla presente garanzia.

Né The Toro Company né Toro Warranty Company sono responsabili di danni indiretti, incidentali o consequenziali in merito all'utilizzo dei Prodotti Toro coperti dalla presente garanzia, ivi compresi costi o spese per apparecchiature sostitutive o assistenza per periodi ragionevoli di avaria o di mancato utilizzo in attesa della riparazione ai sensi della presente garanzia. Ad eccezione della garanzia sulle emissioni, citata di seguito, se pertinente, non vi sono altre espresse garanzie. Tutte le garanzie implicite di commerciabilità e idoneità all'uso sono limitate alla durata della presente garanzia esplicita.

In alcuni stati non è permessa l'esclusione di danni incidentali o consequenziali, né limitazioni sulla durata di una garanzia implicita; di conseguenza, nel vostro caso le suddette esclusioni e limitazioni potrebbero non essere applicabili. La presente garanzia concede diritti legali specifici; potreste inoltre godere di altri diritti, che variano da uno Stato all'altro.

Nota relativa alla garanzia del motore:

Il Sistema di Controllo delle Emissioni presente sul vostro Prodotto può essere coperto da garanzia a parte, rispondente ai requisiti stabiliti dall'Environmental Protection Agency (EPA) degli Stati Uniti e/o dall'Air Resources Board (CARB) della California. Le limitazioni di cui sopra, in termini di ore, non sono applicabili alla garanzia del Sistema di Controllo delle Emissioni. I particolari sono riportati nella Dichiarazione di Garanzia sul Controllo delle Emissioni del motore, fornita con il prodotto o presente nella documentazione del costruttore del motore

Paesi diversi dagli Stati Uniti e dal Canada

I clienti acquirenti di prodotti Toro esportati dagli Stati Uniti o dal Canada devono contattare il proprio Distributore (Concessionario) Toro per ottenere le polizze di garanzia per il proprio paese, regione o stato. Se per qualche motivo non siete soddisfatti del servizio del vostro Distributore o avete difficoltà nell'ottenere informazioni sulla garanzia, siete pregati di rivolgervi all'importatore Toro.

374-0253 Rev C