Form No. 3419-129 Rev B

Tosaerba Super Recycler® da 53 cm

Nº del modello 20792—Nº di serie 401000000 e superiori

Nº del modello 20797—Nº di serie 401000000 e superiori

Manuale dell'operatore

Introduzione

Questo tosaerba a lame rotanti con operatore a piedi è pensato per l'utilizzo da parte di privati. Il suo scopo è quello di tagliare l'erba di prati ben tenuti di complessi residenziali. Non è stato progettato per tagliare aree cespugliose o per impieghi in agricoltura.

Leggete attentamente queste informazioni al fine di utilizzare e mantenere correttamente il prodotto e di evitare infortuni e danni. Voi siete responsabili del corretto utilizzo del prodotto, all'insegna della sicurezza.

Per informazioni su prodotti e accessori, per la ricerca di un rivenditore o la registrazione del vostro prodotto, potete contattare Toro direttamente a www.Toro.com.

Per assistenza, ricambi originali Toro o ulteriori informazioni, rivolgetevi a un Distributore Toro autorizzato o a un Centro Assistenza Toro, e abbiate sempre a portata di mano il numero del modello e il numero di serie del prodotto. Figura 1 indica la posizione del numero di modello e di serie sul prodotto. Scrivete i numeri nell'apposito spazio.

Importante: **Con il vostro dispositivo mobile, potete scansionare il codice QR sull'adesivo del numero di serie (se presente) per accedere a informazioni su garanzia, ricambi e altre informazioni sui prodotti**

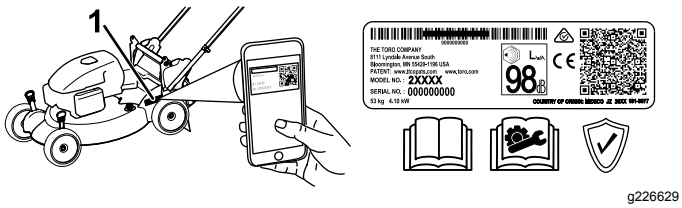

g226629

Figura 1

1. Posizione del numero del modello e del numero di serie

Nº del modello _____

Nº di serie _____

Il sistema di avvertimento adottato dal presente manuale identifica i pericoli potenziali e riporta messaggi di sicurezza, identificati dal simbolo di avvertimento (Figura 2), che segnalano un pericolo in grado di provocare infortuni gravi o la morte se non si osservano le precauzioni raccomandate.



g000502

Figura 2

Simbolo di avvertimento

Per evidenziare le informazioni vengono utilizzate due parole. **Importante** indica informazioni meccaniche di particolare importanza, e **Nota** evidenzia informazioni generali di particolare rilevanza.

Questo prodotto è conforme a tutte le direttive europee pertinenti; vedere i dettagli nella Dichiarazione di Conformità (DICO) specifica del prodotto, fornita a parte.

Coppia lorda o netta: La coppia lorda o netta di questo motore è stata valutata in laboratorio dal produttore del motore in conformità alla norma SAE (Society of Automotive Engineers) J1940 o J2723. La configurazione rispondente ai requisiti di sicurezza, emissione e funzionamento comporta una sensibile riduzione della potenza effettiva del motore di questa classe di tosaerba. Si rimanda alle informazioni del produttore del motore fornite con la macchina.

Non manomettete o disattivate i dispositivi di sicurezza sulla macchina e verificatene il corretto funzionamento regolarmente. Non tentate di regolare o manomettere il comando di velocità del motore: così facendo potreste creare condizioni operative non sicure e determinare infortuni personali.

Indice

Introduzione 1
Sicurezza 2
Requisiti generali di sicurezza 2
Adesivi di sicurezza e informativi 3
Preparazione 6
1 Montaggio e apertura della stegola 6

© 2018—The Toro® Company
8111 Lyndale Avenue South
Bloomington, MN 55420

Registrate il vostro prodotto presso www.Toro.com.

CE

Traduzione dell'originale (IT)
Stampato in Messico
Tutti i diritti sono riservati

3419-129 B

2 Montaggio del cavo dell'avviatore autoavvolgente nel guidacavo 7
3 Riempimento del motore con olio 8
4 Ricarica della batteria 8
5 Montaggio del cesto di raccolta 9
Quadro generale del prodotto 10
Specifiche 10
Funzionamento 11
Prima dell'uso 11
Sicurezza prima del funzionamento 11
Riempimento del serbatoio del carburante 11
Controllo del livello dell'olio motore 12
Regolazione dell'altezza della stegola 12
Regolazione dell'altezza di taglio 12
Durante l'uso 13
Sicurezza durante il funzionamento 13
Avviamento del motore 13
Utilizzo della trazione automatica 15
Spegnimento del motore 15
Riciclaggio dello sfalcio 15
Utilizzo del cesto di raccolta 17
Scarico dello sfalcio 18
Suggerimenti 20
Dopo l'uso 21
Sicurezza dopo le operazioni 21
Pulizia sotto la macchina 21
Piegatura della stegola 21
Manutenzione 23
Programma di manutenzione raccomandato 23
Sicurezza durante la manutenzione 23
Preparazione per la manutenzione 23
Manutenzione del filtro dell'aria 24
Cambio dell'olio motore 24
Ricarica della batteria 25
Sostituzione del fusibile 25
Lubrificazione delle corone dentate 26
Sostituzione della lama 26
Regolazione della trazione automatica 27
Rimessaggio 28
Preparazione del tosaerba per il rimessaggio 28
Messa in funzione della macchina dopo il rimessaggio 28

Sicurezza

Questa macchina è stata progettata in conformità con EN ISO 5395:2013.

Requisiti generali di sicurezza

Questo prodotto è in grado di amputare mani e piedi e di scagliare oggetti. Rispettate sempre tutte le norme di sicurezza per evitare gravi infortuni.

L'utilizzo di questo prodotto per scopi non conformi alle funzioni per cui è stato concepito può essere pericoloso per l'utente e gli astanti.

- Prima di avviare il motore leggete, comprendete ed osservate le istruzioni e le avvertenze riportate nel presente *Manuale dell'operatore*, sulla macchina e sugli accessori.
- Non mettete le mani o i piedi vicino o sotto le parti mobili, oppure sotto la macchina. Restate sempre lontani dall'apertura di scarico.
- Azionate la macchina solo con le protezioni e i dispositivi di sicurezza montati e funzionanti.
- Tenete gli astanti e i bambini a distanza di sicurezza dalla macchina. Non permettete che bambini e ragazzi utilizzino la macchina. Permettete soltanto a persone responsabili, addestrate, che abbiano dimestichezza con le istruzioni e in adeguate condizioni fisiche di utilizzare la macchina.
- Arrestate la macchina, spegnete il motore rimuovete il pulsante di avviamento elettrico (se in dotazione) e attendete che tutte le parti in movimento si fermino prima di eseguire interventi di manutenzione, fare rifornimento di carburante o eliminare eventuali ostruzioni.

L'errato utilizzo o l'errata manutenzione di questa macchina può causare infortuni. Per ridurre il rischio di incidenti, rispettate le seguenti norme di sicurezza e fate sempre attenzione al simbolo di allarme, che indica Attenzione, Avvertenza o Pericolo – norme di sicurezza personali. La mancanza di rispetto delle presenti istruzioni può provocare infortuni o la morte.

Nel presente manuale sono disponibili ulteriori informazioni sulla sicurezza qualora necessarie.

Adesivi di sicurezza e informativi

Adesivi e istruzioni di sicurezza sono chiaramente visibili all'operatore e ubicate vicino a qualsiasi area di potenziale pericolo. Sostituite eventuali adesivi se danneggiati o mancanti.

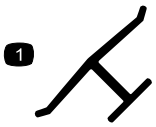

decaloemmarkt

Marchio del produttore

1. Questo marchio indica che la lama è identificata come componente del fabbricante di macchine originale.

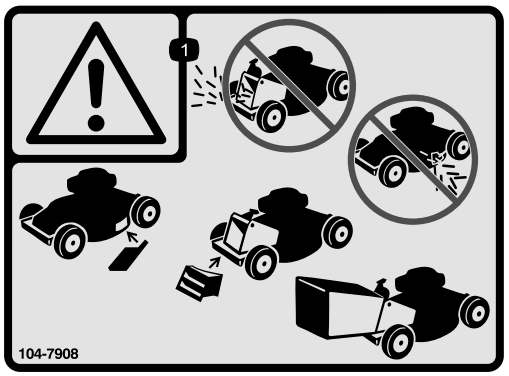

decal104-7908

104-7908

1. Avvertenza — Azionate la macchina soltanto con il cesto o il coperchio di scarico posteriore inserito, nonché con il deflettore o il coperchio di scarico laterale in posizione.

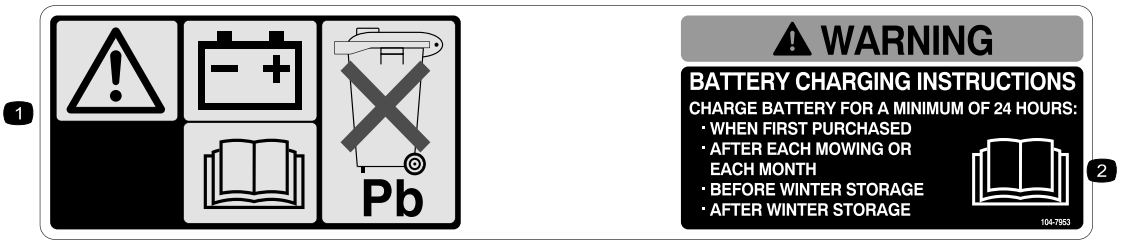

decal104-7953

104-7953

Solo modello con avviamento elettrico

1. Avvertenza – Leggete il *Manuale dell'operatore* per le informazioni sulla ricarica della batteria. Contiene piombo; non disperdete nell'ambiente.
2. Leggete il *Manuale dell'operatore*.

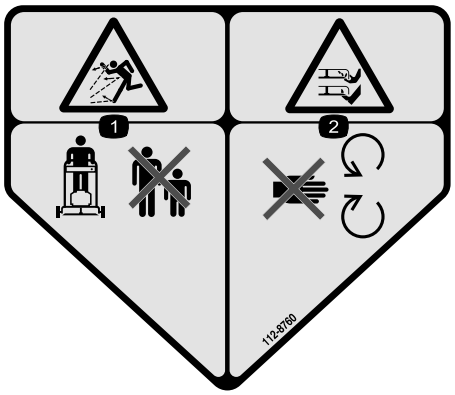

decal112-8760

112-8760

1. Pericolo di oggetti scagliati – Tenete gli astanti a distanza di sicurezza dalla macchina.
2. Ferita o smembramento di mano o piede – Non avvicinatevi alle parti in movimento.

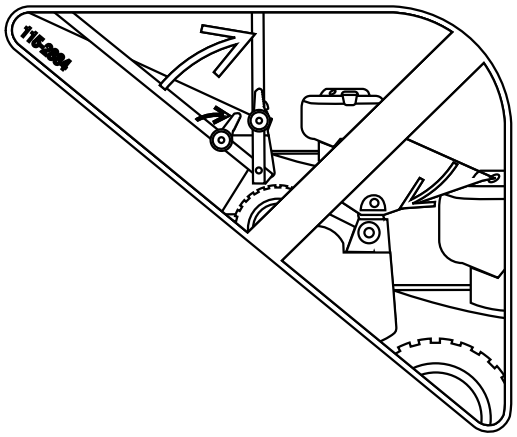

decal115-2884

115-2884

Regolazione delle posizioni della stegola



decal115-8411

115-8411

1. Sbloccato
2. Bloccato

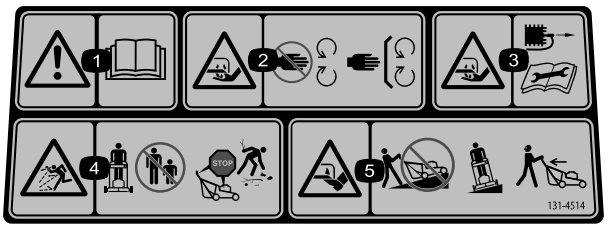

decal131-4514b

131-4514

1. Avvertenza – Leggete il *Manuale dell'operatore*.
2. Pericolo di lesioni o smembramento delle mani a causa della lama del tosaerba – Tenetevi a distanza dalle parti in movimento; non rimuovete i carter e le protezioni.
3. Pericolo di ferite o smembramento delle mani a causa della lama del tosaerba – Scollegate il cappellotto dalla candela e leggete le istruzioni prima di eseguire interventi di revisione o manutenzione.
4. Pericolo di oggetti scagliati – Tenete gli astanti a distanza di sicurezza dalla macchina; spegnete il motore prima di abbandonare la posizione operativa; raccogliete eventuali detriti prima della tosatura.
5. Pericolo di ferite o smembramento dei piedi a causa della lama del tosaerba – In pendenza non utilizzate la macchina su e giù ma trasversalmente; guardate dietro di voi prima di retrocedere.

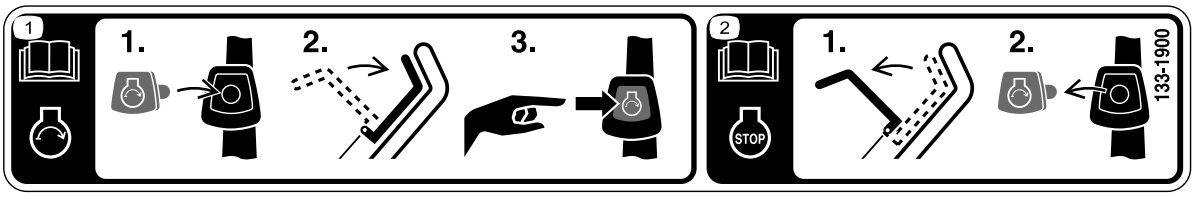

decal133-1900

133-1900

Solo modello con avviamento elettrico

1. Leggete il *Manuale dell'operatore* per ulteriori informazioni sull'avviamento del motore: 1) Inserite il pulsante di avviamento elettrico nell'accensione; 2) Innestate la barra di comando delle lame; 3) Premete il pulsante di avviamento elettrico per avviare il motore.
2. Leggete il *Manuale dell'operatore* per ulteriori informazioni sull'arresto del motore: 1) Rilasciate la barra di comando delle lame; 2) Togliete il pulsante di avviamento elettrico dall'accensione.

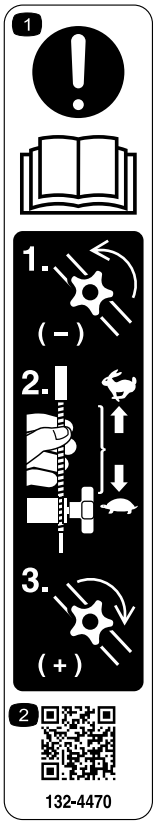

decal132-4470

132-4470

Regolazione della trazione

1. Attenzione: Leggete il *Manuale dell'operatore* – 1) Allentate la manopola ruotandola in senso antiorario; 2) Tirate il cavo o i cavi allontanandoli dal motore per ridurre la trazione, oppure spingeteli verso il motore per aumentarla; 3) Serrate la manopola ruotandola in senso orario.
2. Scansionate il codice QR per avere maggiori informazioni circa la regolazione della trazione.

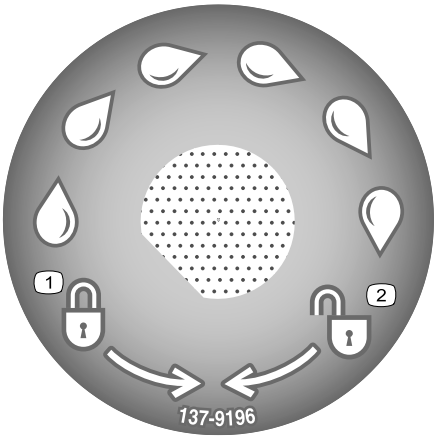

decal137-9196

137-9196

1. Blocco
2. Sblocco

Preparazione

Importante: **Rimuovete e gettate il foglio di protezione di plastica che ricopre il motore, così come qualsiasi altra protezione di plastica o elemento di imballaggio presente sulla macchina.**

Importante: **Per evitare un avviamento accidentale, non inserite il pulsante di avviamento elettrico nell'accensione elettrica (se in dotazione) fino a quando non siete pronti ad avviare il motore.**

1

Montaggio e apertura della stegola

Non occorrono parti

Procedura

⚠ AVVERTENZA

L'incorretto montaggio e apertura della stegola può danneggiare i cavi e creare condizioni di utilizzo pericolose.

- **Fate attenzione a non danneggiare i cavi quando montate e aprite la stegola.**
- **Assicuratevi che i cavi siano disposti all'esterno della stegola.**
- **Se un cavo è danneggiato, rivolgetevi a un Centro Assistenza autorizzato.**

1. Sollevate la parte posteriore della scocca della macchina all'altezza di taglio massima impostata, spostando completamente in avanti le 2 leve dell'altezza di taglio posteriori. Vedere Regolazione dell'altezza di taglio (pagina 12).
2. Montate le estremità della stegola sulla scocca della macchina con 2 rondelle e 2 bulloni di fissaggio (Figura 3), **ma senza serrare i bulloni.**

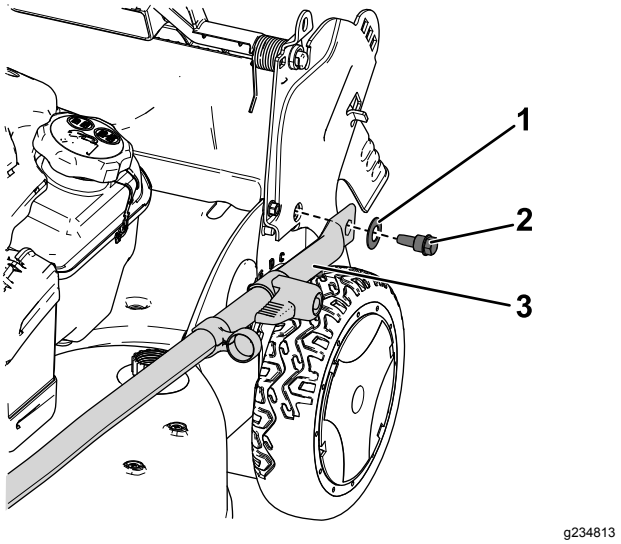

Figura 3

1. Rondella
2. Bullone di fissaggio
3. Estremità della stegola

Importante: **Disponete i cavi all'*esterno* dalla stegola(Figura 3).**

3. Fate ruotare la stegola indietro (Figura 4).

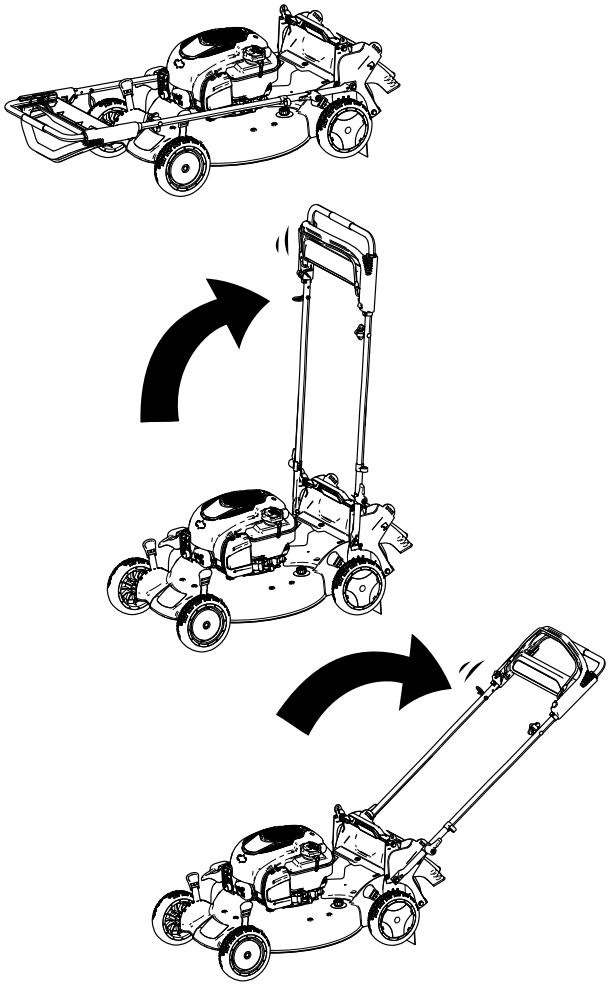

g187600

Figura 4

4. Bloccare la stegola all'altezza desiderata. Vedere Regolazione dell'altezza della stegola (pagina 12).
5. Serrate i bulloni della stegola a un valore compreso tra 14 e 17 N·m.
6. Regolate l'altezza di taglio. Vedere Regolazione dell'altezza di taglio (pagina 12).

2

Montaggio del cavo dell'avviatore autoavvolgente nel guidacavo

Non occorrono parti

Procedura

Importante: **Per avviare il motore in modo sicuro e facile ogniqualvolta usate la macchina, montate il cavo dell'avviatore autoavvolgente nel guidacavo.**

Mantenete la barra di comando della lama contro la parte superiore della stegola e tirate il cavo dell'avviatore autoavvolgente facendolo passare attraverso il guidacavo sulla stegola (Figura 5).

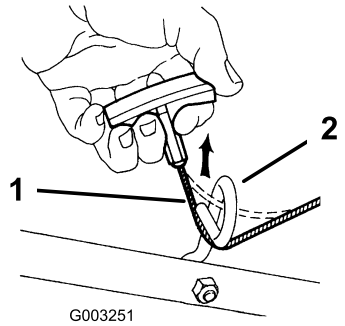

g003251

Figura 5

1. Cavo dell'avviatore autoavvolgente
2. Guidacavo

3

Riempimento del motore con olio

Non occorrono parti

Procedura

Importante: **La macchina viene consegnato senza olio nel motore. Prima di avviare il motore, riempitelo con olio.**

Specifiche dell'olio motore

Capacità dell'olio motore	0,44 litri
Viscosità dell'olio	Olio detergente SAE 30 o SAE 10W-30
Classificazione di servizio API	SJ o superiore

1. Portate la macchina su una superficie pianeggiante.
2. Girate il tappo in senso antiorario ed estraete l'asta di livello (Figura 6).

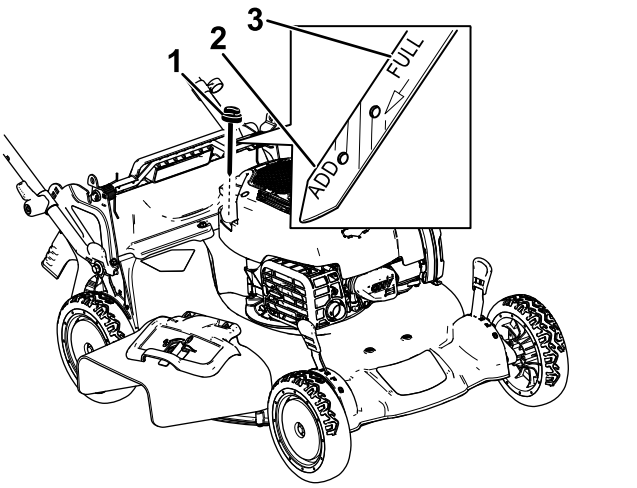

g187518

Figura 6

1. Asta di livello
2. Rabboccare
3. Pieno

3. Versate con cautela una quantità d'olio pari a circa ¾ della capacità del motore nel tubo di riempimento dell'olio.
4. Attendete per 3 minuti che l'olio si stabilizzi nel motore
5. Tergete l'asta con un panno pulito.
6. Inserite l'asta di livello nel tubo di riempimento ed estraetela.
7. Controllate il livello dell'olio sull'asta (Figura 6).
   - Se il livello dell'olio sull'asta è troppo basso, versate con cautela una piccola quantità di olio nel relativo tubo di riempimento, attendete 3 minuti e ripetete le fasi da 5 a 7 fino a raggiungere il livello corretto sull'asta.
   - Se il livello dell'olio sull'asta è troppo alto, drenate l'olio in eccesso finché l'olio sull'asta non appare al livello adeguato; fate riferimento a Cambio dell'olio motore (pagina 24).

   Importante: **Non avviate il motore con il livello dell'olio troppo basso o troppo alto, per evitare di danneggiare il motore stesso.**
8. Inserite l'asta di livello nel tubo di riempimento dell'olio e chiudete saldamente.

4

Ricarica della batteria

Non occorrono parti

Procedura

Solo modello con avviamento elettrico

Vedere Ricarica della batteria (pagina 25).

5

Montaggio del cesto di raccolta

Non occorrono parti

Procedura

1. Infilate il cesto di raccolta sopra il telaio come illustrato in Figura 7.

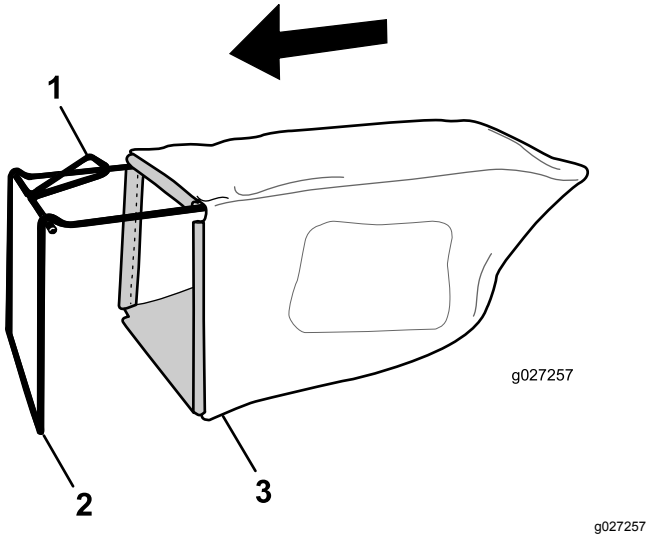

Figura 7

1. Stegola
2. Telaio
3. Cesto di raccolta

Nota: Non infilate il cesto sopra la stegola (Figura 7).

2. Agganciate il canale inferiore del cesto sul fondo del telaio (Figura 8).

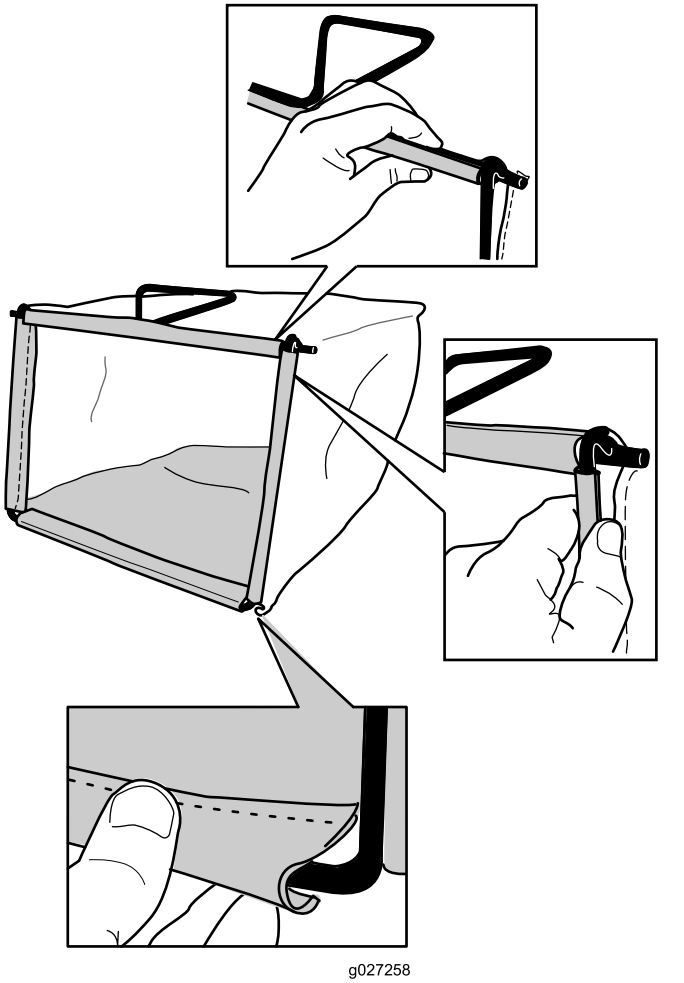

Figura 8

3. Agganciate i canali superiore e laterali del cesto rispettivamente sulla parte superiore e quelle laterali del telaio (Figura 8).

Quadro generale del prodotto

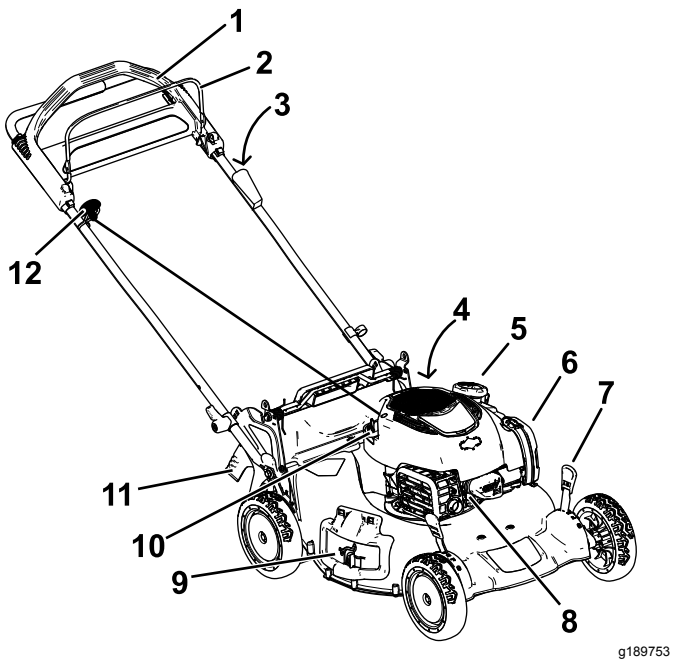

Figura 9

1. Stegola
2. Barra di comando della lama
3. Pulsante di avviamento elettrico (solo modello con avviamento elettrico)
4. Foro di lavaggio (non illustrato)
5. Tappo del serbatoio del carburante
6. Filtro dell'aria
7. Leva dell'altezza di taglio (4)
8. Candela
9. Deflettore di scarico laterale
10. Rifornimento olio/asta di livello
11. Deflettore posteriore
12. Stegola dell'avviatore autoavvolgente

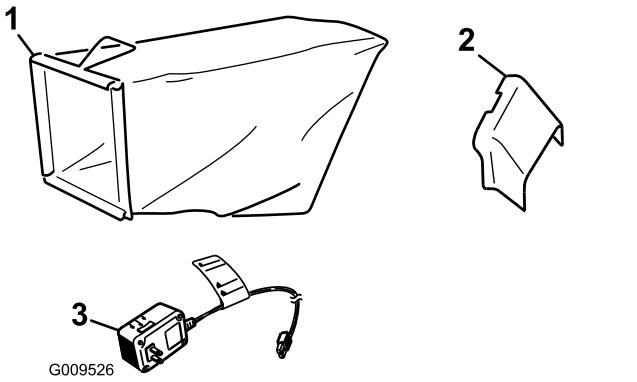

Figura 10

1. Cesto di raccolta
2. Condotto di scarico laterale
3. Caricabatterie (solo modelli con avviamento elettrico)

Specifiche

Modello	Peso	Lunghezza	Larghezza	Altezza
20792	36 kg	165 cm	56 cm	104 cm
20797	38 kg	165 cm	56 cm	104 cm

Funzionamento

Nota: Stabilite i lati sinistro e destro della macchina dalla normale posizione di guida.

Prima dell'uso

Sicurezza prima del funzionamento

Requisiti generali di sicurezza

- Familiarizzate con il funzionamento sicuro dell'apparecchiatura, con i comandi dell'operatore e con gli adesivi di sicurezza.
- Controllate che le protezioni e i dispositivi di sicurezza, come deflettori e/o cesti di raccolta, siano montati e perfettamente funzionanti.
- Controllate sempre che le lame, i bulloni delle lame e il gruppo di taglio non siano usurati o danneggiati.
- Ispezionate l'area in cui userete la macchina ed eliminate tutti gli oggetti che potrebbero interferire con il suo funzionamento o che la macchina potrebbe scagliare.
- Mentre regolate l'altezza di taglio potreste toccare la lama in movimento e ferirvi gravemente.
  - Spegnete il motore, togliete il pulsante di avviamento elettrico (solo modello con avviamento elettrico) e attendete che tutte la parti in movimento si fermino.
  - Non inserite le dita sotto la scocca mentre regolate l'altezza di taglio.

Sicurezza del carburante

- Il carburante è estremamente infiammabile e altamente esplosivo. Un incendio o un'esplosione di carburante possono ustionare voi ed altre persone e causare danni.
  - Per impedire che una carica elettrostatica faccia incendiare il carburante, mettete la tanica e/o la macchina per terra prima del riempimento, mai in un veicolo o su un oggetto.
  - Fate il pieno di carburante all'aria aperta, a motore freddo, Tergete il carburante versato.
  - Non maneggiate il carburante quando fumate o nelle adiacenze di una fiamma libera o di scintille.
  - Non togliete il tappo del carburante né aggiungete carburante al serbatoio mentre il motore è in funzione o caldo.
  - Non cercate di avviare il motore se avete versato del carburante. Non create possibili fonti di incendio finché i vapori del carburante non si saranno dissipati.
  - Conservate il carburante in taniche omologate e tenete lontano dalla portata dei bambini.
- Se ingerito, il carburante è nocivo o fatale. L'esposizione a lungo termine ai vapori di benzina può causare gravi danni e malattie.
  - Evitate di respirare a lungo i vapori.
  - Tenete il viso e le mani lontano dagli ugelli e dall'apertura del serbatoio del carburante.
  - Tenete il carburante lontano dagli occhi e dalla pelle.

Riempimento del serbatoio del carburante

- Per ottenere risultati ottimali utilizzate solo benzina senza piombo fresca e pulita, di 87 o più ottani (metodo di classificazione (R+M)/2).
- È accettabile il carburante ossigenato con etanolo fino al 10% o 15% di MTBE per volume.
- **Non** utilizzate miscele di benzina con etanolo, come E15 o E85, superiore al 10% per volume. Possono verificarsi problemi di prestazioni e/o danni al motore non coperti dalla garanzia.
- **Non** utilizzate benzina contenente metanolo.
- Nella stagione invernale, **non** conservate il carburante nel serbatoio o nei contenitori senza aggiungere un apposito stabilizzatore al carburante.
- **Non** aggiungete olio alla benzina.

Riempite il serbatoio del carburante con benzina normale fresca senza piombo, proveniente da una stazione di rifornimento di buona marca (Figura 11).

Importante: **Per ridurre i problemi di avviamento, aggiungete uno stabilizzatore di carburante alla benzina per l'intera stagione. Miscelate lo stabilizzatore con benzina che abbia meno di 30 giorni.**

Fate riferimento al manuale del motore per avere maggiori informazioni.

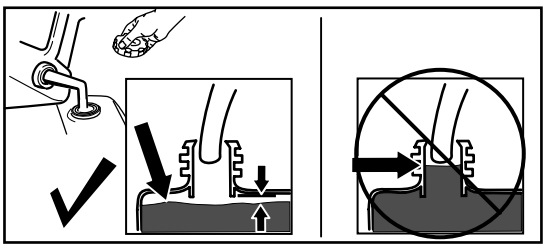

g230458

Figura 11

Controllo del livello dell'olio motore

Intervallo tra gli interventi tecnici: Prima di ogni utilizzo o quotidianamente

1. Portate la macchina su una superficie pianeggiante.
2. Girate il tappo in senso antiorario ed estraete l'asta di livello (Figura 12).

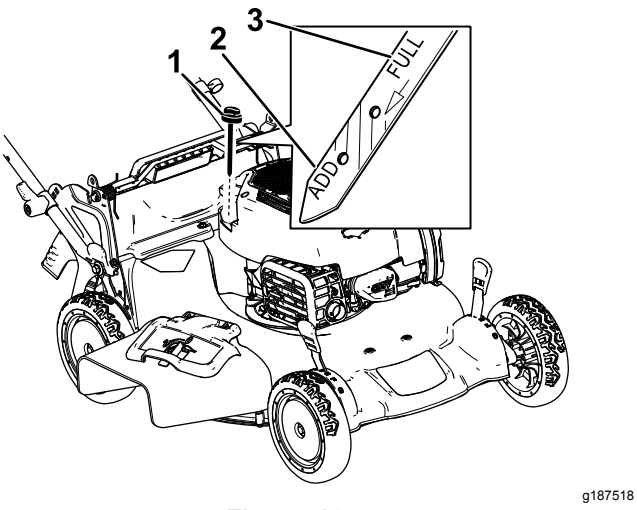

Figura 12

1. Asta di livello
2. Rabboccare
3. Pieno

3. Tergete l'asta con un panno pulito.
4. Inserite l'asta di livello nel tubo di riempimento dell'olio, senza avvitare, quindi estraetela.
5. Controllate il livello dell'olio sull'asta (Figura 12).
   - Se il livello di olio dell'asta è troppo basso (Figura 12), versate con cura una piccola quantità di olio detergente SAE 30 o SAE 10W-30 nel tubo di riempimento dell'olio, attendete 3 minuti e ripetete gli step da 3 a 5 finché il livello dell'olio sull'asta non risulta corretto.
   - Se il livello dell'olio sull'asta è troppo alto (Figura 12), drenate l'olio in eccesso finché il livello dell'olio sull'asta non risulta corretto; fate riferimento a Cambio dell'olio motore (pagina 24).

   Importante: **Non avviate il motore con il livello dell'olio troppo basso o troppo alto, per evitare di danneggiare il motore stesso.**
6. Inserite l'asta di livello nel tubo di riempimento dell'olio e chiudete saldamente.

Regolazione dell'altezza della stegola

Potete alzare o abbassare la stegola nella posizione più comoda.

Ruotate il fermo della stegola, regolate la stegola su 1 delle 3 posizioni possibili e bloccatela (Figura 13).

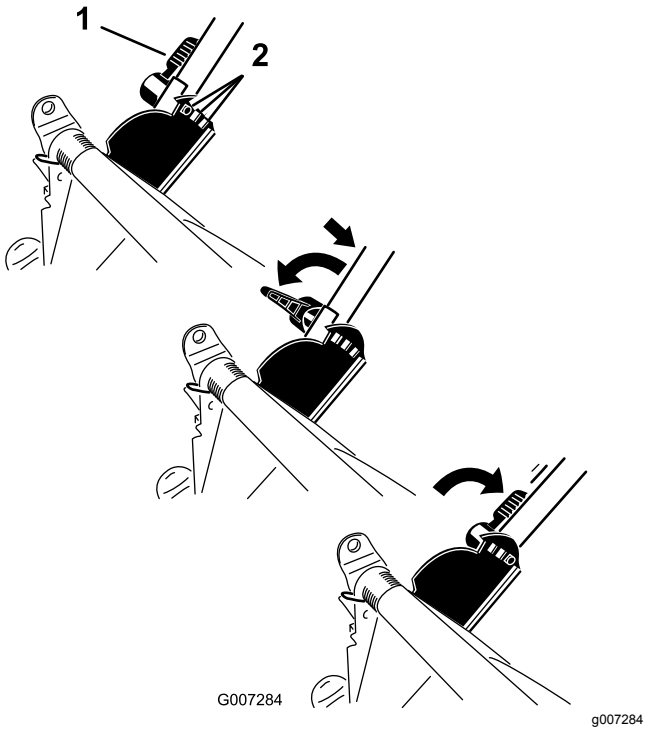

Figura 13

1. Fermo della stegola
2. Posizioni della stegola

Regolazione dell'altezza di taglio

⚠ AVVERTENZA

Mentre regolate l'altezza di taglio potreste toccare la lama in movimento e ferirvi gravemente.

- **Spegnete il motore e attendete che tutte le parti in movimento si siano fermate. Rimuovete il pulsante di avviamento elettrico (se presente).**
- **Non inserite le dita sotto la scocca mentre regolate l'altezza di taglio.**

⚠ ATTENZIONE

Se il motore è stato acceso, il silenziatore sarà caldo e potrebbe provocarvi ustioni.

Non avvicinatevi al silenziatore caldo.

Regolate l'altezza di taglio al livello desiderato. Regolate le quattro ruote alla stessa altezza. Per sollevare e abbassare la macchina, fate riferimento a Figura 14

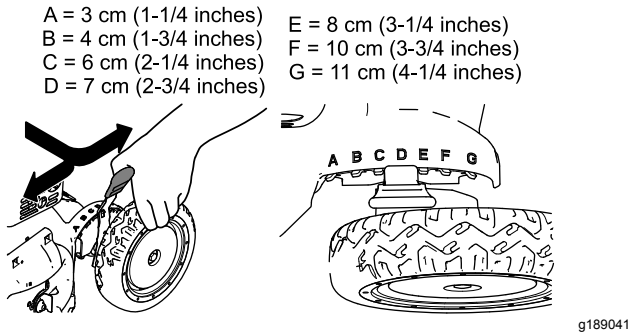

Figura 14

Durante l'uso

Sicurezza durante il funzionamento

Requisiti generali di sicurezza

- Indossate un abbigliamento idoneo, comprendente protezione per gli occhi, pantaloni lunghi, calzature robuste anti-scivolo e protezione dell'udito. Legate i capelli lunghi dietro il capo, bloccate gli indumenti ampi e non indossate gioielli pendenti.
- Non utilizzate la macchina in caso di malattia, stanchezza o sotto l'effetto di alcol o droga.
- La lama è affilata, e può causare gravi ferite. Spegnete il motore, togliete il pulsante di avviamento elettrico (solo modello con avviamento elettrico) e attendete che tutte le parti in movimento si fermino prima di lasciare la posizione di guida.
- Quando rilasciate la barra di comando della lama, sia il motore sia la lama devono fermarsi entro 3 secondi. In caso contrario, smettete subito di usare il tosaerba e rivolgetevi ad un Centro Assistenza autorizzato.
- Tenete lontani gli astanti, soprattutto i bambini, dall'area operativa. Fermate la macchina se qualcuno entra nell'area di lavoro.
- Guardate sempre in basso e dietro prima di azionare la macchina in retromarcia.
- Azionate la macchina soltanto in condizioni meteo idonee e di buona visibilità. Non usate la macchina qualora vi sia il rischio di fulmini.
- Erba e foglie bagnate possono causare gravi ferite se doveste scivolare e toccare la lama. Evitate di tosare in condizioni di bagnato.
- Prestate la massima attenzione quando vi avvicinate a curve cieche, cespugli, alberi o ad altri oggetti che possano ostruire la visuale.
- Fate attenzione a buche, solchi, gobbe, rocce o altre insidie del terreno. Le irregolarità del terreno potrebbero causare il capovolgimento della macchina o farvi perdere l'equilibrio o l'aderenza al suolo.
- Se la macchina colpisce un oggetto o inizia a vibrare, spegnete immediatamente il motore, togliete la chiave (se presente), attendete l'arresto di tutte le parti in movimento e scollegate il cappellotto dalla candela prima di esaminare la macchina per escludere danni. Effettuate le riparazioni necessarie prima di riprendere a utilizzare la macchina.
- Spegnete il motore, togliete il pulsante di avviamento elettrico (solo modello con avviamento elettrico) e attendete che tutte le parti in movimento si fermino prima di lasciare la posizione di guida.
- Se il motore è stato acceso, il silenziatore sarà caldo e potrebbe provocarvi ustioni. Non avvicinatevi al silenziatore caldo.
- Controllate spesso i componenti del cesto di raccolta e il condotto di scarico al fine di verificare la presenza di segni di usura o deterioramento e all'occorrenza sostituiteli con parti raccomandate dal produttore.
- Utilizzate solo accessori e attrezzi approvati da The Toro® Company.

Sicurezza sui pendii

- Eseguite un movimento laterale, mai verso l'alto e il basso. Sulle pendenze invertite la direzione con la massima cautela.
- Non tosate pendenze eccessivamente ripide. A causa della scarsa tenuta, la macchina potrebbe slittare e cadere.
- Tosate con cautela in prossimità di scarpate, fossati o terrapieni.

Avviamento del motore

Potete avviare il motore usando il pulsante di avviamento elettrico (se in dotazione) o la maniglia di avviamento autoavvolgente.

Avvio del motore con il pulsante di avviamento elettrico

Per i modelli ad avviamento elettrico

1. Tenete la barra di comando della lama contro la stegola (Figura 15).

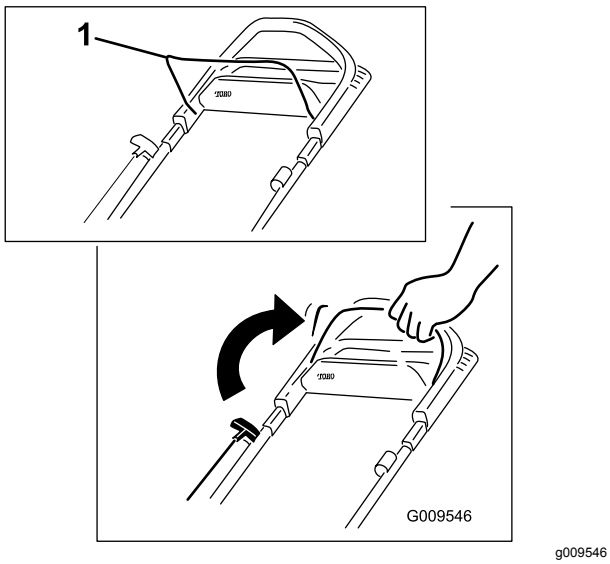

g009546

Figura 15

1. Barra di comando della lama

2. Premete il pulsante di avviamento elettrico fino a quando il motore non si avvia (Figura 16).

   Nota: Se il pulsante di avviamento elettrico è stato rimosso, inseritelo nell'avviatore elettrico; fate riferimento a Figura 16.

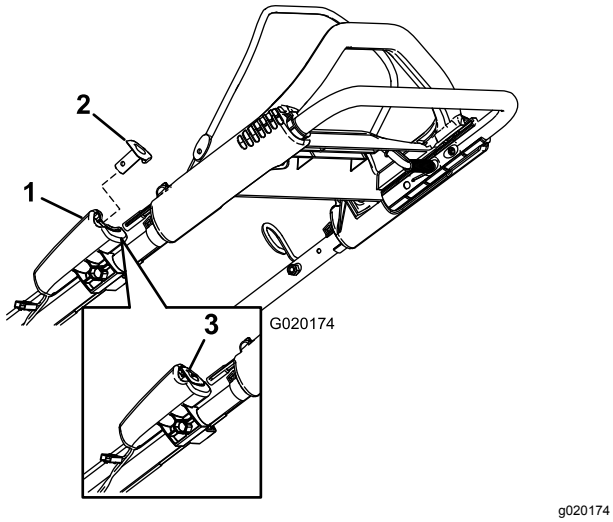

g020174

Figura 16

1. Avviatore elettrico
2. Pulsante di avviamento elettrico
3. Pulsante di avviamento elettrico (montato)

Nota: Se la macchina non si avvia dopo diversi tentativi, contattate un Centro Assistenza autorizzato.

Avvio del motore con la maniglia di avviamento a strappo

1. Tenete la barra di comando della lama contro la maniglia (Figura 17).

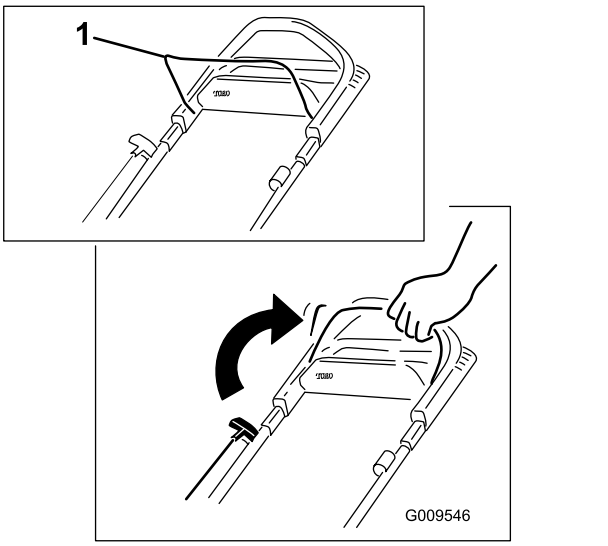

g009546

Figura 17

1. Barra di comando della lama

2. Tirate l'avviatore autoavvolgente (Figura 18).

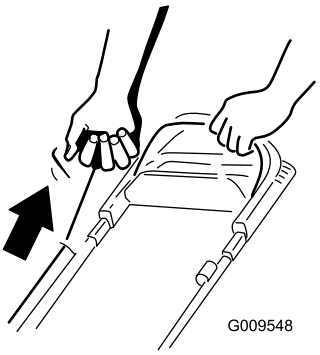

g009548

Figura 18

Nota: Quando utilizzate l'avviatore autoavvolgente, tiratelo leggermente fino ad avvertire una certa resistenza, poi date uno strappo(Figura 18). Lasciate che il cordino si riavvolga nell'avviatore lentamente.

Nota: Se la macchina non si avvia dopo diversi tentativi, contattate un Centro Assistenza autorizzato.

Utilizzo della trazione automatica

Per azionare la trazione automatica, camminate tenendo le mani sulla sezione superiore della stegola e i gomiti vicino ai fianchi; la macchina terrà automaticamente il passo (Figura 19).

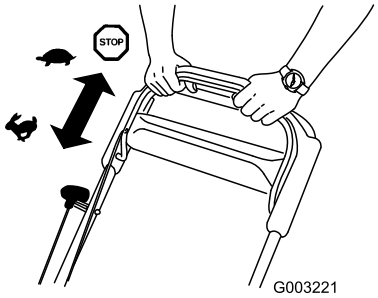

g003221

Figura 19

Nota: Se dovete fare retromarcia dopo l'utilizzo della trazione automatica ma la macchina non si sposta liberamente, arrestatevi, tenete le mani in posizione corretta e lasciate che la macchina proceda per qualche centimetro per disinserire la trazione. Potete inoltre tentare di passare sotto la maniglia superiore per raggiungere la maniglia di metallo e spingere avanti la macchina di qualche centimetro. Se la macchina ancora non arretra facilmente, contattate un Centro Assistenza autorizzato.

Spegnimento del motore

Intervallo tra gli interventi tecnici: Prima di ogni utilizzo o quotidianamente

Per spegnere il motore rilasciate la barra di comando delle lame.

Nota: Rimuovete il pulsante di avviamento elettrico (se in dotazione) quando scendete dalla macchina.

Importante: **Quando rilasciate la barra di comando della lama, sia il motore sia la lama devono fermarsi entro 3 secondi. In caso contrario, smettete subito di usare la macchina e rivolgetevi a un Centro Assistenza autorizzato.**

Riciclaggio dello sfalcio

Il tosaerba viene spedito dalla fabbrica pronto per il riciclaggio dello sfalcio e delle foglie nel tappeto erboso.

Se il condotto di scarico laterale è montato sulla macchina, toglietelo e bloccate lo sportello di scarico laterale; fate riferimento a Rimozione del condotto di scarico laterale (pagina 19) prima di riciclare lo sfalcio.

Importante: **Verificate che il coperchio posteriore sia montato. Per bloccare il coperchio sollevate lo sportello posteriore (Figura 20), spingete con decisione il coperchio finché non si inserisce con uno scatto dietro le linguette e ruotate la leva sul coperchio a sinistra (Figura 21).**

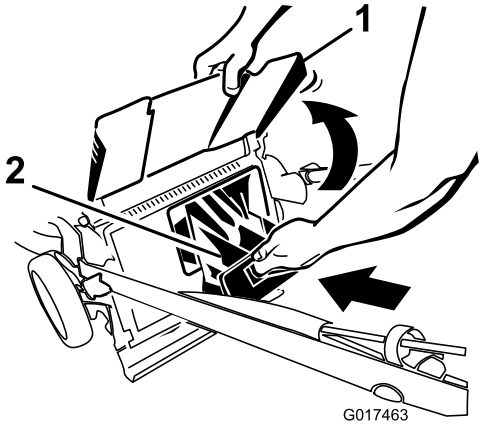

g017463

Figura 20

1. Sportello posteriore
2. Coperchio posteriore

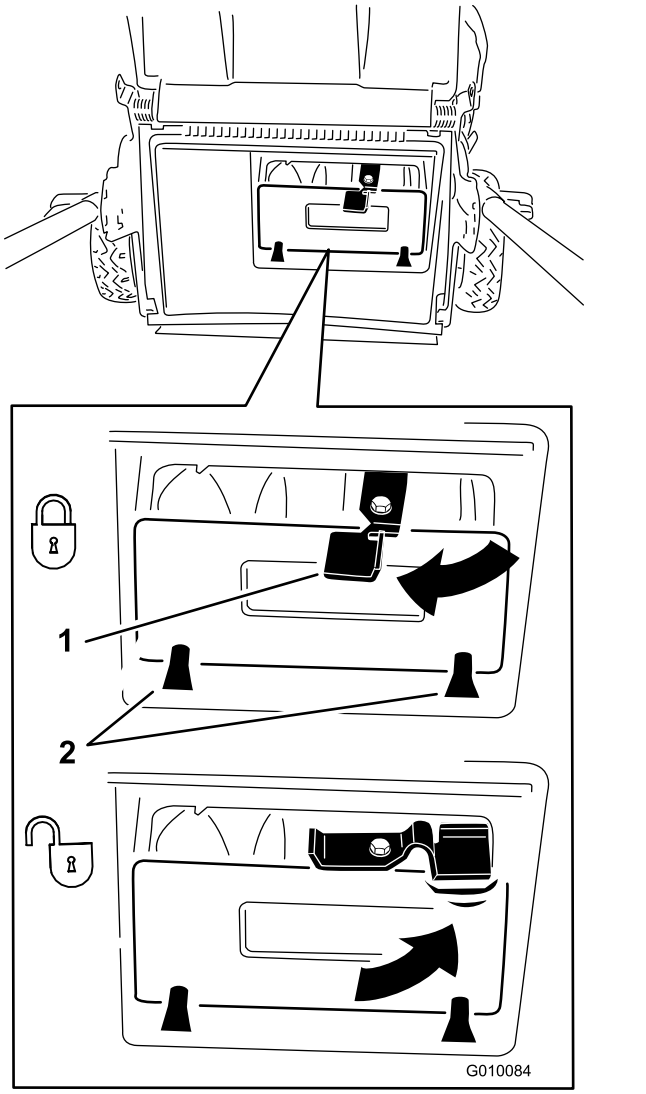

g010084

Figura 21

1. Leva
2. Linguette

Nota: Per sbloccare il coperchio posteriore, ruotate la leva sul coperchio verso destra (Figura 21).

Utilizzo del cesto di raccolta

Utilizzate il cesto di raccolta quando desiderate raccogliere lo sfalcio e le foglie dal tappeto erboso.

Se sulla macchina è montato il condotto di scarico laterale, rimuovetelo e bloccate il deflettore di scarico laterale; vedere Rimozione del condotto di scarico laterale (pagina 19).

Montaggio del cesto di raccolta

1. Avvolgete il cavo di avviamento attorno al guidacavo inferiore (A nella Figura 22).

   Nota: Il guidacavo inferiore rilascia il cavo di avviamento quando tirate l'avviatore autoavvolgente.
2. Sollevate il deflettore posteriore e tenetelo sollevato ed estraete il coperchio posteriore (B della Figura 22).
3. Estraete il coperchio posteriore (C nella Figura 22).
4. Appendete il bordo superiore anteriore del cesto agganciando i perni del cesto di raccolta nelle apposite tacche delle staffe della stegola (D nella Figura 22).
5. Abbassate il deflettore posteriore.

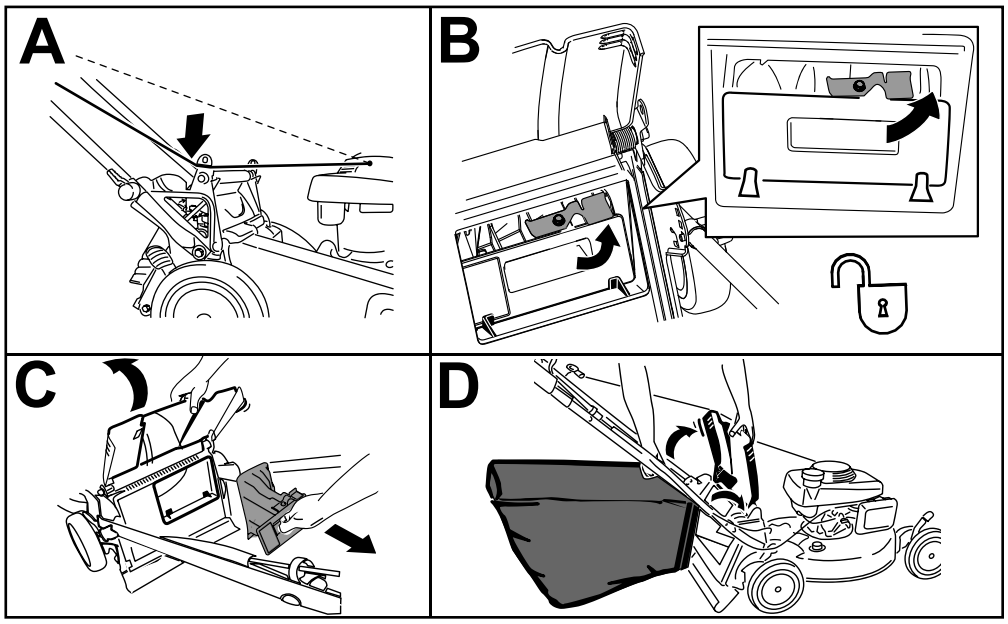

g231915

Figura 22

Rimozione del cesto di raccolta

1. Avvolgete il cavo di avviamento attorno al guidacavo inferiore (A nella Figura 23).

   Nota: Il guidacavo inferiore rilascia il cavo di avviamento quando tirate l'avviatore autoavvolgente.
2. Sollevate il deflettore posteriore e tenetelo sollevato, quindi sollevate il cesto di raccolta afferrandolo dalla maniglia ed estraendolo dalle tacche delle staffe della stegola (B nella Figura 23).
3. Installate il coperchio posteriore (C nella Figura 23).

   Importante: **Verificate che il coperchio posteriore sia montato. Per bloccare il coperchio, premetelo con forza finché non scatta in posizione dietro le linguette e ruotate la leva sul coperchio a sinistra (D nella Figura 23).**

   Nota: Per sbloccare il coperchio, ruotate la leva sul coperchio verso destra.
4. Abbassate il deflettore posteriore.

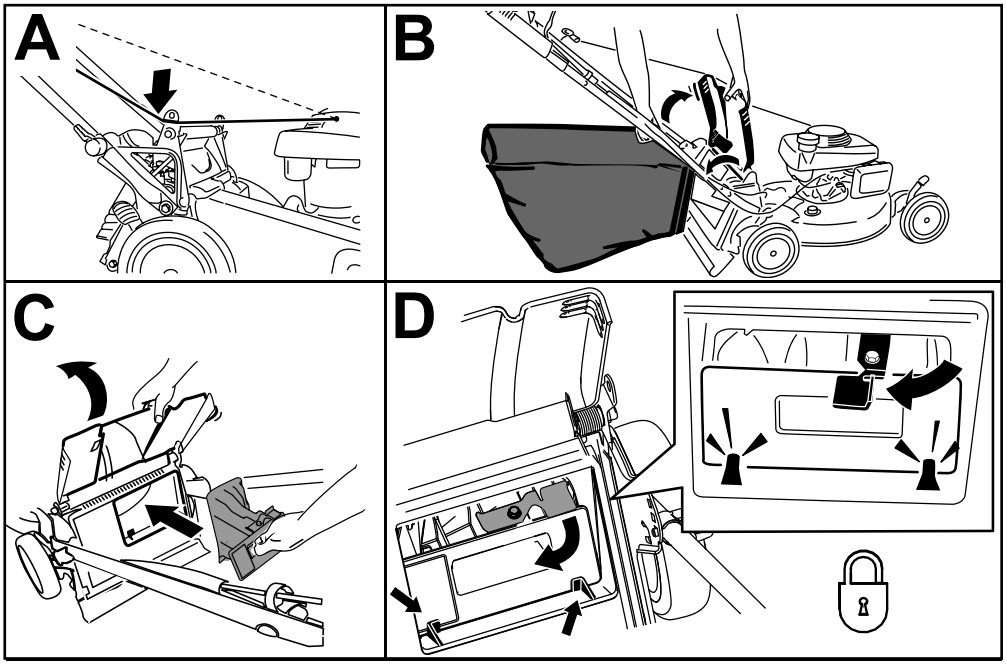

g231916

Figura 23

Scarico dello sfalcio

Quando dovete falciare erba molto alta scaricate lo sfalcio lateralmente o posteriormente.

⚠ AVVERTENZA

La lama è affilata, e può causare gravi ferite.

Prima di lasciare la postazione dell'operatore, spegnete il motore e attendete l'arresto di tutte le parti in movimento.

Scarico laterale dello sfalcio

Togliete il cesto di raccolta dalla macchina, se montato, e inserite il coperchio posteriore; vedere Rimozione del cesto di raccolta (pagina 17).

Importante: **Verificate che il coperchio posteriore sia montato. Per bloccare il coperchio, sollevate il deflettore posteriore (Figura 24), spingete con decisione il coperchio finché non si inserisce con uno scatto dietro le linguette e ruotate la leva sul coperchio a sinistra (Figura 24).**

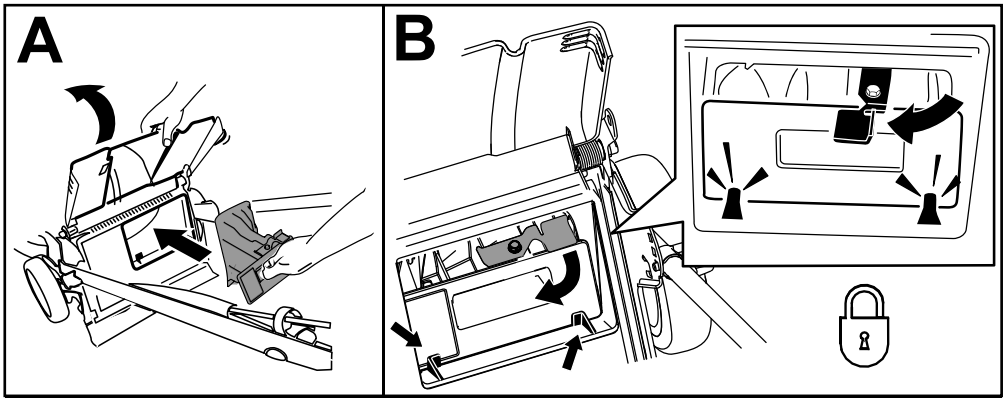

g231918

Figura 24

Nota: Per sbloccare il coperchio, ruotate la leva sul coperchio verso destra.

Montaggio del condotto di scarico laterale

Sbloccate, sganciate e sollevate il deflettore laterale, quindi montate il condotto di scarico laterale (Figura 25).

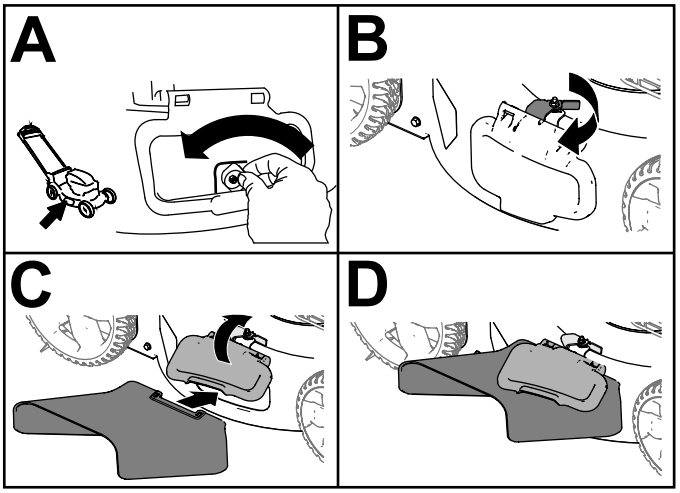

g236532

Figura 25

Rimozione del condotto di scarico laterale

Per rimuovere la guida di scarico laterale, eseguite i passaggi descritti sopra in ordine inverso: sollevate il deflettore laterale, rimuovete la guida di scarico laterale e abbassate il relativo deflettore.

Importante: **Dopo aver chiuso il deflettore di scarico laterale, bloccatelo (Figura 26).**

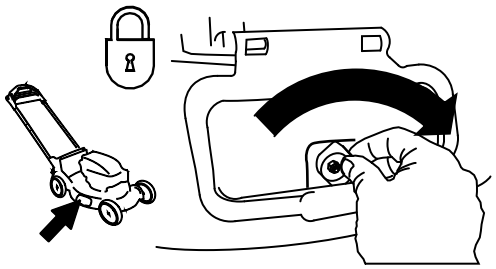

g231921

Figura 26

Scarico posteriore dello sfalcio

Se il cesto è montato sulla macchina, toglietelo; vedere Rimozione del cesto di raccolta (pagina 17).

Se sulla macchina è montato il condotto di scarico laterale, rimuovetelo e bloccate il deflettore di scarico laterale; vedere Rimozione del condotto di scarico laterale (pagina 19).

1. Sollevate il deflettore posteriore e tenetelo sollevato.
2. Sbloccate il coperchio dello scarico posteriore (A nella Figura 27).
3. Estraete il coperchio della scarico posteriore (B nella Figura 27).

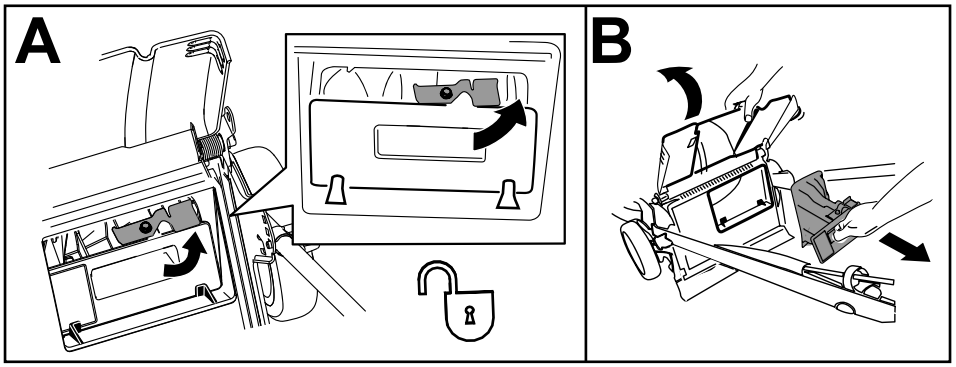

g231932

Figura 27

Suggerimenti

Suggerimenti generali per la tosatura

- Ispezionate l'area in cui userete la macchina ed eliminate tutti gli oggetti che la macchina potrebbe scagliare.
- Evitate di colpire oggetti solidi con la lama. Non tosate deliberatamente sopra un oggetto.
- Se la macchina colpisce un oggetto o inizia a vibrare, spegnete immediatamente il motore, staccate il cavo dalla candela, rimuovete il pulsante di avviamento elettrico (se in dotazione) e controllate eventuali danni alla macchina.
- Per ottenere prestazioni ottimali montate una nuova lama prima dell'inizio della stagione della tosatura.
- All'occorrenza sostituite la lama con una lama di ricambio Toro.

Falciatura dell'erba

- Falciate soltanto un terzo del filo d'erba per volta. Non falciate con impostazioni inferiori a 51 mm, a meno che l'erba non sia rada o nel tardo autunno, quando l'erba inizia a rallentare la crescita.
- Per falciare erba alta più di 15 cm, tosate prima all'altezza di taglio superiore camminando lentamente, quindi tosate di nuovo ad un'altezza inferiore per ottenere un tappeto erboso più attraente. Se l'erba è troppo alta, il tosaerba può intasarsi e arrestare il motore.
- Erba e foglie bagnate tendono ad ammucchiarsi sul tappeto erboso, e possono intasare il tosaerba o arrestare il motore. Evitate di tosare in condizioni di bagnato.
- In condizioni di particolare siccità prestate attenzione al rischio di incendio, seguite le relative avvertenze locali e mantenete la macchina libera da erba secca e scarti di foglie.
- Alternate la direzione di tosatura, per contribuire a disperdere lo sfalcio sul tappeto erboso ed ottenere una fertilizzazione uniforme.
- Se l'aspetto del tappeto erboso tosato non è soddisfacente, provate uno o più dei seguenti:
  - Sostituite la lama o fatela affilare.
  - Camminate più lentamente mentre tosate.
  - Alzate l'altezza di taglio del tosaerba.
  - Tosate l'erba più di frequente.
  - Sovrapponete le passate, anziché falciare un'intera andana ad ogni passata.

Sminuzzare le foglie

- Dopo la tosatura del tappeto erboso, almeno metà di esso deve essere visibile attraverso le foglie. All'occorrenza, effettuate più di una sola passata sulle foglie.
- Se le foglie sul prato superano i 13 cm, tagliate a un'altezza di taglio maggiore, quindi all'altezza di taglio desiderata.
- Se il tosaerba non sminuzza finemente le foglie, rallentate la velocità di tosatura.

Dopo l'uso

Sicurezza dopo le operazioni

Requisiti generali di sicurezza

- Per prevenire un incendio, eliminate erba e detriti dalla macchina. Tergete l'olio e il carburante versati.
- Lasciate raffreddare il motore prima di riporre la macchina in un ambiente chiuso.
- Non depositate mai la macchina o la tanica del carburante in presenza di fiamme libere, scintille o spie, come vicino a uno scaldabagno o altre apparecchiature.

Sicurezza durante il rimorchio

- Rimuovete il pulsante di avviamento elettrico (se in dotazione) prima di caricare la macchina per il trasporto.
- Prestate cautela durante il carico o lo scarico della macchina.
- Fissate la macchina per evitare il rotolamento.

Pulizia sotto la macchina

Intervallo tra gli interventi tecnici: Prima di ogni utilizzo o quotidianamente

⚠ AVVERTENZA

La macchina può spostare del materiale dal sottoscocca.

- **Usate occhiali di sicurezza.**
- **Quando il motore è acceso, rimanete in posizione di servizio (dietro la stegola).**
- **Non consentite ad alcuno di avvicinarsi alla zona di lavoro.**

Per ottenere i migliori risultati, pulite la macchina subito dopo aver terminato il lavoro.

1. Abbassate la macchina nella posizione dell'altezza di taglio minima. Vedere Regolazione dell'altezza di taglio (pagina 12).
2. Portate la macchina su una superficie pianeggiante.
3. Lavate l'area sotto la porta posteriore (se applicabile) in cui lo sfalcio va dal lato sottostante della macchina al cesto di raccolta.
4. Collegate una canna da giardino al rubinetto dell'acqua e al foro di lavaggio (Figura 28).

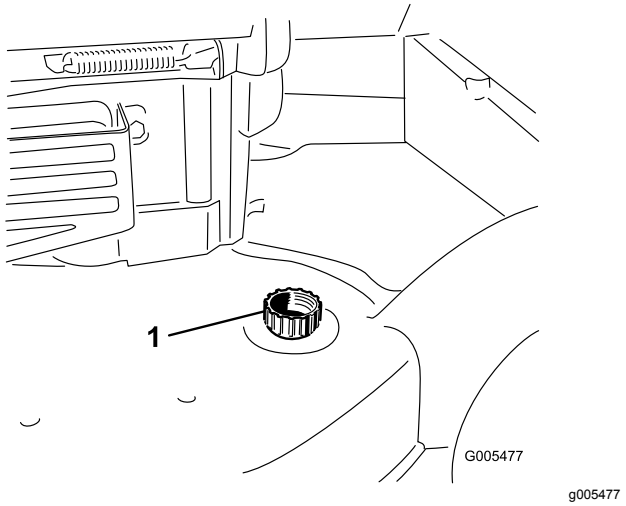

Figura 28

1. Foro di lavaggio

5. Aprite il rubinetto.
6. Avviate il motore e lasciatelo girare fin quando l'erba tagliata smette di uscire dal sottoscocca della macchina.
7. Spegnete il motore.
8. Chiudete il rubinetto dell'acqua e scollegate la canna dalla macchina.
9. Avviate il motore per alcuni minuti per asciugare il sottoscocca.
10. Spegnete il motore e lasciatelo raffreddare.

Piegatura della stegola

⚠ AVVERTENZA

L'incorretta apertura o chiusura della stegola può danneggiare i cavi e creare condizioni di utilizzo pericolose.

- **Fate attenzione a non danneggiare i cavi quando aprite o piegate la stegola.**
- **Se un cavo è danneggiato, rivolgetevi a un Centro Assistenza autorizzato.**

1. Togliete il pulsante di avviamento elettrico come illustrato in Figura 29 (solo modello con avviamento elettrico).

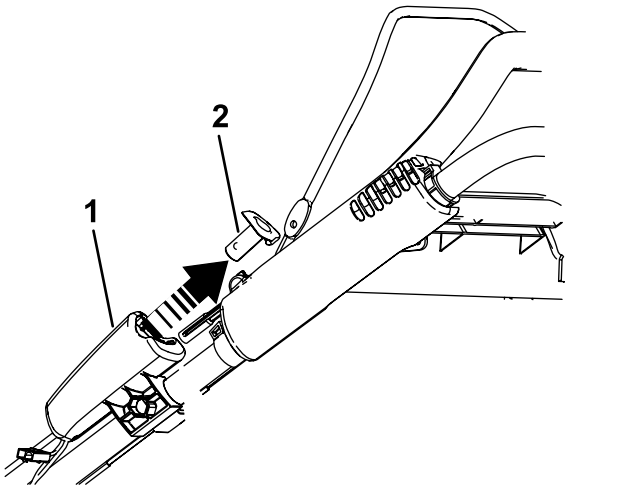

g186627

Figura 29

1. Avviatore elettrico
2. Pulsante di avviamento elettrico

2. Fate ruotare la stegola in avanti (Figura 30).

   Importante: **Mentre piegate la sezione superiore della stegola, spostate i cavi verso l'esterno delle manopole della stegola.**

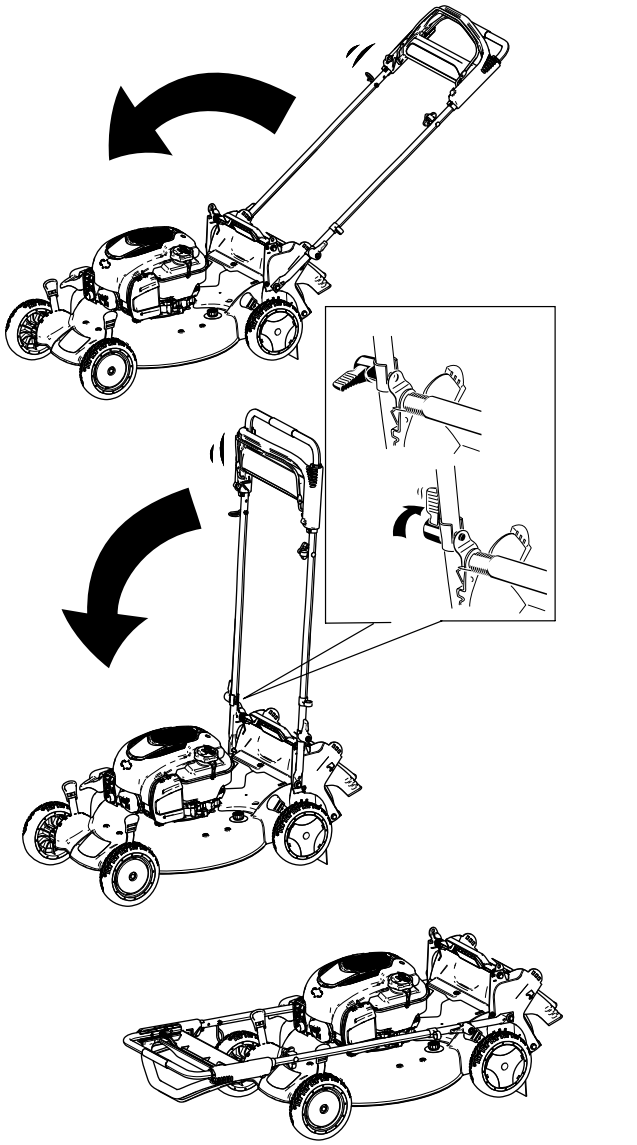

g187601

Figura 30

3. Per aprire la stegola fate riferimento a 1 Montaggio e apertura della stegola (pagina 6).

Manutenzione

Programma di manutenzione raccomandato

Cadenza di manutenzione	Procedura di manutenzione
Prima di ogni utilizzo o quotidianamente	• Controllo del livello dell'olio motore. • Assicuratevi che il motore si spenga entro 3 secondi dal rilascio della barra di comando delle lame. • Togliete sfalcio e morchia da sotto il tosaerba.
Ogni 25 ore	• Effettuate la manutenzione del filtro dell'aria; eseguite la manutenzione con maggiore frequenza in ambienti polverosi. • Caricate la batteria (se in dotazione) per 24 ore. • Lubrificate le corone dentate posteriori.
Ogni anno	• Sostituite il filtro dell'aria (più sovente in ambienti polverosi). • Cambio dell'olio motore. • Sostituite la lama o fatela affilare (più spesso se il tagliente si smussa rapidamente). • Pulite il motore rimuovendo sporco e detriti dalla parte superiore e dai lati; pulite con maggiore frequenza quando operate in presenza di polvere.
Ogni anno o prima del rimessaggio	• Svuotate il serbatoio del carburante prima di effettuare riparazioni, in base a quanto indicato e prima del rimessaggio annuale.

Importante: **Per ulteriori interventi di manutenzione si rimanda al manuale per l'uso del motore.**

Sicurezza durante la manutenzione

- Scollegate il cappellotto dalla candela e togliete il pulsante di avviamento elettrico prima di effettuare qualsiasi intervento di manutenzione.
- Indossate i guanti e la protezione per gli occhi durante la manutenzione della macchina.
- La lama è affilata, e può causare gravi ferite. Indossate i guanti per eseguire la manutenzione della lama. Non eseguite riparazioni o revisioni sulla lama/e.
- Non manomettere i dispositivi di sicurezza. Controllatene il funzionamento ad intervalli regolari.
- Inclinando la macchina potreste fare fuoriuscire il carburante. Il carburante è infiammabile, esplosivo e può causare infortuni. Fate girare il motore finché non è vuoto per rimuovere il carburante con una pompa a mano; non utilizzate un sifone.
- Per ottenere prestazioni ottimali e mantenere la certificazione di sicurezza della macchina, utilizzate solo ricambi e accessori originali Toro. I ricambi e gli accessori realizzati da altri produttori possono essere pericolosi e tale utilizzo può rendere nulla la garanzia del prodotto.

Preparazione per la manutenzione

1. Spegnete il motore, rimuovete il pulsante di avviamento elettrico (se in dotazione) e attendete l'arresto di tutte le parti mobili.
2. Scollegate il cappellotto dalla candela (Figura 31).

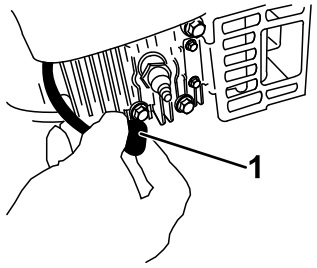

g226990

Figura 31

1. Cappellotto della candela

3. Al termine dell'intervento di manutenzione ricollegate il cappellotto alla candela.

   Importante: **Prima di inclinare la macchina per il cambio dell'olio o la sostituzione della lama, utilizzatela finché il serbatoio del carburante non sarà completamente vuoto. Nel caso dobbiate inclinare la macchina prima di restare senza benzina, rimuovete il carburante dal serbatoio mediante una pompa carburante manuale. Inclinate**

sempre la macchina sul fianco con l'asta di livello in basso.

Manutenzione del filtro dell'aria

Intervallo tra gli interventi tecnici: Ogni 25 ore

Ogni anno

1. Sbloccate la parte superiore del coperchio del filtro dell'aria (Figura 32).

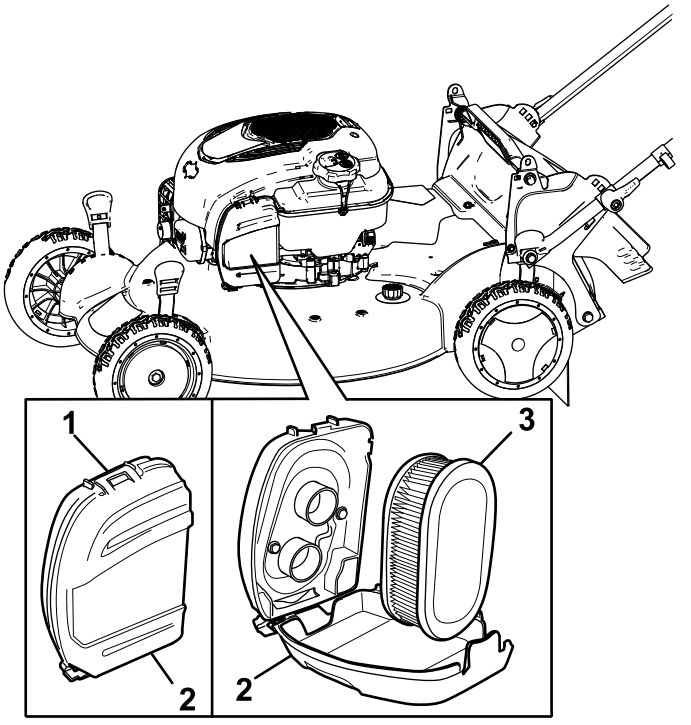

Figura 32

1. Clip
2. Coperchio del filtro dell'aria
3. Filtro dell'aria

2. Rimuovete il filtro (Figura 32).
3. Controllate il filtro dell'aria.

   Nota: Se il filtro dell'aria è eccessivamente sporco, sostituitelo con uno nuovo. Altrimenti, picchiettatelo delicatamente su una superficie dura per staccare i detriti.
4. Montate il filtro dell'aria.
5. Utilizzate la clip per montare il coperchio del filtro dell'aria.

Cambio dell'olio motore

Intervallo tra gli interventi tecnici: Ogni anno

Non è necessario cambiare l'olio motore, ma qualora decidiate di farlo, seguite la procedura indicata.

Nota: Fate girare il motore per alcuni minuti prima di cambiare l'olio, per riscaldarlo. L'olio caldo fluisce meglio e trasporta una maggiore quantità di sostanze inquinanti.

Specifiche dell'olio motore

Capacità dell'olio motore	0,44 litri
Viscosità dell'olio	Olio detergente SAE 30 o SAE 10W-30
Classificazione di servizio API	SJ o superiore

1. Portate la macchina su una superficie pianeggiante.
2. Vedere Preparazione per la manutenzione (pagina 23).
3. Girate il tappo in senso antiorario ed estraete l'asta di livello (Figura 33).

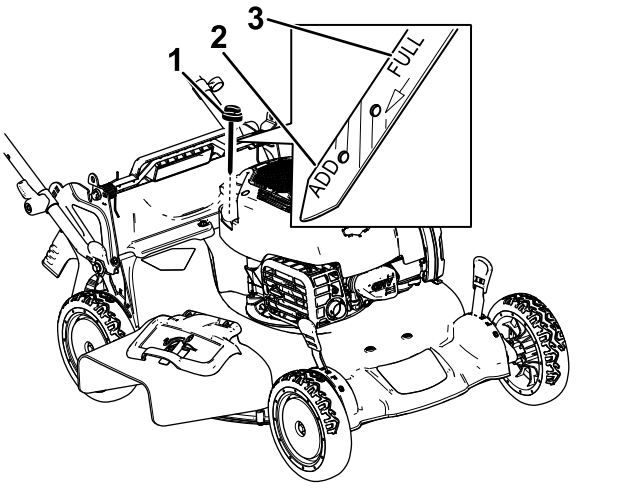

Figura 33

1. Asta di livello
2. Rabboccare
3. Pieno

4. Inclinate la macchina sul fianco (di modo che il filtro dell'aria si trovi in alto) per scaricare l'olio usato attraverso il tubo di riempimento (Figura 34).

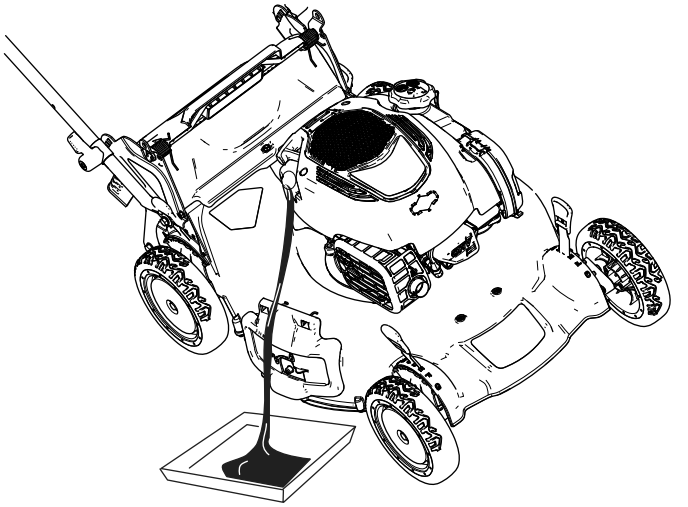

g187603

Figura 34

5. Dopo avere fatto defluire l'olio usato, riportate la macchina in posizione operativa.
6. Versate con cautela una quantità d'olio pari a circa ¾ della capacità del motore nel tubo di riempimento dell'olio.
7. Attendete per 3 minuti che l'olio si stabilizzi nel motore
8. Tergete l'asta con un panno pulito.
9. Inserite l'asta di livello nel tubo di riempimento ed estraetela.
10. Controllate il livello dell'olio sull'asta (Figura 33).
    - Se il livello dell'olio sull'asta è troppo basso, versate con cautela una piccola quantità di olio nel relativo tubo di riempimento, attendete 3 minuti e ripetete le fasi da 8 a 10 fino a raggiungere il livello corretto sull'asta.
    - Se il livello dell'olio sull'asta è troppo alto, drenate l'olio in eccesso finché l'olio sull'asta non appare al livello adeguato.

    Importante: **Non avviate il motore con il livello dell'olio troppo basso o troppo alto, per evitare di danneggiare il motore stesso.**
11. Inserite l'asta di livello nel tubo di riempimento dell'olio e chiudete saldamente.
12. Riciclate correttamente l'olio esausto.

Ricarica della batteria

Per i modelli ad avviamento elettrico

Intervallo tra gli interventi tecnici: Ogni 25 ore

All'inizio caricate la batteria per 24 ore, quindi ogni mese (ogni 25 avviamenti), o all'occorrenza. Utilizzate il caricabatterie sempre in ambienti protetti e, se possibile, caricate la batteria a temperatura ambiente (22 °C).

1. Collegate il caricabatterie al cablaggio situato sotto il pulsante di avviamento elettrico (Figura 35).

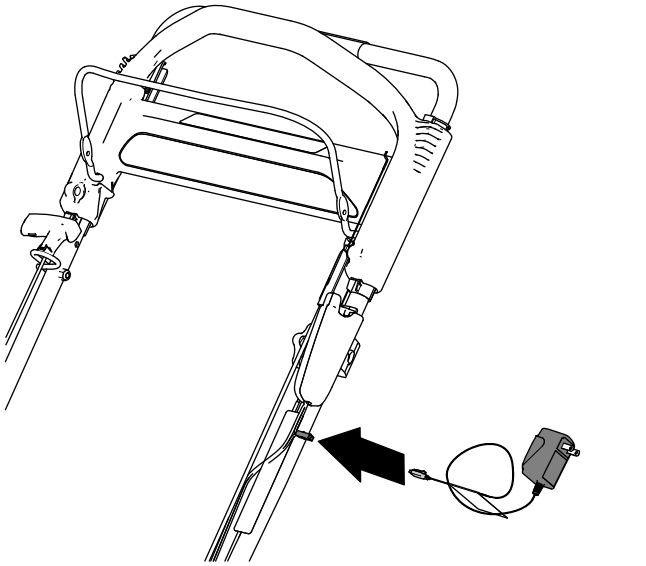

g189390

Figura 35

2. Inserite il caricabatterie in una presa a parete.

   Nota: Quando la batteria al piombo non mantiene più la carica, riciclatela o smaltitela nel pieno rispetto dei regolamenti locali.

Nota: Il caricabatterie potrebbe essere munito di un display LED a due colori che indica i seguenti stati di carica:

- Il led rosso indica che il caricabatterie è in fase di ricarica.
- Il led verde indica che il caricabatterie ha completato la ricarica o che è scollegato dalla batteria.
- Il led lampeggiante che passa da rosso a verde indica che la ricarica della batteria è quasi completa. Questo stato dura solamente alcuni minuti finché la batteria è completamente ricaricata.

Sostituzione del fusibile

Solo modello con avviamento elettrico

Se la batteria non si ricarica o il motore non parte con il motorino di avviamento elettrico, è probabile che sia saltato il fusibile. Sostituitelo con un fusibile del tipo a innesto da 40 A.

1. Staccate il coperchio del vano batteria (Figura 36).

2. Estraete la batteria e individuate il fusibile (Figura 36).
3. Sostituite il fusibile nel portafusibili (Figura 36).

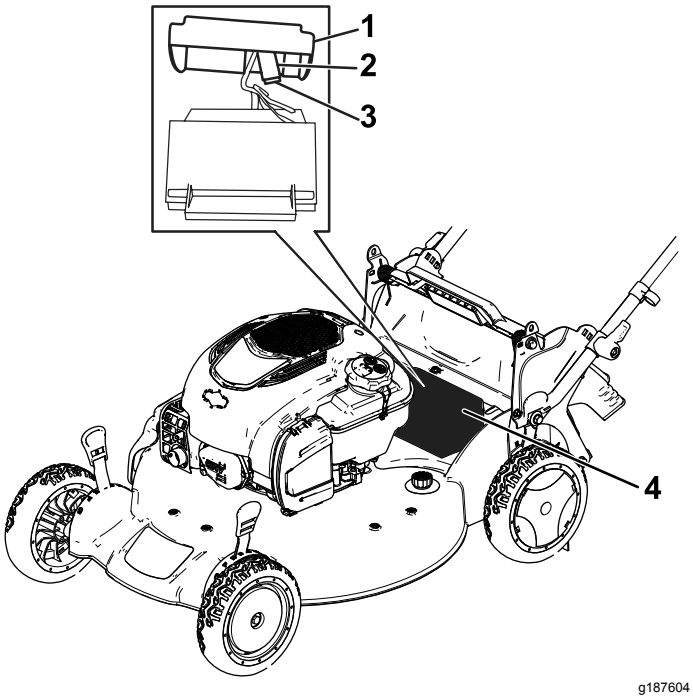

Figura 36

1. Coperchietto
2. Portafusibili
3. Fusibile
4. Vano batteria

Nota: La macchina viene fornita con un fusibile di ricambio nel vano batteria.

4. Montate il coperchio sopra il vano batteria (Figura 36).

Lubrificazione delle corone dentate

Intervallo tra gli interventi tecnici: Ogni 25 ore

1. Con un cencio pulito tergete i raccordi d'ingrassaggio, situati appena all'interno delle ruote posteriori (Figura 37).

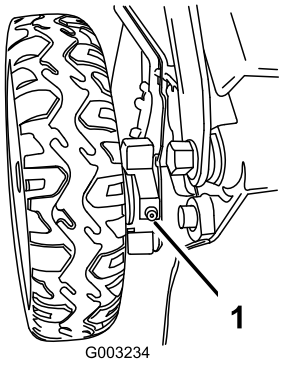

Figura 37

1. Raccordo d'ingrassaggio

2. Montate un ingrassatore a pressione su ciascun raccordo d'ingrassaggio, e pompate con cautela due o tre volte del grasso al litio n. 2.

Sostituzione della lama

Intervallo tra gli interventi tecnici: Ogni anno

***Importante:* *Per il corretto montaggio della lama dovete usare una chiave torsiometrica*. Se non disponete di una chiave torsiometrica o avete dubbi sull'esecuzione di questa operazione, contattate un Centro Assistenza autorizzato.**

Esaminate la lama ogniqualvolta esaurite il carburante. Se la lama è danneggiata, sostituitela immediatamente. Se il tagliente è smussato o scheggiato, fatelo affilare e livellare, oppure sostituite la lama.

⚠ AVVERTENZA

La lama è affilata, e può causare gravi ferite.

Indossate i guanti per eseguire la manutenzione della lama.

1. Vedere Preparazione per la manutenzione (pagina 23).
2. Inclinate la macchina sul fianco, con il filtro dell'aria in alto.
3. Usate un blocco di legno per tenere ferma la lama (Figura 38).

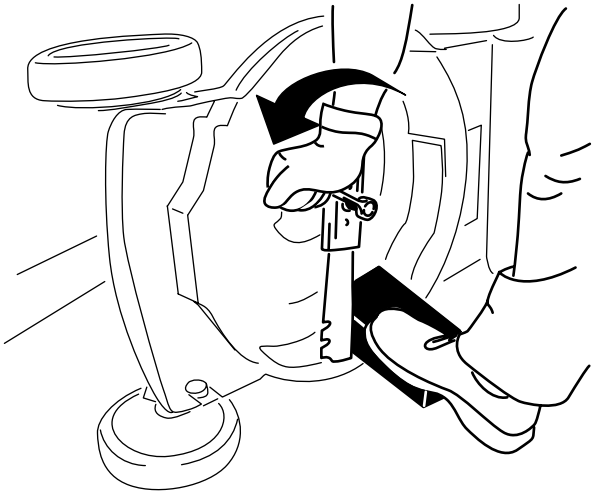

g231389

Figura 38

4. Togliete la lama e conservate la bulloneria di montaggio (Figura 38).
5. Montate la nuova lama usando la bulloneria di montaggio (Figura 39).

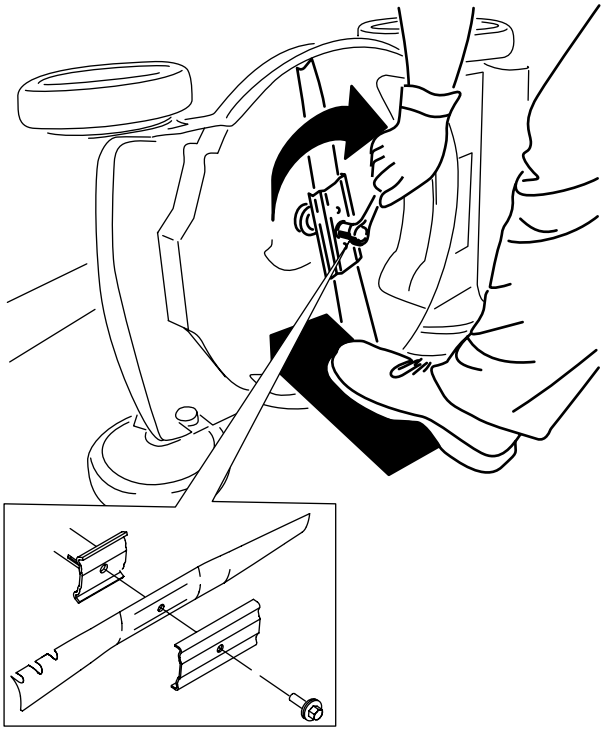

g231390

Figura 39

Importante: **Le estremità curve della lama devono essere rivolte verso la scocca del tosaerba.**

6. **Utilizzate una chiave torsiometrica per serrare il bullone della lama a 82 N·m.**

   Importante: **Un bullone serrato a 82 N·m è molto stretto. Trattenete la lama con un blocco di legno e serrate saldamente il bullone facendo forza col vostro corpo sul cricco o sulla chiave torsiometrica. È molto difficile serrare eccessivamente questo bullone.**

Regolazione della trazione automatica

Ogni volta che installate un nuovo cavo della trazione automatica o se la trazione non è regolata, regolate la trazione automatica.

1. Girate la manopola di regolazione in senso antiorario per allentare la regolazione del cavo (Figura 40).

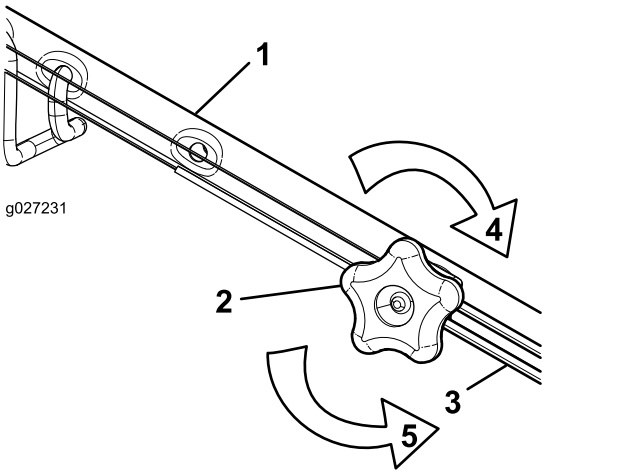

g027231

g027231

Figura 40

1. Stegola (lato sinistro)
2. Manopola di regolazione
3. Cavo della trazione automatica
4. Girate la manopola in senso orario per stringere la regolazione.
5. Girate la manopola in senso antiorario per allentare la regolazione.

2. Regolate la tensione del cavo (Figura 40) tirandolo indietro o spingendolo in avanti e mantenendo quella posizione.

   Nota: Spingete il cavo verso il motore per aumentare la trazione; tirate il cavo lontano dal motore per ridurre la trazione.

3. Ruotate la manopola di regolazione in senso orario per stringere la regolazione del cavo.

   Nota: Serrate saldamente la manopola a mano.

Rimessaggio

Riponete la macchina in un luogo fresco, pulito e asciutto.

Preparazione del tosaerba per il rimessaggio

1. Nell'ultimo rifornimento dell'anno, aggiungete l'apposito stabilizzatore al carburante (come Toro Premium Fuel Treatment) come indicato sull'etichetta.
2. Smaltite ecologicamente il carburante non utilizzato. Riciclatelo secondo le normative locali o usatelo per l'automobile.

   Nota: Il carburante stantio nel serbatoio è la causa principale delle difficoltà di avviamento. Non conservate il carburante senza l'apposito stabilizzatore per oltre 30 giorni e non conservate il carburante stabilizzato per oltre 90 giorni.
3. Lasciate in funzione la macchina fino a quando il motore non si spegne per esaurimento del carburante.
4. Riavviate il motore e lasciatelo girare fino allo spegnimento. Quando non si accende più, il motore è asciutto abbastanza.
5. Scollegate il cavo dalla candela e collegate il cavo al piolo di sostegno (se in dotazione) quindi rimuovete il pulsante di avviamento elettrico (se in dotazione).
6. Rimuovete la candela, aggiungete 30 ml di olio motore nel foro della candela, tirate lentamente il cavo della maniglia di avviamento a strappo più volte per distribuire l'olio nel cilindro per prevenirne la corrosione nel periodo fuori-stagione.
7. Montate la candela senza stringerla.
8. Serrate tutti i dadi, i bulloni e le viti.
9. **Solo modelli ad avviamento elettrico:** caricate la batteria per 24 ore, quindi staccate il caricabatterie e tenete la macchina in un'area non riscaldata. Se non fosse possibile riporre la macchina in un luogo non riscaldato, dovrete ricaricare la batteria ogni 90 giorni. Vedere Ricarica della batteria (pagina 25).

Messa in funzione della macchina dopo il rimessaggio

1. **Solo modelli ad avviamento elettrico:** caricate la batteria per 24 ore; fate riferimento a Ricarica della batteria (pagina 25).
2. Controllate tutti i dispositivi di fermo e serrateli.
3. Rimuovete la candela e fate girare rapidamente il motore tirando l'avviatore autoavvolgente per eliminare l'olio in eccesso dal cilindro.
4. Montate la candela e serratela con una chiave torsiometrica a 20 N·m.
5. Osservate le procedure di manutenzione; vedere Manutenzione (pagina 23).
6. Controllate il livello dell'olio motore; vedere Controllo del livello dell'olio motore (pagina 12).
7. Rabboccate il serbatoio del carburante con carburante fresco; vedere Riempimento del serbatoio del carburante (pagina 11).
8. Collegate il cappellotto alla candela.

Note:

Note:

Note:

Informativa europea sulla privacy

Dati raccolti da Toro
Toro Warranty Company (Toro) rispetta la privacy. Al fine di elaborare i reclami in garanzia e contattarvi in caso di richiamo di un prodotto, vi chiediamo di comunicarci determinati dati personali direttamente o tramite The Toro Company o un rivenditore Toro in loco.

Il sistema di garanzia Toro è installato su server situati negli Stati Uniti, dove la legge sulla tutela della privacy può prevedere una protezione diversa da quella del vostro paese.

COMUNICANDOCI I VOSTRI DATI PERSONALI ACCONSENTITE ALLA LORO ELABORAZIONE COME INDICATO NELL'INFORMATIVA SULLA PRIVACY.

Utilizzo delle informazioni da parte di Toro
Toro può utilizzare i vostri dati personali per elaborare i reclami in garanzia, contattarvi in caso di richiamo di un prodotto e per qualsiasi altro scopo di cui vi informiamo, nonché condividere i vostri dati con consociate, rivenditori e altri partner commerciali collegati a tali attività. Non venderemo i vostri dati personali ad altre compagnie. Ci riserviamo il diritto di divulgare i dati personali a scopo di conformità con la legislazione applicabile e su richiesta delle autorità competenti, per il corretto funzionamento del nostro sistema o per tutelare noi stessi o gli altri utenti.

Conservazione dei dati personali
Conserveremo i vostri dati personali finché saranno necessari per gli scopi previsti al momento della loro raccolta iniziale o per altri scopi legittimi (come la conformità normativa) o laddove richiesto dalla legislazione applicabile.

Impegno di Toro alla sicurezza dei dati personali
Adottiamo precauzioni ragionevoli al fine di tutelare la sicurezza dei vostri dati personali, nonché misure atte a mantenere l'accuratezza e lo status corrente dei dati personali.

Accesso e correzione delle vostre informazioni personali
Se desiderate rivedere o correggere le vostre informazioni personali, contattateci via e-mail all'indirizzo legal@toro.com.

Legislazione australiana relativa ai consumatori

I clienti australiani potranno reperire i dettagli concernenti la legislazione australiana relativa ai consumatori all'interno della confezione o presso il rivenditore Toro in loco.