Form No. 3421-182 Rev A

TORO®

Count on it.

Manual del operador

Pisón compactador VR-2650

Nº de modelo 68034—Nº de serie 402000000 y superiores
Nº de modelo 68035—Nº de serie 402000000 y superiores
Nº de modelo 68036—Nº de serie 402000000 y superiores

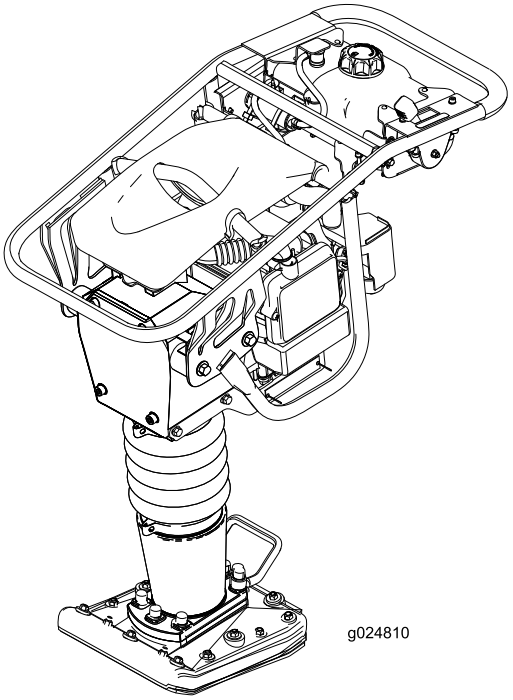

Registre su producto en www.Toro.com.
Traducción del original (ES)

3421-182 A

⚠ ADVERTENCIA

CALIFORNIA
Advertencia de la Propuesta 65

Este producto contiene una o más sustancias químicas que el Estado de California considera causantes de cáncer, defectos congénitos o trastornos del sistema reproductor.

Los gases de escape de este producto contienen productos químicos que el Estado de California sabe que causan cáncer, defectos congénitos u otros peligros para la reproducción.

Puesto que en algunas zonas existen normas locales, estatales o federales que requieren el uso de un parachispas en el motor de esta máquina, existe un parachispas opcional disponible. Si usted desea adquirir un parachispas, póngase en contacto con su Servicio Autorizado de Los parachispas genuinos de Toro están homologados por el Servicio Forestal del Departamento de Agricultura de EE. UU. (USDA Forestry Service).

El uso o la operación del motor en cualquier terreno forestal, de monte o cubierto de hierba con el motor obstruido o sin silenciador con parachispas en buenas condiciones de funcionamiento, equipado y mantenido para la prevención de incendios, constituye una infracción de la legislación de California (California Public Resource Code Section 4442). Otros estados o zonas federales pueden tener una legislación similar.

El manual del propietario del motor adjunto ofrece información sobre las normas de la Agencia de protección ambiental de EE. UU. (U.S. Environmental Protection Agency/EPA) y de la norma de control de emisión de California (California Emission Control Regulation) sobre sistemas de emisiones, mantenimiento y garantía. Puede solicitarse un manual nuevo al fabricante del motor.

Introducción

Esta máquina está diseñada para compactar una gran variedad de suelos, incluyendo arcilla, limo, gravilla, arena y marga.

Lea este manual detenidamente para aprender a utilizar y mantener correctamente su producto, y para evitar lesiones y daños al producto. Usted es responsable de utilizar el producto de forma correcta y segura.

Usted puede ponerse en contacto directamente con Toro en www.Toro.com si desea información sobre productos y accesorios, o si necesita localizar un distribuidor o registrar su producto.

Cuando necesite asistencia técnica, piezas genuinas Toro o información adicional, póngase en contacto con un Servicio Técnico Autorizado o con Asistencia al Cliente Toro, y tenga a mano los números de modelo y serie de su producto. Figura 1 indica la ubicación de los números de modelo y serie en el producto. Escriba los números en el espacio provisto.

Importante: **Con su dispositivo móvil, puede escanear el código QR de la pegatina del número de serie (en su caso) para acceder a información sobre la garantía, las piezas, y otra información sobre el producto.**

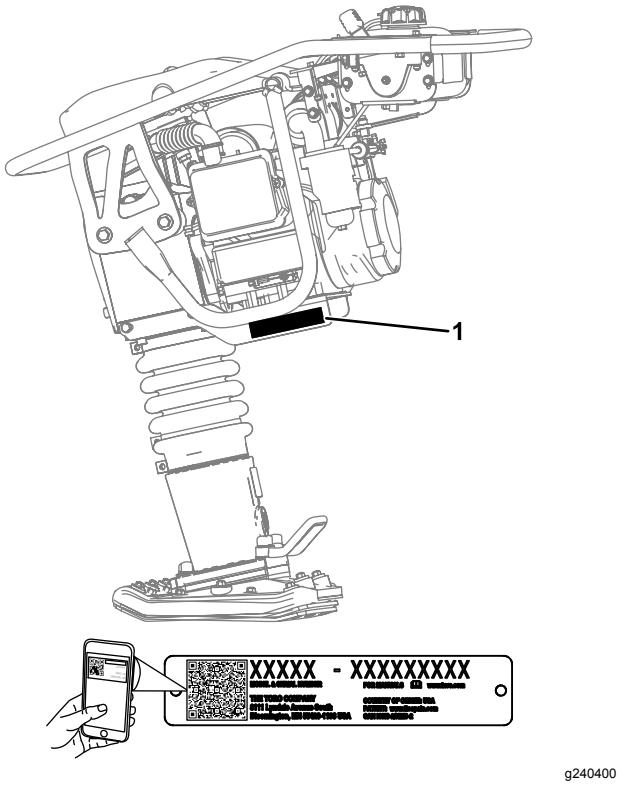

Figura 1

1. Placa con los números de modelo y de serie

© 2018—The Toro® Company
8111 Lyndale Avenue South
Bloomington, MN 55420

Póngase en contacto con nosotros en www.Toro.com.
Impreso en EE. UU.
Reservados todos los derechos

Nº de modelo _____

Nº de serie _____

Este manual identifica peligros potenciales y contiene mensajes de seguridad identificados por el símbolo de alerta de seguridad (Figura 2), que señala un peligro que puede causar lesiones graves o la muerte si usted no sigue las precauciones recomendadas.

g000502

Figura 2

1. Símbolo de alerta de seguridad

Este manual utiliza 2 palabras para resaltar información. **Importante** llama la atención sobre información mecánica especial, y **Nota** resalta información general que merece una atención especial.

Contenido

Seguridad 4
Prácticas de operación segura 4
Pegatinas de seguridad e instrucciones 5
El producto 8
Controles 8
Especificaciones 9
Operación 10
Antes de utilizar la máquina 10
Cómo añadir combustible 10
Comprobación del nivel de fluidos de la máquina 12
Cómo arrancar el motor 12
Parada del motor 12
Transporte de la máquina 13
Consejos de operación 13
Mantenimiento 14
Calendario recomendado de mantenimiento 14
Procedimientos previos al mantenimiento 14
Desconexión del cable de la bujía 15
Mantenimiento del motor 15
Mantenimiento del limpiador de aire 15
Mantenimiento del aceite de motor 17
Mantenimiento del aceite del alojamiento del muelle 18
Mantenimiento de la bujía 20
Mantenimiento de la zapata de compactación 21
Comprobación de la zapata de compactación 21
Limpieza 22
Cómo limpiar la máquina 22
Almacenamiento 22
..... 22
Después del almacenamiento 23
Solución de problemas 24

Seguridad

El uso o mantenimiento indebido por parte del operador o el propietario puede causar lesiones. Para reducir el peligro de lesiones, cumpla estas instrucciones de seguridad y preste atención siempre al símbolo de alerta de seguridad ⚠, que significa: **Cuidado**, **Advertencia** o **Peligro** – instrucción relativa a la seguridad personal. El incumplimiento de estas instrucciones puede dar lugar a lesiones personales e incluso la muerte.

Prácticas de operación segura

Este producto es capaz de causar graves lesiones. Siga siempre todas las instrucciones de seguridad con el fin de evitar lesiones corporales graves e incluso la muerte.

⚠ ADVERTENCIA

Los gases de escape del motor contienen monóxido de carbono, un veneno inodoro que es letal si se inhala.

No haga funcionar el motor dentro de un edificio o en un lugar cerrado.

Formación

- Lea el *Manual del operador* y otros materiales de formación. Si el operador o el mecánico no saben leer la información, es responsabilidad del propietario explicarles este material.
- Familiarícese con la operación segura del equipo, los controles del operador y las señales de seguridad.
- Todos los operadores y mecánicos deben recibir una formación adecuada. El propietario es responsable de proporcionar formación a los usuarios.
- No deje nunca que el equipo sea utilizado o revisado por niños o por personas que no hayan recibido la formación adecuada. La normativa local puede imponer límites sobre la edad del operador.
- El propietario/usuario puede prevenir, y es responsable de cualquier accidente, lesión personal o daño material que se produzca.

Preparación

- Lleve ropa adecuada, incluyendo casco, protección ocular, pantalón largo, calzado resistente y antideslizante y protección auricular. Si tiene el pelo largo, recójaselo, remeta las prendas sueltas, y no lleve joyas o bisutería sueltas.
- Inspeccione el área donde se va a utilizar el equipo y retire cualquier objeto que se encuentre en el área antes de usarla.
- Extreme las precauciones al manejar combustible. Son inflamables y sus vapores son explosivos.
  - Apague cualquier cigarrillo, cigarro, pipa u otra fuente de ignición.
  - Utilice solamente un recipiente homologado.
  - No retire el tapón de combustible ni llene el depósito de combustible si el motor está en marcha o está caliente.
  - No añada ni drene combustible en un lugar cerrado.
  - No guarde la máquina o un recipiente de combustible en un lugar donde pudiera haber una llama desnuda, chispas o una llama piloto, por ejemplo en un calentador de agua u otro electrodoméstico.
  - Si se derrama combustible, no intente arrancar el motor; evite crear fuentes de ignición hasta que los vapores del combustible se hayan disipado.
- Compruebe que los protectores de seguridad están colocados y que funcionan correctamente. No utilice la máquina si no funcionan correctamente.

Operación

- Dedique toda su atención al manejo de la máquina. No realice ninguna actividad que pudiera distraerle; de lo contrario, podrían producirse lesiones o daños materiales.
- No ponga en marcha nunca el motor en un lugar cerrado o mal ventilado.
- Utilice la máquina únicamente con buena luz, alejándose de agujeros y peligros ocultos.
- Pare en un terreno llano, ponga el acelerador en lento y apague el motor antes de abandonar el puesto del operador por cualquier razón.
- Asegúrese de que no hay otras personas en la zona antes de poner en marcha la máquina. Apague la máquina si alguien entra en la zona.
- Mantenga a otras personas fuera de la zona de trabajo. Pare la máquina si alguien entra en la zona.
- Mantenga los pies alejados de la plancha compactadora.
- No utilice la máquina si está enfermo, cansado, o bajo la influencia de alcohol o drogas.

- No cambie los ajustes del regulador del motor ni haga funcionar el motor a una velocidad excesiva.
- Tenga cuidado al cargar o descargar la máquina en/desde un remolque o un camión.
- No toque piezas que pueden estar calientes después de estar en funcionamiento. Deje que se enfríen antes de realizar cualquier operación de mantenimiento, ajuste o revisión.
- Los rayos pueden causar graves lesiones o incluso la muerte. Si se ven relámpagos o rayos, o se oyen truenos en la zona, no utilice la máquina; busque un lugar donde resguardarse.

Mantenimiento y almacenamiento

- Espere a que se enfríe el motor antes de guardar la máquina, y no la guarde cerca de una llama desnuda.
- Coloque la máquina en una superficie nivelada, ponga el acelerador en Lento y apague el motor. Deje que se detenga todo movimiento antes de ajustar, limpiar o reparar.
- Limpie cualquier residuo de las transmisiones, los silenciadores y el motor para ayudar a prevenir incendios. Limpie cualquier aceite o combustible derramado.
- No almacene el combustible cerca de una llama, y no lo drene dentro de un edificio.
- No permita nunca que la máquina sea revisada o reparada por personas que no hayan recibido una formación adecuada.
- Alivie con cuidado la tensión de aquellos componentes que tengan energía almacenada.
- Desconecte la bujía antes de efectuar reparaciones.
- Mantenga las manos y los pies alejados de las piezas en movimiento. Si es posible, no haga ajustes mientras el motor esté funcionando.
- Mantenga todas las piezas en buenas condiciones de funcionamiento, y todos los herrajes bien apretados. Sustituya cualquier pegatina desgastada o deteriorada.
- Mantenga apretados los pernos y las tuercas. Mantenga el equipo en buenas condiciones de funcionamiento.
- Pare e inspeccione el equipo si golpea un objeto. Haga cualquier reparación necesaria antes de volver a arrancar.
- Utilice solamente piezas de repuesto genuinas Toro para asegurar que se mantengan los niveles de calidad originales.

Pegatinas de seguridad e instrucciones

Las pegatinas de seguridad e instrucciones están a la vista del operador y están ubicadas cerca de cualquier zona de peligro potencial. Sustituya cualquier pegatina que esté dañada o que falte.

decal133-5619

133-5619

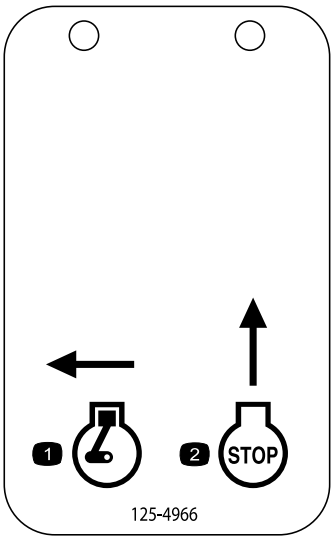

decal125-4966

125-4966

1. Mueva a la izquierda para arrancar el motor.
2. Mueva hacia arriba para apagar el motor.

decal125-8181

125-8181

1. Peligro de contragolpe – lea el *Manual del operador* antes de realizar el mantenimiento.

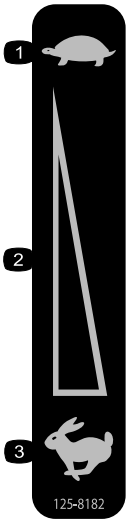

decal125-8182

125-8182

1. Lento
2. Control de velocidad variable
3. Rápido

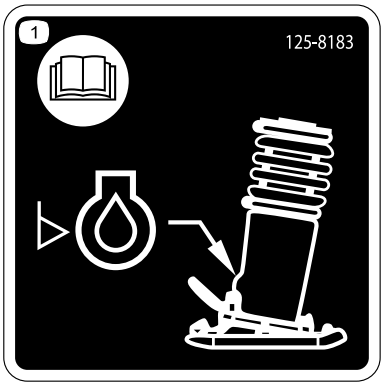

decal125-8183

125-8183

1. Lea el *Manual del operador* – compruebe el nivel de aceite.

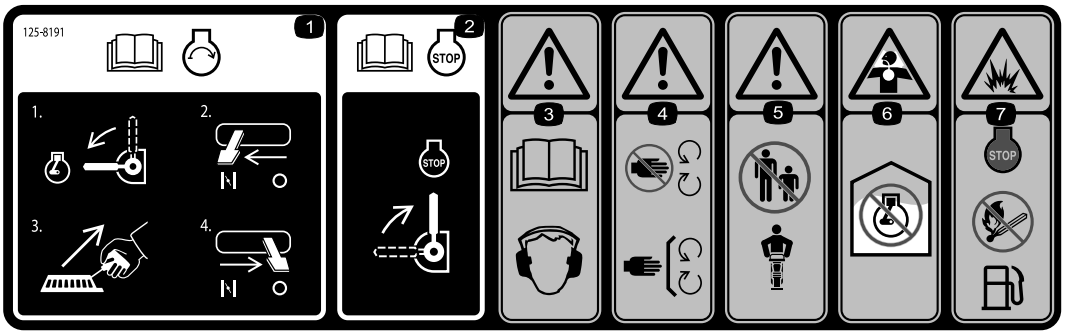

decal125-8191

125-8191

1. Lea el *Manual del operador* para informarse sobre cómo arrancar el motor – 1) Gire la palanca a la posición de Arranque del motor; 2) Cierre el estárter; 3) Tire del arrancador de retroceso; 4) Abra el estárter.
2. Lea el *Manual del operador* para informarse sobre cómo apagar el motor – gire la palanca a la posición de Parada del motor.
3. Advertencia – lea el *Manual del operador*; lleve protección auditiva.
4. Advertencia – no se acerque a las piezas en movimiento; mantenga colocados todos los protectores y defensas.
5. Advertencia – no deje que nadie se acerque a la máquina mientras está en marcha.
6. Peligro de asfixia – no haga funcionar el motor dentro de un recinto cerrado.
7. Peligro de explosión — apague el motor y extinga cualquier llama antes de repostar la máquina.

El producto

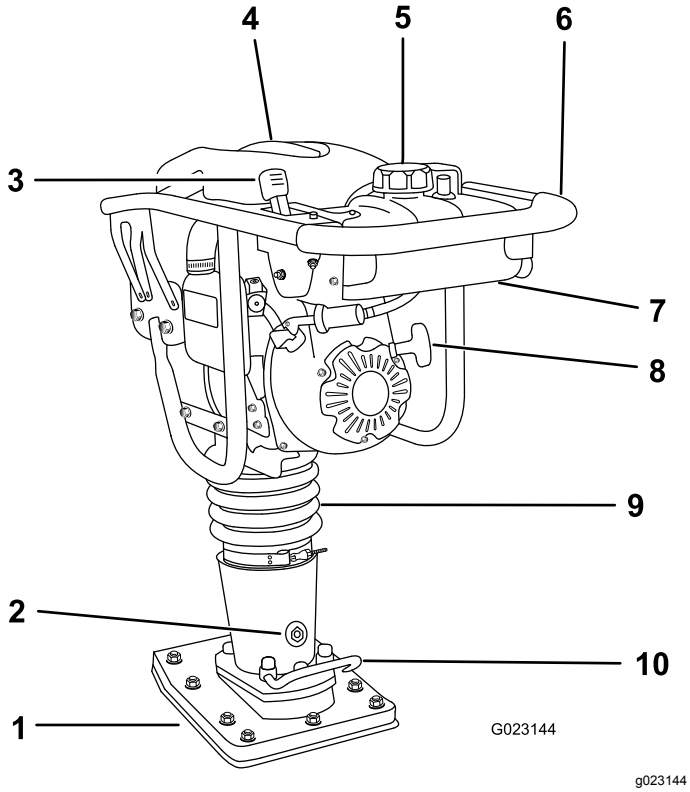

Figura 3

1. Zapata de compactación
2. Tapón de llenado de aceite y mirilla
3. Palanca del acelerador
4. Argolla de izado
5. Tapón del depósito de combustible
6. Manillar
7. Depósito de combustible
8. Arrancador de retroceso
9. Alojamiento del muelle
10. Asa de elevación

Controles

Antes de poner en marcha el motor y trabajar con la máquina, familiarícese con todos los controles.

Interruptor de Encendido/Apagado del motor

El interruptor de encendido/apagado del motor permite que el motor funcione si está en la posición de MARCHA. En la posición de PARADA, impide que el combustible llegue al motor y que el motor arranque (Figura 4 o Figura 5).

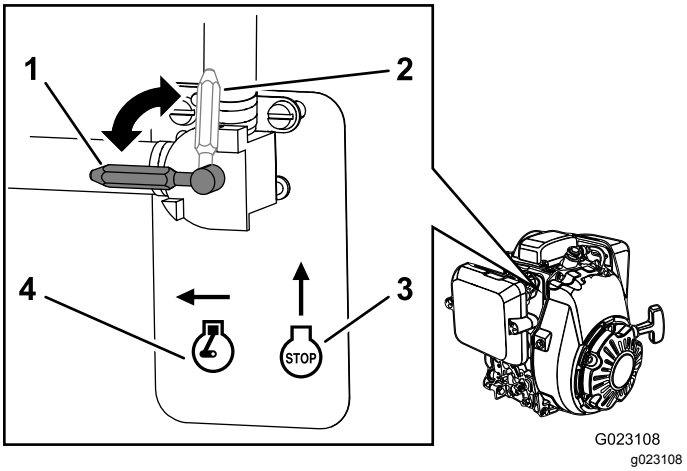

Figura 4

Modelos 68034 y 68035

1. Interruptor — posición de MARCHA
2. Interruptor — posición de PARADA
3. Parada
4. Marcha

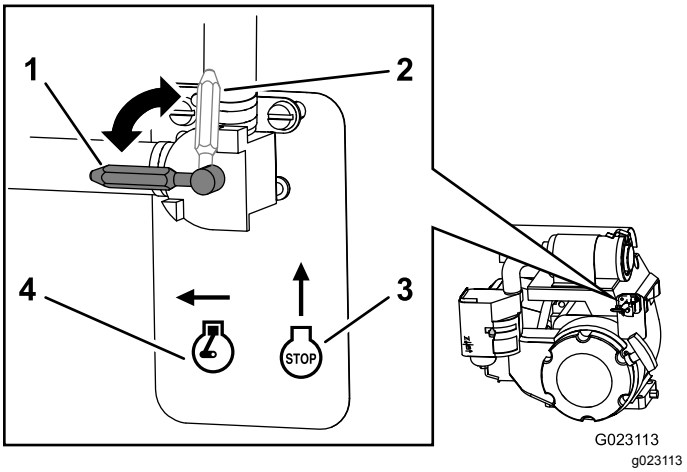

Figura 5

Modelo 68036

1. Interruptor — posición de MARCHA
2. Interruptor — posición de PARADA
3. Parada
4. Marcha

Palanca del estárter

Utilice la palanca del estárter (Figura 6 o Figura 7) para arrancar un motor frío. Antes de tirar del arrancador de retroceso, mueva la palanca del estárter a la posición de Cerrado. Cuando el motor esté en marcha, mueva la palanca del estárter a la posición de Abierto. No utilice el estárter si el motor ya está caliente o si la temperatura del aire es alta.

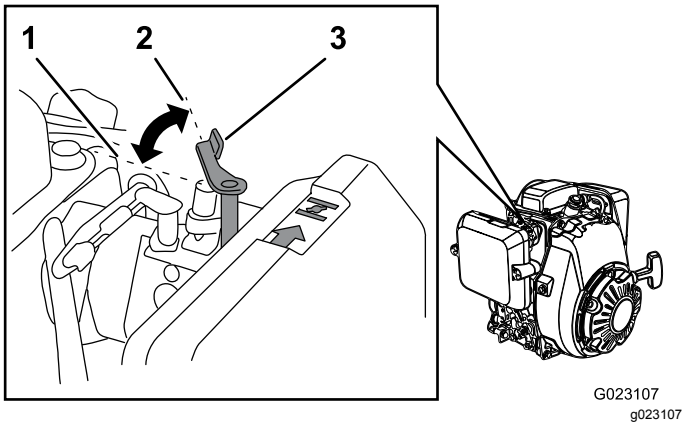

Figura 6

Modelos 68034 y 68035

1. Posición de ABIERTO
2. Posición de CERRADO
3. Palanca del estárter

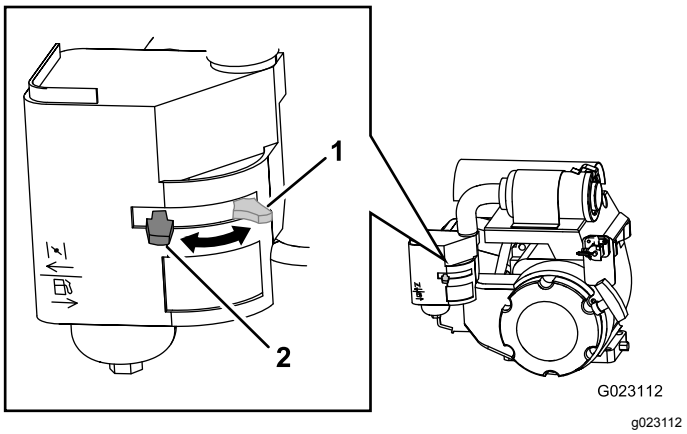

Figura 7

Modelo 68036

1. Palanca del estárter en la posición de ABIERTO
2. Palanca del estárter en la posición de CERRADO

Palanca del acelerador

La palanca del acelerador controla la velocidad del motor. Cuando la palanca está en la posición de LENTO, el motor funciona a velocidad de ralentí. Ésta es también la posición de arranque. Al mover la palanca a la posición de RÁPIDO, se engrana el embrague centrífugo y la zapata de la máquina vibra y compacta.

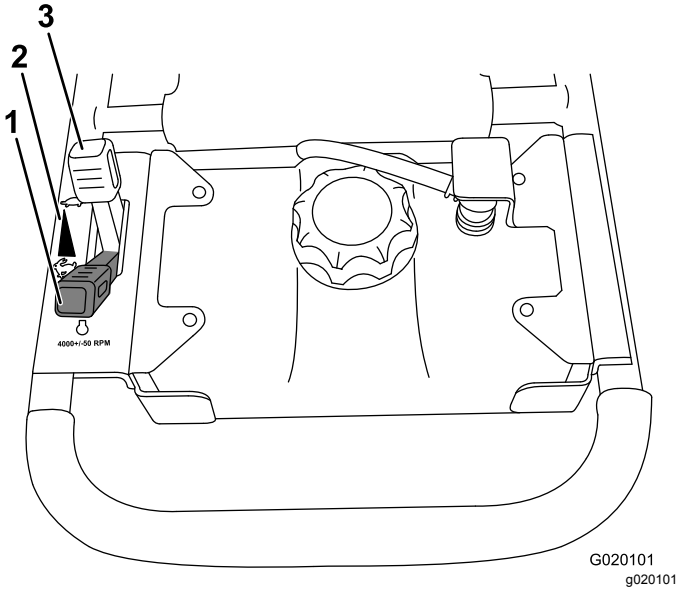

Figura 8

1. Posición de RÁPIDO
2. Control de velocidad variable
3. Posición de LENTO

Especificaciones

Nota: Las especificaciones y los diseños están sujetos a modificación sin previo aviso.

Modelo	**68034**	**68035**	**68036**
Peso	60 kg (132 libras)	65 kg (144 libras)	70 kg (154 libras)
Longitud	77 cm (30.6")	75 cm (29.7")	85 cm (33.8")
Anchura	34 cm (13.5")	37 cm (14.9")	41 cm (16.4")
Altura	106 cm (42")	106 cm (42")	111 cm (44")
Motor	Honda® GX100	Honda® GX100	Honda® GX120
Fuerza de impacto	1205 kg (2,650 libras)	1409 kg (3,100 libras)	1591 kg (3,500 libras)
Golpes/min (máximo)	727	690	655

Operación

Nota: Los lados derecho e izquierdo de la máquina se determinan desde la posición normal del operador.

Importante: **Antes del uso, compruebe el nivel de combustible y de aceite, y retire cualquier residuo de la máquina. Asegúrese también de que no hay otras personas o residuos en la zona. Usted también debe conocer y haber señalado la posición de cualquier conducción subterránea.**

Antes de utilizar la máquina

- Compruebe que el terreno está libre de objetos extraños, tales como cables eléctricos, alambre de espinas, etc.
- Revise todas las pegatinas de seguridad de la máquina.
- Utilice calzado con puntera de acero, casco, y protección auditiva y ocular. Una pantalla de malla por sí sola no proporciona protección ocular suficiente; utilice gafas protectoras también.
- Asegúrese de que está familiarizado con las normas de seguridad y los procedimientos de parada descritos en el *Manual del operador*.
- Asegúrese de que todos los protectores están colocados y en buen estado de funcionamiento.
- Compruebe que hay una zapata de compactación colocada y en buenas condiciones de funcionamiento.
- Asegúrese de que no hay nadie, incluyendo niños y animales, en un radio de al menos 15 m (50') de la máquina.

Cómo añadir combustible

- Para obtener los mejores resultados, utilice solamente gasolina fresca (comprada hace menos de 30 días), sin plomo, de 87 o más octanos (método de cálculo (R+M)/2).
- **Etanol**: Es aceptable el uso de gasolina con hasta el 10% de etanol (gasohol) o el 15% de MTBE (éter metil tert-butílico) por volumen. El etanol y el MTBE no son lo mismo. No está autorizado el uso de gasolina con el 15% de etanol (E15) por volumen. **No utilice nunca gasolina que contenga más del 10% de etanol por volumen**, como por ejemplo la E15 (contiene el 15% de etanol), la E20 (contiene el 20% de etanol) o la E85 (contiene hasta el 85% de etanol). El uso de gasolina no autorizada puede causar problemas de rendimiento o daños en el motor que pueden no estar cubiertos bajo la garantía.
- **No utilice gasolina que contenga metanol.**
- **No guarde combustible en el depósito de combustible o en recipientes de combustible durante el invierno a menos que haya añadido un estabilizador.**
- **No** añada aceite a la gasolina.

⚠ PELIGRO

En ciertas condiciones, el combustible es extremadamente inflamable y altamente explosivo. Un incendio o una explosión provocados por el combustible puede causarle quemaduras a usted y a otras personas así como daños materiales.

- **Llene el depósito de combustible en el exterior, en una zona abierta y con el motor frío. Limpie cualquier combustible derramado.**
- **No llene nunca el depósito de combustible dentro de un remolque cerrado.**
- **No llene completamente el depósito de combustible. Añada combustible al depósito de combustible hasta que el nivel alcance de 6 a 13 mm (¼" a ½") por debajo de la parte inferior del cuello de llenado. Este espacio vacío en el depósito permitirá la dilatación del combustible.**
- **No fume nunca mientras maneja el combustible, y aléjese de llamas desnudas o lugares donde los vapores del combustible pueden incendiarse con una chispa.**
- **Almacene el combustible en un recipiente homologado y manténgalo fuera del alcance de los niños. No utilice combustible que haya estado almacenado durante más de 30 días**
- **No utilice la máquina a menos que esté instalado un sistema completo de escape en buenas condiciones de funcionamiento.**

⚠ PELIGRO

En determinadas condiciones durante el repostaje, puede liberarse electricidad estática, produciendo una chispa que puede prender los vapores del combustible. Un incendio o una explosión provocados por el combustible puede causarle quemaduras a usted y a otras personas así como daños materiales.

- **Coloque siempre los recipientes de combustible en el suelo, lejos del vehículo, antes de repostar.**
- **No llene los recipientes de combustible dentro de un vehículo, camión o remolque ya que las alfombras o los revestimientos de plástico del interior de los remolques podrían aislar el recipiente y retrasar la pérdida de la carga estática.**
- **Cuando sea posible, retire el equipo de combustible del camión o remolque y reposte con las ruedas del equipo sobre el suelo.**
- **Si esto no es posible, reposte el equipo sobre el camión o remolque desde un recipiente portátil, en vez de usar un surtidor de combustible.**
- **Si es imprescindible el uso de un surtidor, mantenga la boquilla en contacto con el borde del depósito de combustible o la abertura del recipiente en todo momento hasta que termine de repostar.**

⚠ ADVERTENCIA

El combustible es dañino o mortal si es ingerido. La exposición a los vapores a largo plazo puede causar lesiones y enfermedades graves.

- **Evite la respiración prolongada de los vapores.**
- **Mantenga la cara alejada de la boquilla y de la abertura del depósito de combustible o de la botella del acondicionador.**
- **Evite el contacto con la piel; lave el producto derramado con agua y jabón.**

Uso del estabilizador/acondicionador

Use un estabilizador/acondicionador en la máquina para conseguir los beneficios siguientes:

- Mantiene el combustible fresco durante un período de almacenamiento de 90 días o menos. Para un almacenamiento más largo, se recomienda drenar el depósito de combustible.
- Limpia el motor durante el funcionamiento;
- Elimina la formación de depósitos pegajosos, con aspecto de barniz, en el sistema de combustible, que pueden dificultar el arranque.

Importante: **No utilice aditivos de combustible que contengan metanol o etanol.**

Agregue la cantidad correcta de estabilizador/acondicionador a la gasolina.

Nota: El estabilizador/acondicionador de combustible es más eficaz cuando se mezcla con gasolina fresca. Para reducir al mínimo los depósitos de barniz en el sistema de combustible, utilice siempre un estabilizador de combustible.

Cómo llenar el depósito de combustible

1. Coloque la máquina en una superficie nivelada y pare el motor.
2. Deje que el motor se enfríe.
3. Limpie alrededor del tapón del depósito de combustible y retire el tapón (Figura 9).

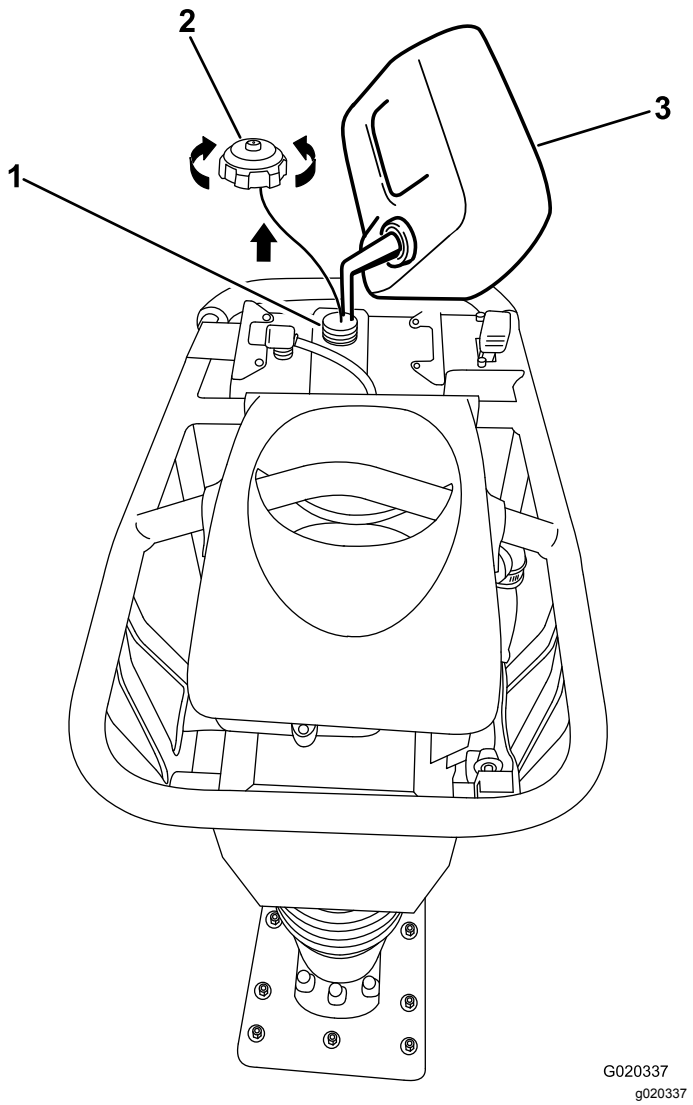

Figura 9

1. Llenar de combustible aquí
2. Tapón de combustible
3. Recipiente de combustible

4. Añada combustible al depósito de combustible hasta que el nivel alcance de 6 a 13 mm (¼" a ½") por debajo de la parte inferior del cuello de llenado.

   Importante: **Este espacio vacío en el depósito permite la dilatación del combustible. No llene completamente el depósito de combustible.**

5. Coloque el tapón del depósito de combustible firmemente.
6. Limpie cualquier combustible derramado.

Comprobación del nivel de fluidos de la máquina

- Compruebe el nivel de aceite del motor; consulte Comprobación del nivel de aceite del motor (página 17).
- Compruebe el nivel de aceite del alojamiento del muelle; consulte Comprobación del aceite del alojamiento del muelle (página 18).

Cómo arrancar el motor

1. Mueva el interruptor de Encendido/Apagado del motor a la posición de MARCHA (en sentido antihorario); consulte Interruptor de Encendido/Apagado del motor (página 8).
2. Mueva la palanca del estárter a la posición de CERRADO si el motor está frío; consulte Palanca del estárter (página 8).

   Nota: Si el motor está caliente, puede no ser necesario usar el estárter.

3. Mueva la palanca del acelerador a la posición de LENTO; consulte Palanca del acelerador (página 9).
4. Tire del arrancador de retroceso suavemente hasta que note resistencia, luego tire con fuerza. Deje que el arrancador vuelva lentamente a su posición original.
5. Cuando el motor arranque, mueva la palanca del estárter poco a poco a la posición de ABIERTO. Si el motor se cala o funciona de forma irregular, mueva el estárter otra vez a la posición de CERRADO hasta que el motor se caliente. Luego muévalo a la posición de ABIERTO.

Parada del motor

1. Mueva la palanca del acelerador a la posición de LENTO. Si el motor ha estado funcionando en condiciones exigentes o está muy caliente, déjelo funcionar durante un minuto. Esto ayuda a enfriar el motor antes de pararlo.

   Importante: **Para apagar el motor inmediatamente, puede mover el interruptor de Encendido/Apagado del motor a la posición de PARADA antes de mover el acelerador a la posición de LENTO.**

2. Mueva el interruptor de Encendido/Apagado del motor a la posición de PARADA (en sentido horario).

Transporte de la máquina

⚠ CUIDADO

Si se inclina o se vuelca la máquina cuando el interruptor de Encendido/Apagado del motor está en la posición de MARCHA, puede salir combustible del depósito de combustible. Una fuga de combustible puede provocar un incendio y causar graves lesiones personales.

Drene el depósito de combustible, o asegúrese de que el interruptor de Encendido/Apagado del motor está en la posición de PARADA antes de inclinar o volcar la máquina.

Importante: **Antes de transportar la máquina, amárrela con correas o cadenas para que no se caiga o vuelque.**

Asegúrese de que el dispositivo de izado y las correas o cadenas tienen suficiente capacidad de izado/sujeción; consulte Especificaciones (página 9).

Si es posible, mantenga la máquina en posición vertical durante el transporte. Amárrela con correas o cadenas; no deje que se caiga.

Si es imprescindible transportar la máquina en posición horizontal, hágalo como se indica a continuación:

1. Apague el motor y deje que se enfríe durante 15 minutos. Asegúrese de que el interruptor de Encendido/Apagado del motor está en la posición de PARADA.

   El interruptor de Encendido/Apagado del motor también es una válvula de combustible. La posición de PARADA impide que se produzcan fugas de combustible del depósito.

2. Utilice un dispositivo de izado con capacidad de izado suficiente (mínimo de 75 kg [165.3 lb]) para elevar la máquina sobre el vehículo de transporte.

   Importante: **Conecte las cadenas u otros elementos de izado únicamente a la argolla de izado de la máquina; consulte Figura 3.**

3. Coloque la máquina cuidadosamente en la posición indicada en Figura 10, y amárrela con correas o cadenas para evitar que se mueva o vuelque.

   Importante: **No coloque la máquina sobre su lado derecho o izquierdo; el aceite del motor podría penetrar en la entrada de aire o el sistema de escape. Siempre incline la máquina hacia adelante, apoyada sobre la barra delantera.**

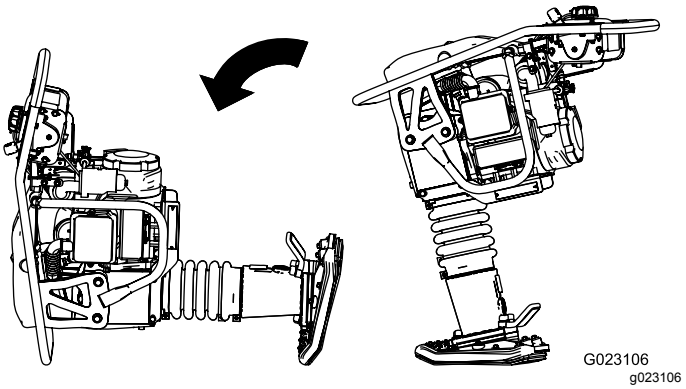

Figura 10

4. Después de transportar la máquina, ponga la máquina en posición vertical para permitir que el aceite se drene por el motor y vuelva al cárter.

   Importante: **Deje que el aceite se asiente durante al menos 2 minutos después de poner la máquina de pie y antes de arrancar el motor.**

Consejos de operación

- Mantenga la máquina en posición vertical con la zapata entera en contacto con el suelo, y no sobre el borde delantero o trasero de la zapata únicamente.
- Deje que la máquina haga el trabajo; una presión hacia abajo sobre el manillar limita la eficacia de la máquina.
- En superficies llanas, la máquina se desplaza hacia adelante con saltos rápidos. En superficies irregulares, incline la máquina según sea necesario para ayudarla a avanzar.
- La máquina salta a mayor altura a medida que el suelo se compacta.

Mantenimiento

Nota: Los lados derecho e izquierdo de la máquina se determinan desde la posición normal del operador.

Importante: **Puede inclinar la máquina hacia adelante, para facilitar la limpieza y el mantenimiento de la máquina, si primero vacía el depósito de combustible o pone el interruptor de Encendido/Apagado del motor en la posición de PARADA. Si coloca la máquina de lado, podría salir aceite del cárter y penetrar en el limpiador de aire o el silenciador.**

Deje que el aceite se asiente durante al menos 2 minutos después de poner la máquina de pie y antes de arrancar el motor.

Calendario recomendado de mantenimiento

Intervalo de mantenimiento y servicio	Procedimiento de mantenimiento
Después de las primeras 25 horas	• Cambie el aceite del motor. • Cambie el aceite del alojamiento del muelle.
Cada vez que se utilice o diariamente	• Compruebe el filtro de aire. • Compruebe el aceite del alojamiento del muelle. • Compruebe la zapata de compactación. • Elimine cualquier residuo de la máquina.
Cada 50 horas	• Limpie los elementos del filtro de aire (con más frecuencia en condiciones de mucho polvo o arena). • Limpie el prefiltro (Modelos 68034 y 68035).
Cada 100 horas	• Cambie el aceite del motor (con más frecuencia en condiciones de funcionamiento de mucho polvo o arena). • Cambie el aceite del alojamiento del muelle. • Compruebe la bujía.
Cada 200 horas	• Cambie el elemento del filtro de aire de papel (con más frecuencia en condiciones de mucho polvo o arena).
Cada año o antes del almacenamiento	• Cambie el aceite del motor. • Cambie el aceite del alojamiento del muelle.

Importante: **Consulte los procedimientos adicionales de mantenimiento del manual del propietario del motor.**

Procedimientos previos al mantenimiento

Antes de realizar tareas de mantenimiento en la máquina, haga lo siguiente:

1. Asegúrese de que el motor y el silenciador están fríos.
2. Desactive el motor desconectando el cable de la bujía; consulte Desconexión del cable de la bujía (página 15).

Desconexión del cable de la bujía

Desconecte el cable de la bujía del terminal de la bujía (Figura 11 o Figura 12).

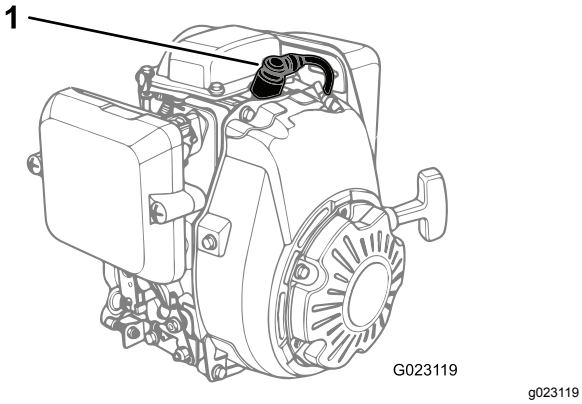

Figura 11
Modelos 68034 y 68035

1. Cable de la bujía

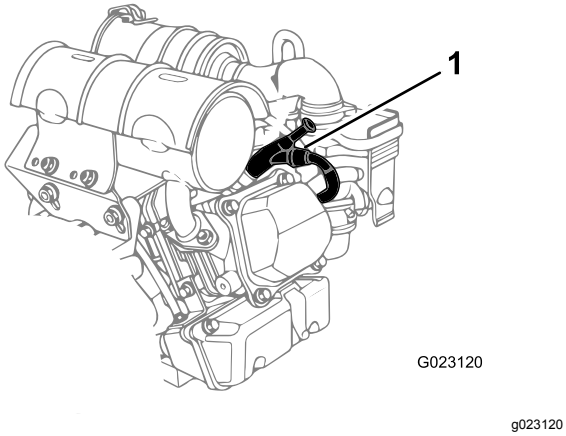

Figura 12
Modelo 68036

1. Cable de la bujía

Mantenimiento del motor

Mantenimiento del limpiador de aire

Intervalo de mantenimiento: Cada vez que se utilice o diariamente—Compruebe el filtro de aire.

Cada 50 horas—Limpie los elementos del filtro de aire (con más frecuencia en condiciones de mucho polvo o arena).

Cada 200 horas—Cambie el elemento del filtro de aire de papel (con más frecuencia en condiciones de mucho polvo o arena).

Importante: **No haga funcionar el motor sin el conjunto de filtro de aire, porque se pueden producir graves daños en el motor.**

Nota: Si el motor tiene poca potencia, produce humo negro o funciona de forma irregular, el filtro de aire puede estar atascado.

Limpieza del prefiltro

Modelos 68034 y 68035

Intervalo de mantenimiento: Cada 50 horas

1. Abra la cubierta de la máquina (Figura 13).

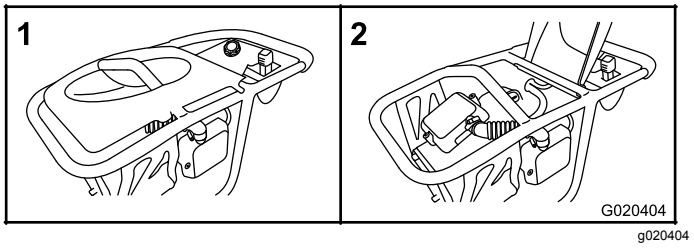

Figura 13

2. Retire los tornillos que sujetan la tapa a la carcasa del prefiltro (Figura 14) y retire la tapa.

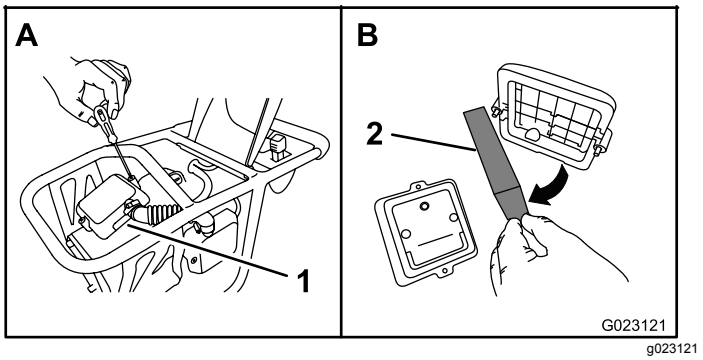

Figura 14

1. Carcasa del filtro
2. Prefiltro

3. Retire el prefiltro.
4. Limpie el prefiltro de la manera siguiente:
   A. Lave el prefiltro con detergente suave y agua.
   B. Apriételo con un paño limpio para secarlo.
   C. Sature el prelimpiador con aceite de motor nuevo.
   D. Envuelva el prefiltro con cuidado en un paño absorbente y apriete para eliminar el exceso de aceite.
5. Instale el prefiltro de la manera siguiente:
   A. Alinee el prefiltro dentro de la tapa.
   B. Alinee la tapa del prefiltro con la carcasa.
   C. Sujete la tapa a la carcasa con los tornillos.

Mantenimiento del filtro de aire

Modelos 68034 y 68035

1. Retire los tornillos que sujetan la tapa a la carcasa del filtro de aire (Figura 15)

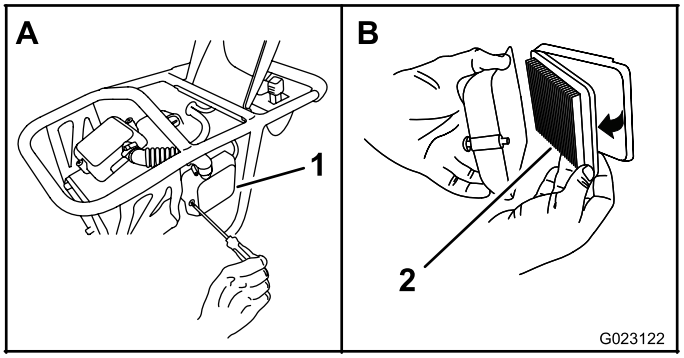

g023122

Figura 15

1. Carcasa del filtro de aire
2. Filtro de aire

2. Retire el filtro de aire de la carcasa, según se muestra en Figura 15.
3. Inspeccione el filtro de aire, y cámbielo si está dañado, excesivamente sucio, o si está saturado de aceite o combustible.
4. Alinee el filtro de aire dentro de la tapa.
5. Alinee la tapa del filtro de aire con la carcasa.
6. Sujete la tapa a la carcasa con los tornillos.

Mantenimiento del filtro de aire

Modelo 68036

1. Abra el enganche de la tapa del filtro de aire (Figura 16).

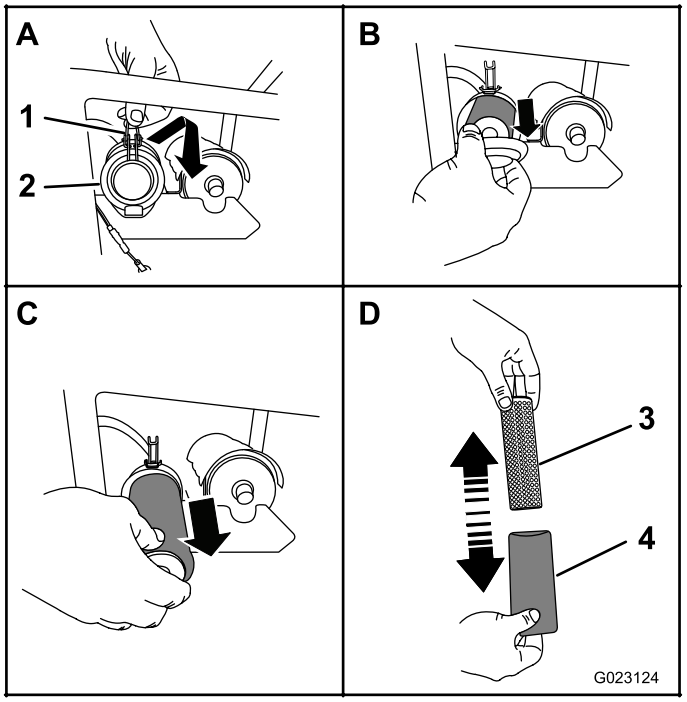

g023124

Figura 16

1. Enganche
2. Tapa
3. Elemento de papel
4. Elemento de gomaespuma

2. Retire el filtro de aire de la carcasa, según se muestra en Figura 16.
3. Separe el elemento de gomaespuma del elemento de papel.
4. Inspeccione los elementos y cámbielos si están dañados o excesivamente sucios.

   Nota: Si el elemento de papel está saturado de aceite o combustible, sustitúyalo.
5. Golpee suavemente el elemento de papel varias veces en una superficie dura para eliminar la suciedad.
6. Lave el elemento de gomaespuma con agua templada jabonosa o en un disolvente no inflamable.

   Nota: No utilice gasolina para limpiar el elemento de gomaespuma porque podría crear un riesgo de incendio o explosión.
7. Enjuague el elemento de gomaespuma y séquelo bien.
8. Sumerja el elemento de gomaespuma en aceite de motor limpio, luego apriételo para eliminar el exceso de aceite.

Nota: Un exceso de aceite en el elemento de gomaespuma restringe el flujo de aire a través del elemento y puede llegar al elemento de papel y atascarlo.

9. Limpie cualquier suciedad de la carcasa y la tapa con un trapo húmedo.

   Nota: Tenga cuidado de que no caigan suciedad y residuos en el conducto de aire que va al carburador.

10. Instale los elementos del limpiador de aire y asegúrese de que están orientados correctamente (Figura 17).

    Importante: **Asegúrese de que los extremos abiertos de los elementos del limpiador de aire están orientados hacia dentro, hacia la máquina; la máquina no funcionará si los elementos no están orientados correctamente, debido a la restricción del flujo de aire (Figura 17).**

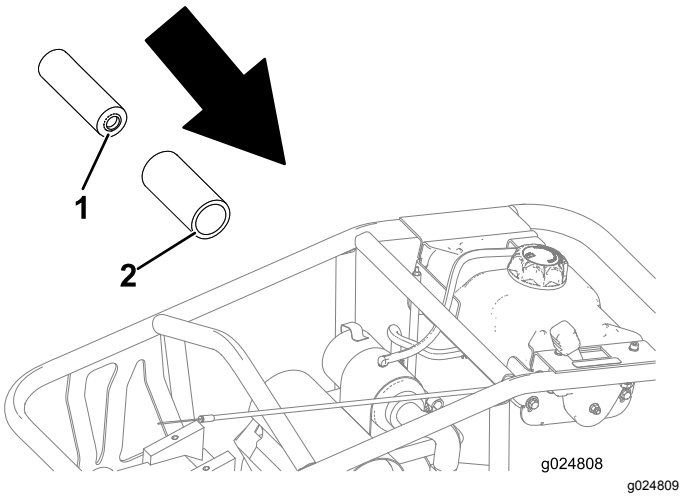

Figura 17

1. Extremo abierto del elemento de papel
2. Extremo abierto del elemento de gomaespuma

11. Sujete la tapa a la carcasa con el enganche.

Mantenimiento del aceite de motor

Tipo de aceite: Aceite para motores de 4 tiempos que cumpla o supere los requisitos de la categoría de servicio API **SJ, SL, SM o superior**.

Capacidad del cárter:

- 0.28 l (9.47 onzas fluidas) para los modelos **68034 y 68035**
- 0.40 l (13.53 onzas fluidas) para el modelo **68036**

Viscosidad: Se recomienda SAE 10W-30 para el uso general.

Comprobación del nivel de aceite del motor

1. Apague el motor y deje que se enfríe.
2. Incline la máquina para nivelar el motor.

   Importante: **Coloque la máquina en esta posición para que no pueda caerse.**

3. Limpie alrededor de la varilla de aceite.
4. Retire la varilla de aceite y limpie el extremo.
5. Introduzca la varilla a fondo en el tubo de la varilla sin enroscarla en el cuello de llenado.
6. Retire la varilla y observe el extremo.

   El aceite debe llegar a la marca del límite superior (Figura 18).

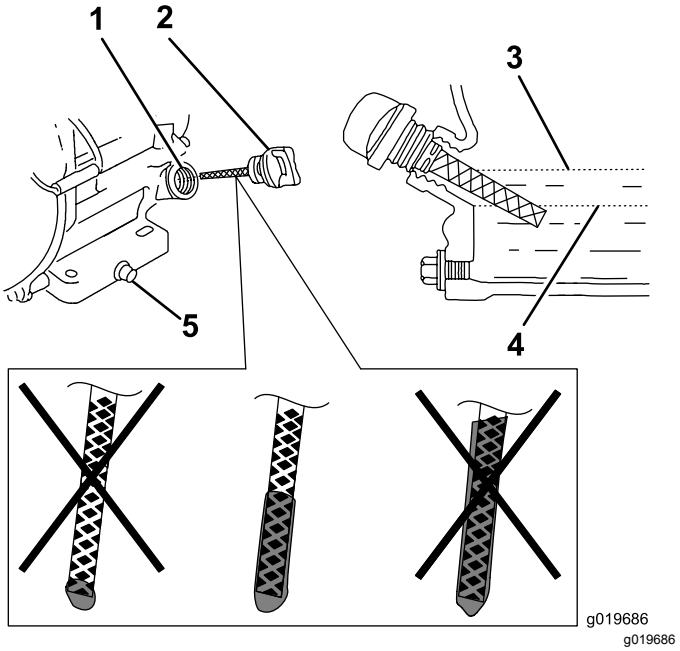

Figura 18

1. Tubo de llenado
2. Varilla
3. Límite superior
4. Límite inferior
5. Perno de vaciado de aceite

Importante: **Si se pone en marcha el motor con un nivel bajo de aceite, puede dañarse el motor. Este tipo de daño no está cubierto por la garantía.**

7. Si el nivel de aceite es bajo, vierta lentamente en el cárter sólo la cantidad de aceite suficiente para que el nivel llegue al límite superior.

   Importante: **No llene excesivamente el cárter de aceite ya que podría dañar el motor.**

8. Instale la varilla y apriétela.

Cómo cambiar el aceite del motor

Intervalo de mantenimiento: Después de las primeras 25 horas

Cada 100 horas

Cada año o antes del almacenamiento

Su distribuidor autorizado Toro dispone de aceite de motor Toro Premium.

1. Arranque el motor y déjelo funcionar durante 5 minutos; consulte Cómo arrancar el motor (página 12).
2. Apague el motor; consulte Parada del motor (página 12).
3. Incline la máquina de manera que el lado del orificio de vaciado esté ligeramente más bajo que el lado opuesto para asegurar que el aceite se vacíe completamente.
4. Coloque un recipiente debajo del orificio de vaciado de aceite.
5. Retire el tapón de vaciado y drene el aceite del motor (Figura 19).

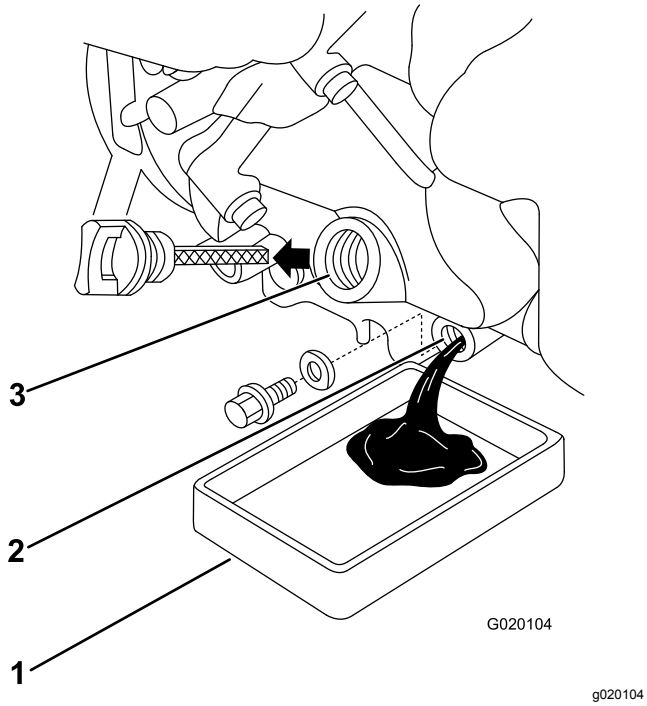

Figura 19

1. Recipiente
2. Orificio de vaciado de aceite
3. Orificio de llenado de aceite

6. Cuando el aceite se haya drenado completamente, instale el tapón y limpie cualquier aceite derramado.

   Nota: Elimine el aceite usado en un centro de reciclaje homologado.

7. Retire la varilla y vierta lentamente aproximadamente el 80% de la cantidad especificada de aceite en el motor (Figura 19).
8. Añada aceite lentamente hasta que el nivel llegue al límite superior de la varilla; consulte Comprobación del nivel de aceite del motor (página 17).
9. Instale la varilla y apriétela.

Mantenimiento del aceite del alojamiento del muelle

Tipo de aceite: Aceite para motores de 4 tiempos que cumpla o supere los requisitos de la categoría de servicio API SJ, SL, SM o superior.

Capacidad: 0.47 L (15.89 onzas fluidas)

Viscosidad: Se recomienda SAE 10W-30 para el uso general.

Comprobación del aceite del alojamiento del muelle

Intervalo de mantenimiento: Cada vez que se utilice o diariamente

Compruebe el aceite del alojamiento del muelle como se indica a continuación:

1. Con cuidado, incline la máquina ligeramente hacia atrás de manera que quede totalmente vertical.

   Importante: **Coloque la máquina en esta posición para que no pueda caerse.**

2. Compruebe la mirilla de aceite (Figura 20) y asegúrese de que el nivel de aceite está en el punto intermedio entre la parte superior y la parte inferior de la mirilla.

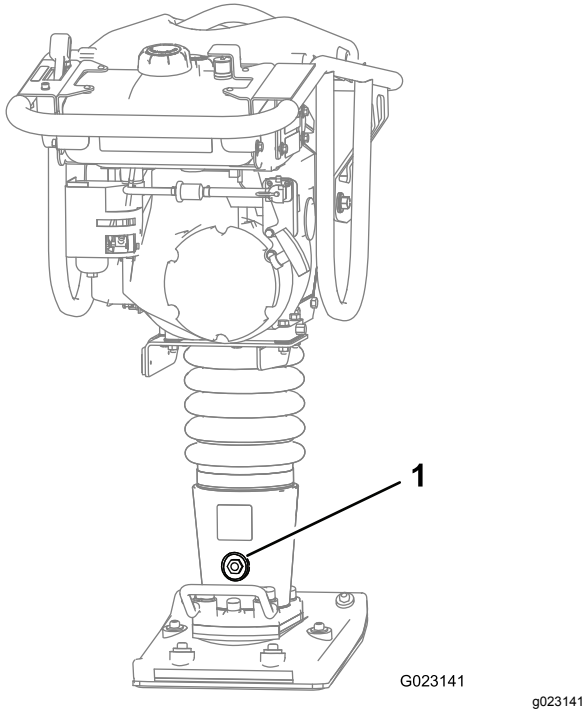

Figura 20

1. Mirilla de aceite

3. Si el nivel de aceite es bajo, añada aceite; consulte Cómo añadir aceite al alojamiento del muelle (página 19).

Cómo cambiar el aceite del alojamiento del muelle

Intervalo de mantenimiento: Después de las primeras 25 horas

Cada 100 horas

Cada año o antes del almacenamiento

1. Arranque el motor y déjelo funcionar durante 5 minutos; consulte Cómo arrancar el motor (página 12).
2. Apague el motor; consulte Parada del motor (página 12).
3. Asegúrese de que el interruptor de Encendido/Apagado del motor está en la posición de PARADA para impedir que salga combustible del depósito de combustible.
4. Incline la máquina de manera que la mirilla de aceite está orientada hacia abajo para asegurarse de que el aceite se drene completamente (Figura 21).

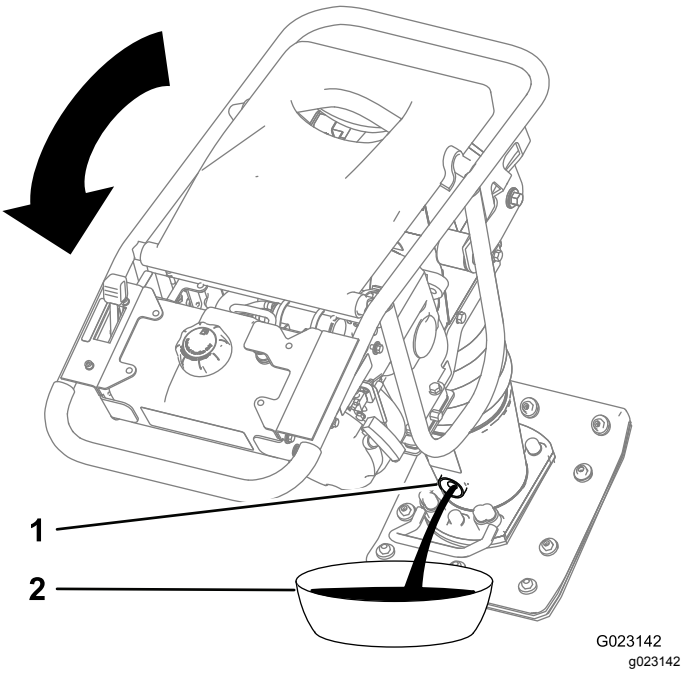

Figura 21

1. Mirilla de aceite
2. Recipiente de vaciado

5. Coloque un recipiente debajo de la mirilla de aceite (Figura 21).
6. Retire la mirilla (Figura 21).
7. Drene el aceite por el orificio de la carcasa (Figura 21).
8. Limpie la rosca de la mirilla de aceite y aplique 3 capas de cinta selladora PTFE.
9. Añada aceite del alojamiento del muelle; consulte Cómo añadir aceite al alojamiento del muelle (página 19).
10. Instale la mirilla de aceite y apriétela a 54 N·m (39.8 pies-libra).

Importante: **Deje que el aceite se asiente durante al menos 2 minutos después de poner la máquina de pie y antes de arrancar el motor.**

Cómo añadir aceite al alojamiento del muelle

1. Incline la máquina de manera que la mirilla de aceite quede hacia arriba (Figura 22).

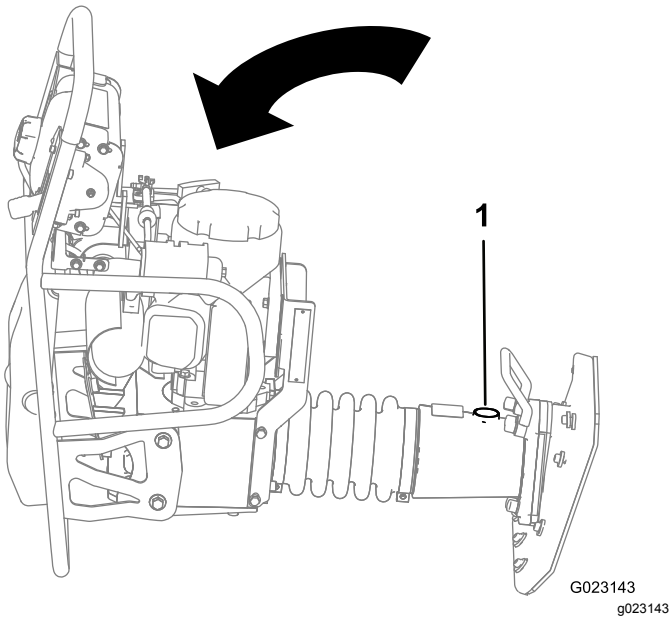

Figura 22

1. Orificio de llenado de aceite

2. Retire la mirilla.
3. Limpie la rosca de la mirilla de aceite y aplique 3 capas de cinta selladora PTFE.
4. Añada aceite al alojamiento del muelle en pequeñas cantidades para asegurarse de no añadir demasiado; consulte Comprobación del aceite del alojamiento del muelle (página 18) para asegurarse de que el aceite está en el nivel correcto.

   Nota: La capacidad de aceite del alojamiento del muelle es de 0.47 l (0.50 cuartos de galón); añada la cantidad total únicamente si el alojamiento del muelle está vacío.
5. Instale la mirilla de aceite y apriétela a 54 N·m (39.8 pies-libra).

Importante: **Deje que el aceite se asiente durante al menos 2 minutos después de poner la máquina de pie y antes de arrancar el motor.**

Mantenimiento de la bujía

Intervalo de mantenimiento: Cada 100 horas—Compruebe la bujía.

Asegúrese de que la distancia entre el electrodo central y el electrodo lateral es correcta antes de instalar la bujía. Utilice una llave para bujías para desmontar e instalar la bujía y una galga de espesores/herramienta de separación de electrodos para comprobar y ajustar la distancia entre los mismos. Instale una bujía nueva si es necesario.

Modelos 68034 y 68035: Utilice una bujía DENSO U16FSR-UB O NGK CR5HSB.

Modelo 68036: Utilice una bujía DENSO W14EPR-U o NGK BP4ES.

Retirada de la bujía

1. Apague la máquina y deje que se enfríe.
2. Desconecte el cable de la bujía (Figura 23).

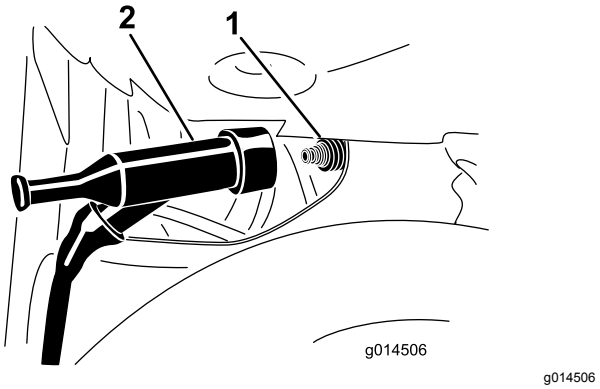

Figura 23

1. Bujía
2. Cable

3. Limpie alrededor de la bujía.
4. Utilice una llave para bujías para retirar la bujía y la arandela de metal.

Inspección de la bujía

1. Mire la parte central de la bujía (Figura 24). Si se observa un color gris o marrón claro en el aislante, el motor está funcionando correctamente. Si el aislante tiene un recubrimiento negro, significa que el limpiador de aire está sucio.

   Importante: **No limpie la bujía. Cambie la bujía si tiene un revestimiento negro, electrodos desgastados, una película aceitosa o grietas.**

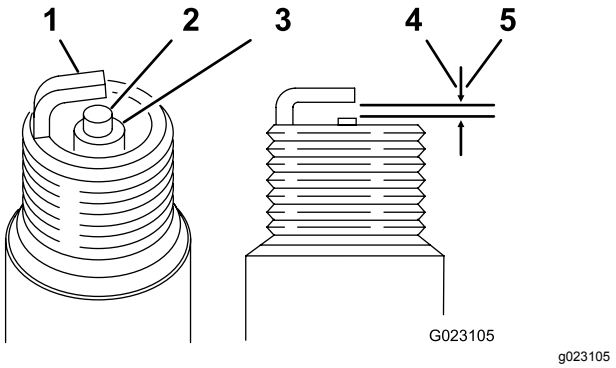

Figura 24

1. Electrodo lateral
2. Electrodo central
3. Aislante
4. Distancia de 0.60 a 0.70 mm (0.024" a 0.028") (Modelos 68034 y 68035)
5. Distancia de 0.70 a 0.80 mm (0.028" a 0.031") (Modelo 68036)

2. Compruebe la separación entre los electrodos central y lateral (Figura 24).
3. Si la distancia no está dentro de los límites especificados, haga lo siguiente:
   A. Si la distancia es demasiado pequeña, doble con cuidado el electrodo lateral, alejándolo del electrodo central, hasta que la distancia entre los electrodos sea correcta.
   B. Si la distancia es demasiado grande, doble con cuidado el electrodo lateral hacia el electrodo central hasta que la distancia entre los electrodos sea correcta.

Instalación de la bujía

1. Enrosque la bujía en los orificios de la bujía.
2. Apriete la bujía a 27 N·m (20 pies-libra)

   Importante: **Asegúrese de que la bujía está apretada al par de apriete especificado. Una bujía poco apretada puede causar daños en el cilindro, y una bujía apretada en exceso puede causar daños en las roscas de la culata.**
3. Conecte el cable de la bujía.

Mantenimiento de la zapata de compactación

Comprobación de la zapata de compactación

Intervalo de mantenimiento: Cada vez que se utilice o diariamente

La zapata de compactación es uno de los componentes más críticos de la máquina. También es el elemento más propenso a daños y desgaste. Durante la compactación de una amplia variedad de materiales granulares, la máquina se encuentra con numerosos materiales abrasivos y objetos tales como tierra, piedras, y de vez en cuando, rocas o ferralla enterrada.

El desgaste de la zapata de compactación puede reducir de forma significativa la eficacia y el rendimiento de la máquina. Por tanto, es importante efectuar comprobaciones frecuentes de la condición de la zapata de compactación en busca de fugas y grietas (Figura 25).

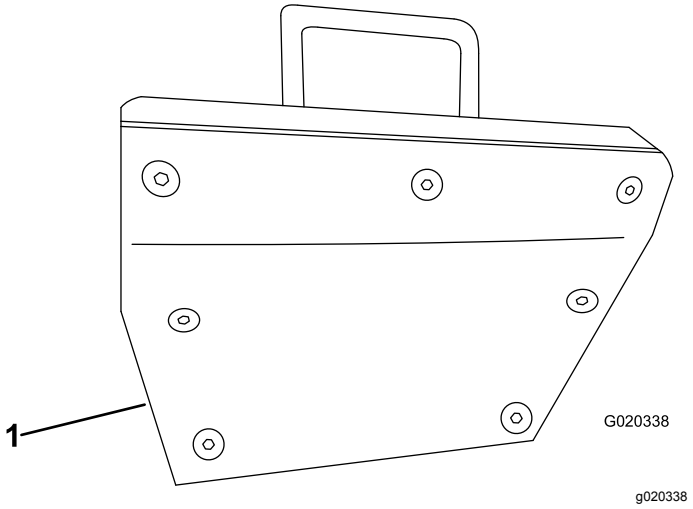

Figura 25

1. Zapata de compactación

Limpieza

Cómo limpiar la máquina

La limpieza y el lavado regulares aumentan la vida útil de la máquina. Limpie la máquina inmediatamente después del uso, antes de que se endurezca la suciedad.

Antes de empezar la limpieza, compruebe que el tapón del depósito de combustible está correctamente colocado para evitar que entre agua en el depósito.

Tenga cuidado al usar agua a presión, porque puede dañar las pegatinas de advertencia e instrucciones, y el motor.

Almacenamiento

Si va a guardar la máquina durante más de 30 días, prepare la máquina de la forma siguiente:

1. Retire la suciedad de las piezas externas de toda la máquina, especialmente del motor. Limpie cualquier objeto granular del exterior de las aletas de la culata del motor y de la carcasa del soplador.

   Importante: **La máquina puede lavarse con un detergente suave y agua.**

2. Agregue un estabilizador/acondicionador a base de petróleo al combustible del depósito. Siga las instrucciones de mezcla del fabricante del estabilizador. **No use** un estabilizador a base de alcohol (etanol o metanol).

   Nota: Un estabilizador/acondicionador de combustible es más eficaz cuando se mezcla con combustible fresco y se utiliza siempre.

   Importante: **No guarde el combustible con estabilizador/acondicionador durante más de 90 días.**

3. Haga funcionar el motor para distribuir el combustible con acondicionador por todo el sistema de combustible (5 minutos).
4. Apague el motor, deje que se enfríe y vacíe el depósito de combustible usando un sifón tipo bomba. Elimine correctamente el combustible; recíclelo observando la normativa local.
5. Arranque el motor y hágalo funcionar hasta que se pare.
6. Accione el estárter.
7. Ponga en marcha y haga funcionar el motor hasta que no vuelva a arrancar.
8. Revise el limpiador de aire; consulte Figura 13.
9. Cambie el aceite del cárter del motor; consulte Figura 19.
10. Retire la bujía y compruebe su condición; consulte Figura 23 y Figura 24.
11. Con la bujía retirada del motor, vierta 30 ml (1 onza) de aceite de motor por el orificio de la bujía.
12. Tire lentamente del arrancador para hacer girar el motor y distribuir el aceite dentro del cilindro.
13. Instale la bujía, pero no conecte el cable a la bujía.
14. Revise y apriete todos los pernos, tuercas y tornillos. Repare o sustituya cualquier pieza dañada.
15. Pinte las superficies que estén arañadas o donde esté visible el metal. Puede adquirir la pintura en su Servicio Técnico Autorizado.

16. Guarde la máquina en un garaje o almacén seco y limpio.

    Importante: **Guarde la máquina en posición vertical. No vuelque la máquina sobre su costado ni deje la máquina inclinada hacia adelante con la barra delantera bajada durante un periodo de tiempo prolongado.**

17. Cubra la máquina para protegerla y para conservarla limpia.

Después del almacenamiento

1. Compruebe y apriete todas las fijaciones.
2. Inspeccione la bujía y cámbiela si está sucia, desgastada o agrietada; consulte el *Manual del operador* del motor.
3. Instale la bujía y apriétela a mano, luego apriétela ½ vuelta más si es nueva; si no, apriétela de ⅛ a ¼ vuelta más.
4. Realice cualquier procedimiento de mantenimiento necesario.
5. Compruebe el nivel de aceite del motor; consulte Comprobación del nivel de aceite del motor (página 17).

   Importante: **Guarde la máquina en posición vertical. No vuelque la máquina sobre su costado ni deje la máquina inclinada hacia adelante con la barra delantera bajada durante un periodo de tiempo prolongado.**

6. Compruebe el nivel de aceite del alojamiento del muelle; consulte Comprobación del aceite del alojamiento del muelle (página 18).
7. Llene el depósito de combustible con combustible fresco; consulte Cómo llenar el depósito de combustible (página 11).
8. Conecte el cable a la bujía.

Solución de problemas

Problema	Posible causa	Acción correctora
El motor no arranca.	1. El filtro de aire del modelo **68036** está colocado al revés en la tapa del filtro de aire. 2. Asegúrese de que el interruptor de Encendido/Apagado del motor está en la posición de Parada. 3. El estárter está activado. 4. El depósito de combustible está vacío. 5. El cable de la bujía está suelto o desconectado. 6. La bujía está sucia o la distancia entre electrodos es incorrecta.	1. Cambie la orientación del filtro de aire en la tapa del filtro de aire. 2. Ponga el interruptor en la posición de Marcha. 3. Cierre el estárter si el motor está frío. 4. Llene el depósito de combustible nuevo. 5. Conecte el cable de la bujía. 6. Corrija la distancia entre los electrodos, o cambie la bujía.
El motor no funciona regularmente.	1. El estárter está cerrado. 2. El filtro de aire está atascado. 3. Hay agua o contaminantes en el combustible. 4. La bujía está desgastada o los electrodos están sucios.	1. Desactive el estárter. 2. Limpie o cambie el filtro de aire. 3. Drene el depósito y llénelo de combustible nuevo. 4. Corrija la distancia entre los electrodos, o cambie la bujía.

Notas:

Notas:

Notas:

Información sobre las Advertencias de la Proposición 65 de California

¿Qué significa esta advertencia?

Puede ver un producto a la venta que lleva una etiqueta de advertencia como la siguiente:

ADVERTENCIA: Cáncer y daños reproductivos - www.p65Warnings.ca.gov.

¿Qué es la Proposición 65?

La Proposición 65 afecta a cualquier empresa que tenga presencia en California, que venda productos en California, o que fabrique productos que podrían ser introducidos o vendidos en California. Esta ley exige que el Gobernador de California mantenga y publique una lista de sustancias químicas identificadas como causantes de cáncer, defectos de nacimiento y/u otros daños reproductivos. La lista, que se actualiza anualmente, incluye cientos de productos químicos que se encuentran en muchos artículos de uso diario. El propósito de la Proposición 65 es informar al público sobre la exposición a estos productos químicos.

La Proposición 65 no prohíbe la venta de productos que contengan estos productos químicos, sino que requiere la presencia de advertencias en el producto, el envase y la documentación suministrada con el producto. Además, una advertencia de la Proposición 65 no significa que el producto contravenga ninguna norma o requisito de seguridad. De hecho, el gobierno de California ha aclarado que una advertencia bajo la Proposición 65 "no es lo mismo que una decisión legal sobre la 'seguridad' o la 'inseguridad' de un producto". Muchos de estos productos químicos han sido utilizados durante años en productos de uso diario sin que se hayan producido daños documentados. Para obtener más información, visite https://oag.ca.gov/prop65/faqs-view-all.

Una advertencia de la Proposición 65 significa que una empresa (1) ha evaluado la exposición y ha concluido que supera el nivel de "sin riesgo significativo"; o (2) ha optado por proporcionar una advertencia basándose en sus conocimientos respecto a la presencia de un producto químico de los incluidos en la lista, sin intentar evaluar la exposición.

¿Se aplica esta ley en todas partes?

Las advertencias de la Proposición 65 sólo son obligatorias bajo la legislación de California. Estas advertencias se ven por toda California en una gran variedad de entornos, incluyendo entre otros restaurantes, tiendas de alimentación, hoteles, escuelas y hospitales, y en una amplia variedad de productos. Además, algunos minoristas de Internet y de la venta por correo incluyen advertencias de la Proposición 65 en sus sitios web o en sus catálogos.

¿Qué diferencia hay entre las advertencias de California y los límites federales?

Las normas de la Proposición 65 son a menudo más exigentes que las normas federales o internacionales. Varias sustancias requieren una advertencia bajo la Proposición 65 a niveles muy inferiores a los límites federales. Por ejemplo, el nivel exigido por la Proposición 65 para las advertencias sobre el plomo es de 0.5 µg/día, que es muy inferior a lo que exigen las normas federales e internacionales.

¿Por qué no llevan la advertencia todos los productos similares?

- Los productos vendidos en California deben llevar etiquetas bajo la Proposición 65, mientras que otros productos similares que se venden en otros lugares no las necesitan.
- Una empresa puede estar obligada a incluir advertencias de Proposición 65 en sus productos como condición de un acuerdo tras un procedimiento legal relacionado con la Proposición 65, pero otras empresas que fabrican productos similares no tienen necesariamente la misma obligación.
- La aplicación de la Proposición 65 no es uniforme.
- Algunas empresas pueden optar por no proporcionar advertencias porque concluyen que no están obligadas a hacerlo bajo la Proposición 65; la falta de advertencias en un producto no significa que el producto esté libre de los productos químicos incluidos en la lista a niveles similares.

¿Por qué incluye Toro esta advertencia?

Toro ha optado por proporcionar al consumidor la mayor cantidad posible de información para que pueda tomar decisiones informadas sobre los productos que compra y utiliza. Toro proporciona advertencias en ciertos casos basándose en sus conocimientos sobre la presencia de uno o más productos químicos de la lista, sin evaluar el nivel de exposición, puesto que la lista no incluye límites de exposición para todos los productos químicos que contiene. Aunque la exposición que provocan los productos Toro puede ser insignificante, o estar dentro de los límites de la categoría "sin riesgo significativo", Toro ha optado por proporcionar las advertencias de la Proposición 65 por simple precaución. Además, si Toro no proporcionara estas advertencias, podría ser demandada por el Estado de California o por particulares bajo la Proposición 65, y estar sujeta a importantes sanciones.