Form No. 3421-183 Rev A

TORO®

Count on it.

Manuel de l'utilisateur

Pilon compacteur VR-2650

N° de modèle 68034—N° de série 402000000 et suivants
N° de modèle 68035—N° de série 402000000 et suivants
N° de modèle 68036—N° de série 402000000 et suivants

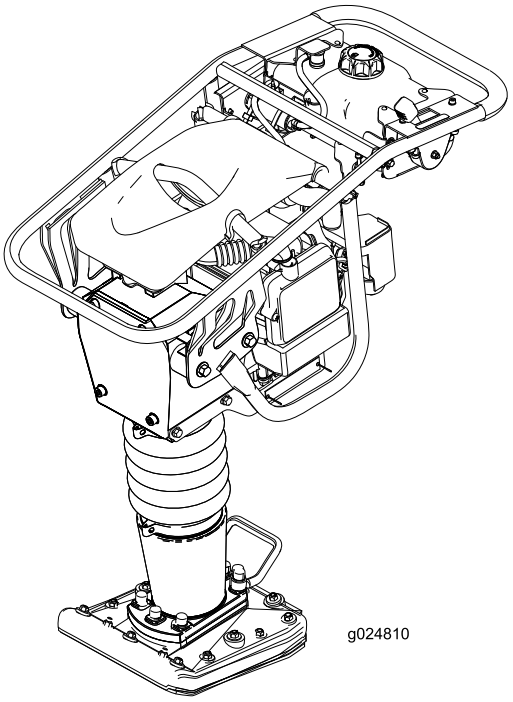

Enregistrez votre produit à www.Toro.com.
Traduction du texte d'origine (FR)

3421-183 A

⚠ ATTENTION

CALIFORNIE
Proposition 65 - Avertissement

Ce produit contient une ou des substances chimiques considérées par l'état de Californie comme capables de provoquer des cancers, des anomalies congénitales ou d'autres troubles de la reproduction.

Les gaz d'échappement de ce produit contiennent des substances chimiques considérées par l'état de Californie comme susceptibles de provoquer des cancers, des malformations congénitales et autres troubles de la reproduction.

Un pare-étincelles est proposé en option car certaines régions et certains pays en exigent l'usage sur le moteur de cette machine. Si vous avez besoin d'un pare-étincelles, contactez votre dépositaire-réparateur agréé. Les pare-étincelles Toro d'origine sont homologués par le Service des forêts du Ministère de l'Agriculture des États-Unis (USDAFS).

Vous commettez une infraction à la section 4442 du Code des ressources publiques de Californie si vous utilisez cette machine dans une zone boisée, broussailleuse ou recouverte d'herbe sans l'équiper d'un pare-étincelles en bon état de marche, ou sans que le moteur soit bridé, équipé et entretenu correctement pour prévenir les incendies. D'autres états ou régions fédérales peuvent être régis par des lois similaires.

Le manuel du propriétaire du moteur ci-joint est fourni à titre informatif concernant la réglementation de l'Agence américaine pour la protection de l'environnement (EPA) et de la réglementation antipollution de l'état de Californie relative aux systèmes antipollution, à leur entretien et à leur garantie. Vous pouvez vous en procurer un nouvel exemplaire en vous adressant au constructeur du moteur.

Introduction

Cette machine est conçue pour compacter une large gamme de substances du sol, y compris l'argile, le limon, le gravier, le sable et la glaise.

Lisez attentivement cette notice pour apprendre comment utiliser et entretenir correctement votre produit, et éviter de l'endommager ou de vous blesser. Vous êtes responsable de l'utilisation sûre et correcte du produit.

Vous pouvez contacter Toro directement à www.Toro.com pour tout renseignement concernant un produit ou un accessoire, pour obtenir l'adresse des dépositaires ou pour enregistrer votre produit.

Pour obtenir des prestations de service, des pièces Toro d'origine ou des renseignements complémentaires, munissez-vous des numéros de modèle et de série du produit et contactez un dépositaire-réparateur ou le service client Toro agréé. La Figure 1 indique l'emplacement des numéros de modèle et de série du produit. Inscrivez les numéros dans l'espace réservé à cet effet.

Important: **Avec votre appareil mobile, vous pouvez scanner le code QR sur l'autocollant du numéro de série (le cas échéant) pour accéder aux informations sur la garantie, les pièces détachées et autres renseignements concernant le produit.**

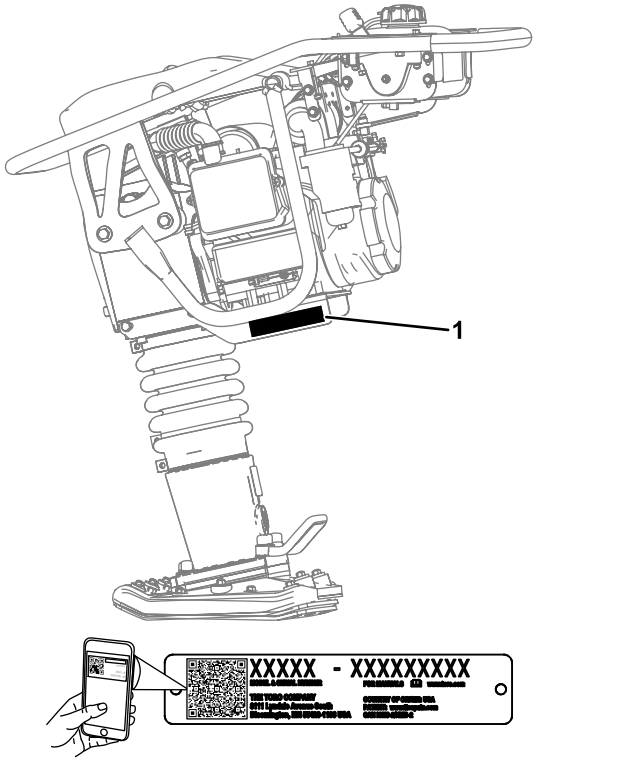

Figure 1

1. Plaque des numéros de modèle et de série

© 2018—The Toro® Company
8111 Lyndale Avenue South
Bloomington, MN 55420

Contactez-nous sur www.Toro.com.
Imprimé aux États-Unis
Tous droits réservés

N° de modèle _____

N° de série _____

Les mises en garde de ce manuel soulignent les dangers potentiels et sont signalées par le symbole de sécurité (Figure 2), qui indique un danger pouvant entraîner des blessures graves ou mortelles si les précautions recommandées ne sont pas respectées.

g000502

Figure 2

1. Symbole de sécurité

Ce manuel utilise deux termes pour faire passer des renseignements essentiels. **Important**, pour attirer l'attention sur des renseignements mécaniques spécifiques et **Remarque**, pour souligner une information d'ordre général méritant une attention particulière.

Table des matières

Sécurité 4
Consignes de sécurité 4
Autocollants de sécurité et d'instruction 5
Vue d'ensemble du produit 8
Commandes 8
Caractéristiques techniques 9
Utilisation 10
Avant d'utiliser la machine 10
Ajout de carburant 10
Contrôle des niveaux de liquides de la machine 12
Démarrage du moteur 12
Arrêt du moteur 12
Transport de la machine 13
Conseils d'utilisation 13
Entretien 14
Programme d'entretien recommandé 14
Procédures avant l'entretien 14
Débranchement du fil de la bougie 15
Entretien du moteur 15
Entretien du filtre à air 15
Contrôle du niveau et vidange de l'huile moteur 17
Vidange de l'huile du logement de ressort 18
Entretien de la bougie 20
Entretien du patin de compactage 21
Contrôle du patin de compactage 21
Nettoyage 21
Nettoyage des débris sur la machine 21
Remisage 22
..... 22
Remise en service après remisage 22
Dépistage des défauts 23

Sécurité

Cette machine peut occasionner des accidents si elle n'est pas utilisée ou entretenue correctement. Pour réduire les risques d'accidents et de blessures, respectez les consignes de sécurité qui suivent. Tenez toujours compte des mises en garde signalées par le symbole de sécurité ⚠ et la mention **Prudence**, **Attention** ou **Danger**. Ne pas respecter ces instructions, c'est risquer de vous blesser, parfois mortellement.

Consignes de sécurité

Ce produit peut causer des blessures graves. Respectez toujours toutes les consignes de sécurité pour éviter des blessures graves ou mortelles.

⚠ ATTENTION

Les gaz d'échappement contiennent du monoxyde de carbone, un poison inodore mortel en cas d'inhalation.

Ne faites pas tourner le moteur à l'intérieur d'un local fermé.

Apprendre à se servir de la machine

- Lisez le *Manuel de l'utilisateur* et toute autre documentation de formation. Il appartient au propriétaire de la machine d'expliquer le contenu du manuel aux personnes (utilisateurs, mécaniciens, etc.) qui ne peuvent pas lire ou comprendre son contenu.
- Familiarisez-vous avec le maniement correct du matériel, les commandes et les symboles de sécurité.
- Les utilisateurs et mécaniciens doivent tous posséder les compétences nécessaires. Le propriétaire de la machine doit assurer la formation des utilisateurs.
- Ne confiez jamais l'utilisation ou l'entretien de la machine à des enfants ou à des personnes non qualifiées. Certaines législations imposent un âge minimum pour l'utilisation de ce type de machine.
- Le propriétaire/l'utilisateur est responsable des dommages matériels ou corporels et peut les prévenir.

Avant d'utiliser la machine

- Portez des vêtements appropriés, y compris un casque, une protection oculaire, un pantalon, des chaussures solides à semelle antidérapante et des protecteurs d'oreilles. Si vos cheveux sont longs, attachez-les, rentrez les vêtements amples et ne portez pas de bijoux pendants.
- Examinez l'endroit où la machine sera utilisée et débarrassez-le de tout objet avant l'utilisation.
- Soyez particulièrement prudent lorsque vous manipulez du carburant, en raison de leur inflammabilité et du risque d'explosion des vapeurs qu'ils dégagent.
  - Éteignez cigarettes, cigares, pipes et autres sources d'étincelles.
  - Utilisez uniquement des récipients homologués.
  - N'enlevez pas le bouchon du réservoir de carburant et n'ajoutez pas de carburant quand le moteur tourne ou est encore chaud.
  - N'ajoutez pas de carburant et ne vidangez pas le réservoir dans un local fermé.
  - Ne remisez pas la machine ni les bidons de carburant à proximité d'une flamme nue, d'une source d'étincelles ou d'une veilleuse, telle celle d'un chauffe-eau ou autre appareil.
  - Si vous renversez du carburant, ne mettez pas le moteur en marche. Évitez toute source possible d'inflammation jusqu'à dissipation complète des vapeurs de carburant.
- Vérifiez que les protections sont en place et fonctionnent correctement. N'utilisez pas la machine en cas de mauvais fonctionnement.

Utilisation

- Soyez vigilant et attentif lorsque vous utilisez la machine. Ne participez à aucune activité susceptible de vous distraire, sous risque de causer des blessures ou des dommages matériels.
- Ne faites jamais tourner le moteur dans un local fermé ou mal ventilé.
- N'utilisez la machine que sous un bon éclairage et méfiez-vous des trous et autres dangers cachés.
- Arrêtez-vous sur une surface plane et horizontale, réglez la commande d'accélérateur à bas régime et arrêtez le moteur avant de quitter la position d'utilisation, pour quelque raison que ce soit.
- Vérifiez que personne ne se trouve dans la zone de travail avant d'utiliser la machine. Arrêtez la machine si quelqu'un entre dans la zone de travail.
- N'admettez personne dans le périmètre de travail. Arrêtez la machine si quelqu'un entre dans la zone de travail.
- N'approchez pas les pieds du compacteur.
- N'utilisez pas la machine si vous êtes malade ou fatigué, ni sous l'emprise de l'alcool, de drogues ou de médicaments.
- Ne modifiez pas le réglage du régulateur et ne faites pas tourner le moteur à un régime excessif.

- Procédez avec prudence pour charger la machine sur une remorque ou un camion, ainsi que pour la décharger.
- Ne touchez aucune des pièces de la machine juste après l'arrêt, car elles peuvent être très chaudes. Laissez-les refroidir avant d'entreprendre des réparations, des réglages ou des entretiens.
- La foudre peut causer des blessures graves ou mortelles. Si vous voyez des éclairs ou que vous entendez le tonnerre à proximité, n'utilisez pas la machine et mettez-vous à l'abri.

Entretien et remisage

- Laissez refroidir le moteur avant de remiser la machine dans un local à l'écart de toute flamme.
- Amenez la machine sur une surface plane et horizontale, réglez la commande d'accélérateur sur bas régime et coupez le moteur. Attendez l'arrêt complet de toutes les pièces mobiles avant de régler, de nettoyer ou de réparer la machine.
- Pour éviter les risques d'incendie, éliminez les débris qui se trouvent sur les entraînements, les silencieux et le moteur. Nettoyez les coulées éventuelles d'huile ou de carburant.
- Ne stockez pas le carburant à proximité d'une flamme et ne vidangez pas le réservoir de carburant à l'intérieur d'un local.
- Ne confiez jamais l'entretien de la machine à des personnes non qualifiées.
- Libérez la pression emmagasinée dans les composants avec précaution.
- Débranchez la bougie avant d'entreprendre des réparations.
- N'approchez jamais les mains ou les pieds des pièces mobiles. Dans la mesure du possible, évitez d'effectuer des réglages sur la machine quand le moteur est en marche.
- Maintenez toutes les pièces en bon état de marche et toutes les fixations bien serrées. Remplacez tous les autocollants usés ou endommagés.
- Gardez les écrous et boulons bien serrés. Maintenez le matériel en bon état de marche.
- Arrêtez-vous et examinez la machine après avoir heurté un obstacle. Effectuez les réparations nécessaires avant de remettre le moteur en marche.
- Pour préserver les normes d'origine, n'utilisez que des pièces de rechange Toro d'origine.

Autocollants de sécurité et d'instruction

Des autocollants de sécurité et des instructions bien visibles par l'opérateur sont placés près de tous les endroits potentiellement dangereux. Remplacez tout autocollant endommagé ou manquant.

decal133-5619

133-5619

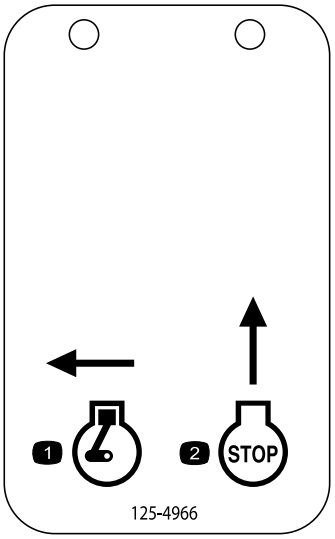

decal125-4966

125-4966

1. Déplacer vers la gauche pour démarrer le moteur.
2. Déplacer vers le haut pour couper le moteur.

decal125-8181

125-8181

1. Risque de rebond – lisez le *Manuel de l'utilisateur* avant de procéder à tout entretien.

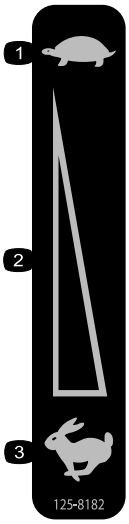

decal125-8182

125-8182

1. Bas régime
2. Commande de régime variable
3. Haut régime

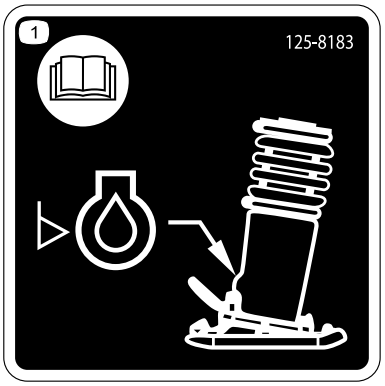

decal125-8183

125-8183

1. Lisez le *Manuel de l'utilisateur* avant de vérifier le niveau d'huile moteur.

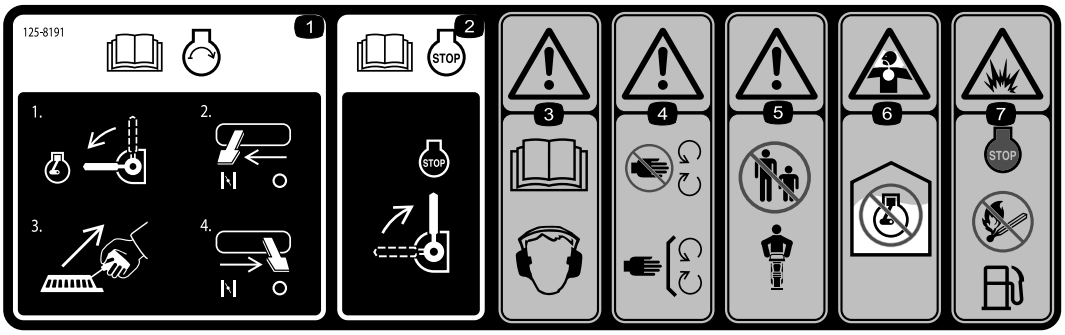

decal125-8191

125-8191

1. Lisez le *Manuel de l'utilisateur* pour savoir comment démarrer le moteur – 1) Tournez le levier à la position de démarrage du moteur; 2) Fermez le starter; 3) Tirez la poignée du lanceur; 4) Ouvrez le starter.
2. Lisez le *Manuel de l'utilisateur* pour savoir comment arrêter le moteur – tournez le levier à la position d'arrêt du moteur.
3. Attention – lisez le *Manuel de l'utilisateur*; portez des protecteurs d'oreilles.
4. Attention – ne vous approchez pas des pièces mobiles; gardez toutes les protection et tous les capots en place.
5. Attention – ne laissez personne s'approcher de la machine en marche.
6. Risque d'asphyxie – ne faites pas tourner le moteur dans un lieu fermé.
7. Risque d'explosion – coupez le moteur et éteignez toute flamme avant de faire le plein de carburant.

Vue d'ensemble du produit

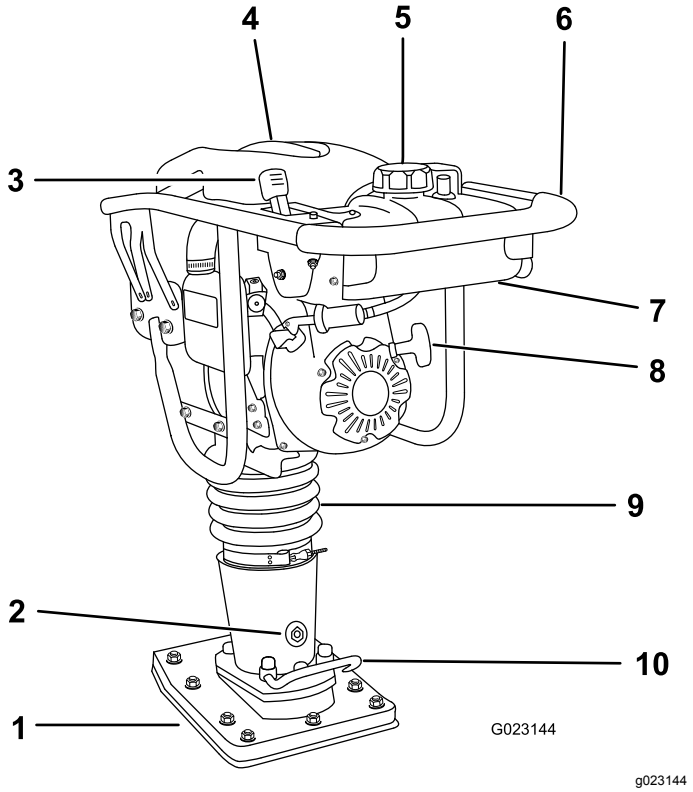

Figure 3

1. Patin de compactage
2. Bouchon de remplissage d'huile et indicateur de niveau
3. Commande d'accélérateur
4. Anneau de levage
5. Bouchon du réservoir de carburant
6. Poignée
7. Réservoir de carburant
8. Poignée du lanceur
9. Logement de ressort
10. Poignée de relevage

Commandes

Avant de mettre le moteur en marche et d'utiliser la machine, familiarisez-vous avec toutes les commandes.

Commande Marche/Arrêt du moteur

La commande Marche/Arrêt permet au moteur de fonctionner lorsqu'elle est tournée en position MARCHE. En position ARRÊT, elle coupe l'alimentation en carburant du moteur ce qui empêche ce dernier de fonctionner (Figure 4 ou Figure 5).

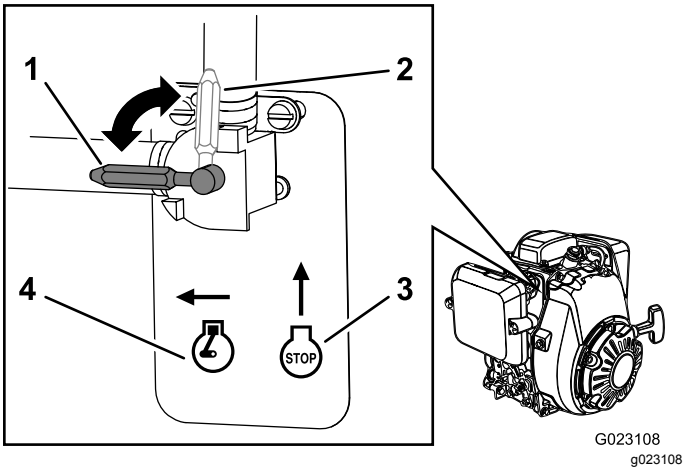

Figure 4

Modèles 68034 et 68035

1. Commande – en position MARCHE
2. Commande – en position ARRÊT
3. Arrêt
4. Marche

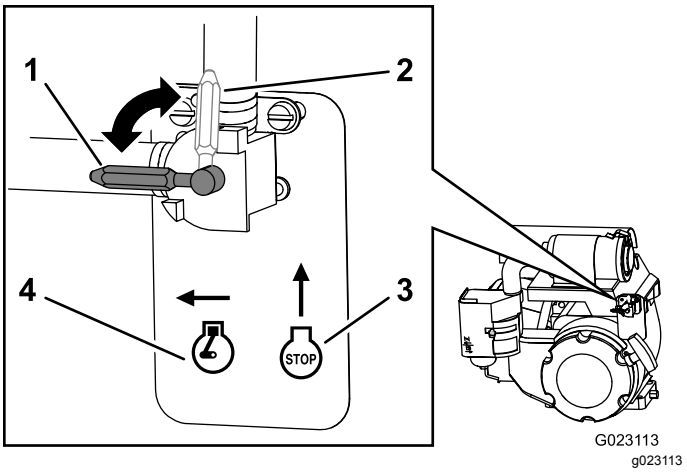

Figure 5

Modèle 68036

1. Commande – en position MARCHE
2. Commande – en position ARRÊT
3. Arrêt
4. Marche

Commande de starter

Utilisez la commande de starter (Figure 6 ou Figure 7) pour démarrer quand le moteur est froid. Avant de tirer la poignée du lanceur, placez la commande de starter en position Fermée. Lorsque le moteur est en marche, amenez la commande de starter en position Ouverte. N'utilisez pas le starter si le moteur est chaud ou si la température ambiante est élevée.

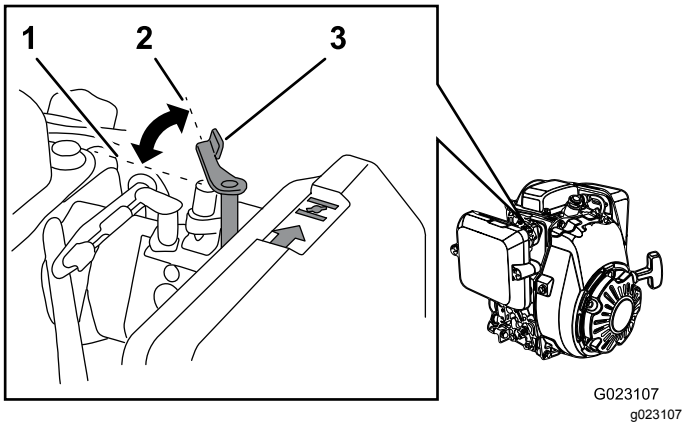

Figure 6

Modèles 68034 et 68035

1. Position OUVERTE
2. Position FERMÉE
3. Commande de starter

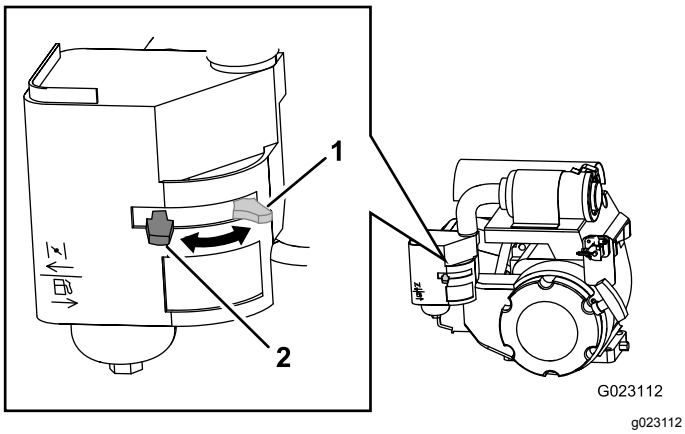

Figure 7

Modèle 68036

1. Commande de starter en position OUVERTE
2. Commande de starter en position FERMÉE

Commande d'accélérateur

La commande d'accélérateur régule le régime moteur. Lorsque la commande est en position BAS RÉGIME, le moteur tourne au ralenti. Cette position est également la position de démarrage. Lorsque vous amenez la commande en position HAUT RÉGIME, l'embrayage centrifuge s'engage et le patin de la machine vibre et effectue le compactage.

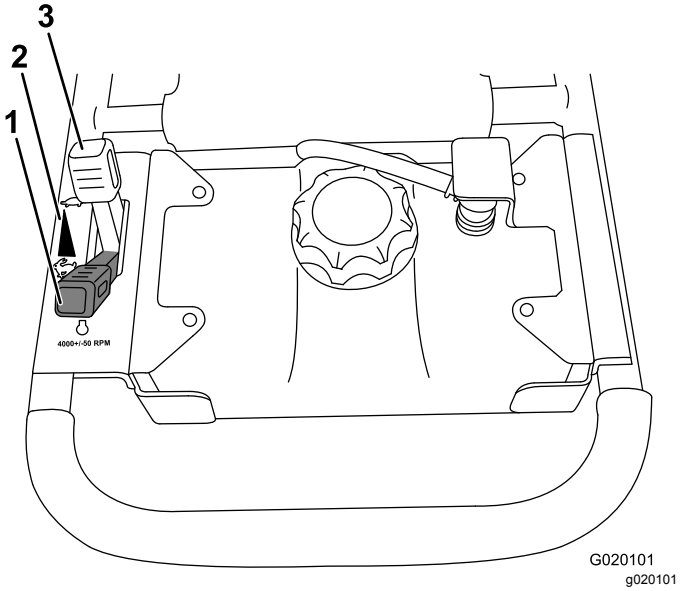

Figure 8

1. Position HAUT RÉGIME
2. Commande de régime variable
3. Position BAS RÉGIME

Caractéristiques techniques

Remarque: Les spécifications et la conception de la machine sont susceptibles de modifications sans préavis.

Modèle	68034	68035	68036
Poids	60 kg (132 lb)	65 kg (144 lb)	70 kg (154 lb)
Longueur	77 cm (30,6 po)	75 cm (29,7 po)	85 cm (33,8 po)
Largeur	34 cm (13,5 po)	37 cm (14,9 po)	41 cm (16,4 po)
Hauteur	106 cm (42 po)	106 cm (42 po)	111 cm (44 po)
Moteur	Honda® GX100	Honda® GX100	Honda® GX120
Force d'impact	1205 kg (2,650 lb)	1409 kg (3,100 lb)	1591 kg (3,500 lb)
Coups/minute maximum	727	690	655

Utilisation

Remarque: Les côtés gauche et droit de la machine sont déterminés d'après la position d'utilisation normale.

Important: **Avant d'utiliser la machine, contrôlez les niveaux de carburant et d'huile, et enlevez les débris éventuellement accumulés sur la machine. Vérifiez également que rien ni personne ne se trouve sur la zone de travail. Marquez aussi l'emplacement de toutes les conduites souterraines.**

Avant d'utiliser la machine

- Vérifiez que rien ne traîne sur le terrain (câbles électriques, fil de fer barbelé, etc.)
- Lisez tous les autocollants de sécurité présents sur la machine.
- Portez des chaussures de sécurité renforcées d'acier, un casque, des protecteurs d'oreilles et des lunettes de sécurité. Une visière à maille n'offre pas une protection suffisante pour les yeux et doit être complétée par des lunettes de sécurité.
- Familiarisez-vous avec toutes les règles de sécurité et procédures d'arrêt décrites dans le *Manuel de l'utilisateur*.
- Vérifiez la présence et l'état des protections.
- Vérifiez que le patin de compactage est en place et en bon état.
- Ne laissez approcher personne, y compris enfants et animaux, à moins de 15 m (50 pi) de la machine.

Ajout de carburant

- Pour assurer le fonctionnement optimal de la machine, utilisez uniquement de l'essence sans plomb propre et fraîche (stockée depuis moins d'un mois) ayant un indice d'octane de 87 ou plus (méthode de calcul [R+M]/2).
- **Éthanol** : de l'essence contenant jusqu'à 10 % d'éthanol (essence-alcool) ou 15 % de MTBE (éther méthyltertiobutylique) par volume peut être utilisée à la rigueur. L'éthanol et le MTBE sont deux produits différents. L'utilisation d'essence contenant 15 % d'éthanol (E15) par volume n'est pas agréée. **N'utilisez jamais d'essence contenant plus de 10 % d'éthanol par volume**, comme E15 (qui contient 15 % d'éthanol), E20 (qui contient 20 % d'éthanol) ou E85 (qui contient jusqu'à 85 % d'éthanol). L'utilisation d'essence non agréée peut entraîner des problèmes de performances et/ou des dommages au moteur qui peuvent ne pas être couverts par la garantie.
- N'utilisez **pas** d'essence contenant du méthanol.
- Ne stockez **pas** le carburant dans le réservoir ou dans des bidons de carburant pendant l'hiver, à moins d'utiliser un stabilisateur de carburant.
- N'ajoutez **pas** d'huile à l'essence.

⚠ DANGER

Dans certaines circonstances, le carburant est extrêmement inflammable et hautement explosif. Un incendie ou une explosion causé(e) par du carburant peut vous brûler, ainsi que les personnes se tenant à proximité, et causer des dommages matériels.

- **Faites le plein du réservoir de carburant à l'extérieur, dans un endroit bien dégagé, lorsque le moteur est froid. Essuyez tout carburant répandu.**
- **Ne faites jamais le plein du réservoir de carburant à l'intérieur d'une remorque fermée.**
- **Ne remplissez pas complètement le réservoir de carburant. Versez la quantité de carburant nécessaire pour que le niveau se situe entre 6 et 13 mm (0,25 et 0,50 po) en dessous de la base du goulot de remplissage. L'espace au-dessus doit rester vide pour permettre au carburant de se dilater.**
- **Ne fumez jamais en manipulant du carburant et tenez-vous à l'écart des flammes nues ou sources d'étincelles qui pourraient enflammer les vapeurs de carburant.**
- **Conservez le carburant dans un récipient homologué et hors de la portée des enfants. N'utilisez pas de carburant vieux de plus d'un mois.**
- **N'utilisez pas la machine si elle n'est pas équipée du système d'échappement complet et en bon état de marche.**

⚠ DANGER

Dans certaines circonstances, de l'électricité statique peut se former lors du remplissage, produire une étincelle et enflammer les vapeurs de carburant. Un incendie ou une explosion causé(e) par du carburant peut vous brûler, ainsi que les personnes se tenant à proximité, et causer des dommages matériels.

- **Posez toujours les bidons de carburant sur le sol, à l'écart du véhicule, avant de les remplir.**
- **Ne remplissez pas de bidons de carburant à l'intérieur d'un véhicule ou sur le plateau d'une remorque, car la moquette intérieure ou le revêtement en matière plastique de la caisse risque d'isoler le bidon et de freiner l'élimination de l'électricité statique éventuellement produite.**
- **Dans la mesure du possible, descendez la machine du véhicule ou de la remorque et posez-la à terre avant de remplir le réservoir de carburant.**
- **Si ce n'est pas possible, laissez la machine dans le véhicule ou sur la remorque, mais remplissez le réservoir à l'aide d'un bidon, et non directement à la pompe.**
- **En cas de remplissage à la pompe, maintenez le pistolet en contact avec le bord du réservoir ou du bidon, jusqu'à ce que le remplissage soit terminé.**

⚠ ATTENTION

Le carburant est toxique, voire mortel en cas d'ingestion. L'exposition prolongée aux vapeurs de carburant peut causer des blessures et des maladies graves.

- **Évitez de respirer les vapeurs de carburant de façon prolongée.**
- **N'approchez pas le visage du pistolet ni de l'ouverture du réservoir de carburant ou du bidon de conditionneur.**
- **Évitez tout contact avec la peau et lavez tout liquide renversé à l'eau et au savon.**

Utilisation d'un stabilisateur/conditionneur

Utilisez un additif stabilisateur/conditionneur dans la machine pour :

- Que le carburant reste frais pendant une période maximale de 90 jours. Au-delà de cette durée, il est recommandé de vidanger le réservoir de carburant.
- Nettoyer le moteur lorsqu'il tourne.
- Éviter la formation d'un dépôt gommeux dans le circuit d'alimentation qui pourrait entraîner des problèmes de démarrage.

  Important: **N'utilisez pas d'additifs contenant du méthanol ou de l'éthanol.**

  Ajoutez au carburant la quantité correcte de stabilisateur/conditionneur.

  Remarque: L'efficacité des stabilisateurs/conditionneurs est optimale lorsqu'ils sont mélangés à du carburant neuf. Pour réduire les risques de formation de dépôts visqueux dans le circuit d'alimentation, utilisez toujours un stabilisateur dans l'essence.

Remplissage du réservoir de carburant

1. Garez la machine sur une surface plane et horizontale, et arrêtez le moteur.
2. Laissez refroidir le moteur.
3. Nettoyez la surface autour du bouchon du réservoir de carburant et enlevez le bouchon (Figure 9).

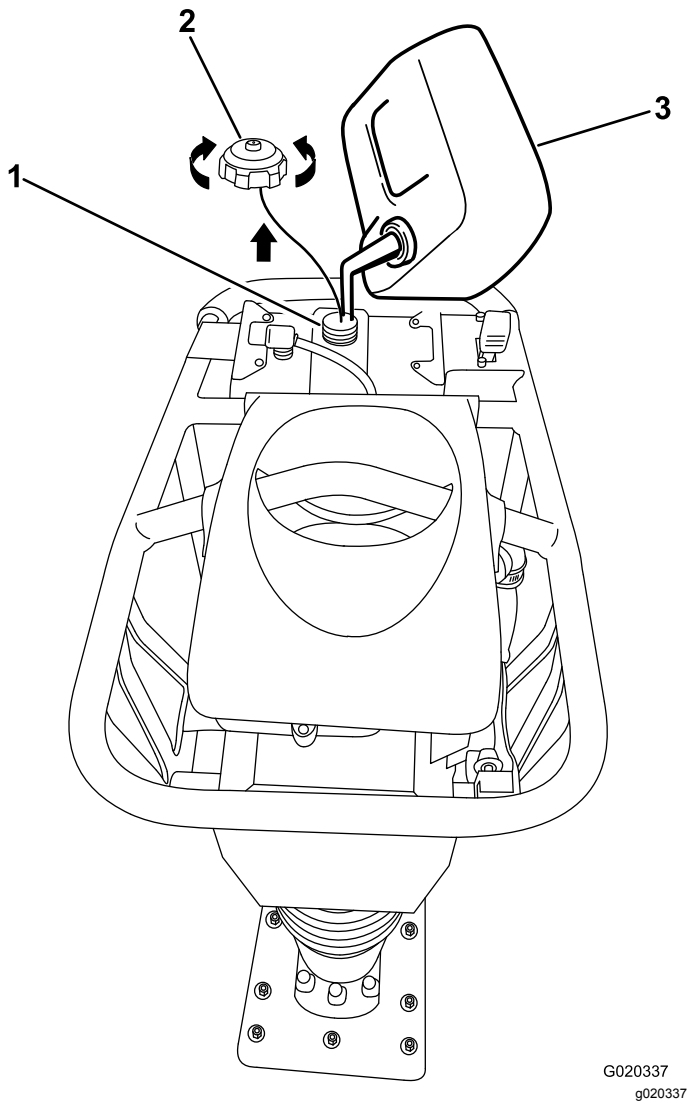

Figure 9

1. Versez le carburant ici
2. Bouchon du réservoir de carburant
3. Bidon de carburant

4. Versez la quantité de carburant voulue pour que le niveau se situe entre 6 et 13 mm (¼" et ½") au-dessous de la base du goulot de remplissage.

   Important: **L'espace au-dessus doit rester vide pour permettre au carburant de se dilater. Ne remplissez pas complètement le réservoir de carburant.**

5. Revissez fermement le bouchon du réservoir de carburant.
6. Essuyez le carburant éventuellement répandu.

Contrôle des niveaux de liquides de la machine

- Contrôlez le niveau d'huile moteur; voir Contrôle du niveau d'huile moteur (page 17).
- Vérifiez le niveau d'huile dans le logement du ressort; voir Contrôle du niveau d'huile du logement de ressort (page 18).

Démarrage du moteur

1. Tournez la commande Marche/Arrêt du moteur dans le sens antihoraire en position MARCHE; voir Commande Marche/Arrêt du moteur (page 8).
2. Amenez la commande de starter en position FERMÉE pour démarrer le moteur à froid; voir Commande de starter (page 8).

   Remarque: L'usage du starter n'est généralement pas nécessaire si le moteur est chaud.

3. Amenez la commande d'accélérateur à la position BAS RÉGIME; voir Commande d'accélérateur (page 9).
4. Tirez légèrement sur la poignée du lanceur jusqu'à ce que vous sentiez une résistance, puis tirez vigoureusement. Ramenez doucement la poignée à sa position initiale.
5. Lorsque le moteur a démarré, ramenez progressivement la commande de starter en position OUVERTE. Si le moteur cale ou hésite, poussez-la de nouveau en position FERMÉE jusqu'à ce que le moteur soit chaud. Amenez ensuite la commande de starter en position OUVERTE.

Arrêt du moteur

1. Amenez la commande d'accélérateur en position BAS RÉGIME. Si le moteur a déjà beaucoup travaillé ou est encore chaud, laissez-le tourner pendant une minute. Cela l'aide à refroidir avant de s'arrêter.

   Important: **Pour couper immédiatement le moteur, vous pouvez amener la commande Marche/Arrêt en position ARRÊT avant d'amener la commande d'accélérateur en position BAS RÉGIME.**

2. Tournez la commande Marche/Arrêt du moteur en position ARRÊT (sens horaire).

Transport de la machine

⚠ PRUDENCE

Si vous inclinez la machine lorsque la commande Marche/Arrêt est en position MARCHE, du carburant peut s'écouler hors du réservoir de carburant. Une fuite de carburant pourrait provoquer un incendie et causer de graves blessures.

Avant d'incliner la machine, vidangez le réservoir de carburant ou assurez-vous que la commande Marche/Arrêt du moteur est en position ARRÊT.

Important: **Avant de transporter la machine, arrimez-la avec des sangles ou des chaînes pour l'empêcher de tomber ou de se renverser.**

Vérifiez que le dispositif de levage et les sangles ou les chaînes ont une capacité suffisante; voir Caractéristiques techniques (page 9).

Si possible, maintenez la machine en position verticale pour le transport. Arrimez-la avec des sangles ou des chaînes; elle ne doit pas tomber.

Si vous devez transport la machine en position horizontale, procédez comme suit :

1. Coupez le moteur et laissez-le refroidir pendant 15 minutes. Vérifiez que la commande Marche/Arrêt du moteur est en position ARRÊT.

   La commande Marche/Arrêt est également le robinet d'arrivée de carburant. Assurez-vous qu'elle est en position ARRÊT pour éviter toute fuite du réservoir de carburant.

2. À l'aide d'un dispositif de levage ayant une capacité de levage adéquate (75 kg [165,3 lb] minimum), levez la machine et placez-la dans le véhicule de transport.

   Important: **Attachez les chaînes ou autres composants du dispositif de levage uniquement à l'anneau de levage de la machine; voir Figure 3.**

3. Positionnez soigneusement la machine comme montré à la Figure 10, et arrimez-la avec des sangles ou des chaînes pour l'empêcher de bouger ou de se renverser.

   Important: **Ne couchez pas la machine sur le côté droit ou gauche; de l'huile moteur pourrait couler dans l'entrée d'air ou le système d'échappement. Couchez la machine en avant uniquement, en appui sur la barre avant.**

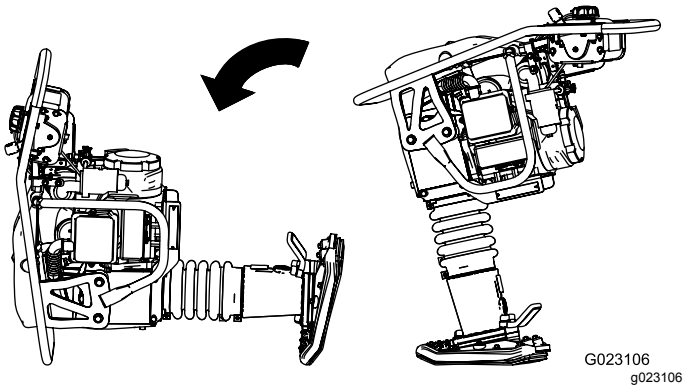

Figure 10

4. Après le transport de la machine, redressez-la pour permettre à l'huile de s'écouler dans le moteur et de revenir dans le carter.

   Important: **Après avoir redressé la machine, laissez l'huile se stabiliser pendant au moins 2 minutes avant de démarrer le moteur.**

Conseils d'utilisation

- Laissez la machine verticale de manière que toute la surface du patin soit contact avec le sol, plutôt que seulement le bord avant ou arrière.
- Laissez la machine faire le travail; son efficacité sera réduite si vous appuyez sur la poignée.
- Sur les surfaces de niveau, la machine avance par sauts rapides. Sur les surfaces irrégulières, inclinez la machine autant que nécessaire pour faciliter le déplacement en avant.
- La hauteur des sauts de la machine augmente à mesure que le sol devient plus compacté.

Entretien

Remarque: Les côtés gauche et droit de la machine sont déterminés d'après la position d'utilisation normale.

Important: **Vous pouvez incliner la machine en avant si vous vidangez le réservoir de carburant ou amenez la commande Marche/Arrêt du moteur en position ARRÊT, pour faciliter le nettoyage ou l'entretien de la machine. Si vous couchez la machine sur le côté, de l'huile pourra sortir du carter et couler dans le filtre à air ou le silencieux.**

Après avoir redressé la machine, laissez l'huile se stabiliser pendant au moins 2 minutes avant de démarrer le moteur.

Programme d'entretien recommandé

Périodicité d'entretien	Procédure d'entretien
Après les 25 premières heures de fonctionnement	• Vidangez l'huile moteur. • Vidangez et remplacez l'huile du logement de ressort.
À chaque utilisation ou une fois par jour	• Contrôlez le filtre à air • Contrôlez le niveau d'huile du logement de ressort. • Contrôlez le patin de compactage. • Éliminez les débris présents sur la machine.
Toutes les 50 heures	• Remplacez les éléments du filtre à air (plus fréquemment dans des conditions poussiéreuses ou sableuses). • Nettoyez le préfiltre (modèles 68034 et 68035).
Toutes les 100 heures	• Changez l'huile moteur (plus souvent si vous travaillez dans des conditions très poussiéreuses ou sableuses). • Vidangez et remplacez l'huile du logement de ressort. • Contrôlez la bougie.
Toutes les 200 heures	• Remplacez l'élément en papier du filtre à air (plus fréquemment dans des conditions poussiéreuses ou sableuses).
Une fois par an ou avant le remisage	• Vidangez et remplacez l'huile moteur. • Vidangez et remplacez l'huile du logement de ressort.

Important: **Reportez-vous au manuel du propriétaire du moteur pour toutes procédures d'entretien supplémentaires.**

Procédures avant l'entretien

Avant tout entretien de la machine, effectuez la procédure suivante :

1. Assurez-vous que le moteur et le silencieux sont froids.
2. Désactivez le moteur en débranchant le fil de la bougie; voir Débranchement du fil de la bougie (page 15).

Débranchement du fil de la bougie

Débranchez le fil de la borne de la bougie (Figure 11 ou Figure 12).

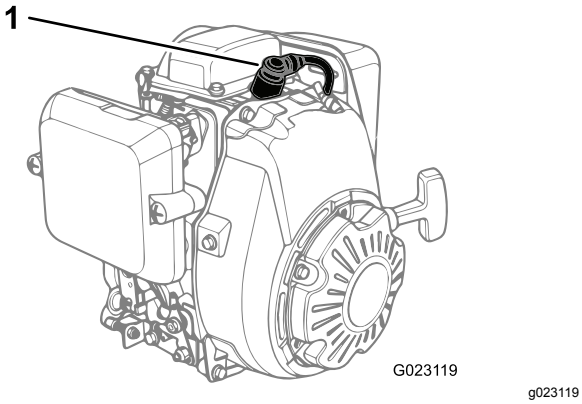

Figure 11
Modèles 68034 et 68035

1. Fil de bougie

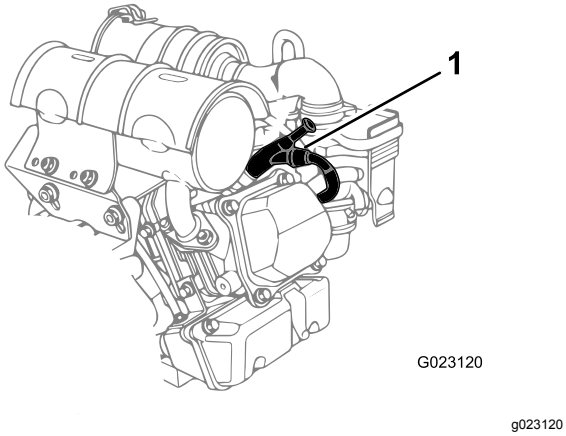

Figure 12
Modèle 68036

1. Fil de bougie

Entretien du moteur

Entretien du filtre à air

Périodicité des entretiens: À chaque utilisation ou une fois par jour—Contrôlez le filtre à air

Toutes les 50 heures—Remplacez les éléments du filtre à air (plus fréquemment dans des conditions poussiéreuses ou sableuses).

Toutes les 200 heures—Remplacez l'élément en papier du filtre à air (plus fréquemment dans des conditions poussiéreuses ou sableuses).

Important: **Ne faites pas tourner le moteur sans le filtre à air au complet, sous peine d'endommager gravement le moteur.**

Remarque: Si le moteur perd de la puissance, produit une fumée noire ou ne tourne pas régulièrement, il est possible que le filtre à air soit colmaté.

Nettoyage du préfiltre

Modèles 68034 et 68035

Périodicité des entretiens: Toutes les 50 heures

1. Ouvrez le couvercle de la machine (Figure 13).

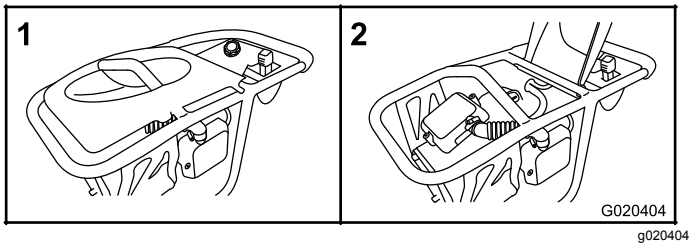

Figure 13

2. Retirez les vis qui fixent le couvercle au boîtier du préfiltre (Figure 14), et déposez le couvercle.

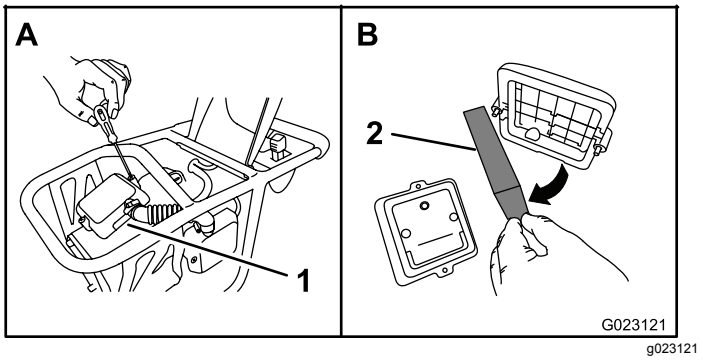

Figure 14

1. Boîtier du préfiltre
2. Préfiltre

3. Déposez le préfiltre.

4. Nettoyez le préfiltre comme suit :
   A. Lavez le préfiltre avec de l'eau et un détergent doux.
   B. Pressez-le dans un chiffon propre pour le sécher.
   C. Imbibez-le d'huile moteur fraîche.
   D. Entourez le préfiltre d'un chiffon absorbant et pressez-le délicatement pour éliminez l'excédent d'huile.
5. Posez le préfiltre comme suit :
   A. Alignez le préfiltre à l'intérieur du couvercle.
   B. Alignez le couvercle du préfiltre sur le boîtier.
   C. Fixez le couvercle sur le boîtier avec les vis.

Entretien du filtre à air

Modèles 68034 et 68035

1. Enlevez les vis de fixation du couvercle au boîtier du filtre à air (Figure 15).

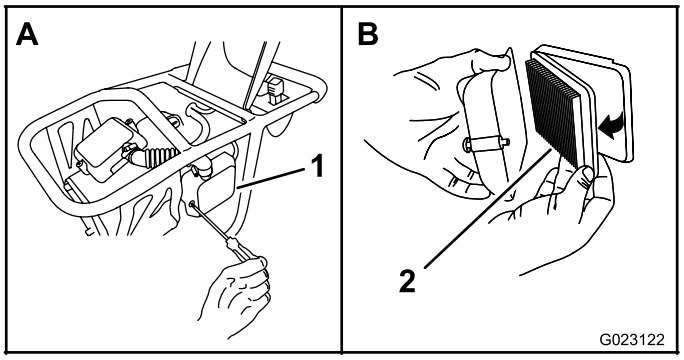

g023122

Figure 15

1. Boîtier du filtre à air
2. Filtre à air

2. Déposez le filtre à air du boîtier comme montré à la Figure 15.
3. Examinez le filtre à air et remplacez-le s'il est endommagé, excessivement encrassé ou saturé d'huile ou de carburant.
4. Alignez le filtre à air à l'intérieur du couvercle.
5. Alignez le couvercle du filtre à air sur le boîtier.
6. Fixez le couvercle du boîtier avec les vis.

Entretien du filtre à air

Modèle 68036

1. Déverrouillez le couvercle du filtre à air (Figure 16).

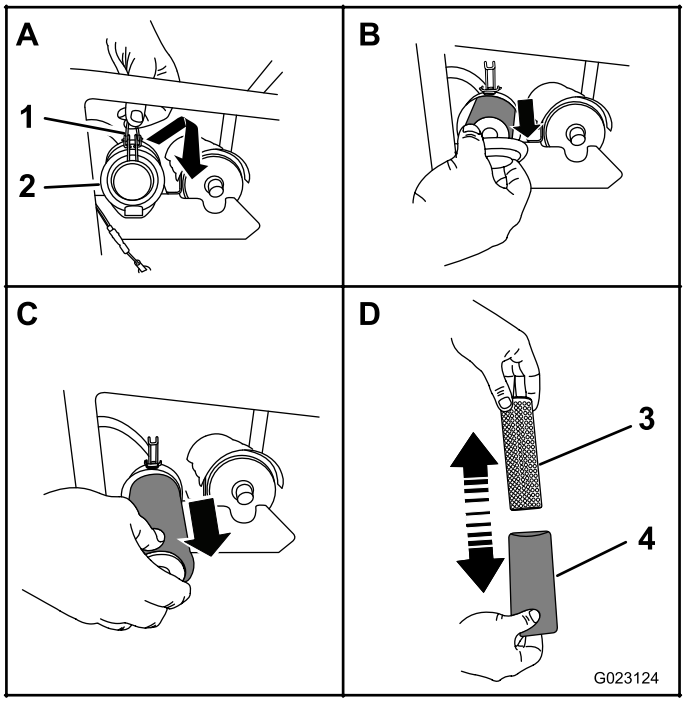

g023124

Figure 16

1. Verrou
2. Couvercle
3. Élément en papier
4. Élément en mousse

2. Déposez le filtre à air du boîtier comme montré à la Figure 16.
3. Sortez l'élément en mousse de l'élément en papier.
4. Examinez les éléments et remplacez-les s'ils sont endommagés ou très encrassés.

   Remarque: Remplacez l'élément en papier s'il est saturé d'huile ou de carburant.
5. Tapez légèrement l'élément en papier à plusieurs reprises sur une surface dure pour éliminer la poussière.
6. Lavez l'élément en mousse dans de l'eau chaude savonneuse ou un solvant ininflammable.

   Remarque: Ne nettoyez pas l'élément en mousse avec du carburant car cela pourrait causer un risque d'incendie ou d'explosion.
7. Rincez et séchez soigneusement l'élément en mousse.
8. Trempez l'élément en mousse dans de l'huile moteur propre, puis pressez-le pour éliminer l'excédent d'huile.

   Remarque: Un excédent d'huile dans l'élément en mousse réduit le débit d'air à l'intérieur et peut atteindre et colmater l'élément en papier.
9. Essuyez les saletés présentes sur le boîtier et le couvercle avec un chiffon humide.

Remarque: Veillez à ne pas faire pénétrer de saletés ou de débris dans le conduit d'air relié au carburateur.

10. Posez les éléments du filtre à air et vérifiez qu'ils sont correctement positionnés (Figure 17).

    Important: **Assurez-vous que le côté ouvert des éléments du filtre à air sont orientés vers l'intérieur, c'est-à-dire vers la machine; en effet, la machine ne fonctionnera pas si les éléments ne sont pas orientés correctement en raison de la restriction d'air (Figure 17).**

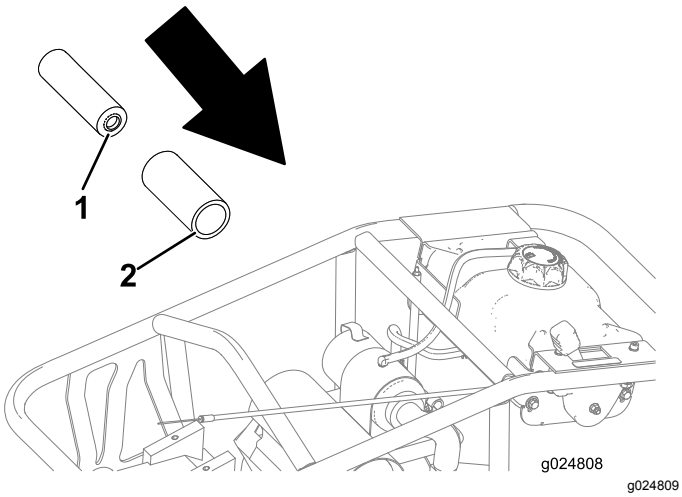

Figure 17

1. Côté ouvert de l'élément en papier
2. Côté ouvert de l'élément en mousse

11. Verrouillez le couvercle sur le boîtier.

Contrôle du niveau et vidange de l'huile moteur

Type d'huile : huile pour moteur 4 temps conforme ou supérieure à la classe de service API **SJ, SL, SM ou supérieure**

Capacité du carter :

- 0,28 l (9,47 oz liq.) pour les modèles **68034 et 68035**
- 0,40 l (13,53 oz liq.) pour le modèle **68036**

Viscosité : SAE 10W-30 recommandé pour l'usage général.

Contrôle du niveau d'huile moteur

1. Coupez le moteur et laissez-le refroidir.
2. Inclinez la machine pour mettre le moteur de niveau.

   Important: **Soutenez la machine dans cette position pour l'empêcher de retomber.**

3. Nettoyez la surface autour de la jauge d'huile.
4. Retirez la jauge d'huile et essuyez soigneusement l'extrémité.
5. Insérez la jauge au fond du tube, sans la visser dans le goulot de remplissage.
6. Ressortez la jauge et examinez son extrémité.

   Le niveau d'huile doit atteindre le repère supérieur (Figure 18).

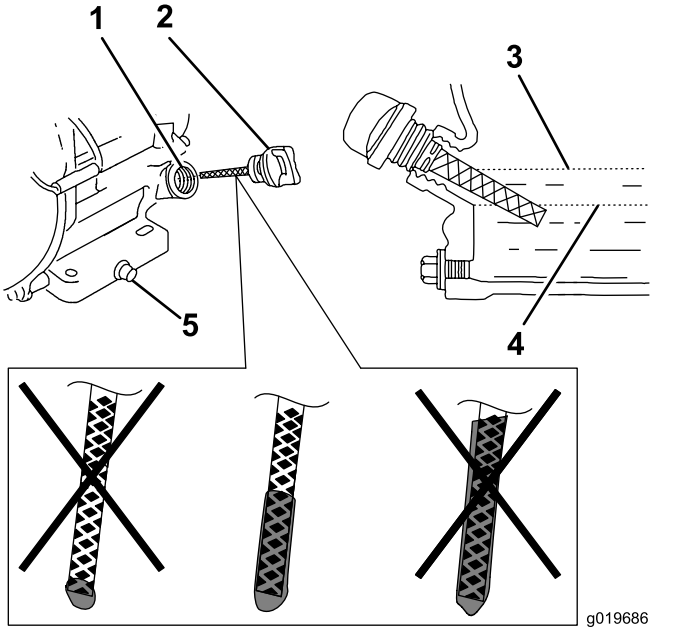

Figure 18

1. Tube de remplissage
2. Jauge de niveau
3. Limite supérieure
4. Limite inférieure
5. Boulon de vidange d'huile

   Important: **Le moteur sera endommagé s'il fonctionne avec un niveau d'huile insuffisant. Ce type de dommage n'est pas couvert par la garantie.**

7. Si le niveau est bas, versez lentement une quantité d'huile suffisante dans le carter moteur pour faire monter le niveau à la limite supérieure.

   Important: **Ne remplissez pas excessivement le carter sous peine d'endommager le moteur.**

8. Revissez la jauge en place.

Vidange de l'huile moteur

Périodicité des entretiens: Après les 25 premières heures de fonctionnement

Toutes les 100 heures

Une fois par an ou avant le remisage

L'huile moteur de première qualité Toro est en vente chez les dépositaires Toro agréés.

1. Démarrez le moteur et laissez-le tourner pendant 5 minutes; voir Démarrage du moteur (page 12).
2. Coupez le moteur; voir Arrêt du moteur (page 12).
3. Inclinez la machine de sorte que le côté de la vidange soit légèrement plus bas que l'autre côté, pour permettre à toute l'huile de s'écouler.
4. Placez un bac de vidange sous l'orifice de vidange.
5. Retirez le bouchon de vidange et vidangez l'huile du moteur (Figure 19).

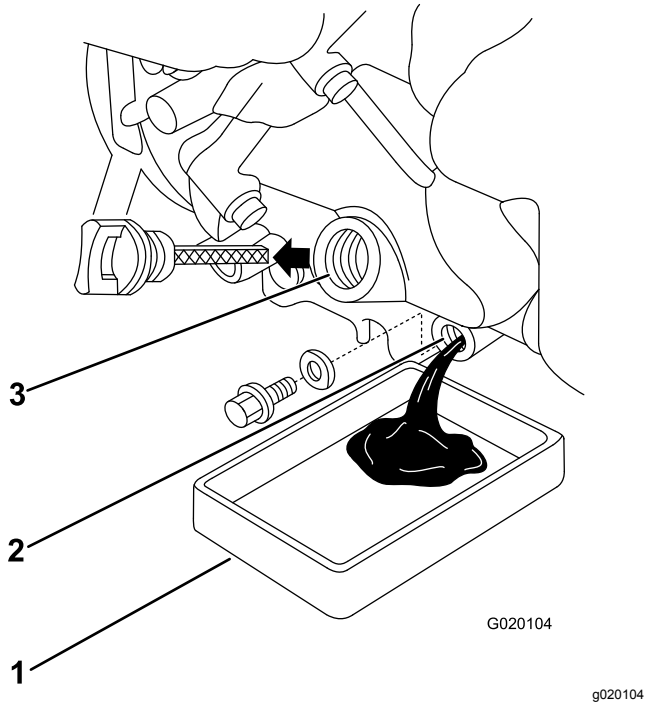

Figure 19

1. Bac de vidange
2. Orifice de vidange d'huile
3. Orifice de remplissage d'huile

6. Lorsque la vidange d'huile est terminée, remettez le bouchon en place et essuyez les coulées d'huile éventuelles.

   Remarque: Débarrassez-vous de l'huile usagée dans un centre de recyclage agréé.
7. Retirez la jauge et versez lentement environ 80 % de la quantité d'huile spécifiée dans le moteur (Figure 19).
8. Faites l'appoint d'huile lentement pour faire monter le niveau jusqu'au repère supérieur sur la jauge; voir Contrôle du niveau d'huile moteur (page 17).
9. Revissez la jauge en place.

Vidange de l'huile du logement de ressort

Type d'huile : huile pour moteur 4 temps conforme ou supérieure à la classe de service API SJ, SL, SM ou supérieure

Capacité : 0,47 l (15,89 oz liq.)

Viscosité : SAE 10W-30 recommandé pour l'usage général.

Contrôle du niveau d'huile du logement de ressort

Périodicité des entretiens: À chaque utilisation ou une fois par jour

Contrôlez le niveau d'huile du logement de ressort, comme suit :

1. Avec précaution, inclinez légèrement la machine en arrière de manière à la redresser complètement à la verticale.

   Important: **Soutenez la machine dans cette position pour l'empêcher de retomber.**
2. Vérifiez sur le bouchon-indicateur de niveau (Figure 20) que le niveau d'huile se situe entre le haut et le bas de l'indicateur.

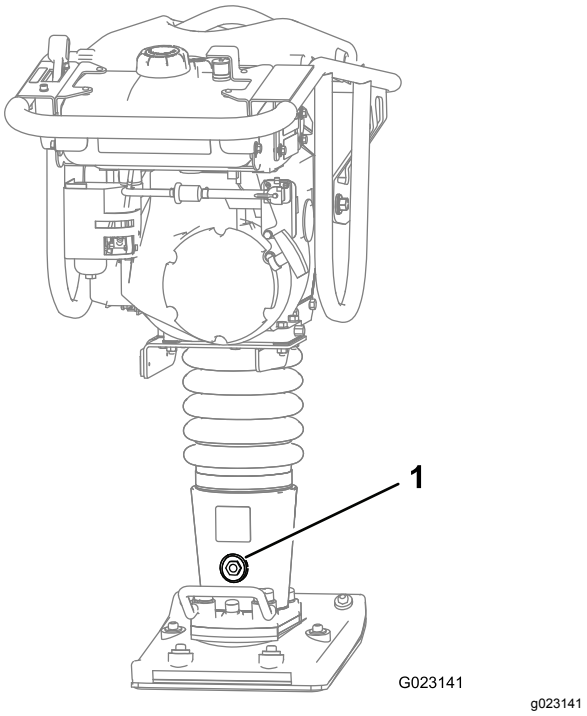

Figure 20

1. Bouchon-indicateur de niveau d'huile

3. Si le niveau d'huile est trop bas, faites l'appoint; voir Ajout d'huile dans le logement de ressort (page 19).

Vidange et remplacement de l'huile du logement de ressort

Périodicité des entretiens: Après les 25 premières heures de fonctionnement

Toutes les 100 heures

Une fois par an ou avant le remisage

1. Démarrez le moteur et laissez-le tourner pendant 5 minutes; voir Démarrage du moteur (page 12).
2. Coupez le moteur; voir Arrêt du moteur (page 12).
3. Vérifiez que la commande Marche/Arrêt est en position ARRÊT pour éviter des fuites du réservoir de carburant.
4. Inclinez la machine de sorte que le bouchon-indicateur de niveau soit dirigé vers le bas pour permettre la vidange complète de l'huile (Figure 21).

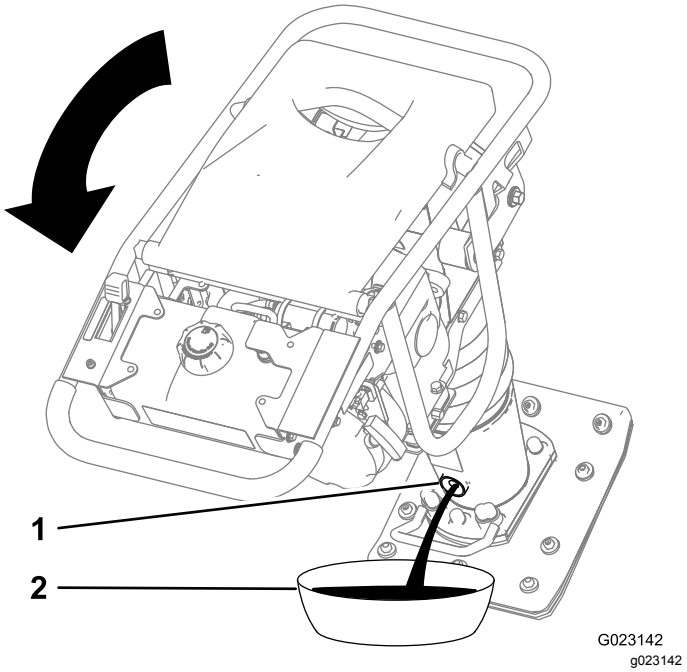

Figure 21

1. Bouchon-indicateur de niveau d'huile
2. Bac de vidange

5. Placez un bac de vidange sous le bouchon-indicateur de niveau d'huile (Figure 21).
6. Enlevez le bouchon-indicateur de niveau d'huile (Figure 21).
7. Vidangez l'huile par le trou du logement (Figure 21).
8. Nettoyez le filetage du bouchon-indicateur de niveau d'huile et appliquez 3 couches de ruban d'étanchéité en PTFE.
9. Ajoutez de l'huile dans le logement du ressort; voir Ajout d'huile dans le logement de ressort (page 19).
10. Remettez en place le bouchon-indicateur de niveau et serrez-le à 54 N·m (39,8 pi-lb).

Important: **Après avoir redressé la machine, laissez l'huile se stabiliser pendant au moins 2 minutes avant de démarrer le moteur.**

Ajout d'huile dans le logement de ressort

1. Inclinez la machine de sorte que le bouchon-indicateur de niveau d'huile soit orienté vers le haut (Figure 22).

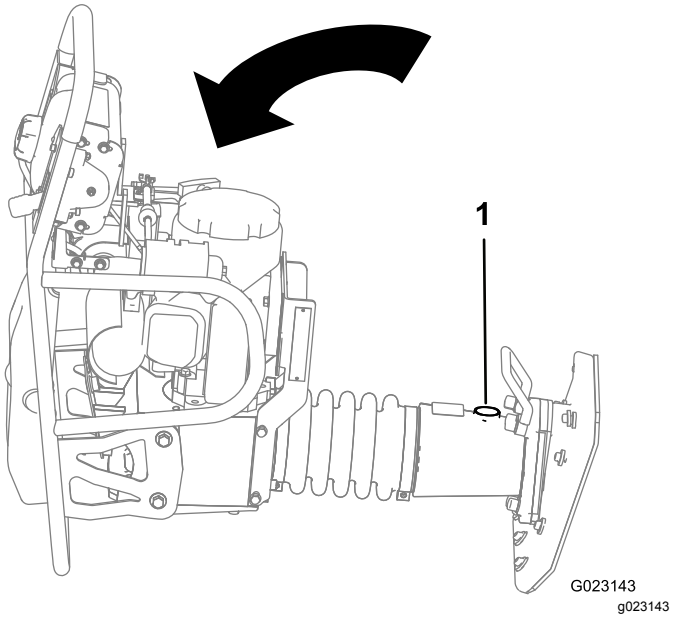

Figure 22

1. Ouverture pour l'huile

2. Enlevez le bouchon-indicateur de niveau d'huile.
3. Nettoyez le filetage du bouchon-indicateur de niveau d'huile et appliquez 3 couches de ruban d'étanchéité en PTFE.
4. Ajoutez de l'huile peu à peu dans le logement du ressort pour éviter de trop remplir la machine; voir Contrôle du niveau d'huile du logement de ressort (page 18) pour vérifier que le niveau d'huile est correct.

   Remarque: La capacité d'huile du logement de ressort est de 0,47 L (0,5 pte); ne versez cette quantité que si le logement est complètement vide.
5. Remettez en place le bouchon-indicateur de niveau et serrez-le à 54 N·m (39,8 pi-lb).

Important: **Après avoir redressé la machine, laissez l'huile se stabiliser pendant au moins 2 minutes avant de démarrer le moteur.**

Entretien de la bougie

Périodicité des entretiens: Toutes les 100 heures—Contrôlez la bougie.

Avant de monter la bougie, vérifiez si l'écartement entre les électrodes centrale et latérale est correct. Utilisez une clé à bougies pour déposer et reposer la bougie, et une jauge d'épaisseur pour contrôler et régler l'écartement des électrodes. Remplacez la bougie au besoin.

Modèles 68034 et 68035 : utilisez une bougie DENSO U16FSR-UB ou NGK CR5HSB.

Modèle 68036 : utilisez une bougie DENSO W14EPR-U ou NGK BP4ES.

Dépose de la bougie

1. Coupez le moteur et laissez-le refroidir.
2. Débranchez le fil de la bougie (Figure 23).

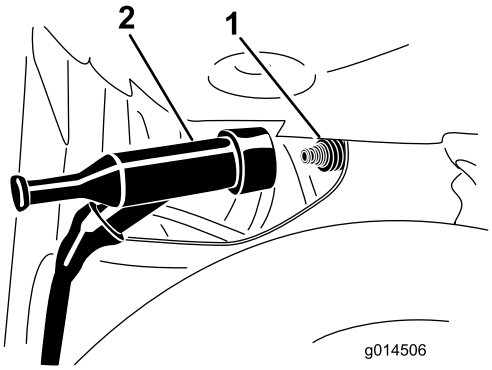

g014506

Figure 23

1. Bougie
2. Fil

3. Nettoyez la surface autour de la bougie.
4. À l'aide d'une clé à bougies, déposez la bougie et la rondelle métallique.

Contrôle de la bougie

1. Examinez le centre de la bougie (Figure 24). Si le bec isolant est recouvert d'un léger dépôt gris ou brun, le moteur fonctionne correctement. S'il est recouvert d'un dépôt noir, cela signifie généralement que le filtre à air est encrassé.

   Important: **Ne nettoyez pas la bougie. Remplacez toujours la bougie si elle est recouverte d'un dépôt noir ou d'une couche grasse, si elle est fissurée ou si les électrodes sont usées.**

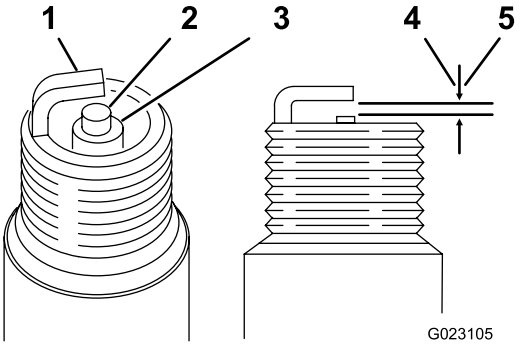

g023105

Figure 24

1. Électrode latérale
2. Électrode centrale
3. Isolant
4. Écartement de 0,60 à 0,70 mm (0,024 à 0,028 po) (Modèles 68034 et 68035)
5. Écartement de 0,70 à 0,80 mm (0,028 à 0,031 po) (Modèle 68036)

2. Contrôlez l'écartement entre l'électrode centrale et l'électrode latérale (Figure 24).
3. Si l'écartement n'est pas dans la plage spécifiée, procédez comme suit :
   A. Si l'écartement des électrodes est insuffisant, écartez avec précaution l'électrode latérale de l'électrode centrale jusqu'à ce que l'écartement soit correct.
   B. Si l'écartement des électrodes est excessif, rapprochez avec précaution l'électrode latérale de l'électrode centrale jusqu'à ce que l'écartement soit correct.

Pose de la bougie

1. Vissez la bougie dans le trou prévu.
2. Serrez la bougie à 27 N·m (20 pi-lb).

   Important: **Vérifiez que la bougie est serrée au couple spécifié. Si la bougie n'est pas assez serrée, elle peut endommager le cylindre; si elle est trop serrée, elle peut endommager le filetage dans la culasse.**
3. Branchez le fil de la bougie.

Entretien du patin de compactage

Contrôle du patin de compactage

Périodicité des entretiens: À chaque utilisation ou une fois par jour

Le patin de compactage est un des éléments les plus importants de la machine. Il est aussi le plus sujet aux dommages et à l'usure. Pendant le compactage d'une large variété de solides granuleux, la machine rencontre de nombreux corps et objets abrasifs, tels saletés, pierres et parfois roches de grandes dimensions ou déchets enfouis.

L'usure du patin de compactage peut compromettre significativement l'efficacité et les performances de la machine. Pour cette raison, il est important de contrôler fréquemment le patin pour déceler d'éventuelles fuites ou fissures (Figure 25).

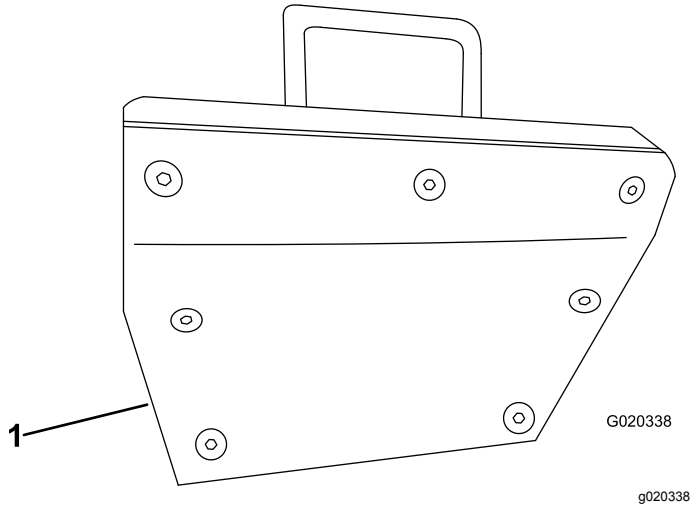

Figure 25

1. Patin de compactage

Nettoyage

Nettoyage des débris sur la machine

La durée de vie de la machine est accrue par un nettoyage et un lavage réguliers. Nettoyez la machine immédiatement après chaque utilisation, avant que la saleté ait le temps de durcir.

Avant le nettoyage, vérifiez que le bouchon du réservoir de carburant est bien serré pour éviter que de l'eau entre dans le réservoir.

Si vous utilisez un jet haute pression, veillez à ne pas endommager les autocollants de sécurité, les panneaux d'instruction et le moteur..

Remisage

Si vous ne comptez pas utiliser la machine avant plus d'un mois, préparez-la au remisage comme suit :

1. Débarrassez l'extérieur de la machine, et surtout le moteur, des saletés et de la crasse. Éliminez les solides granuleux déposés sur les ailettes de la culasse et le carter du ventilateur.

   Important: **Vous pouvez laver la machine avec de l'eau et un détergent doux.**

2. Ajoutez un additif stabilisateur/conditionneur à base de pétrole dans le réservoir de carburant. Respectez les proportions spécifiées par le fabricant du stabilisateur. N'utilisez **pas** de stabilisateur à base d'alcool (éthanol ou méthanol).

   Remarque: L'efficacité des stabilisateurs/conditionneurs est optimale lorsqu'ils sont mélangés à du carburant frais et sont utilisés de manière systématique.

   Important: **Ne conservez pas le carburant traité/additionné de stabilisateur plus de 3 mois.**

3. Faites tourner le moteur pendant 5 minutes pour faire circuler le carburant traité dans tout le circuit d'alimentation.
4. Arrêtez le moteur, laissez-le refroidir et vidangez le réservoir de carburant à l'aide d'un siphon à pompe. Débarrassez-vous du carburant conformément à la réglementation locale en matière d'environnement.
5. Redémarrez le moteur et laissez-le tourner jusqu'à ce qu'il s'arrête.
6. Actionnez le starter.
7. Remettez le moteur en marche et faites-le tourner jusqu'à ce qu'il ne veuille plus démarrer.
8. Faites l'entretien du filtre à air; voir Figure 13.
9. Vidangez et remplacez l'huile moteur; voir Figure 19.
10. Déposez la bougie et vérifiez son état; voir Figure 23 et Figure 24.
11. Versez 30 ml (2 cuillerées à soupe) d'huile moteur dans l'ouverture laissée par la bougie.
12. Tirez lentement le lanceur pour faire tourner le moteur et bien répartir l'huile dans le cylindre.
13. Reposez la bougie, mais ne rebranchez pas le fil.
14. Contrôlez et resserrez tous les boulons, écrous et vis. Réparez ou remplacez toute pièce endommagée.
15. Peignez toutes les surfaces métalliques éraflées ou mises à nu. Une peinture pour retouches est disponible chez les dépositaires-réparateurs agréés.
16. Rangez la machine dans un endroit propre et sec, comme un garage ou une remise.

    Important: **Remisez la machine à la position d'utilisation normale. Ne basculez pas la machine sur le coté et ne la laissez pas appuyée sur la barre avant pendant des périodes prolongées.**

17. Couvrez la machine pour la protéger et la garder propre.

Remise en service après remisage

1. Contrôlez et resserrez toutes les fixations.
2. Examinez la bougie d'allumage et remplacez-la si elle est encrassée, usée ou fendue; reportez-vous au *Manuel d'utilisation* du moteur.
3. Posez et serrez la bougie à la main, puis serrez-la de 1/2 tour supplémentaire si elle est neuve, sinon serrez-la de 1/8 à ¼ de tour supplémentaire.
4. Effectuez les procédures d'entretien requises.
5. Contrôlez le niveau d'huile moteur; voir Contrôle du niveau d'huile moteur (page 17).

   Important: **Remisez la machine à la position d'utilisation normale. Ne basculez pas la machine sur le coté et ne la laissez pas appuyée sur la barre avant pendant des périodes prolongées.**

6. Vérifiez le niveau d'huile dans le logement du ressort; voir Contrôle du niveau d'huile du logement de ressort (page 18).
7. Remplissez le réservoir de carburant d'essence neuve; voir Remplissage du réservoir de carburant (page 11).
8. Branchez le fil de la bougie.

Dépistage des défauts

Problème	Cause possible	Mesure corrective
Le moteur ne démarre pas.	1. Le filtre à air du modèle **68036** se place à l'envers dans le couvercle du filtre à air. 2. La commande Marche/Arrêt du moteur est en position Arrêt. 3. Le starter est ouvert. 4. Le réservoir de carburant est vide. 5. Le fil de la bougie est mal branché ou débranché. 6. La bougie est encrassée ou l'écartement des électrodes est incorrect.	1. Inversez l'orientation du filtre à air dans le couvercle. 2. Placez la commande en position Marche. 3. Fermez le starter pour démarrer le moteur à froid. 4. Faites le plein de carburant frais. 5. Rebranchez le fil de la bougie. 6. Corrigez l'écartement des électrodes ou remplacez la bougie.
Le moteur ne tourne pas régulièrement.	1. Le starter est fermé. 2. Le filtre à air est colmaté. 3. De l'eau ou des contaminants sont présents dans le carburant. 4. La bougie est usée ou calaminée.	1. Ouvrez le starter. 2. Nettoyez ou remplacez le filtre à air. 3. Vidangez le réservoir de carburant et remplissez-le de carburant frais. 4. Corrigez l'écartement des électrodes ou remplacez la bougie.

Proposition 65 de Californie – Informations concernant cet avertissement

En quoi consiste cet avertissement ?

Certains produits commercialisés présentent une étiquette d'avertissement semblable à ce qui suit :

AVERTISSEMENT : Risque de cancer et de troubles de la reproduction – www.p65Warnings.ca.gov.

Qu’est-ce que la Prop 65 ?

La Prop 65 s'applique à toute société exerçant son activité en Californie, qui vend des produits en Californie ou qui fabrique des produits susceptibles d'être vendus ou importés en Californie. Elle stipule que le Gouverneur de Californie doit tenir et publier une liste des substances chimiques connues comme pouvant causer des cancers, malformations congénitales et/ou autres troubles de la reproduction. Cette liste, qui est mise à jour chaque année, comprend des centaines de substances chimiques présentes dans de nombreux objets du quotidien. La Prop 65 a pour objet d'informer le public quant à l'exposition à ces substances chimiques.

La Prop 65 n'interdit pas la vente de produits contenant ces substances chimiques, mais impose la présence d'avertissements sur tout produit concerné, sur son emballage ou sur la documentation fournie avec le produit. D’autre part, un avertissement Prop 65 ne signifie pas qu’un produit est en infraction avec les normes ou exigences de sécurité du produit. D'ailleurs, le gouvernement californien a clairement indiqué qu'un avertissement Prop 65 « n'est pas une décision réglementaire quant au caractère « sûr » ou « dangereux » d'un produit ». Bon nombre de ces substances chimiques sont utilisées dans des produits du quotidien depuis des années, sans aucun effet nocif documenté. Pour plus d'informations, rendez-vous sur https://oag.ca.gov/prop65/faqs-view-all.

Un avertissement Prop 65 signifie qu’une société a soit (1) évalué l’exposition et conclu qu’elle dépassait le « niveau ne posant aucun risque significatif »; soit (2) choisi d’émettre un avertissement simplement sur la base de sa compréhension quant à la présence d’une substance chimique de la liste, sans tenter d’en évaluer l’exposition.

Cette loi s’applique-t-elle de partout ?

Les avertissements Prop 65 sont exigés uniquement en vertu de la loi californienne. Ces avertissements sont présents à travers toute la Californie, dans des environnements très variés, notamment mais pas uniquement les restaurants, magasins d'alimentations, hôtels, écoles et hôpitaux, et sur un vaste éventail de produits. En outre, certains détaillants en ligne et par correspondance fournissent des avertissements Prop 65 sur leurs sites web ou dans leurs catalogues.

Comment les avertissements de Californie se comparent-ils aux limites fédérales ?

Les normes Prop 65 sont souvent plus strictes que les normes fédérales et internationales. Diverses substances exigent un avertissement Prop 65 à des niveaux bien inférieurs aux limites d'intervention fédérales. Par exemple, la norme Prop 65 en matière d’avertissements pour le plomb se situe à 0,5 µg/jour, soit bien moins que les normes fédérales et internationales.

Pourquoi l'avertissement ne figure-t-il pas sur tous les produits semblables ?

- Pour les produits commercialisés en Californie, l'étiquetage Prop 65 est exigé, tandis qu’il ne l’est pas sur des produits similaires commercialisés ailleurs.
- Il se peut qu’une société impliquée dans un procès lié à la Prop 65 et parvenant à un accord soit obligée d’utiliser les avertissements Prop 65 pour ses produits, tandis que d’autres sociétés fabriquant des produits semblables peuvent ne pas être soumises à cette obligation.
- L'application de la Prop 65 n'est pas cohérente.
- Certaines sociétés peuvent choisir de ne pas indiquer d'avertissements car elles sont arrivées à la conclusion qu'elles n'y étaient pas obligées au titre de la Prop 65; l'absence d'avertissements sur un produit ne signifie pas que le produit ne contient pas de substances de la liste à des niveaux semblables.

Pourquoi Toro indique-t-elle cet avertissement ?

Toro a choisi de fournir aux consommateurs le plus d'informations possibles afin qu'ils puissent prendre des décisions éclairées quant aux produits qu'ils achètent et utilisent. Toro indique des avertissements dans certains cas d'après ses connaissances quant à la présence de l'une ou plusieurs des substances chimiques de la liste, sans en évaluer le niveau d'exposition, car des exigences de limites ne sont pas fournies pour tous les produits chimiques de la liste. Bien que l'exposition avec les produits Toro puisse être négligeable ou parfaitement dans les limites « sans aucun risque significatif », par mesure de précaution, Toro a décidé de fournir les avertissements Prop 65. De plus, si Toro ne fournit pas ces avertissements, elle pourrait être poursuivie en justice par l'État de Californie ou par des particuliers cherchant à faire appliquer la Prop 65, et donc assujettie à d'importantes pénalités.