Form No. 3419-150 Rev B

55cm sekačka na trávu Recycler®

Číslo modelu 20954—Výrobní číslo 402000000 a vyšší

Návod k obsluze

Úvod

Tato rotační, ručně vedená sekačka na trávu je vhodná pro soukromé majitele pozemků. Je určena primárně k sečení trávy na dobře udržovaných trávnících soukromých pozemků. Není určena k sekání křovin ani k zemědělskému použití.

Přečtěte si pečlivě následující informace, abyste věděli, jak máte správně používat a pečovat o svůj výrobek a jak se vyhnout zranění a poškození výrobku. Za správný a bezpečný provoz výrobku nese odpovědnost majitel.

Společnost Toro můžete kontaktovat přímo na stránkách www.Toro.com, kde získáte informace o výrobcích a příslušenství, naleznete svého prodejce nebo můžete zaregistrovat svůj výrobek.

Kdykoli budete potřebovat servis, originální díly Toro nebo doplňující informace, obraťte se na autorizované servisní středisko nebo zákaznický servis Toro a uveďte model a výrobní číslo svého výrobku. Obrázek 1 znázorňuje umístění typového a sériového čísla na výrobku. Vepište sériové číslo do příslušného pole.

Důležité: **Potřebujete-li informace o záruce, náhradních dílech a jiných údajích o výrobku, pomocí mobilního telefonu naskenujte QR kód na štítku sériového čísla.**



g226627

Obrázek 1

1. Štítek s typovým a sériovým číslem

Vepište typové a sériové číslo výrobku do mezery níže:

Číslo modelu _____

Výrobní číslo _____

Tato příručka identifikuje potenciální rizika a obsahuje bezpečnostní sdělení označená varovným bezpečnostním symbolem (Obrázek 2) signalizujícím riziko, které může způsobit vážný úraz nebo usmrcení, nebudete-li dodržovat doporučená opatření.



g000502

Obrázek 2

Varovný bezpečnostní symbol

V této příručce jsou pro zdůraznění informací používána dvě slova. **Důležité** upozorňuje na speciální technické informace a **Poznámka** zdůrazňuje obecné informace, které stojí za zvláštní pozornost.

Tento výrobek splňuje všechny relevantní směrnice Evropské unie. Podrobné informace naleznete v Prohlášení o shodě k tomuto výrobku.

Hrubý nebo čistý točivý moment: Hrubý nebo čistý točivý moment tohoto motoru byl laboratorně stanoven výrobcem motoru v souladu se specifikacemi SAE (Society of Automotive Engineers, Asociace automobilových inženýrů) J1940 a J2723. V souladu s bezpečnostními, emisními a provozními požadavky byl efektivní točivý moment motoru u sekačky této třídy nastaven na výrazně nižší hodnotu. Prostudujte si příručku výrobce motoru dodávanou se strojem.

Nemanipulujte s bezpečnostními zařízeními na stroji, nevypínejte je a pravidelně kontrolujte jejich funkci. Nepokoušejte se nastavovat nebo upravovat regulátor otáček motoru. Mohou tak vzniknout nebezpečné provozní podmínky, což může vést ke zranění.

Obsah

Úvod 1
Bezpečnost 2
Obecné bezpečnostní informace 2
Bezpečnostní a instrukční štítky 2
Nastavení 4
1 Montáž a rozložení rukojeti 4
2 Instalace lanka ručního startéru do vodiče lanka 4
3 Doplnění oleje do motoru 5
4 Montáž sběracího koše 6
Součásti stroje 7

© 2018—The Toro® Company
8111 Lyndale Avenue South
Bloomington, MN 55420

Zaregistrujte svůj výrobek na adrese www.Toro.com.

CE

Překlad originálu (CS)
Vytištěno v USA
Všechna práva vyhrazena

3419-150 B

Technické údaje 7
Obsluha 8
Před provozem 8
Bezpečnostní kroky před použitím 8
Doplňování paliva do nádrže 8
Kontrola hladiny motorového oleje 9
Nastavení výšky rukojeti 9
Nastavení výšky sekání 10
Během provozu 10
Bezpečnostní kroky během použití 10
Spuštění motoru 11
Použití vlastního pohonu 11
Vypnutí motoru 11
Mulčování 11
Sbírání trávy 11
Vyhazování kousků trávy bočním otvorem 12
Provozní tipy 12
Po provozu 13
Bezpečnostní kroky po použití 13
Čištění spodní části stroje 13
Složení rukojeti 14
Údržba 15
Doporučený harmonogram údržby 15
Bezpečnost při provádění úkonů údržby 15
Příprava na údržbu 15
Údržba vzduchového filtru 16
Výměna motorového oleje 16
Výměna žacího nože 17
Seřízení mechanismu ručního pohonu 18
Uskladnění 19
Příprava stroje k uskladnění 19
Použití stroje po uskladnění 19

Bezpečnost

Tento stroj byl vyroben v souladu s normou EN ISO 5395:2013.

Obecné bezpečnostní informace

Tento výrobek může amputovat ruce a nohy a odmršťovat předměty. Dodržujte vždy všechny bezpečnostní pokyny, abyste zamezili vážnému úrazu.

Používání tohoto výrobku pro jiné účely, než ke kterým je určen, může být nebezpečné uživateli a okolostojícím.

- Před nastartováním motoru si prostudujte pokyny a upozornění uvedené v *provozní příručce*, na stroji a na přídavných zařízeních a řiďte se jimi.
- Udržujte ruce a nohy v dostatečné vzdálenosti od rotujících částí stroje a nedávejte je pod stroj. Zdržujte se v bezpečné vzdálenosti od všech vyhazovacích otvorů.
- Nikdy neprovozujte stroj, pokud nejsou všechny jeho kryty ve správné poloze nebo pokud nejsou funkční další bezpečnostní ochranná zařízení.
- Přihlížející osoby a děti musí být v bezpečné vzdálenosti od stroje. Nikdy nedovolte dětem stroj obsluhovat. Stroj mohou obsluhovat pouze osoby, které jsou zodpovědné, k tomu proškolené, obeznámené s pokyny a fyzicky způsobilé.
- Před prováděním údržby, doplňováním paliva nebo uvolňováním ucpaného materiálu zastavte stroj, vypněte motor a počkejte, dokud se nezastaví všechny pohyblivé součásti.

Nesprávné používání nebo údržba této sekačky mohou vést ke zranění. Z důvodu snížení rizika zranění dodržujte tyto bezpečnostní pokyny a vždy věnujte pozornost výstražnému symbolu, který označuje upozornění, výstrahu nebo nebezpečí – pokyny k zajištění osobní bezpečnosti. Nedodržení těchto pokynů může mít za následek zranění osob nebo jejich usmrcení.

Více doplňujících informací o bezpečnosti je uvedeno v této příručce tam, kde jsou potřebné.

Bezpečnostní a instrukční štítky

Bezpečnostní štítky a pokyny jsou umístěny na místě viditelném obsluhou a v blízkosti každého prostoru představujícího potenciální nebezpečí. V případě ztráty nebo poškození původní nálepky nahraďte nálepku novou.

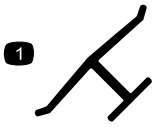

decaloemmarkt

Ochranná známka výrobce

1. Označuje, že žací nůž pochází od výrobce originálního zařízení.

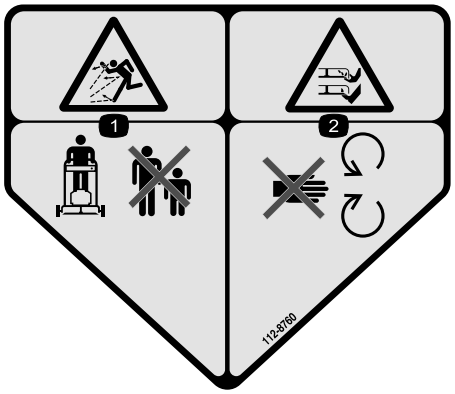

decal112-8760

112-8760

1. Nebezpečí odmrštěných předmětů – okolostojící osoby musí být vždy v bezpečné vzdálenosti od stroje.
2. Nebezpečí pořezání, useknutí ruky nebo nohy – nepřibližujte se k pohyblivým součástem.

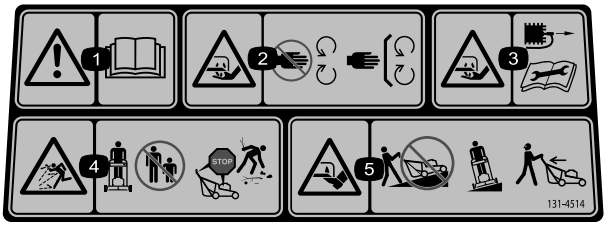

decal131-4514

131-4514

1. Výstraha – Přečtěte si *provozní příručku*.
2. Nebezpečí pořezání/useknutí ruky žacím nožem – nepřibližujte se k pohybujícím se součástem a ponechte všechny ochranné kryty a štíty na místě.
3. Nebezpečí pořezání/useknutí ruky žacím nožem – před prováděním servisu nebo údržby zařízení sejměte kabelovou koncovku ze zapalovací svíčky a přečtěte si příslušné pokyny.
4. Nebezpečí odmrštění předmětů – přihlížející osoby musí být v dostatečné vzdálenosti od stroje. Před opuštěním provozní polohy vypněte motor. Před sekáním odkliďte veškeré odpadky.
5. Nebezpečí pořezání, useknutí ruky žacím nožem – na svahu nepracujte se sekačkou po spádnici; pracujte po vrstevnici; při couvání se dívejte za sebe.

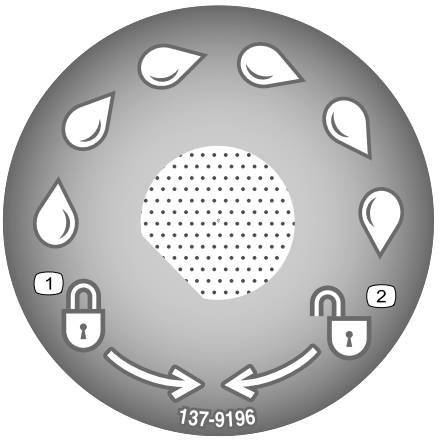

decal137-9196

137-9196

1. Uzamknout
2. Odemknout

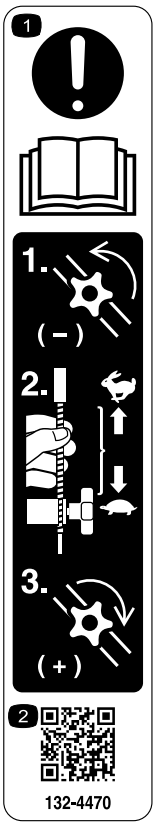

decal132-4470

132-4470

Seřízení tahové síly

1. Upozornění: Přečtěte si *provozní příručku* – 1) Povolte otočný knoflík otočením proti směru hodinových ručiček. 2) Chcete-li tažnou sílu snížit, odtáhněte lanko (lanka) od motoru, chcete-li tažnou sílu zvýšit, přitáhněte lanko (lanka) k motoru. 3) Utáhněte otočný knoflík otáčením ve směru hodinových ručiček.
2. Více informací o nastavení tahové síly získáte naskenováním QR kódu.

Nastavení

Důležité: **Sejměte a zlikvidujte ochrannou plastovou fólii, která zakrývá motor, a všechny další plastové nebo obalové materiály na stroji.**

1

Montáž a rozložení rukojeti

Nejsou potřeba žádné díly

Postup

1. Z držáků rukojeti demontujte 2 knoflíky rukojeti a 2 vratové šrouby a uschovejte je (Obrázek 3).

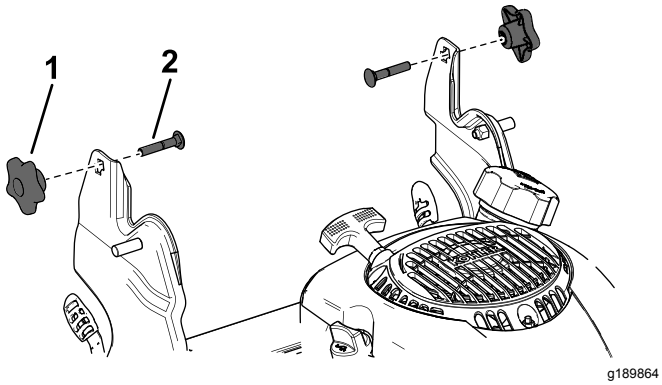

Obrázek 3

1. Knoflík rukojeti (2)
2. Vratový šroub (2)

2. Nasaďte konce rukojeti na skříň sekačky tak, aby čep připevněný ke každému držáku rukojeti byl umístěn ve spodním otvoru příslušného konce rukojeti (Obrázek 4).

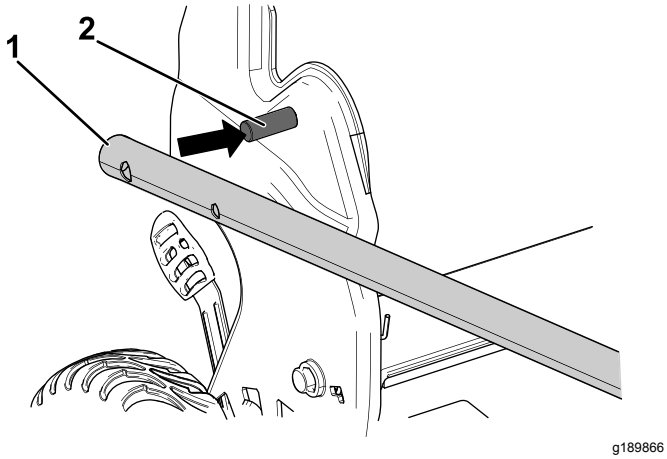

Obrázek 4

1. Čep
2. Konec rukojeti

Poznámka: Je-li rukojeť ve složené poloze, čepy nejsou v otvorech na koncích rukojeti viditelné.

3. Rozložte rukojeť do provozní polohy jejím otočením dozadu (Obrázek 5).

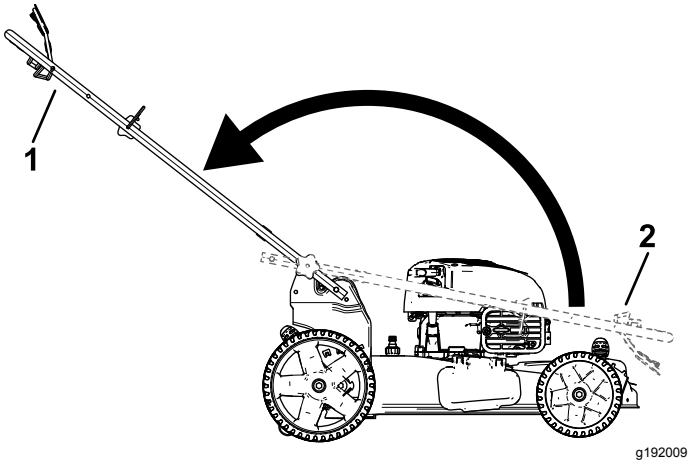

Obrázek 5

1. Provozní poloha
2. Sklopená poloha

4. Zasuňte vratový šroub (hlava šroubu musí směřovat dovnitř) do horního nebo dolního čtvercového otvoru v držáku rukojeti a horního otvoru na konci rukojeti (Obrázek 6).

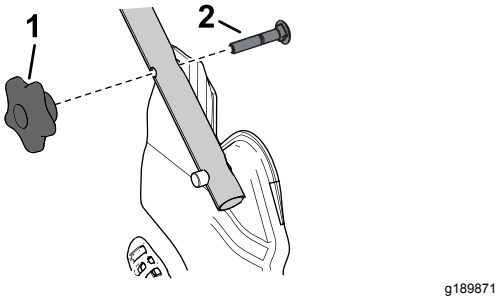

Obrázek 6

1. Knoflík rukojeti
2. Vratový šroub

5. Volně namontujte knoflíky rukojeti na vratové šrouby.
6. Viz kroky 3 až 5 v části Nastavení výšky rukojeti (strana 9).

2

Instalace lanka ručního startéru do vodiče lanka

Nejsou potřeba žádné díly

Postup

Důležité: **Aby bylo při každém použití stroje možné bezpečně a snadno spouštět jeho motor, je třeba nainstalovat lanko ručního startéru do vodiče lanka.**

Přidržte ovládací tyč žacího nože v poloze přitažené k horní rukojeti a protáhněte lanko ručního startéru vodičem lanka na rukojeti (Obrázek 7).

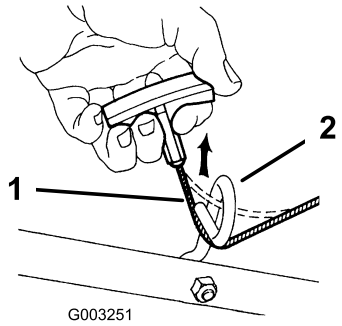

g003251

Obrázek 7

1. Lanko ručního startéru
2. Vodič lanka

3

Doplnění oleje do motoru

Nejsou potřeba žádné díly

Postup

Důležité: **Vaše sekačka není dodávána s olejem v motoru. Před nastartováním motoru doplňte do motoru olej.**

Specifikace motorového oleje

Množství motorového oleje	0,44 l
Viskozita oleje	detergentní olej SAE 30 nebo SAE 10W-30
API klasifikace	SJ nebo vyšší

1. Umístěte sekačku na rovnou plochu.
2. Otáčením uzávěru doleva a jeho vytažením vyjměte měrku hladiny oleje (Obrázek 8).

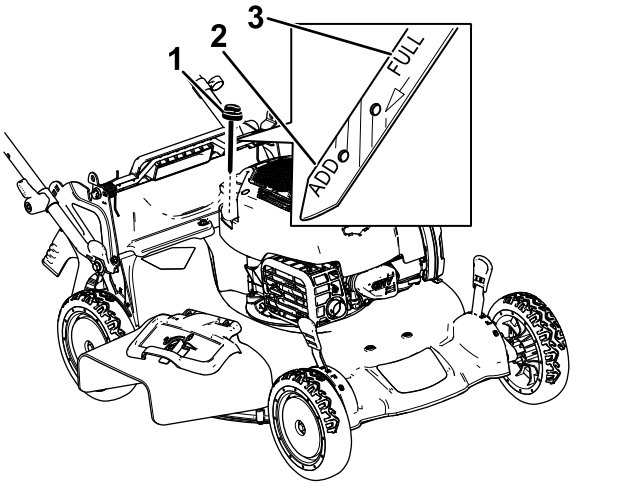

g187518

Obrázek 8

1. Maximální hladina
2. Vysoko
3. Doplnit

3. Prostřednictvím plnicí trubice opatrně nalijte olej v množství přibližně ¾ objemu motoru.
4. Počkejte 3 minuty, než se olej v motoru usadí.
5. Otřete měrku hladiny oleje čistým hadříkem.
6. Zasuňte měrku hladiny oleje do plnicí trubice a opět ji vyjměte.
7. Odečtěte výšku hladiny oleje na měrce (Obrázek 8).
   - Pokud je hladina oleje na měrce příliš nízká, opatrně do plnicí trubice doplňte malé množství oleje, vyčkejte 3 minuty a opakujte

kroky 5 až 7, dokud nebude dosaženo správné hladiny oleje na měrce.

- Je-li hladina oleje příliš vysoká, vypusťte přebytečný olej, aby bylo dosaženo správné hladiny; viz Výměna motorového oleje (strana 16).

Důležité: **Pokud spustíte motor s příliš nízkou nebo vysokou hladinou motorového oleje, můžete ho poškodit.**

8. Zasuňte měrku pevně do plnicí trubice oleje.

4

Montáž sběracího koše

Nejsou potřeba žádné díly

Postup

1. Nasuňte sběrací koš na rám tak, jak je znázorněno na Obrázek 9.

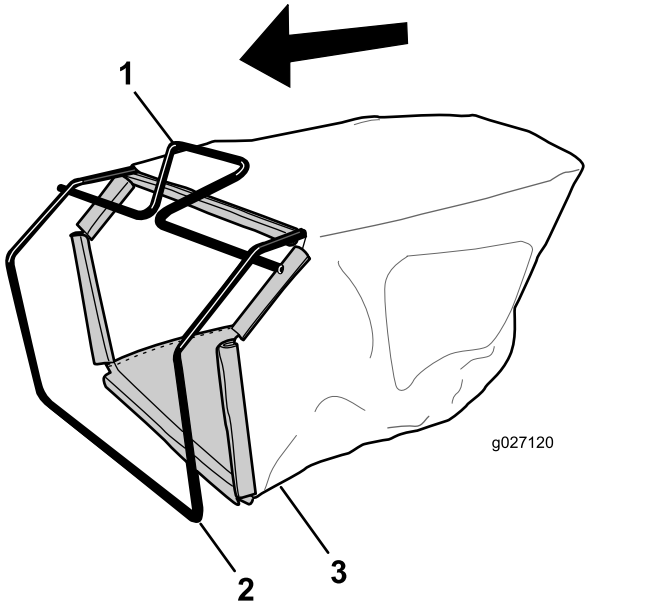

Obrázek 9

1. Rukojeť
2. Rám
3. Sběrací koš

Poznámka: Koš nenasunujte přes rukojeť (Obrázek 9).

2. Zahákněte spodní kanál koše na spodní část rámu (Obrázek 10).

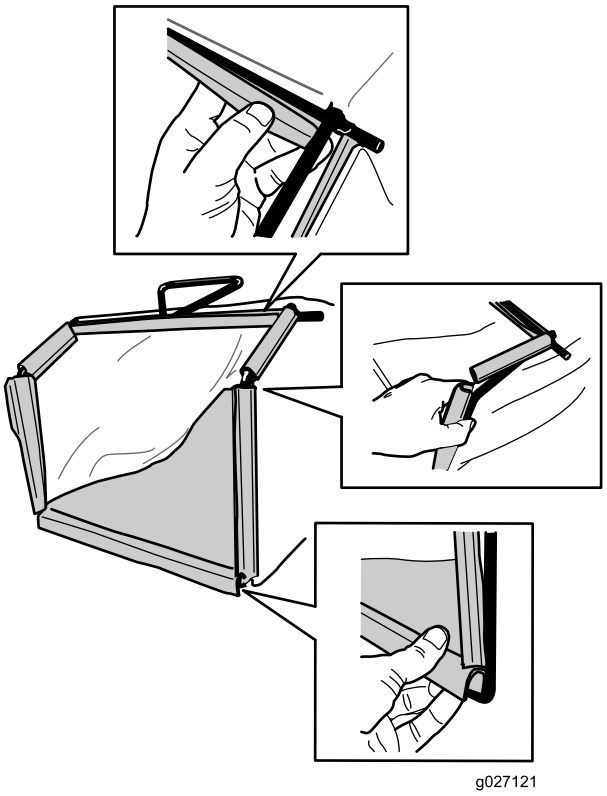

Obrázek 10

3. Zahákněte horní a boční kanály koše na horní a boční části rámu (Obrázek 10).

Součásti stroje

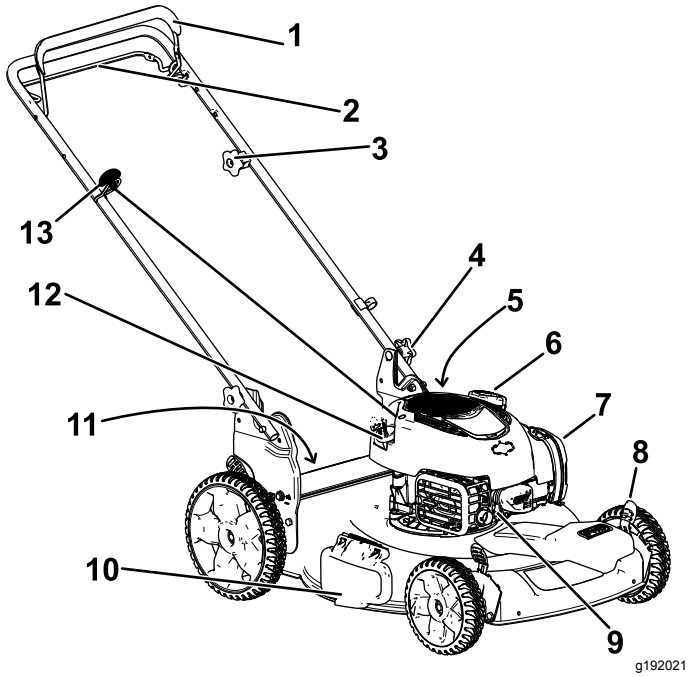

Obrázek 11

1. Ovládací tyč žacího nože
2. Tyč ručního pohonu
3. Seřizovací knoflík pro ruční pohon
4. Knoflík rukojeti (2)
5. Proplachovací otvor (není zobrazen)
6. Víčko palivové nádrže
7. Vzduchový filtr
8. Páka pro nastavení výšky sekání (4)
9. Kabel zapalovací svíčky
10. Dvířka bočního deflektoru
11. Zadní dvířka (nejsou zobrazena)
12. Měrka hladiny oleje
13. Ruční startovací rukojeť

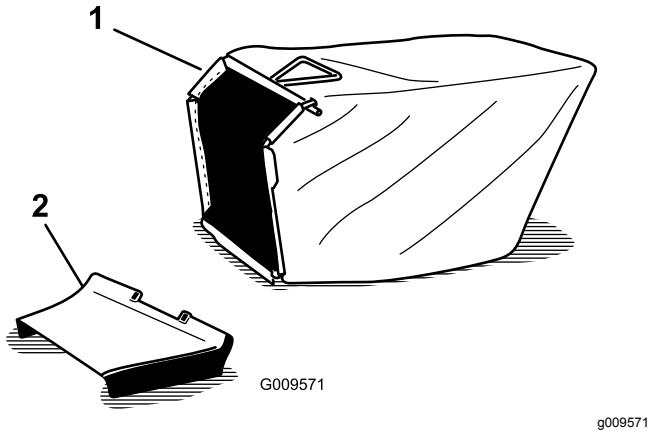

Obrázek 12

1. Sběrací koš
2. Boční vyhazovací kanál

Technické údaje

Model	Hmotnost	Délka	Šířka	Výška
20954	31 kg	151	60	100

Obsluha

Před provozem

Bezpečnostní kroky před použitím

Obecné bezpečnostní informace

- Dobře se seznamte s bezpečným použitím zařízení, ovládacími prvky a významem bezpečnostních nápisů.
- Vždy se přesvědčte, zda jsou všechny ochranné kryty a bezpečnostní prvky, jako například deflektory a sběrací koš, na svém místě a správně fungují.
- Vždy se přesvědčte, zda žací nože, jejich šrouby a montážní celek žací jednotky nejsou opotřebené nebo poškozené.
- Zkontrolujte prostor, kde budete stroj používat, a odstraňte všechny předměty, jež mohou bránit provozu stroje nebo jež mohou být strojem vymrštěny.
- Při nastavování výšky sekání se můžete dostat do kontaktu s pohyblivým nožem, který může způsobit vážné poranění.
  - Vypněte motor, vytáhněte klíč zapalování (pouze model s elektrickým startérem) a počkejte, dokud se všechny pohyblivé součásti nezastaví.
  - Při nastavování výšky sekání nestrkejte prsty pod kryt.

Bezpečnost týkající se paliva

- Palivo je extrémně hořlavé a vysoce výbušné. Požár nebo výbuch způsobený palivem může popálit vás i jiné osoby a způsobit škody na majetku.
  - Aby nedošlo ke vznícení paliva od statického náboje, položte před tankováním nádobu s palivem nebo sekačku přímo na zem, nikoli na vozidlo nebo jiný předmět.
  - Palivo doplňujte do nádrže venku na otevřeném prostranství a při studeném motoru. Rozlité palivo utřete.
  - Nemanipulujte s palivem v blízkosti otevřeného ohně či jisker, nebo když kouříte.
  - Nikdy neodstraňujte uzávěr nádrže ani nedoplňujte palivo při spuštěném motoru nebo je-li motor horký.
  - Pokud rozlijete palivo, nepokoušejte se spustit motor. Dokud se neodpaří palivové výpary, zabraňte vzniku jiskření.
  - Palivo skladujte ve schválených nádobách a odstraňte je z dosahu dětí.
- Požití paliva může vést k vážnému zranění nebo úmrtí. Dlouhodobý styk s výpary může způsobit vážné újmy na zdraví a onemocnění.
  - Vyhýbejte se delšímu vdechování výparů.
  - Ruce ani obličej nepřibližujte k trysce a otvoru palivové nádrže.
  - Dávejte pozor, aby vám palivo nevniklo do očí a nedostalo se do kontaktu s pokožkou.

Doplňování paliva do nádrže

- Nejlepších výsledků dosáhnete, když budete používat pouze čistý, čerstvý bezolovnatý benzín s oktanovým číslem kolem 87 nebo vyšším (metoda stanovení (R+M)/2).
- Přijatelná jsou i okysličená paliva až s 10 % etanolu nebo 15 % MTBE.
- **Nepoužívejte** etanolové směsi benzínu, např. E15 nebo E85 s více než 10 % etanolu. Pokud tyto směsi použijete, můžete snížit výkon motoru či jej poškodit, na což se nevztahuje záruka.
- **Nepoužívejte** benzín obsahující metanol.
- **Neuchovávejte** palivo přes zimu v palivové nádrži nebo nádobách na palivo, aniž byste do něj přidali stabilizátor paliva.
- **Nepřidávejte** do benzínu olej.

Natankujte do nádrže čerstvý normální bezolovnatý benzín ze značkové čerpací stanice (Obrázek 13).

Důležité: **Chcete-li zredukovat problémy se startováním, do benzínu celoročně přidávejte stabilizátor paliva. Stabilizátor míchejte s palivem, které nesmí být starší než 30 dní.**

Dodatečné informace naleznete v návodu k obsluze motoru.

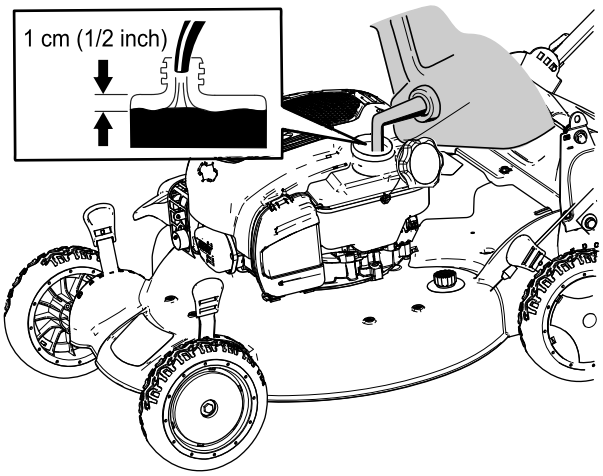

g187574

Obrázek 13

Kontrola hladiny motorového oleje

Servisní interval: Při každém použití nebo denně

1. Umístěte sekačku na rovnou plochu.
2. Otáčením uzávěru doleva a jeho vytažením vyjměte měrku hladiny oleje (Obrázek 14).

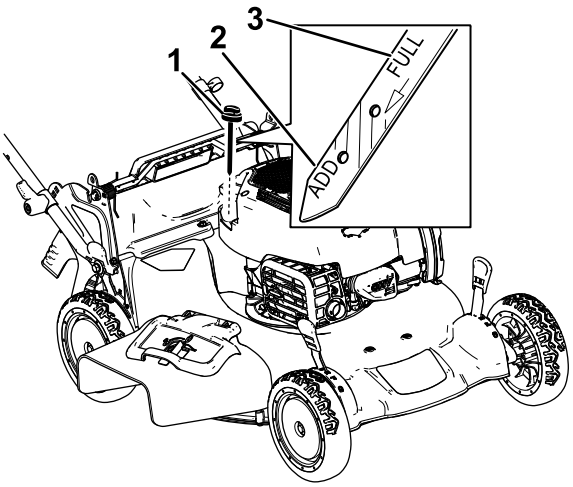

g187518

Obrázek 14

1. Měrka hladiny oleje
2. Maximální hladina
3. Doplnit

3. Otřete měrku hladiny oleje čistým hadříkem.
4. Zasuňte měrku do olejové plnicí trubice, avšak nezašroubovávejte ji. Poté měrku vytáhněte.
5. Odečtěte výšku hladiny oleje na měrce (Obrázek 14).
   - Obrázek 14Pokud je hladina oleje na měrce příliš nízká, opatrně do plnicí trubice doplňte malé množství detergentního oleje SAE 30 nebo SAE 10W-30, počkejte 3 minuty a opakujte kroky 3 až 5, dokud nebude dosaženo správné hladiny oleje na měrce.
   - Je-li hladina oleje příliš vysoká (Obrázek 14), vypusťte přebytečný olej, aby bylo dosaženo správné hladiny; viz Výměna motorového oleje (strana 16).

   Důležité: **Pokud spustíte motor s příliš nízkou nebo vysokou hladinou motorového oleje, můžete ho poškodit.**
6. Zasuňte měrku pevně do plnicí trubice oleje.

Nastavení výšky rukojeti

Rukojeť můžete zvednout nebo snížit do jedné ze 2 poloh, která vám při práci vyhovuje (Obrázek 15).

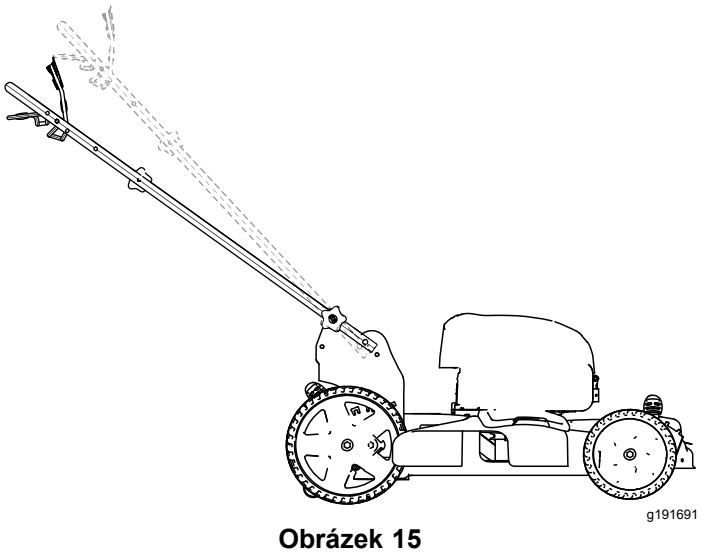

g191691

Obrázek 15

1. Povolte oba knoflíky rukojeti tak, aby bylo možné vytlačit hranatou část vratových šroubů ze čtvercových otvorů v držácích rukojeti.
2. Zatlačte knoflíky tak, aby byly volné.
3. Přesuňte rukojeť do horní nebo dolní výškové polohy.
4. Zatáhněte za knoflíky tak, aby se hranatá část vratových šroubů zasunula do příslušných čtvercových otvorů.
5. Knoflíky rukojeti co nejvíce utáhněte.

Nastavení výšky sekání

⚠ DŮLEŽITÉ UPOZORNĚNÍ

Při nastavování výšky sekání se můžete dostat do kontaktu s pohyblivým nožem, který může způsobit vážné poranění.

- **Vypněte motor a počkejte, dokud se všechny pohyblivé součásti nezastaví.**
- **Při nastavování výšky sekání nestrkejte prsty pod kryt.**

⚠ VÝSTRAHA

Pokud byl spuštěný motor, tlumič výfuku bude žhavý a může způsobit vážné popálení.

Nepřibližujte se ke žhavému tlumiči výfuku.

Nastavte výšku sekání podle potřeby. Nastavte všechna kola do stejné výšky, viz Obrázek 16.

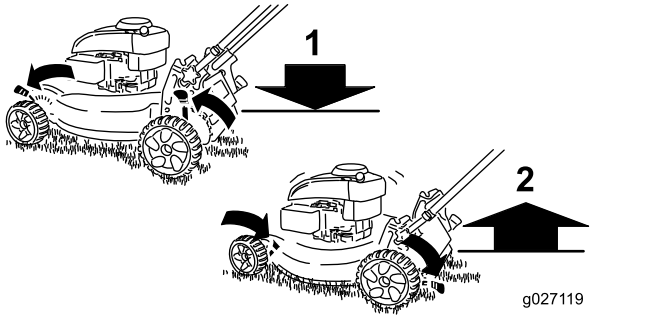

g027119

Obrázek 16

1. Zvýšení stroje
2. Snížení stroje

Během provozu

Bezpečnostní kroky během použití

Obecné bezpečnostní informace

- Používejte vhodný oděv, včetně ochrany zraku, dlouhých kalhot, pevné protiskluzové obuvi a chráničů sluchu. Svažte si dlouhé vlasy, zabezpečte volný oděv a nenoste volné šperky.
- Stroj neobsluhujte, jste-li nemocní, unaveni nebo pod vlivem alkoholu nebo drog.
- Žací nůž je ostrý; při kontaktu s nožem může dojít k vážnému poranění. Než opustíte provozní pozici, vypněte motor, vyjměte klíč ze zapalování (pouze model s elektrickým startérem) a počkejte, až se všechny pohyblivé části zastaví.
- Po uvolnění ovládací tyče žacího nože by se motor i žací nůž měly do 3 sekund zastavit. Pokud se nezastaví, přestaňte sekačku okamžitě používat a kontaktujte autorizované servisní středisko.
- Přihlížející osoby, především malé děti, se musí zdržovat mimo pracovní prostor. Pokud někdo do tohoto prostoru vstoupí, stroj zastavte.
- Před rozjetím se strojem vzad se vždy podívejte dolů a za sebe.
- Pracujte se strojem jen za dobré viditelnosti a za dobrého počasí. Nepracujte se strojem, pokud hrozí nebezpečí zásahu bleskem.
- Na mokré trávě nebo listí můžete uklouznout, dostat se do kontaktu s žacím nožem a způsobit si vážné zranění. Nesekejte za mokrých podmínek.
- Buďte velmi opatrní, blížíte-li se k nepřehledným zatáčkám, křovinám, stromům nebo jiným objektům, které vám mohou bránit ve výhledu.
- Dávejte pozor na díry, vyjeté koleje, hrboly, kameny nebo jiné skryté objekty. Na nerovném terénu se může stroj převrátit nebo kvůli němu můžete ztratit rovnováhu.
- Pokud sekačka narazí na tvrdý předmět nebo začne vibrovat, okamžitě vypněte motor, vytáhněte klíč (dle výbavy), počkejte, dokud se nezastaví všechny pohyblivé součásti, odpojte koncovku zapalovací svíčky a zkontrolujte, zda stroj není poškozený. Před obnovením provozu proveďte všechny nezbytné opravy.
- Než opustíte provozní pozici, vypněte motor, vytáhněte klíč zapalování (pouze model s elektrickým startérem) a počkejte, až se všechny pohyblivé části zastaví.
- Pokud byl motor spuštěný, tlumič výfuku bude žhavý a může způsobit vážné popálení. Nepřibližujte se ke žhavému tlumiči výfuku.
- Pravidelně kontrolujte, zda součásti sběracího koše a vyhazovací kanál nejsou opotřebené či poškozené, a v případě potřeby je vyměňte za náhradní díly doporučené výrobcem.
- Používejte pouze příslušenství a přídavná zařízení schválená společností The Toro® Company.

Bezpečnost při práci ve svahu

- Sekejte podél svahu, nikdy nahoru a dolů. Při změně směru na svahu buďte mimořádně opatrní.
- Nesekejte na příliš strmých svazích. Špatný postoj nebo špatná pozice při sekání mohou být příčinou uklouznutí a pádu.
- Sekejte opatrně v blízkosti prudkých svahů, příkopů nebo náspů.

Spuštění motoru

1. Přitáhněte ovládací tyč žacího nože k rukojeti a přidržte ji (Obrázek 17).

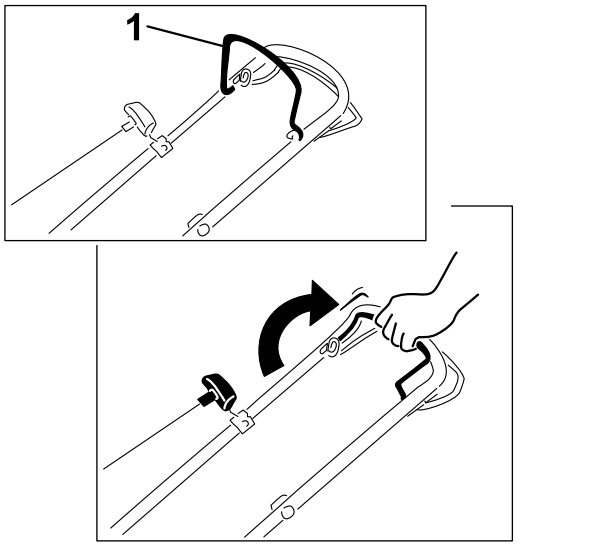

Obrázek 17

1. Ovládací tyč žacího nože

2. Zlehka zatáhněte za rukojeť ručního startéru (Obrázek 18), dokud neucítíte odpor; poté za ni prudce zatáhněte a pomalu ji nechejte vrátit na vodič lanka.

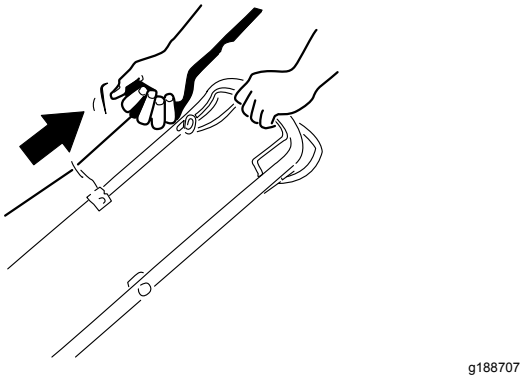

Obrázek 18

Poznámka: Jestliže se sekačka nenastartuje ani po několika pokusech, obraťte se na autorizované servisní středisko.

Použití vlastního pohonu

- **Chcete-li zapnout vlastní pohon,** stiskněte tyč pojezdu směrem k rukojeti a podržte ji (Obrázek 19).

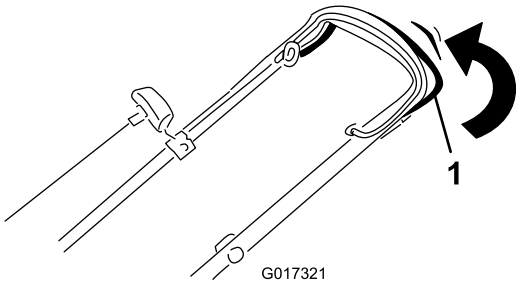

Obrázek 19

1. Tyč vlastního pohonu

Poznámka: Maximální rychlost vlastního pohonu je pevně nastavena. Chcete-li snížit rychlost, zvětšete vzdálenost mezi tyčí vlastního pohonu a rukojetí.

- **Chcete-li vlastní pohon vypnout, tyč vlastního pohonu uvolněte.**

  Poznámka: Stroj je dodáván s volnoběžnými spojkami, jež umožňují snazší tažení stroje dozadu. Chcete-li spojky uvolnit, po uvolnění tyče vlastního pohonu může být zapotřebí posunout stroj dopředu přibližně o 2,5 cm.

Vypnutí motoru

Servisní interval: Při každém použití nebo denně—Dbejte na to, aby se motor zastavil do 3 sekund po uvolnění ovládací tyče žacího nože.

Chcete-li vypnout motor, uvolněte ovládací tyč žacího nože.

Důležité: **Po uvolnění ovládací tyče žacího nože by se motor i nůž měly do 3 sekund zastavit. Pokud se řádně nezastaví, přestaňte sekačku okamžitě používat a kontaktujte autorizované servisní středisko.**

Mulčování

Stroj je podle továrního nastavení schopen vtlačovat jemně posekanou trávu a listí zpět do trávníku.

Pokud je na sekačce připevněný sběrací koš, sejměte jej; viz Vyjmutí sběracího koše (strana 12). Pokud je na sekačce připevněný boční vyhazovací kanál, sejměte jej; viz Vyjmutí bočního vyhazovacího kanálu (strana 12).

Sbírání trávy

Chcete-li posekanou trávu a listí z trávníku sesbírat, použijte sběrací koš.

Pokud je na sekačce připevněný boční vyhazovací kanál, sejměte jej; viz Vyjmutí sběracího koše (strana 12).

Připevnění sběracího koše

1. Nadzvedněte a podržte zvednutý zadní deflektor (Obrázek 20).

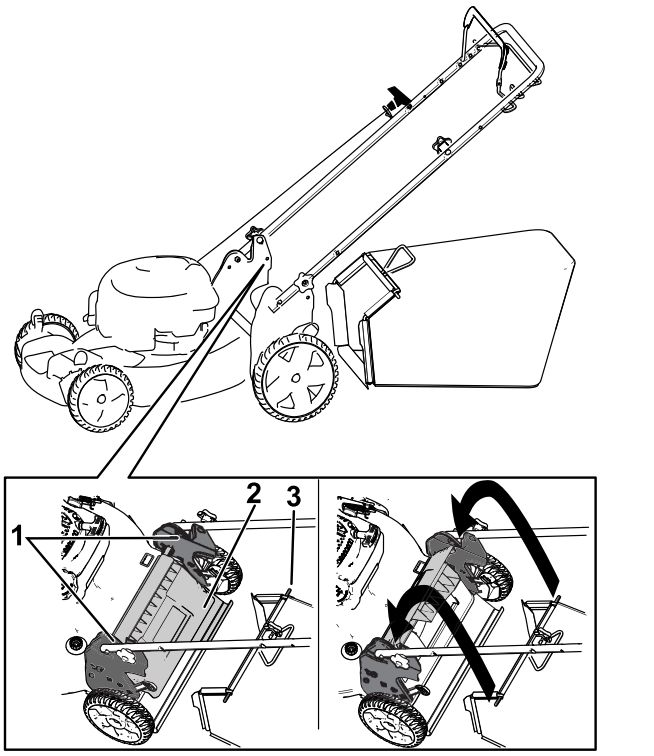

g191704

Obrázek 20

1. Zadní deflektor
2. Zářez (levý zářez není zobrazen)
3. Kolík koše na trávu (2)

2. Upevněte koš na trávu a dbejte na to, aby kolíky na koši zapadaly do zářezů na rukojeti (Obrázek 20).
3. Spusťte zadní deflektor dolů.

Vyjmutí sběracího koše

Opačným postupem můžete sběrací koš vyjmout.

Vyhazování kousků trávy bočním otvorem

Při sekání velmi vysoké trávy použijte boční vyhazovací otvor.

Je-li sběrací koš nasazen na stroji, sejměte jej; viz Vyjmutí sběracího koše (strana 12).

Montáž bočního vyhazovacího kanálu

Odjistěte a nadzvedněte boční deflektor a upevněte boční vyhazovací kanál (Obrázek 21).

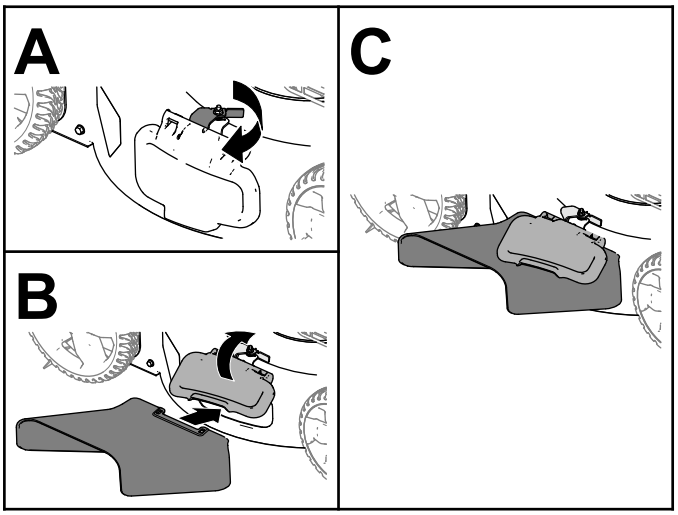

g235646

Obrázek 21

Vyjmutí bočního vyhazovacího kanálu

Chcete-li boční vyhazovací komín odstranit, nadzvedněte boční deflektor, sejměte boční vyhazovací komín a spusťte boční deflektor dolů tak, aby se zajistil na západku.

Provozní tipy

Všeobecná doporučení k sekání

- Zkontrolujte prostor, kde budete stroj používat, a odstraňte všechny předměty, jež mohou být strojem vymrštěny.
- Zabraňte kontaktu žacího nože s tvrdými předměty. Nikdy záměrně nepřejíždějte sekačkou přes žádný předmět.
- Pokud sekačka narazí na tvrdý předmět nebo začne vibrovat, okamžitě vypněte motor, vytáhněte klíč (dle výbavy), odpojte koncovku zapalovací svíčky a zkontrolujte, zda stroj není poškozený.
- Pro dosažení maximální výkonnosti namontujte před začátkem sezóny nový žací nůž.
- V případě potřeby vyměňte žací nůž za náhradní nůž Toro.

Sekání trávy

- Sekejte najednou vždy pouze asi třetinu výšky trávy. Nenastavujte výšku na méně než 51 mm,

pokud tráva není řídká nebo pokud není pozdní podzim, kdy se růst trávy zpomaluje.

- Při sekání trávy vyšší než 15 cm nastavte maximální výšku sekání a pohybujte se pomaleji; potom sekání zopakujte s menší nastavenou výškou pro co možná nejlepší vzhled trávníku. Je-li tráva příliš vysoká, může se sekačka ucpat a motor se zastaví.
- Mokrá tráva a listí mají tendenci tvořit chomáče a mohou ucpat sekačku nebo zastavit motor. Nesekejte za mokrých podmínek.
- Za velkého sucha dávejte pozor na riziko vzniku požáru, dodržujte všechny místní protipožární pokyny a odstraňujte ze stroje zbytky suché trávy a listí.
- Střídejte směr sekání. Pomáhá to rozptylovat posekanou trávu po trávníku a dosáhnout rovnoměrného hnojení.
- Pokud výsledný vzhled trávníku není uspokojivý, vyzkoušejte následující:
  - Vyměňte žací nůž nebo jej nechte nabrousit.
  - Pohybujte se při sekání pomaleji.
  - Nastavte na stroji větší výšku sekání.
  - Sekejte trávu častěji.
  - Postupujte v překrývajících se pruzích místo plných pruhů při každém průchodu.

Sekání listí

- Dbejte na to, aby po sekání tráva polovinou své výšky přesahovala vrstvu listí. Možná budete muset přejet sekačkou přes listí vícekrát.
- Pokud vrstva listí na trávníku přesahuje 13 cm, sekejte s větší výškou sekání a poté nastavte požadovanou výšku sekání.
- Pokud sekačka neseká listy dostatečně na jemno, zpomalte.

Po provozu

Bezpečnostní kroky po použití

Obecné bezpečnostní informace

- Aby nedošlo k požáru, odstraňte ze stroje trávu a nečistoty. Místa potřísněná uniklým olejem nebo palivem vždy očistěte.
- Před uskladněním stroje v jakýchkoli uzavřených prostorech nechejte vždy vychladnout motor.
- Nikdy neskladujte stroj nebo nádobu s palivem v blízkosti otevřeného ohně, zdroje jisker nebo tepla, například ohřívače vody a jiných zařízení.

Bezpečnost při přepravě

- Před naložením stroje za účelem přepravy vyjměte klíč ze zapalování (dle výbavy).
- Při nakládání a vykládání stroje buďte opatrní.
- Zabezpečte stroj tak, aby se nemohl pohybovat.

Čištění spodní části stroje

Servisní interval: Při každém použití nebo denně

Pro dosažení nejlepších výsledků stroj co nejdříve po dokončení sekání vyčistěte.

1. Přemístěte stroj na rovnou dlážděnou plochu.
2. Před opuštěním provozní pozice vypněte motor a počkejte, dokud se všechny pohyblivé součásti nezastaví.
3. Spusťte stroj dolů do nejnižší výšky sekání. Viz Nastavení výšky sekání (strana 10).
4. Prostor pod zadními dvířky, kudy posečená tráva vychází ze spodní části sekačky do koše na trávu, vypláchněte vodou.

   Poznámka: Vypláchněte tento prostor s nastavitelným košem (je-li ve výbavě) v krajní přední poloze i v krajní zadní poloze.
5. Připevněte zahradní hadici napojenou na zdroj vody k proplachovacímu otvoru (Obrázek 22).

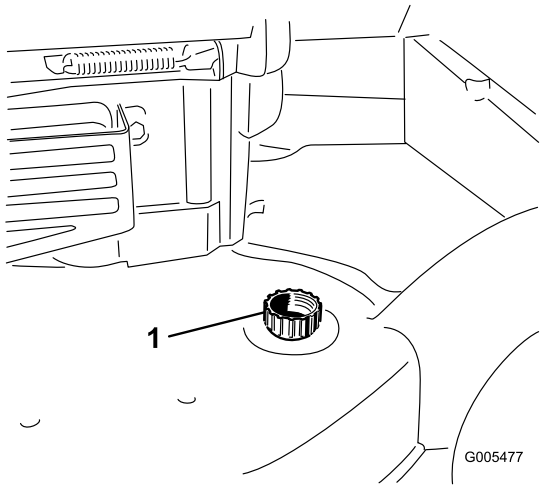

g005477

Obrázek 22

1. Proplachovací otvor

6. Pusťte vodu.
7. Nastartujte motor a nechejte jej pracovat, dokud nepřestanou být ze spodní části stroje vyhazovány zbytky trávy.
8. Vypněte motor.
9. Zastavte vodu a odpojte zahradní hadici od stroje.

10. Nastartujte motor a nechte jej několik minut běžet, aby mohla vyschnout spodní strana sekačky a nedocházelo ke vzniku koroze.
11. Než stroj uložíte v uzavřeném prostoru, vypněte motor a nechejte jej vychladnout.

Složení rukojeti

⚠ DŮLEŽITÉ UPOZORNĚNÍ

Nesprávným složením a rozložením rukojeti se mohou poškodit kabely, což může způsobit nebezpečí při provozu.

- **Při skládání nebo rozkládání rukojeti nepoškoďte kabely.**
- **Je-li lanko poškozené, kontaktujte autorizované servisní středisko.**

1. Z držáků rukojeti demontujte 2 knoflíky rukojeti a 2 vratové šrouby a uschovejte je (Obrázek 23).

   Důležité: **Při sklápění rukojeti nasměrujte kabely vně knoflíků rukojeti.**

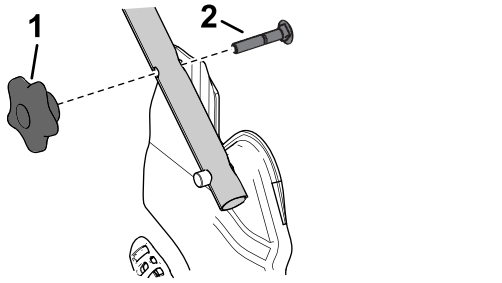

g189871

Obrázek 23

1. Knoflík rukojeti
2. Vratový šroub

2. Sklopte rukojeť otočením dopředu (Obrázek 24).

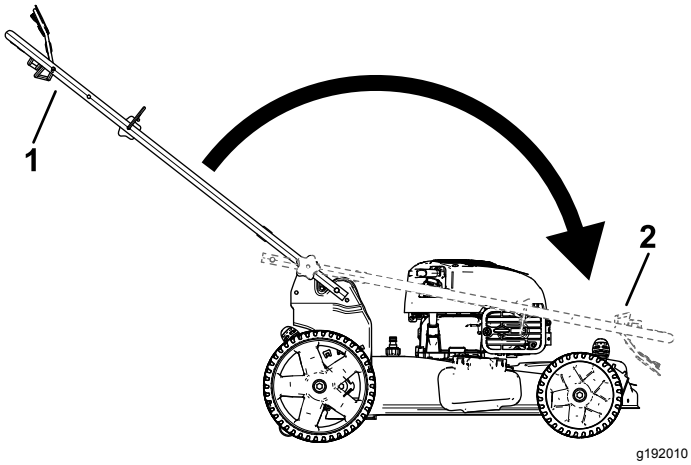

g192010

Obrázek 24

1. Provozní poloha
2. Sklopená poloha

3. Zasuňte vratový šroub (hlava šroubu musí směřovat dovnitř) do držáku rukojeti a horního otvoru na konci rukojeti. Přesvědčte se, že hranaté konce každého vratového šroubu jsou zasunuty do horního nebo dolního hranatého otvoru v příslušném držáku rukojeti (Obrázek 25).

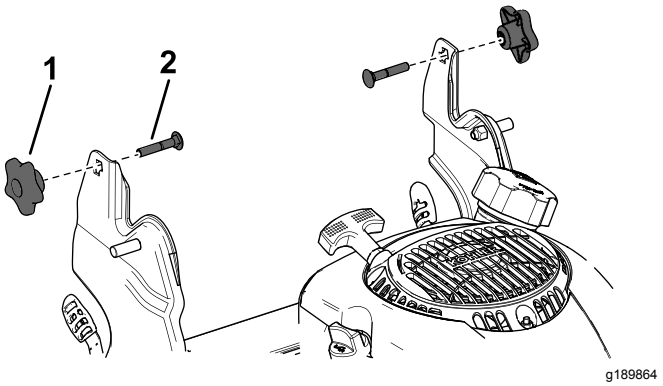

g189864

Obrázek 25

1. Knoflík rukojeti
2. Vratový šroub

4. Volně namontujte knoflíky rukojeti a vratové šrouby na držáky rukojeti.
5. Rozložení rukojeti viz 1 Montáž a rozložení rukojeti (strana 4).

Údržba

Poznámka: Z normálního místa obsluhy určete levou a pravou stranu stroje.

Náhradní díly jsou k dostání v autorizovaném servisním středisku nebo na adrese www.torodealer.com (pouze pro zákazníky v USA).

Doporučený harmonogram údržby

Servisní interval	Postup při údržbě
Při každém použití nebo denně	• Zkontrolujte hladinu motorového oleje. • Dbejte na to, aby se motor zastavil do 3 sekund po uvolnění ovládací tyče žacího nože. • Odstraňte rozsekané kousky trávy a nečistoty pod strojem.
Po každých 25 hodinách provozu	• Proveďte údržbu vzduchového filtru. Při provozu v prašném prostředí provádějte údržbu častěji.
Každý rok	• Vyměňte motorový olej. • Vyměňte žací nůž nebo jej nechte nabrousit (častěji pokud se hrany rychle otupí). • Odstraňte nečistoty z horní části a bočních stran motoru. Motor čistěte častěji v prašných provozních podmínkách.
Každý rok nebo před uskladněním	• Před prováděním oprav podle uvedených pokynů a před každoročním uskladněním sekačky vyprázdněte palivovou nádrž.

Důležité: **Další pokyny k postupům údržby naleznete v návodu k obsluze motoru.**

Bezpečnost při provádění úkonů údržby

- Před prováděním údržby odpojte koncovku zapalovací svíčky.
- Při údržbě stroje používejte rukavice a ochranné brýle.
- Žací nůž je ostrý; při kontaktu s nožem může dojít k vážnému poranění. Při manipulaci se žacím nožem používejte rukavice. Nesnažte se nože opravovat nebo upravovat.
- Nikdy nemanipulujte s bezpečnostními zařízeními. Pravidelně kontrolujte jejich řádný provoz.
- Naklonění stroje může způsobit vytékání paliva. Palivo je hořlavé a výbušné a může způsobit zranění. Spotřebujte palivo provozem nebo je odčerpejte ručním čerpadlem; nikdy ne násoskou.
- K zajištění optimální výkonnosti a dodržení požadavků na bezpečnost stroje je nutné používat pouze originální náhradní díly a příslušenství od společnosti Toro. Náhradní díly a příslušenství jiných výrobců mohou být nebezpečné a jejich použití může mít za následek zneplatnění záruky.

Příprava na údržbu

1. Vypněte motor a počkejte, dokud se všechny pohyblivé součásti nezastaví.
2. Odpojte kabel zapalovací svíčky (Obrázek 26).

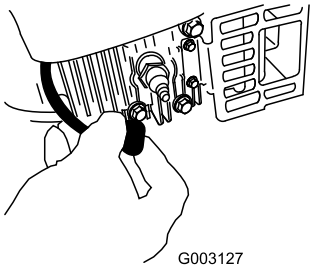

g003127

Obrázek 26

1. Kabel zapalovací svíčky

3. Jakmile dokončíte údržbu, připojte koncovku zpět k zapalovací svíčce.

   Důležité: **Abyste stroj mohli naklonit kvůli výměně oleje nebo žacího nože, spotřebujte nejprve během normálního provozu palivo v nádrži. Je-li nezbytné naklonit stroj před spotřebováním paliva, odčerpejte palivo ručním palivovým čerpadlem. Naklánějte sekačku na stranu vždy tak, aby měrka oleje byla dole.**

Údržba vzduchového filtru

Servisní interval: Po každých 25 hodinách provozu

1. Pro otevření krytu vzduchového filtru použijte šroubovák (Obrázek 27).

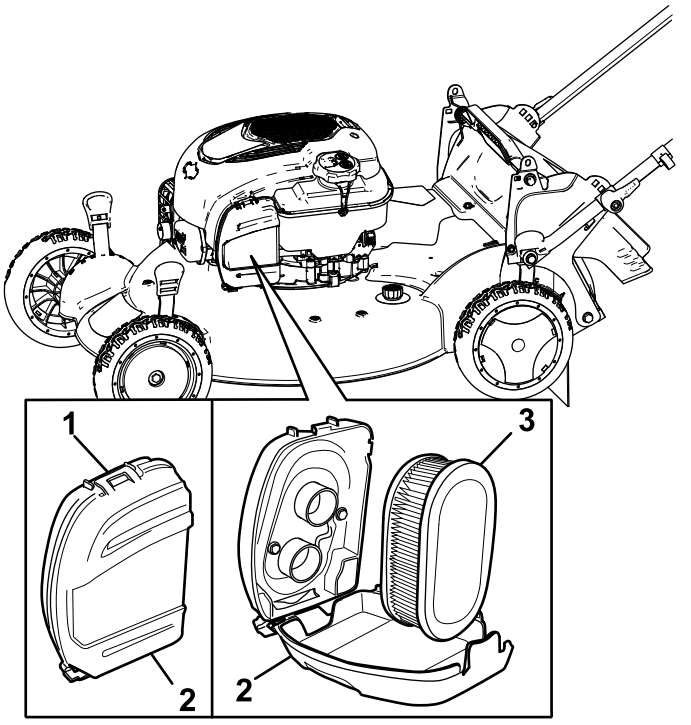

g187602

Obrázek 27

2. Vyměňte vzduchový filtr (Obrázek 28).

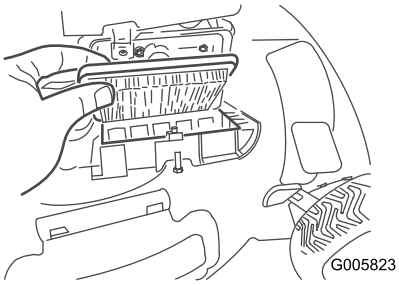

g005823

Obrázek 28

3. Namontujte kryt vzduchového filtru.

Výměna motorového oleje

Servisní interval: Každý rok

Výměna motorového oleje není nutná, pokud jej však chcete vyměnit, postupujte následovně.

Poznámka: Několik minut před výměnou oleje spusťte motor, aby se olej zahřál. Zahřátý olej má lepší viskozitu a odnáší více nečistot.

Specifikace motorového oleje

Množství motorového oleje	0,44 l
Viskozita oleje	detergentní olej SAE 30 nebo SAE 10W-30
API klasifikace	SJ nebo vyšší

1. Umístěte sekačku na rovnou plochu.
2. Viz Příprava na údržbu (strana 15).
3. Otáčením uzávěru doleva a jeho vytažením vyjměte měrku hladiny oleje (Obrázek 29).

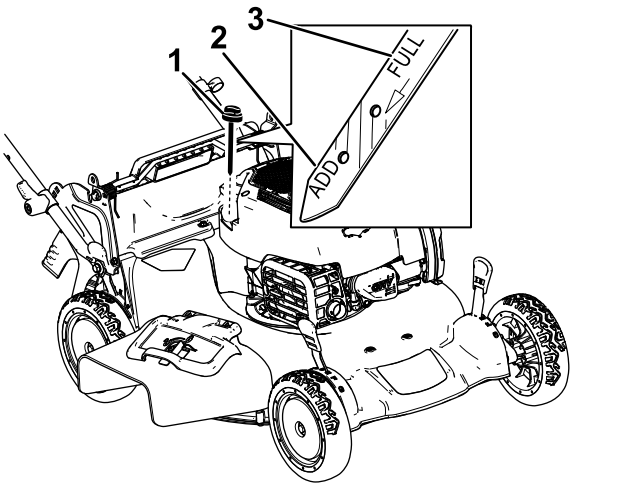

g187518

Obrázek 29

1. Měrka hladiny oleje
2. Doplnit
3. Maximální hladina

4. Nakloňte stroj na stranu (vzduchový filtr musí směřovat nahoru) a nechte vytéct olej plnicí trubicí (Obrázek 30).

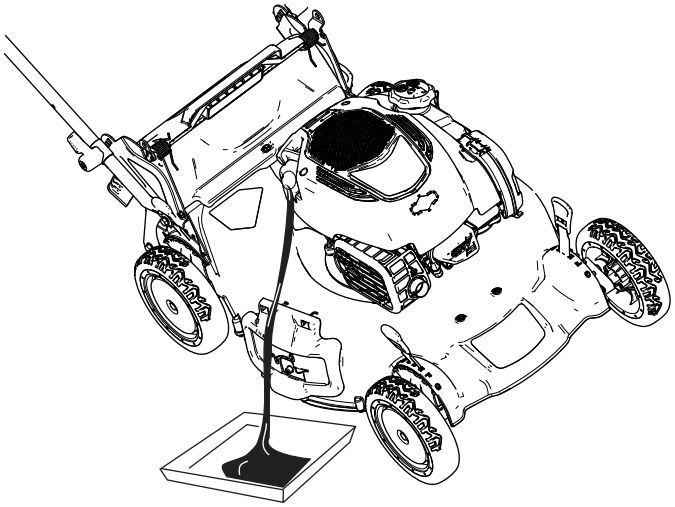

g187603

Obrázek 30

5. Po vypuštění vyjetého oleje umístěte stroj znovu do provozní polohy.
6. Prostřednictvím plnicí trubice opatrně nalijte olej v množství přibližně ¾ objemu motoru.
7. Počkejte 3 minuty, než se olej v motoru usadí.
8. Otřete měrku hladiny oleje čistým hadříkem.
9. Zasuňte měrku hladiny oleje do plnicí trubice a opět ji vyjměte.
10. Odečtěte výšku hladiny oleje na měrce (Obrázek 29).
    - Pokud je hladina oleje na měrce příliš nízká, opatrně do plnicí trubice doplňte malé množství oleje, vyčkejte 3 minuty a opakujte kroky 8 až 10, dokud nebude dosaženo správné hladiny oleje na měrce.
    - Je-li hladina oleje příliš vysoká, vypusťte přebytečný olej, aby bylo dosaženo správné výšky oleje na měrce.

    Důležité: **Pokud spustíte motor s příliš nízkou nebo vysokou hladinou motorového oleje, můžete ho poškodit.**
11. Zasuňte měrku pevně do plnicí trubice oleje.
12. Olej předejte k recyklaci podle platných předpisů.

Výměna žacího nože

Servisní interval: Každý rok

Důležité: ***Pro správné namontování žacího nože budete potřebovat momentový klíč.*** **Pokud nemáte momentový klíč nebo si provedením montáže nejste jistí, kontaktujte autorizované servisní středisko.**

Po každém spotřebování paliva zkontrolujte žací nůž. Je-li žací nůž poškozený nebo prasklý, okamžitě jej vyměňte. Pokud ostří žacího nože je tupé nebo má vruby, nechte je nabrousit a vyvážit, nebo je vyměňte.

⚠ DŮLEŽITÉ UPOZORNĚNÍ

Žací nůž je ostrý; při kontaktu s nožem může dojít k vážnému poranění.

Při manipulaci se žacím nožem používejte rukavice.

1. Viz Příprava na údržbu (strana 15).
2. Nakloňte stroj ke straně tak, aby vzduchový filtr směřoval nahoru.
3. K zajištění žacího nože použijte dřevěný špalek (Obrázek 31).

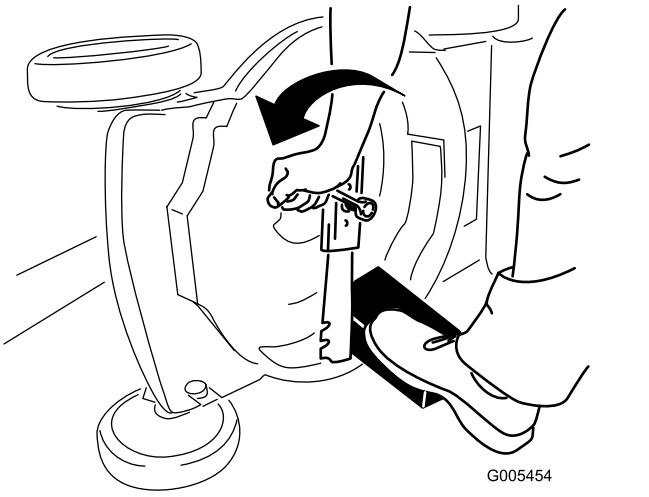

G005454

g005454

Obrázek 31

4. Sundejte žací nůž a uložte si veškeré upevňovací součástky (Obrázek 31).
5. Namontujte nový žací nůž a všechny upevňovací součástky (Obrázek 32).

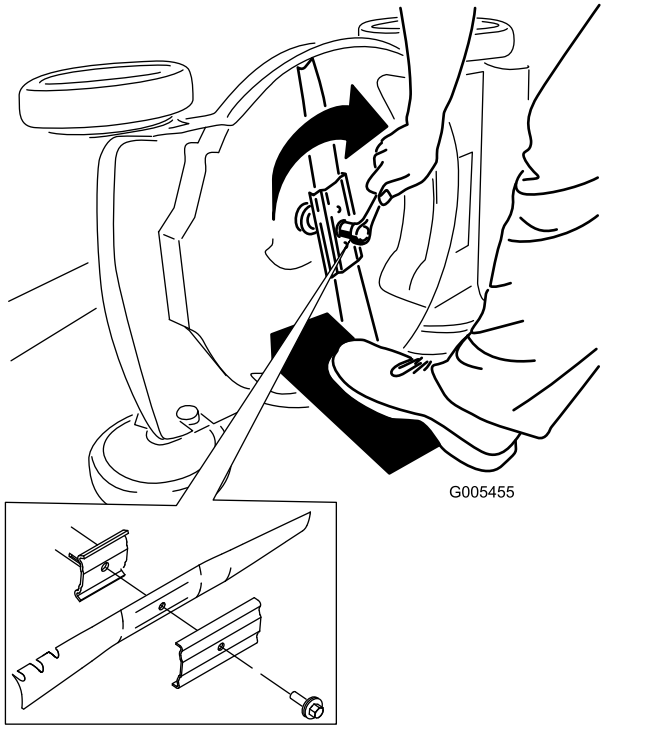

Obrázek 32

Důležité: **Zakřivené konce žacího nože musí směřovat ke krytu stroje.**

6. **Momentovým klíčem utáhněte upevňovací šroub žacího nože na utahovací moment 82 N·m.**

   Důležité: **Při použití momentu 82 N·m je šroub pevně utažen. Zajistěte žací nůž dřevěným špalkem a utahovákem nebo klíčem šroub pevně utáhněte. Přetáhnout šroub je velmi obtížné.**

Seřízení mechanismu ručního pohonu

Při každé instalaci nového lanka ručního pohonu nebo v případě, že ruční pohon není správně seřízen, proveďte jeho seřízení.

1. Nastavení lanka povolte otáčením seřizovacího knoflíku proti směru hodinových ručiček (Obrázek 33).

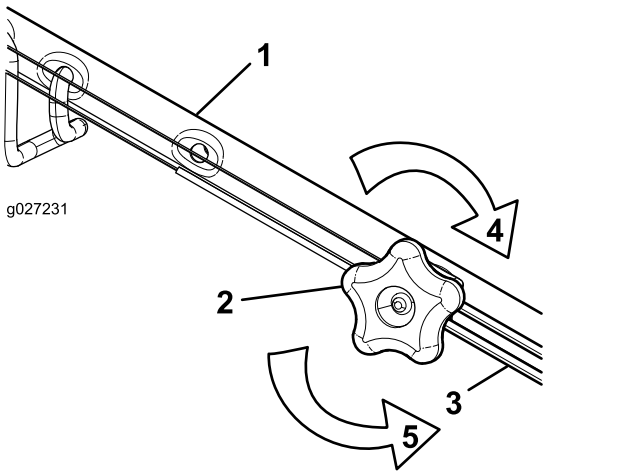

Obrázek 33

1. Rukojeť (levá strana)
2. Seřizovací knoflík
3. Lanko ručního pohonu
4. Otáčením seřizovacího knoflíku ve směru hodinových ručiček utáhněte nastavení.
5. Otáčením seřizovacího knoflíku proti směru hodinových ručiček povolte nastavení.

2. Napnutí lanka (Obrázek 33) nastavte jeho zatažením dozadu nebo posunutím dopředu a jeho zajištěním v dané poloze.

   Poznámka: Chcete-li tahovou sílu zvýšit, posuňte lanko směrem k motoru; chcete-li tahovou sílu snížit, posuňte lanko směrem od motoru.

3. Nastavení lanka utáhněte otáčením seřizovacího knoflíku ve směru hodinových ručiček.

   Poznámka: Pevně utáhněte rukou knoflík.

Uskladnění

Stroj uskladněte na chladném, čistém, suchém místě.

Příprava stroje k uskladnění

1. Při posledním doplňování paliva v roce přidejte do paliva stabilizátor paliva (např. přípravek Toro Premium Fuel Treatment), jak je uvedeno na štítku.
2. Veškeré nespotřebované palivo řádně zlikvidujte. Palivo recyklujte v souladu s místními předpisy nebo je použijte ve svém automobilu.

   Poznámka: Staré palivo v palivové nádrži je hlavní příčinou obtížného startování. Neskladujte palivo bez stabilizátoru paliva déle než 30 dnů a palivo se stabilizátorem déle než 90 dnů.
3. Nechte stroj pracovat, dokud se palivo nespotřebuje a motor se nezastaví.
4. Spusťte znovu motor a nechte jej pracovat, dokud se sám nezastaví. Jakmile motor nejde nastartovat, je dostatečně suchý.
5. Odpojte koncovku zapalovací svíčky a připevněte ji na přídržný kolík (je-li ve výbavě).
6. Demontujte svíčku, do otvoru pro svíčku nalijte 30 ml motorového oleje a několikrát pomalu zatáhněte za lanko startéru, aby se olej rozprostřel po celém válci a v období mimo sezónu tak ve válci nevznikala koroze.
7. Namontujte volně zapalovací svíčku.
8. Utáhněte všechny matice a šrouby.

Použití stroje po uskladnění

1. Zkontrolujte a utáhněte všechny upevňovací součásti.
2. Vyjměte koncovku zapalovací svíčky a natočte rychle motor zatažením za držadlo ručního startéru, abyste z válce vyhnali přebytečný olej.
3. Namontujte zapalovací svíčku a utáhněte ji momentovým klíčem na utahovací moment 20 N·m.
4. Proveďte veškeré postupy údržby; viz Údržba (strana 15).
5. Zkontrolujte hladinu oleje motoru; viz Kontrola hladiny motorového oleje (strana 9).
6. Palivovou nádrž naplňte čerstvým palivem, viz Doplňování paliva do nádrže (strana 8).
7. Připojte koncovku kabelu k zapalovací svíčce.

Zásady ochrany osobních údajů pro Evropu

Společnost Toro
Toro Warranty Company (Toro) při shromažďování informací respektuje vaše soukromí. Abychom mohli zpracovat vaše reklamace ze záruky a kontaktovat vás v případě stahování produktu z trhu, prosíme vás, abyste nám sdělili některé své osobní údaje, ať už přímo nebo u svého místního distributora společnosti Toro.

Systém záruk společnosti Toro je sdílen na serverech nacházejících se v USA, kde se mohou zákony o ochraně soukromí lišit od těch ve vaší zemi.

POSKYTNUTÍM OSOBNÍCH ÚDAJŮ SOUHLASÍTE SE ZPRACOVÁNÍM VAŠICH OSOBNÍCH INFORMACÍ TAK, JAK JE POPSÁNO V TĚCHTO ZÁSADÁCH OCHRANY SOUKROMÍ.

Způsob používání informací ve společnosti Toro
Společnost Toro může využít vaše osobní informace ke zpracování reklamací ze záruky a ke kontaktování vás v případě stahování produktu z trhu. Společnost Toto může sdílet vaše informace s pobočkami, distributory nebo ostatními obchodními partnery společnosti v souvislosti s kteroukoliv z těchto činností. Vaše osobní informace nebudeme prodávat žádné další společnosti. Vyhrazujeme si právo zveřejnit osobní údaje za účelem dosažení souladu s platnými zákony a se žádostí příslušných orgánů k řádnému provozování našich systémů, nebo pro ochranu vlastní i dalších uživatelů.

Uchovávání vašich osobních údajů
Osobní údaje uchováváme pouze do té doby, dokud je potřebujeme pro účely, pro které byly původně shromážděny, nebo pro jiné legitimní účely (například dodržení předpisů), případně do doby vyžadované příslušným zákonem.

Závazek společnosti Toro ohledně bezpečnosti vašich osobních údajů
Činíme vhodná opatření s cílem chránit bezpečnost vašich osobních údajů. Také podnikáme kroky pro to, abychom udrželi jejich přesnost a aktuálnost.

Přístup k vašim osobním údajům a jejich oprava
Pokud si přejete zkontrolovat nebo opravit své osobní údaje, kontaktujte nás prosím e-mailem na adrese legal@toro.com.

Australský zákon na ochranu spotřebitelů

Australští zákazníci naleznou podrobné informace o australském zákoně na ochranu spotřebitelů uvnitř balení nebo u místního distributora společnosti Toro.