Form No. 3418-971 Rev B

TORO®

Count on it.

Manuale dell'operatore

Tosaerba professionale Recycler® da 53 cm con raccolta posteriore

Nº del modello 22291—Nº di serie 402100000 e superiori

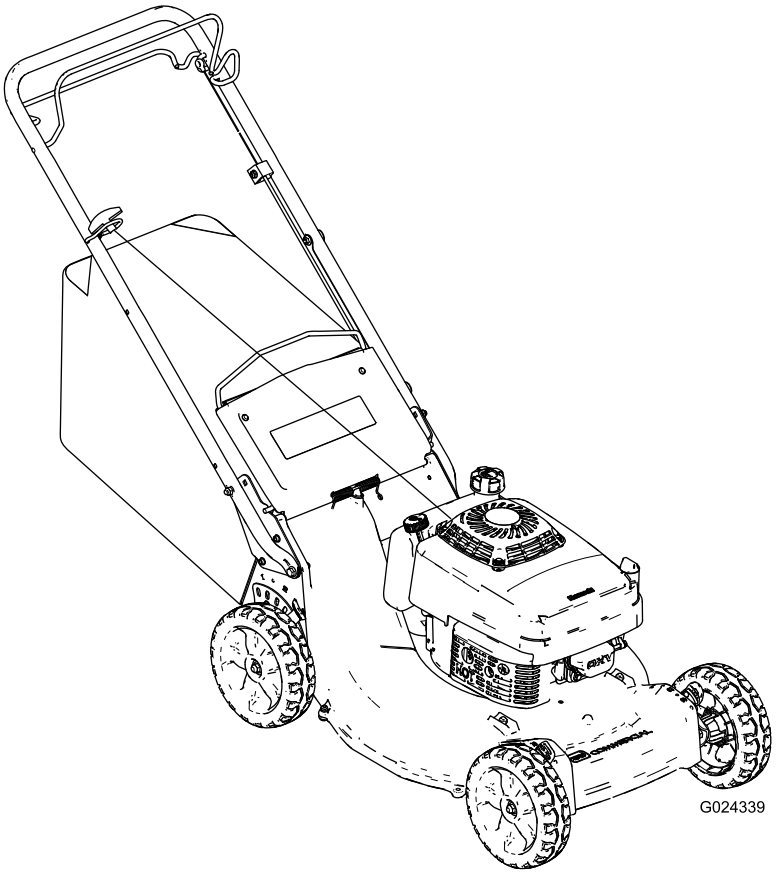

Registrate il vostro prodotto presso www.Toro.com.
Traduzione dell'originale (IT)

CE

3418-971 B

Questo prodotto è conforme a tutte le direttive europee pertinenti; vedere i dettagli nella Dichiarazione di Conformità (DICO) specifica del prodotto, fornita a parte.

Introduzione

Questo tosaerba a lame rotanti con operatore a terra è pensato per l'utilizzo da parte di privati od operatori professionisti del verde. Il suo scopo è quello di tagliare l'erba di prati ben tenuti di complessi residenziali o proprietà commerciali. Non è stato progettato per tagliare aree cespugliose o per impieghi in agricoltura.

Leggete attentamente queste informazioni al fine di utilizzare e mantenere correttamente il prodotto e di evitare infortuni e danni. Voi siete responsabili del corretto utilizzo del prodotto, all'insegna della sicurezza.

Per informazioni su prodotti e accessori, per la ricerca di un rivenditore o la registrazione del vostro prodotto, potete contattare Toro direttamente a www.Toro.com.

Per assistenza, ricambi originali Toro o ulteriori informazioni, rivolgetevi a un Distributore Toro autorizzato o a un Centro Assistenza Toro, e abbiate sempre a portata di mano il numero del modello e il numero di serie del prodotto. Figura 1 indica la posizione del numero di modello e di serie sul prodotto. Scrivete i numeri nell'apposito spazio.

Importante: **Con lo smartphone o il tablet, eseguite una scansione del codice QR sull'adesivo del numero di serie per accedere alle informazioni sulla garanzia, i ricambi ed altre informazioni sui prodotti.**

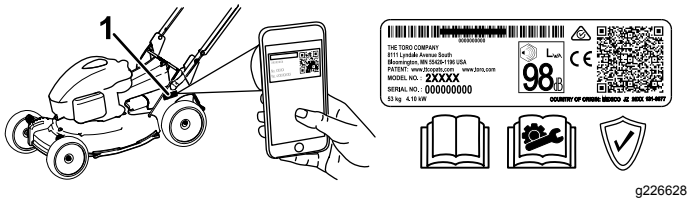

g226628

Figura 1

1. Targa del numero del modello e del numero di serie

Nº del modello _____

Nº di serie _____

Il sistema di avvertimento adottato dal presente manuale identifica i pericoli potenziali e riporta messaggi di sicurezza, identificati dal simbolo di avvertimento (Figura 2), che segnalano un pericolo in grado di provocare infortuni gravi o la morte se non si osservano le precauzioni raccomandate.

g000502

Figura 2

Simbolo di avvertimento

Per evidenziare le informazioni vengono utilizzate due parole. **Importante** indica informazioni meccaniche di particolare importanza, e **Nota** evidenzia informazioni generali di particolare rilevanza.

Coppia lorda o netta: La coppia lorda o netta di questo motore è stata valutata in laboratorio dal produttore del motore in conformità alla norma SAE (Society of Automotive Engineers) J1940 o J2723. La configurazione rispondente ai requisiti di sicurezza, emissione e funzionamento comporta una sensibile riduzione della potenza effettiva del motore di questa classe di tosaerba. Si rimanda alle informazioni del produttore del motore fornite con la macchina.

Non manomettete o disattivate i dispositivi di sicurezza sulla macchina e verificatene il corretto funzionamento regolarmente. Non tentate di regolare o manomettere il comando di velocità del motore: così facendo potreste creare condizioni operative non sicure e determinare infortuni personali.

© 2018—The Toro® Company
8111 Lyndale Avenue South
Bloomington, MN 55420

Contattateci a www.Toro.com.
Stampato negli USA
Tutti i diritti sono riservati

Indice

Sicurezza 3
Requisiti generali di sicurezza 3
Adesivi di sicurezza e informativi 4
Preparazione 6
1 Montaggio della stegola 6
2 Montaggio del cavo di avviamento a strappo nel guidacavo 8
3 Rabbocco della coppa dell'olio 8
4 Regolazione della trazione automatica 9
5 Montaggio del cesto di raccolta 9
Quadro generale del prodotto 10
Specifiche 10
Prima dell'uso 11
Sicurezza prima del funzionamento 11
Riempimento del serbatoio del carburante 11
Controllo del livello dell'olio motore 12
Regolazione dell'altezza di taglio 12
Durante l'uso 13
Sicurezza durante il funzionamento 13
Avviamento del motore 13
Spegnimento del motore 14
Utilizzo della trazione automatica 14
Riciclaggio dello sfalcio 14
Utilizzo del cesto di raccolta 15
Suggerimenti 16
Dopo l'uso 17
Sicurezza dopo le operazioni 17
Pulizia sotto la macchina 17
Manutenzione 19
Programma di manutenzione raccomandato 19
Sicurezza durante la manutenzione 19
Manutenzione del filtro dell'aria 20
Cambio dell'olio motore 20
Manutenzione della candela 21
Regolazione della trazione automatica 21
Manutenzione della lama 22
Rimessaggio 25
Preparazione del sistema di alimentazione 25
Preparazione del motore 25
Informazioni generali 25
Rimozione del tosaerba dal rimessaggio 25
Localizzazione guasti 26

Sicurezza

Questa macchina è stata progettata in conformità con EN ISO 5395:2013.

L'errato utilizzo o l'errata manutenzione di questa macchina può causare infortuni. Limitate il rischio di infortuni attenendovi alle seguenti istruzioni di sicurezza.

Per garantire la massima sicurezza, migliori prestazioni e familiarizzare con il prodotto, è essenziale che tutti gli operatori del tosaerba leggano attentamente e comprendano il contenuto di questo manuale prima ancora di avviare il motore. Fate sempre attenzione al simbolo di allarme (Figura 2), che indica Attenzione, Avvertenza o Pericolo. Leggete e comprendete le istruzioni, perché si tratta della vostra sicurezza. Il mancato rispetto delle istruzioni può provocare infortuni.

Requisiti generali di sicurezza

Questo prodotto è in grado di amputare mani e piedi e di scagliare oggetti. Rispettate sempre tutte le norme di sicurezza per evitare gravi infortuni.

L'utilizzo di questo prodotto per scopi non conformi alle funzioni per cui è stato concepito può essere pericoloso per l'utente e gli astanti.

- Prima di avviare il motore leggete, comprendete ed osservate le istruzioni e le avvertenze riportate nel presente *Manuale dell'operatore*, sulla macchina e sugli accessori.
- Non mettete le mani o i piedi vicino o sotto le parti mobili, oppure sotto la macchina. Restate sempre lontani dall'apertura di scarico.
- Azionate la macchina solo con le protezioni e i dispositivi di sicurezza montati e funzionanti.
- Tenete gli astanti e i bambini a distanza di sicurezza dalla macchina. Non permettete che bambini e ragazzi utilizzino la macchina. Permettete soltanto a persone responsabili, addestrate, che abbiano dimestichezza con le istruzioni e in adeguate condizioni fisiche di utilizzare la macchina.
- Arrestate la macchina, spegnete il motore e attendete che tutte le parti in movimento si fermino prima di eseguire interventi di manutenzione, fare rifornimento di carburante o eliminare eventuali ostruzioni.

L'errato utilizzo o l'errata manutenzione di questa macchina può causare infortuni. Per ridurre il rischio di incidenti, rispettate le seguenti norme di sicurezza e fate sempre attenzione al simbolo di allarme, che

indica Attenzione, Avvertenza o Pericolo – norme di sicurezza personali. La mancanza di rispetto delle presenti istruzioni può provocare infortuni o la morte.

Nel presente manuale sono disponibili ulteriori informazioni sulla sicurezza qualora necessarie.

Adesivi di sicurezza e informativi

Importante: **Gli adesivi di sicurezza o d'istruzione sono affissi nelle adiacenze di punti potenzialmente pericolosi. Sostituite gli adesivi danneggiati.**

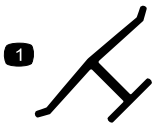

decaloemmarkt

Marchio del produttore

1. Questo marchio indica che la lama è identificata come componente del fabbricante di macchine originale.

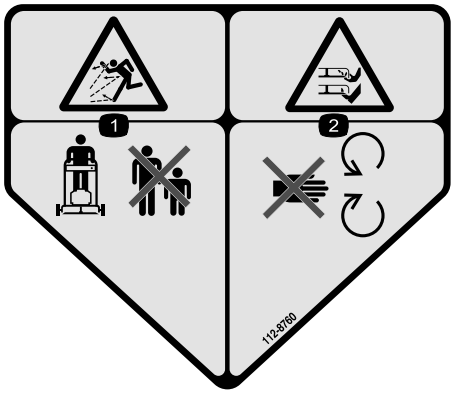

decal112-8760

112-8760

1. Pericolo di oggetti scagliati – Tenete gli astanti a distanza di sicurezza dalla macchina.
2. Ferita o smembramento di mano o piede – Non avvicinatevi alle parti in movimento.

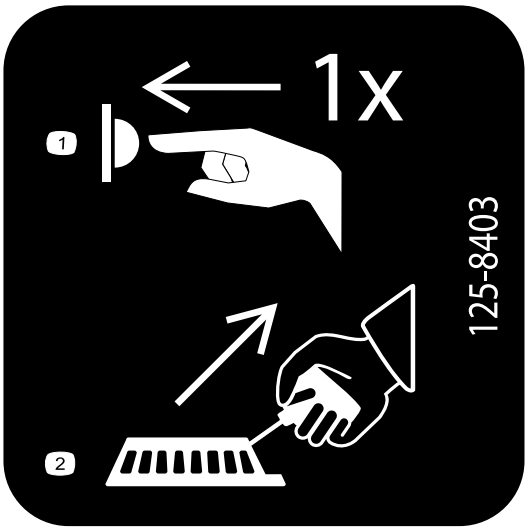

decal125-8403

125-8403

Unità Kawasaki non-BBC

1. Premete l'iniettore una volta.
2. Tirate la maniglia di avviamento a strappo.

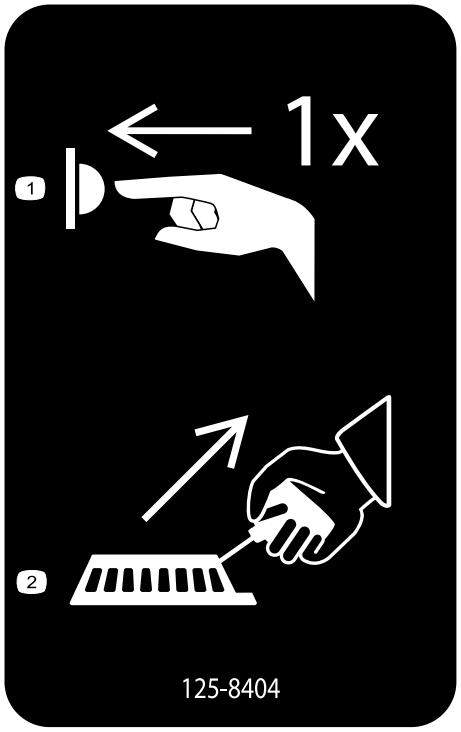

decal125-8404

125-8404

1. Premete l'iniettore una volta.
2. Tirate la maniglia di avviamento a strappo.

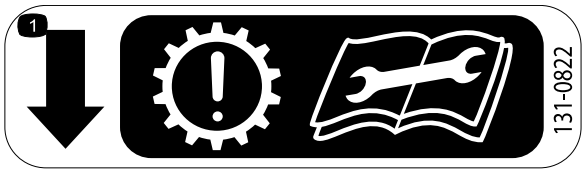

decal131-0822

131-0822

1. Trazione automatica – Attenzione; la trasmissione può usurarsi prematuramente se la cinghia è troppo tesa; prima di effettuare interventi di assistenza o manutenzione, leggete il *Manuale dell'operatore*.

decal116-7583

116-7583

1. Avvertenza – Leggete il *Manuale dell'operatore*. Non usate questa macchina senza addestramento.
2. Pericolo di oggetti scagliati: tenete gli astanti a distanza di sicurezza dalla macchina.
3. Pericolo di oggetti scagliati - Non usate la macchina se non è montato il coperchio dello scarico posteriore o il cesto di raccolta.
4. Pericolo di ferite o smembramento di mano o piede causati dalla lama del tosaerba – Restate lontano dalle parti in movimento, tenete montate tutte le protezioni.
5. Avvertenza – Usate la protezione per l'udito.
6. Pericolo di taglio/smembramento di mani o piedi, lama del tosaerba – Non utilizzate la macchina in salita o in discesa da pendii; utilizzate la macchina in senso trasversale sui pendii; spegnete il motore prima di abbandonare la posizione operativa – raccogliete oggetti che potrebbero essere scagliati dalle lame e guardate dietro di voi in fase di retromarcia.

Preparazione

Parti sciolte

Verificate che sia stata spedita tutta la componentistica, facendo riferimento alla seguente tabella.

Procedura	Descrizione	Qté	Uso
1	Stegola Bullone flangiato a testa esagonale (5/16" x 2½") Bullone a testa tonda (5/16" x 1½") Dado flangiato (5/16")	1 2 2 4	Montaggio della stegola.
2	Non occorrono parti	–	Montaggio del cavo di avviamento a strappo nel guidacavo.
3	Non occorrono parti	–	Riempimento del carter d'olio.
4	Non occorrono parti	–	Regolazione della trazione automatica.
5	Non occorrono parti	–	Montaggio del cesto di raccolta.

Importante: **Rimuovete e gettate il foglio di protezione di plastica che ricopre il motore, così come qualsiasi altra protezione di plastica o elemento di imballaggio presente sulla macchina.**

Nota: Stabilite i lati sinistro e destro della macchina dalla normale posizione di guida.

1

Montaggio della stegola

Parti necessarie per questa operazione:

1	Stegola
2	Bullone flangiato a testa esagonale (5/16" x 2½")
2	Bullone a testa tonda (5/16" x 1½")
4	Dado flangiato (5/16")

Procedura

1. Rimuovete la protezione del cavo dalla stegola (Figura 3) togliendo i 2 bulloni a testa tonda e i 2 dadi di bloccaggio che tengono la protezione del cavo alla stegola.

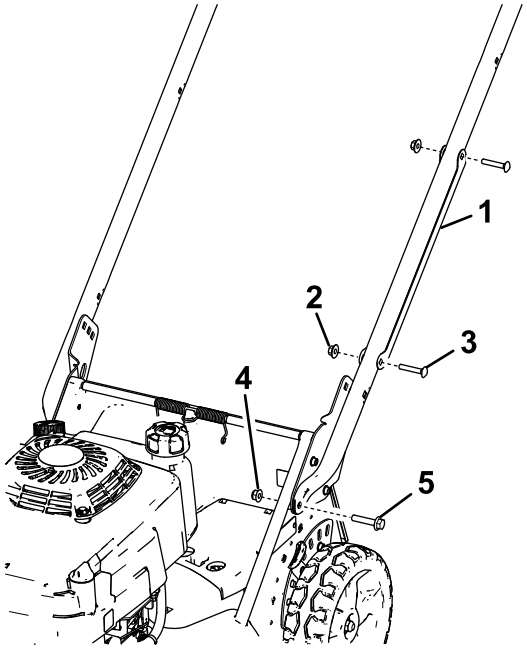

g024341

Figura 3

1. Protezione del cavo
2. Dado di bloccaggio (2)
3. Bullone a testa tonda (¼" x 1½") (2)
4. Dado flangiato (5/16") (2)
5. Bullone flangiato a testa esagonale (5/16" x 1½") (2)

Nota: Conservate la protezione, i bulloni a testa tonda e i dadi di bloccaggio per potere ripetere l'installazione successivamente sulla stegola nel corso di questa procedura.

2. Installate le estremità della stegola sull'alloggiamento del tosaerba con 2 bulloni flangiati a testa esagonale (5/16" x 1½") e 2 dadi flangiati (5/16") come mostrato in Figura 3.
3. Regolate la macchina all'altezza di taglio desiderata; fate riferimento a Regolazione dell'altezza di taglio (pagina 12).
4. Disponete i cavi di controllo tra il piatto e la stegola per proteggere i cavi da eventuali danni (Figura 4).

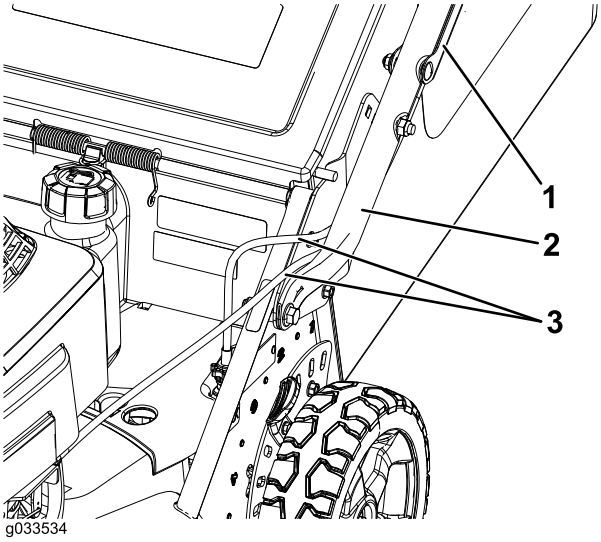

g033534

Figura 4

1. Protezione del cavo
2. Stegola
3. Cavo/i

5. Sistematevi in posizione di guida per determinare l'altezza della stegola più adatta a voi (Figura 5).

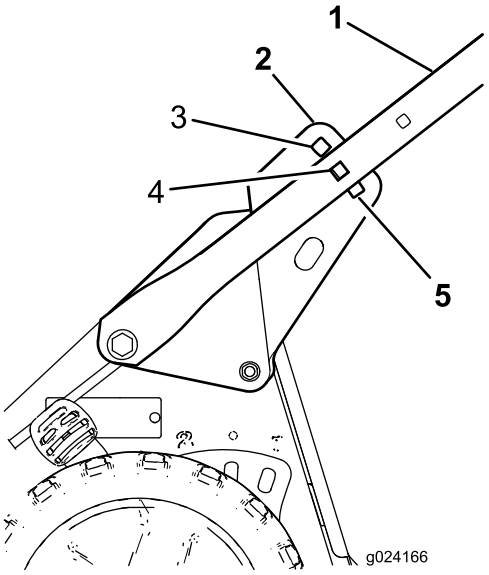

g024166

Figura 5

1. Stegola
2. Staffa della stegola (2)
3. Altezza massima della stegola
4. Altezza media della stegola
5. Altezza minima della stegola

6. Fissate la stegola sulle staffe all'altezza desiderata con 2 bulloni a testa tonda (5/16" x 1½") e 2 dadi flangiati (5/16") come mostrato in Figura 6.

Importante: **Accertate che le teste dei bulloni siano all'interno della stegola e i dadi all'esterno.**

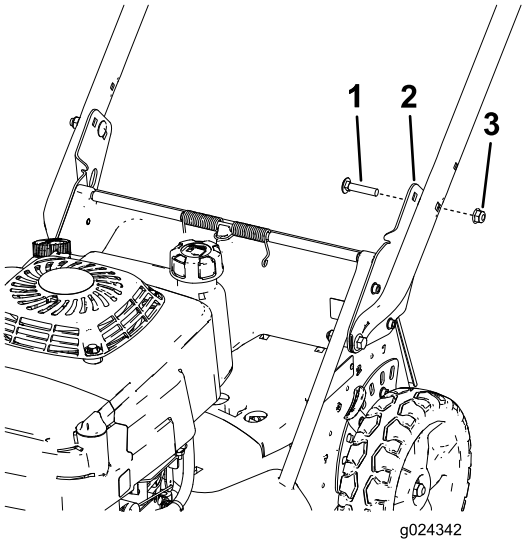

g024342

Figura 6

1. Bullone a testa tonda (5/16" x 1½") (2)
2. Staffa della stegola (2)
3. Dado flangiato (5/16") (2)

7. Posizionate la protezione del cavo sulla stegola **con i(l) cavi(o) all'interno della protezione** e fissate la protezione stessa sulla stegola con i 2 bulloni a testa tonda e i 2 dadi di bloccaggio rimossi in precedenza (Figura 3).

   Importante: **Accertate di non pinzare i(l) cavi(o) nella stegola quando installate le protezioni del cavo sulla stegola stessa.**

2

Montaggio del cavo di avviamento a strappo nel guidacavo

Non occorrono parti

Procedura

Importante: **Per avviare il motore in modo sicuro e facile ogniqualvolta usate la macchina, montate il cavo di avviamento a strappo nel guidacavo.**

Mantenete la barra di comando della lama contro la parte superiore della stegola e tirate il cavo di avviamento a strappo facendolo passare attraverso il guidacavo sulla stegola (Figura 7).

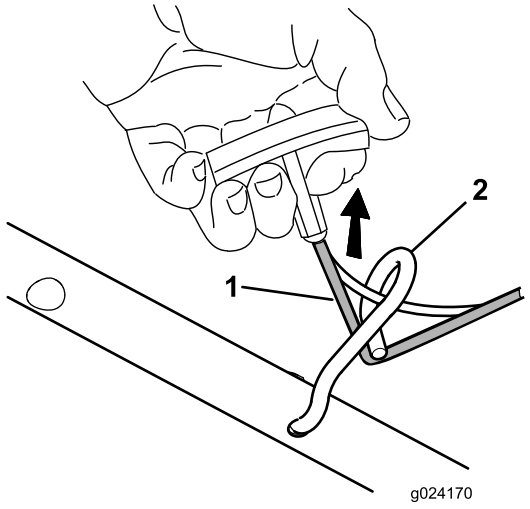

g024170

Figura 7

1. Cavo di avviamento a strappo
2. Guidacavo

3

Rabbocco della coppa dell'olio

Non occorrono parti

Procedura

Importante: **La macchina viene consegnato senza olio nel motore. Prima di avviare il motore, riempitelo con olio.**

Specifiche dell'olio motore

Capacità dell'olio motore	0,65 litri
Viscosità dell'olio	Olio detergente SAE 30 o SAE 10W-30
Classificazione di servizio API	SJ o superiore

1. Portate la macchina su una superficie pianeggiante.
2. Girate il tappo in senso antiorario ed estraete l'asta di livello (Figura 8).

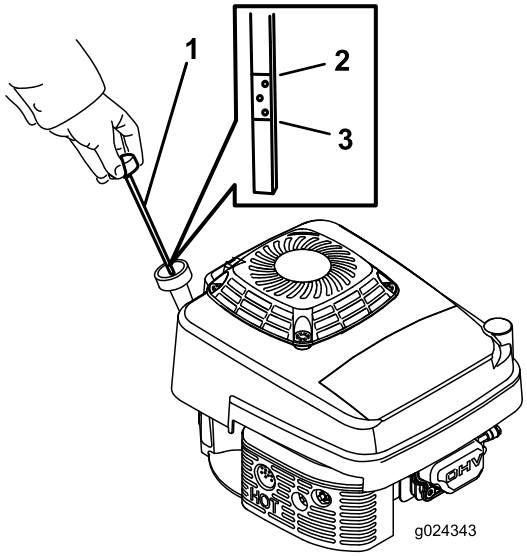

g024343

Figura 8

1. Asta di livello
2. Pieno
3. Rabboccare

3. Versate con cautela una quantità d'olio pari a circa 3/4 della capacità del motore nel tubo di riempimento dell'olio.
4. Attendete per 3 minuti che l'olio si stabilizzi nel motore
5. Tergete l'asta con un panno pulito.

6. Inserite l’asta di livello nel tubo di riempimento ed estraetela.
7. Controllate il livello dell'olio sull'asta (Figura 8).
   - Se il livello dell'olio sull'asta è troppo basso, versate con cautela una piccola quantità di olio nel relativo tubo di riempimento, attendete 3 minuti e ripetete le fasi da 5 a 7 fino a raggiungere il livello corretto sull'asta.
   - Se il livello dell'olio sull'asta è troppo alto, drenate l'olio in eccesso finché l'olio sull'asta non appare al livello adeguato; fate riferimento a Cambio dell'olio motore (pagina 20).

   Importante: **Non avviate il motore con il livello dell'olio troppo basso o troppo alto, per evitare di danneggiare il motore stesso.**
8. Inserite l'asta di livello nel tubo di riempimento dell'olio e chiudete saldamente.

4

Regolazione della trazione automatica

Non occorrono parti

Procedura

Importante: **Regolate il cavo di trazione automatica prima di azionare la macchina per la prima volta. Vedere 4 Regolazione della trazione automatica (pagina 9).**

5

Montaggio del cesto di raccolta

Non occorrono parti

Procedura

1. Infilate il cesto di raccolta sopra il telaio come illustrato in Figura 9.

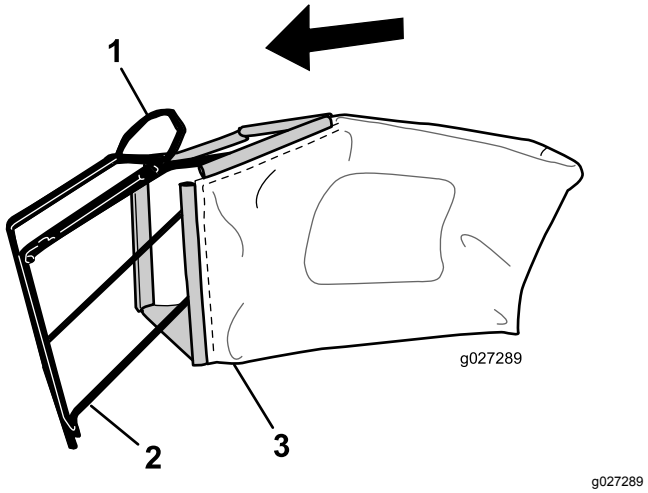

Figura 9

1. Maniglia
2. Telaio
3. Cesto di raccolta

Nota: Non infilate il cesto sopra la maniglia (Figura 9).

2. Agganciate il canale inferiore del cesto sul fondo del telaio (Figura 10).

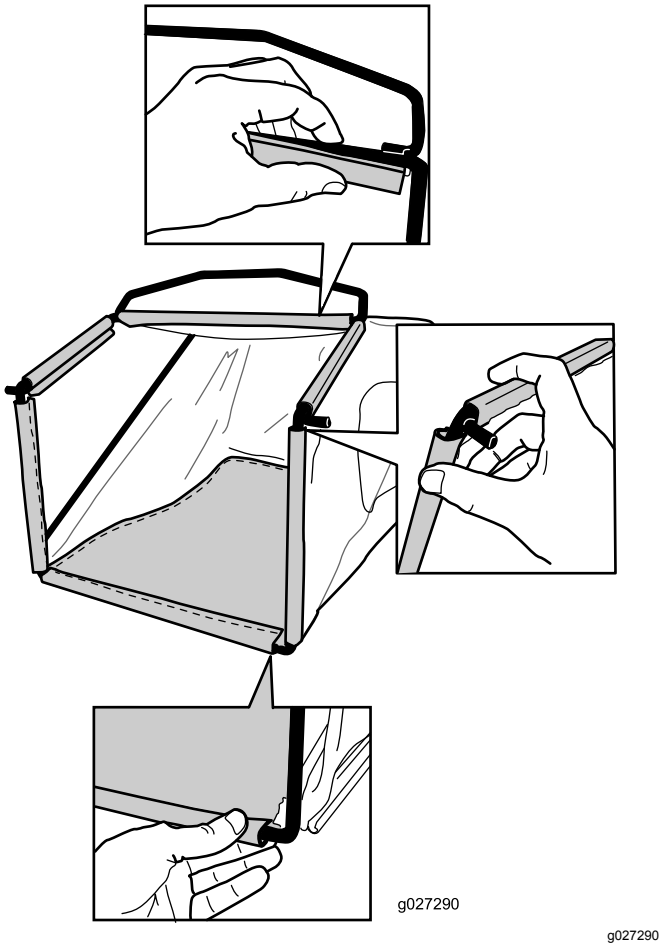

Figura 10

3. Agganciate i canali superiore e laterali del cesto rispettivamente sulla parte superiore e quelle laterali del telaio (Figura 10).

Quadro generale del prodotto

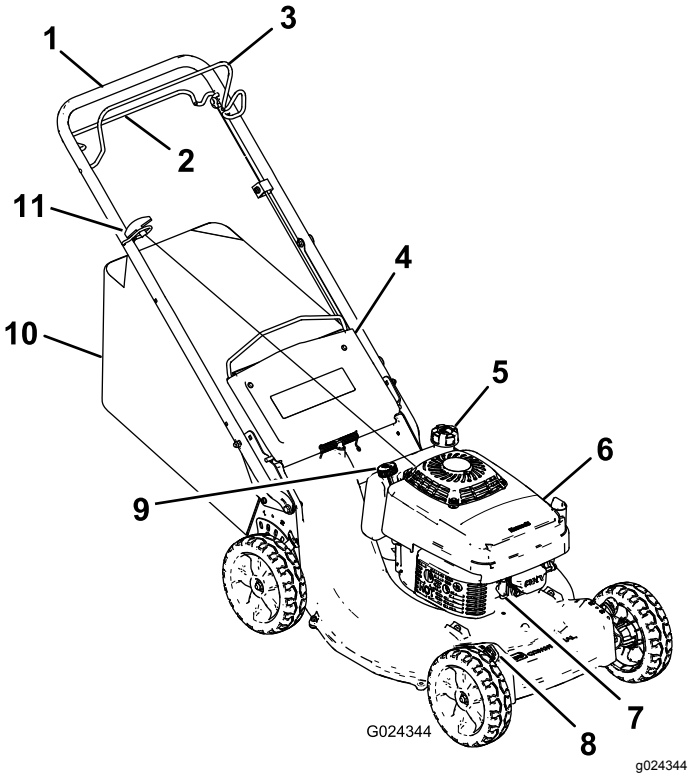

Figura 11

1. Stegola
2. Barra della trazione automatica
3. Barra di comando della lama
4. Sportello posteriore
5. Tappo del serbatoio del carburante
6. Filtro dell'aria
7. Candela
8. Leva dell'altezza di taglio (4)
9. Rifornimento olio/asta di livello
10. Cesto di raccolta
11. Maniglia di avviamento a strappo

Specifiche

Modello	Peso	Lun-ghezza	Lar-ghezza	Altezza
22291	56 kg (124 lb)	161 cm (64")	55 cm (22")	88 cm (35")

Funzionamento

Prima dell'uso

Sicurezza prima del funzionamento

Requisiti generali di sicurezza

- Familiarizzate con il funzionamento sicuro dell'apparecchiatura, con i comandi dell'operatore e con gli adesivi di sicurezza.
- Controllate che le protezioni e i dispositivi di sicurezza, come deflettori e/o cesti di raccolta, siano montati e perfettamente funzionanti.
- Controllate sempre che le lame, i bulloni delle lame e il gruppo di taglio non siano usurati o danneggiati.
- Ispezionate l'area in cui userete la macchina ed eliminate tutti gli oggetti che potrebbero interferire con il suo funzionamento o che la macchina potrebbe scagliare.
- Mentre regolate l'altezza di taglio potreste toccare la lama in movimento e ferirvi gravemente.
  - Spegnete il motore, rimuovete la chiave di accensione (solo modelli con avviamento elettrico) e attendete l'arresto delle parti in movimento.
  - Non inserite le dita sotto la scocca mentre regolate l'altezza di taglio.

Sicurezza del carburante

- Il carburante è estremamente infiammabile e altamente esplosivo. Un incendio o un'esplosione di carburante possono ustionare voi ed altre persone e causare danni.
  - Per impedire che una carica elettrostatica faccia incendiare il carburante, mettete la tanica e/o la macchina per terra prima del riempimento, mai in un veicolo o su un oggetto.
  - Fate il pieno di carburante all'aria aperta, a motore freddo, Tergete il carburante versato.
  - Non maneggiate il carburante quando fumate o nelle adiacenze di una fiamma libera o di scintille.
  - Non togliete il tappo del carburante né aggiungete carburante al serbatoio mentre il motore è in funzione o caldo.
  - Non cercate di avviare il motore se avete versato del carburante. Non create possibili fonti di incendio finché i vapori del carburante non si saranno dissipati.
  - Conservate il carburante in taniche omologate e tenete lontano dalla portata dei bambini.
- Se ingerito, il carburante è nocivo o fatale. L'esposizione a lungo termine ai vapori di benzina può causare gravi danni e malattie.
  - Evitate di respirare a lungo i vapori.
  - Tenete il viso e le mani lontano dagli ugelli e dall'apertura del serbatoio del carburante.
  - Tenete il carburante lontano dagli occhi e dalla pelle.

Riempimento del serbatoio del carburante

⚠ PERICOLO

La benzina è estremamente infiammabile ed esplosiva. Un incendio o un'esplosione a causa della benzina possono ustionare voi ed altre persone.

- **Per impedire che una carica elettrostatica faccia incendiare la benzina, mettete la tanica e/o la macchina per terra prima del riempimento, mai in un veicolo o su un oggetto.**
- **Riempite il serbatoio all'aperto, a motore freddo. Tergete le perdite accidentali.**
- **Non maneggiate la benzina quando fumate, o nelle adiacenze di una fiamma libera o di scintille.**
- **Conservate la benzina in una tanica per carburante approvata, fuori dalla portata dei bambini.**

- Per ottenere risultati ottimali utilizzate solo benzina senza piombo fresca e pulita (con meno di 30 giorni), di 87 o più ottani (metodo di classificazione (R+M)/2).
- È accettabile il carburante ossigenato con etanolo fino al 10% o 15% di MTBE per volume.
- **Etanolo :**È accettabile la benzina con etanolo fino al 10% (nafta) o 15% di MTBE (metil-ter-butil etere) per volume. Etanolo e MTBE non sono identici. L'utilizzo di benzina con etanolo al 15% (E15) per volume non è approvato. **Non utilizzate benzina con etanolo superiore al 10% per volume**, come E15 (contiene etanolo al 15%), E20 (contiene etanolo al 20%) o E85 (contiene etanolo fino all'85%). L'utilizzo di benzina non approvata può provocare problemi di prestazioni e/o danni al motore non coperti dalla garanzia.
- **Non** utilizzate benzina contenente metanolo.

- Nella stagione invernale, **non** conservate il carburante nel serbatoio o nei contenitori senza utilizzare un apposito stabilizzatore.
- **Non** aggiungete olio alla benzina.

Importante: **Per ridurre i problemi di avviamento, aggiungete uno stabilizzatore di carburante alla benzina per l'intera stagione. Miscelate lo stabilizzatore con benzina che abbia meno di 30 giorni.**

Nota: Il serbatoio carburante ha una capienza di 1,8 litri.

Controllo del livello dell'olio motore

1. Portate la macchina su una superficie pianeggiante.
2. Girate il tappo in senso antiorario ed estraete l'asta di livello (Figura 12).

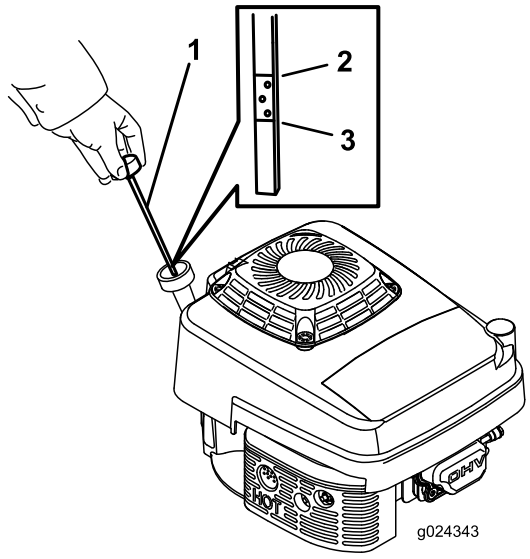

g024343

Figura 12

1. Asta di livello
2. Pieno
3. Rabboccare

3. Tergete l'asta con un panno pulito.
4. Inserite l'asta di livello nel tubo di riempimento dell'olio, senza avvitare, quindi estraetela.
5. Controllate il livello dell'olio sull'asta (Figura 12).
   - Se il livello di olio dell'asta è troppo basso (Figura 12), versate con cura una piccola quantità di olio detergente SAE 30 o SAE 10W-30 nel tubo di riempimento dell'olio, attendete 3 minuti e ripetete gli step da 3 a 5 finché il livello dell'olio sull'asta non risulta corretto.
   - Se il livello dell'olio sull'asta è troppo alto (Figura 12), drenate l'olio in eccesso finché il livello dell'olio sull'asta non risulta corretto; fate riferimento a Cambio dell'olio motore (pagina 20).

   Importante: **Non avviate il motore con il livello dell'olio troppo basso o troppo alto, per evitare di danneggiare il motore stesso.**
6. Inserite l'asta di livello nel tubo di riempimento dell'olio e chiudete saldamente.

Regolazione dell'altezza di taglio

Potete modificare l'altezza di taglio a ogni ruota regolando la leva dell'altezza di taglio. Altezze di taglio: 25 mm, 38 mm, 51 mm, 64 mm, 76 mm, 89 mm e 102 mm, 114 mm.

⚠ PERICOLO

Regolando le leve dell'altezza di taglio potreste toccare con le mani una lama in movimento, e infortunarvi gravemente.

- **Spegnete il motore e attendete che tutte le parti in movimento si fermino prima di regolare l'altezza di taglio.**
- **Non inserite le dita sotto la scocca mentre regolate l'altezza di taglio.**

1. Tirate la leva dell'altezza della ruota verso la ruota (Figura 13), e spostatela nella posizione opportuna.

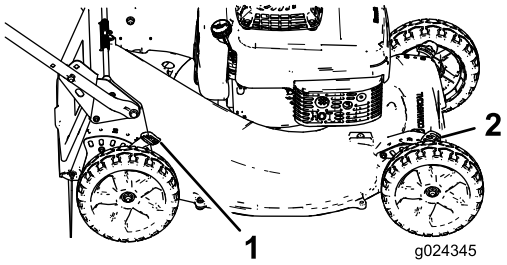

g024345

Figura 13

1. Leva dell'altezza di taglio posteriore (2)
2. Leva dell'altezza di taglio anteriore (2)

2. Rilasciate la leva di regolazione dell'altezza di taglio e inseritela saldamente nell'apposita tacca.
3. Regolate tutte le ruote impostandole alla stessa altezza di taglio.

Durante l'uso

Sicurezza durante il funzionamento

Requisiti generali di sicurezza

- Indossate un abbigliamento idoneo, comprendente protezione per gli occhi, pantaloni lunghi, calzature robuste anti-scivolo e protezione dell'udito. Legate i capelli lunghi dietro il capo, bloccate gli indumenti ampi e non indossate gioielli pendenti.
- Non utilizzate la macchina in caso di malattia, stanchezza o sotto l'effetto di alcol o droga.
- La lama è affilata, e può causare gravi ferite. Prima di lasciare la posizione operativa, spegnete il motore, rimuovete la chiave di accensione (solo modelli con avviamento elettrico) e attendete l'arresto delle parti in movimento.
- Quando rilasciate la barra di comando della lama, sia il motore sia la lama devono fermarsi entro 3 secondi. In caso contrario, smettete subito di usare il tosaerba e rivolgetevi ad un Centro Assistenza autorizzato.
- Tenete lontani gli astanti, soprattutto i bambini, dall'area operativa. Fermate la macchina se qualcuno entra nell'area di lavoro.
- Guardate sempre in basso e dietro prima di azionare la macchina in retromarcia.
- Azionate la macchina soltanto in condizioni meteo idonee e di buona visibilità. Non usate la macchina qualora vi sia il rischio di fulmini.
- Erba e foglie bagnate possono causare gravi ferite se doveste scivolare e toccare la lama. Evitate di tosare in condizioni di bagnato.
- Prestate la massima attenzione quando vi avvicinate a curve cieche, cespugli, alberi o ad altri oggetti che possano ostruire la visuale.
- Fate attenzione a buche, solchi, gobbe, rocce o altre insidie del terreno. Le irregolarità del terreno potrebbero causare il capovolgimento della macchina o farvi perdere l'equilibrio o l'aderenza al suolo.
- Se la macchina colpisce un oggetto o inizia a vibrare, spegnete immediatamente il motore, togliete la chiave (se presente), attendete l'arresto di tutte le parti in movimento e scollegate il cappellotto dalla candela prima di esaminare la macchina per escludere danni. Effettuate le riparazioni necessarie prima di riprendere a utilizzare la macchina.
- Prima di lasciare la posizione operativa, spegnete il motore, rimuovete la chiave di accensione (solo modelli con avviamento elettrico) e attendete l'arresto delle parti in movimento.
- Se il motore è stato acceso, il silenziatore sarà caldo e potrebbe provocarvi ustioni. Non avvicinatevi al silenziatore caldo.
- Controllate spesso i componenti del cesto di raccolta e il condotto di scarico al fine di verificare la presenza di segni di usura o deterioramento e all'occorrenza sostituiteli con parti raccomandate dal produttore.
- Utilizzate solo accessori e attrezzi approvati da The Toro® Company.

Sicurezza sui pendii

- Eseguite un movimento laterale, mai verso l'alto e il basso. Sulle pendenze invertite la direzione con la massima cautela.
- Non tosate pendenze eccessivamente ripide. A causa della scarsa tenuta, la macchina potrebbe slittare e cadere.
- Tosate con cautela in prossimità di scarpate, fossati o terrapieni.

Avviamento del motore

1. Collegate il cappellotto alla candela.
2. Premete con decisione l'iniettore (Figura 14), tenendo la lampada dell'iniettore per 1 secondo.

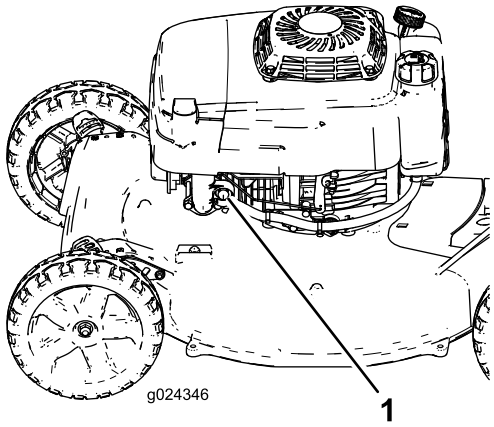

g024346

Figura 14

1. Iniettore

3. Tirate la barra di comando della lama verso la stegola superiore e tenetela in questa posizione (Figura 15).

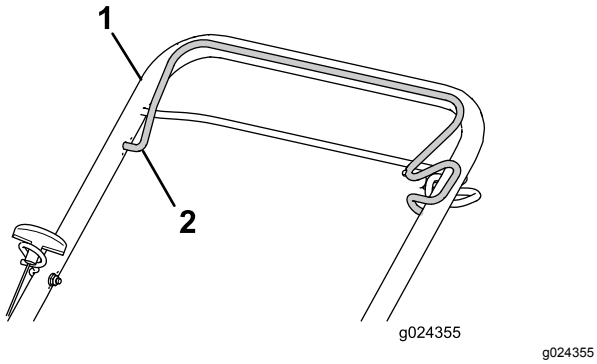

Figura 15

1. Stegola superiore
2. Barra di comando della lama

4. Tirate leggermente la maniglia di avviamento a strappo fino ad avvertire una certa resistenza, quindi date uno strappo e lasciate che ritorni al guidacavo sulla stegola.

   Nota: Se il motore non si avvia, ripetete le fasi da 2 a 4.

Spegnimento del motore

Intervallo tra gli interventi tecnici: Prima di ogni utilizzo o quotidianamente—Assicuratevi che il motore si spenga entro 3 secondi dal rilascio della barra di comando delle lame.

Per spegnere il motore rilasciate la barra di comando della lama.

Importante: **Quando rilasciate la barra di comando della lama, sia il motore sia la lama devono fermarsi entro tre secondi. Se non si dovessero fermare perfettamente, smettete subito di usare il tosaerba e rivolgetevi ad un Centro Assistenza autorizzato.**

Utilizzo della trazione automatica

- **Per inserire la trazione automatica:** tirate la barra della trazione automatica verso la stegola e tenete premuto (Figura 16).

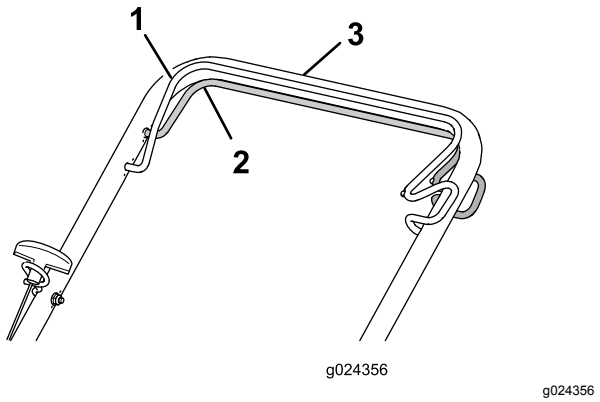

Figura 16

1. Barra di comando della lama (inserita nell'immagine)
2. Barra della trazione automatica
3. Stegola superiore

Nota: La velocità massima della trazione automatica è fissa. Per ridurre la velocità aumentate lo spazio tra la barra della trazione automatica e la stegola.

- **Per disinserire la trazione automatica:** Rilasciata la barra della trazione automatica.

  Nota: Grazie agli innesti a ruota libera di cui è dotato, il tosaerba indietreggia più facilmente. Per disinserire gli innesti potrebbe essere necessario spingere avanti il tosaerba di 2,5 cm o più dopo aver lasciato andare la barra della trazione automatica.

Riciclaggio dello sfalcio

La macchina viene spedita dalla fabbrica pronta per il riciclaggio dello sfalcio e delle foglie nel tappeto erboso. Per preparare la macchina al riciclaggio:

- Se il cesto di raccolta è montato sulla macchina, toglietelo; vedere Rimozione del cesto di raccolta (pagina 15).
- Se il coperchio dello scarico posteriore non è installato, afferratelo dalla maniglia, sollevate il deflettore posteriore e inseritelo nel condotto di scarico posteriore fino a bloccare il fermo in posizione (Figura 17).

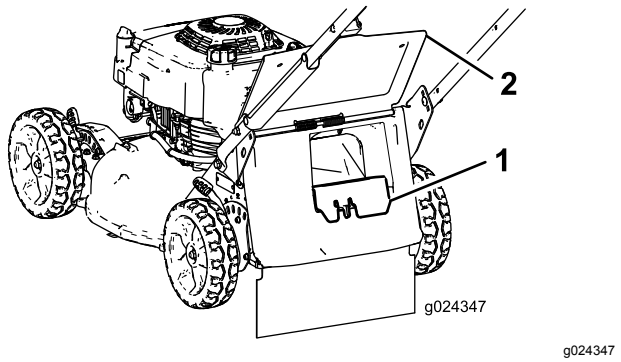

Figura 17

1. Coperchio di scarico posteriore
2. Deflettore posteriore

⚠ AVVERTENZA

Azionando la macchina per riciclare l'erba tagliata senza posizionare il coperchio, gli oggetti potrebbero essere scagliati verso di voi o gli astanti. E' inoltre possibile venire a contatto con la lama. Il contatto con la lama o gli oggetti scagliati possono causare ferite o decesso.

Prima di riciclare lo sfalcio, verificate che il coperchio di scarico posteriore sia montato. Non innestate le lame senza installare il coperchio di scarico posteriore o il cesto di raccolta sulla macchina.

Utilizzo del cesto di raccolta

Utilizzate il cesto di raccolta quando desiderate raccogliere lo sfalcio e le foglie dal tappeto erboso.

⚠ AVVERTENZA

Non utilizzate il cesto di raccolta se è consumato, in quanto sassolini e simili corpi estranei possono essere scagliati verso di voi o gli astanti, causando gravi ferite o anche la morte.

Controllate spesso le condizioni del cesto di raccolta. Se è danneggiato, montate un nuovo raccoglitore Toro di ricambio.

⚠ AVVERTENZA

Le lame sono affilate e possono causare gravi ferite in caso di contatto.

Prima di lasciare la postazione dell'operatore, spegnete il motore e attendete l'arresto di tutte le parti in movimento.

Montaggio del cesto di raccolta

1. Spegnete il motore e attendete che tutte le parti in movimento si siano fermate.
2. Sollevate il deflettore posteriore e tenetelo sollevato (Figura 18).

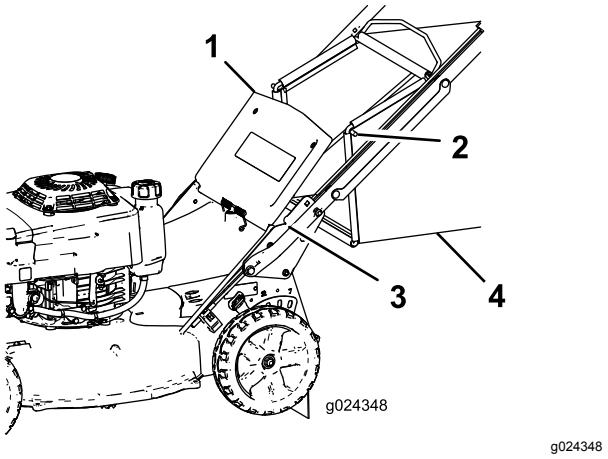

Figura 18

1. Deflettore posteriore
2. Estremità dell'asta del cesto (2)
3. Tacca (2)
4. Cesto di raccolta

3. Rimuovete il coperchio di scarico posteriore premendo il fermo con il pollice ed estraendo il coperchio dalla macchina (Figura 17).
4. Installate le estremità dell'asta del cesto nelle tacche alla base della stegola e spostate il cesto avanti e indietro per accertare che le estremità dell'asta del cesto siano posizionate in fondo a entrambe le tacche (Figura 18).
5. Abbassate il deflettore posteriore in modo che poggi sul cesto di raccolta.

Rimozione del cesto di raccolta

⚠ PERICOLO

La macchina può scagliare sfalcio ed altri oggetti attraverso la scocca della macchina aperta. Gli oggetti scagliati con forza possono causare lesioni gravi o morte a voi o agli astanti.

- **Non rimuovete il cesto dell'erba e avviate il motore senza il coperchio di scarico installato sulla macchina.**
- **Non aprite mai il deflettore posteriore sulla macchina se il motore è acceso.**

1. Spegnete il motore e attendete che tutte le parti in movimento si siano fermate.

2. Sollevate il deflettore posteriore.
3. Rimuovete l'asta sul cesto di raccolta dalle tacche alla base della stegola (Figura 18).
4. Inserite il coperchio di scarico; fate riferimento a Riciclaggio dello sfalcio (pagina 14).
5. Abbassate il deflettore posteriore.

Suggerimenti

Suggerimenti generali

- Prima di utilizzare la macchina consultate le istruzioni per la sicurezza e leggete attentamente questo manuale.
- Sgombrate la zona da bastoni, sassi, fili, rami ed altri corpi estranei che possano essere colpiti e scagliati dalla lama.
- Tenete lontano tutti, specialmente bambini ed animali da compagnia, dall'area da tosare.
- Evitate di urtare alberi, muri, cordoni ed altri corpi solidi. e non tosate deliberatamente sopra un oggetto.
- Se la macchina dovesse colpire un oggetto o iniziare a vibrare, spegnete immediatamente il motore, scollegate il cappellotto dalla candela ed esaminate la macchina per escludere danni.
- Mantenete **affilata la lama** durante l'intera stagione di tosatura. Limate a intervalli regolari le tacche sulla lama.
- All'occorrenza sostituite la lama con una lama originale Toro.
- Tosate soltanto erba o foglie asciutte. Erba e foglie bagnate tendono ad ammucchiarsi sul tappeto erboso, e possono intasare il tosaerba o arrestare il motore.

⚠ AVVERTENZA

Erba e foglie bagnate possono causare gravi ferite se doveste scivolare e toccare la lama.

Tosate soltanto quando è asciutto.

- Pulite sempre il sottoscocca della macchina dopo ogni tosatura; fate riferimento a Pulizia sotto la macchina (pagina 17).
- Mantenete il motore in ottime condizioni di servizio.
- Pulite spesso il filtro dell'aria. Il mulching rimescola più sfalcio e polvere, che intasano il filtro dell'aria e riducono le prestazioni del motore.
- Per ottenere una tosatura ottimale impostate il regime del motore alla massima.

⚠ AVVERTENZA

Non fate funzionare la macchina con il motore a un regime superiore a quello impostato in fabbrica. La mancata osservanza può permettere che un pezzo di lama o di motore venga scagliato verso di voi o gli astanti, causando gravi lesioni o anche la morte.

- **Non modificate il regime del motore.**
- **Se sospettate che il regime del motore sia più veloce del normale, rivolgetevi a un Centro Assistenza autorizzato.**

Falciatura dell'erba

- L'erba cresce a ritmi diversi in stagioni diverse. Durante la calda estate è meglio tosare l'erba ad altezze di taglio di 64 mm, 76 mm o 89 mm. Falciate soltanto un terzo del filo d'erba per volta. Non falciate con impostazioni inferiori a 64 mm, a meno che l'erba non sia rada o nel tardo autunno, quando l'erba inizia a rallentare la crescita.
- Per falciare erba alta più di 15 cm, tosate prima all'altezza di taglio superiore procedendo lentamente, quindi tosate di nuovo a un'altezza inferiore per ottenere un tappeto erboso più attraente. Se l'erba è troppo alta e le foglie si ammucchiano sul tappeto erboso, è probabile che il tosaerba si intasi ed il motore si fermi.
- Alternate la direzione di tosatura, per contribuire a disperdere lo sfalcio sul tappeto erboso ed ottenere una fertilizzazione uniforme.

Se l'aspetto del tappeto erboso tosato non è soddisfacente, provate 1 dei seguenti:

- Affilate la lama.
- Camminate più lentamente mentre tosate.
- Alzate l'altezza di taglio del tosaerba.
- Tosate l'erba più di frequente.
- Sovrapponete le passate, anziché falciare un'intera andana ad ogni passata.

Sminuzzare le foglie

- Dopo la tosatura del tappeto erboso, almeno metà di esso deve essere visibile attraverso le foglie. All'occorrenza, effettuate più di una sola passata sulle foglie.
- Se il tappeto erboso è coperto solamente da un leggero strato di foglie, impostate tutte le ruote alla medesima altezza di taglio.
- Se il tosaerba non sminuzza finemente le foglie, rallentate la velocità di tosatura.

Dopo l'uso

Sicurezza dopo le operazioni

Requisiti generali di sicurezza

- Per prevenire un incendio, eliminate erba e detriti dalla macchina. Tergete l'olio e il carburante versati.
- Lasciate raffreddare il motore prima di riporre la macchina in un ambiente chiuso.
- Non depositate mai la macchina o la tanica del carburante in presenza di fiamme libere, scintille o spie, come vicino a uno scaldabagno o altre apparecchiature.

Sicurezza durante il rimorchio

- Rimuovete la chiave di accensione (se in dotazione) prima di caricare la macchina per il trasporto.
- Prestate cautela durante il carico o lo scarico della macchina.
- Fissate la macchina per evitare il rotolamento.

Pulizia sotto la macchina

Otterrete una resa ottimale se manterrete pulito il sottoscocca della macchina. Prestate particolare attenzione a mantenere puliti i blocchetti deflettori (Figura 19).

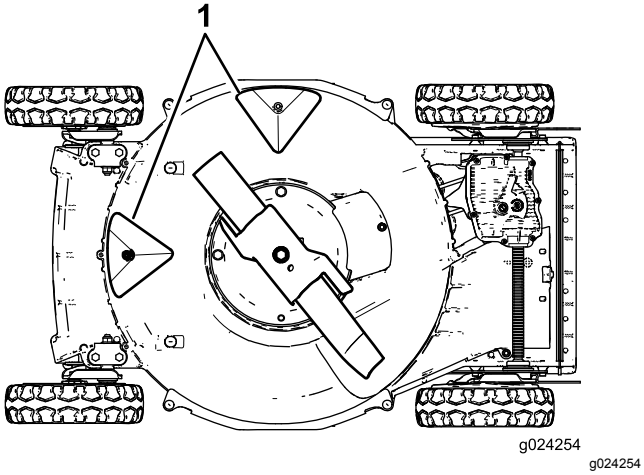

Figura 19

1. Blocchetti deflettori

Metodo di lavaggio

Intervallo tra gli interventi tecnici: Prima di ogni utilizzo o quotidianamente

⚠ AVVERTENZA

La macchina può spostare del materiale dal sottoscocca.

- **Usate occhiali di sicurezza.**
- **Indossate sempre i guanti quando intervenite in prossimità della lama**
- **Quando il motore è acceso, rimanete in posizione di guida (dietro la stegola).**
- **Non consentite ad alcuno di avvicinarsi alla zona di lavoro.**

1. Spostate la macchina su una superficie pavimentata e pianeggiante, accanto a un tubo da giardinaggio.
2. Avviare il motore.
3. Tenete il flessibile da giardino all'altezza della stegola e indirizzate il getto verso terra davanti alla ruota posteriore destra (Figura 20).

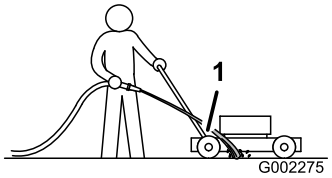

g002275

Figura 20

1. Ruota posteriore destra

Nota: La lama adduce l'acqua e lava via lo sfalcio. Lasciate scorrere l'acqua finché non uscirà più sfalcio dalla macchina.

4. Spegnete il motore e attendete che tutte le parti in movimento si siano fermate.
5. Chiudete l'acqua.
6. Avviate la macchina e fatela funzionare per alcuni minuti, per asciugare il sottoscocca.

Raschiatura

Se il lavaggio non elimina tutti i corpi estranei dal sottoscocca, raschiatelo finché non è pulito.

1. Scollegate il cappellotto dalla candela.
2. Spurgate il carburante dal serbatoio.

⚠ AVVERTENZA

Inclinando il tosaerba potreste causare la fuoriuscita di carburante dal carburatore o dal serbatoio del carburante. Il carburante è molto infiammabile ed altamente esplosivo e, in alcune condizioni, può causare infortuni e danni alla proprietà.

Per evitare di spargere carburante fate girare il motore a secco, oppure rimuovetelo mediante una pompa a mano, mai con un sifone.

3. Inclinate il tosaerba sul lato **destro** (filtro dell'aria verso l'alto).
4. Togliete morchia e sfalcio con un raschietto di legno duro. Evitate di toccare bavature e taglienti affilati.
5. Raddrizzate il tosaerba in posizione di servizio.
6. Collegate il cappellotto alla candela.

Manutenzione

Programma di manutenzione raccomandato

Cadenza di manutenzione	Procedura di manutenzione
Dopo le prime 8 ore	• Cambio dell'olio motore.
Dopo le prime 25 ore	• Serrate tutti i dispositivi di tenuta allentati.
Prima di ogni utilizzo o quotidianamente	• Assicuratevi che il motore si spenga entro 3 secondi dal rilascio della barra di comando delle lame. • Rimuovete sfalcio e morchia da sotto il tosaerba. • Controllate la lama del tosaerba per accertare che non sia consumata o danneggiata. • Controllate l'acceleratore per accertare che non sia consumato o danneggiato. • Controllate il tempo di arresto del freno della lama. La lama deve arrestarsi entro 3 secondi dal rilascio della barra di controllo della lama, in caso contrario rivolgetevi a un Centro Assistenza autorizzato a scopo di riparazione. • Controllate tutti gli elementi di fissaggio allentati o mancanti sul motore. • Verificate che non ci siano fuoriuscite di olio o carburante. • Controllate o pulite l'avviamento a strappo e la griglia della presa d'aria.
Ogni 25 ore	• Pulite il prefiltro in schiuma sintetica (più spesso in ambienti polverosi).
Ogni 40 ore	• Pulite ruote e corone dentate.
Ogni 50 ore	• Cambiate l'olio motore (più spesso in ambienti polverosi). • Affilate o sostituite la lama. Se il tagliente si smussa rapidamente in ambienti accidentati o sabbiosi, effettuatene più spesso la manutenzione. • Rimuovete lo sfalcio e i detriti da sotto il copricinghia.
Ogni 100 ore	• Controllate, pulite e regolate la distanza tra gli elettrodi della candela; all'occorrenza, regolate la candela. • Serrate tutti i dispositivi di tenuta allentati. • Controllate o pulite l'avviamento a strappo e la griglia della presa d'aria.
Ogni 200 ore	• Rivolgetevi a un centro assistenza autorizzato per verificare le fuoriuscite nel sistema del carburante e/o il deterioramento del flessibile del carburante. All'occorrenza sostituite le parti usurate.
Ogni 300 ore	• Sostituite il filtro di carta dell'aria (più sovente in ambienti polverosi). • Pulite il cilindro e le alette della testata del cilindro. • Rivolgetevi a un centro assistenza autorizzato per verificare e regolare la velocità minima del motore. • Rivolgetevi a un centro assistenza autorizzato per pulire la camera di combustione. • Rivolgetevi a un centro assistenza autorizzato per verificare e regolare il gioco della valvola. • Rivolgetevi a un centro assistenza autorizzato per pulire, verificare e lappare la superficie della sede della valvola.

Sicurezza durante la manutenzione

- Staccate il cappellotto dalla candela prima di eseguire interventi di manutenzione.
- Indossate i guanti e la protezione per gli occhi durante la manutenzione della macchina.
- La lama è affilata, e può causare gravi ferite. Indossate i guanti per eseguire la manutenzione della lama. Non eseguite riparazioni o revisioni sulla lama/e.
- Non manomettere i dispositivi di sicurezza. Controllatene il funzionamento ad intervalli regolari.
- Inclinando la macchina potreste fare fuoriuscire il carburante. Il carburante è infiammabile, esplosivo e può causare infortuni. Fate girare il motore finché non è vuoto, o togliete la benzina con una pompa a mano; non travasatela mai per mezzo di un sifone.
- Per ottenere prestazioni ottimali e mantenere la certificazione di sicurezza della macchina, utilizzate solo ricambi e accessori originali Toro. I

ricambi e gli accessori realizzati da altri produttori possono essere pericolosi e tale utilizzo può rendere nulla la garanzia del prodotto.

Manutenzione del filtro dell'aria

Intervallo tra gli interventi tecnici: Ogni 25 ore—Pulite il prefiltro in schiuma sintetica (più spesso in ambienti polverosi).

Ogni 300 ore—Sostituite il filtro di carta dell'aria (più sovente in ambienti polverosi).

Importante: **Non azionate il motore senza il filtro dell'aria completo in posizione, per evitare di danneggiare seriamente il motore.**

1. Spegnete il motore e attendete che tutte le parti in movimento si siano fermate.
2. Scollegate il cappellotto dalla candela.
3. Allentate la vite sul coperchio del filtro dell'aria (Figura 21).

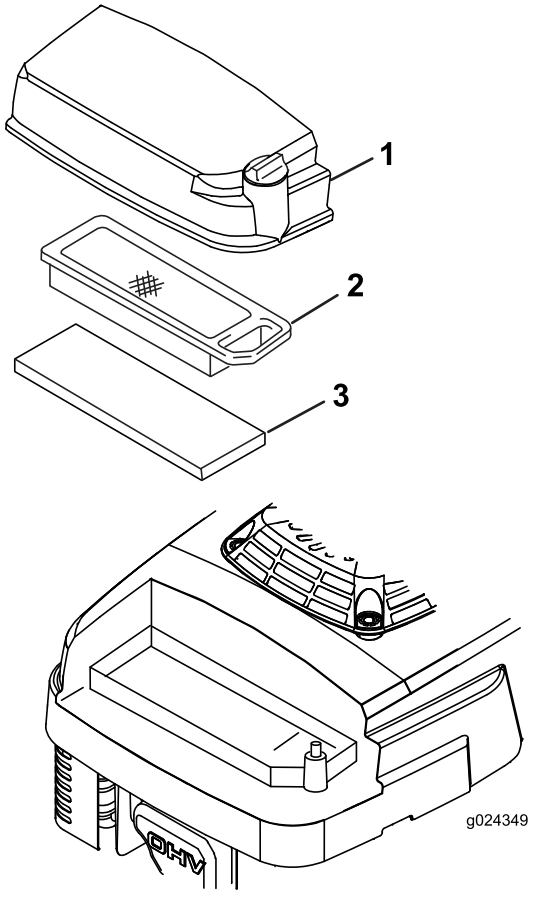

g024349

Figura 21

1. Coperchio del filtro dell'aria
2. Filtro aria di carta
3. Prefiltro in schiuma sintetica

4. Togliete il coperchio e pulitelo accuratamente.
5. Togliete e controllate i filtri di carta dell'aria (Figura 21) e sostituiteli se sono eccessivamente sporchi.

   Importante: **Non cercate di pulire i filtri di carta.**
6. Togliete il prefiltro in schiuma sintetica (Figura 21) e lavatelo con acqua e detersivo neutro, infine tamponatelo finché non è asciutto.
7. Montate il prefiltro in schiuma.
8. Montate i filtri di carta dell'aria.
9. Montate il coperchio e fissatelo con la vite.

Cambio dell'olio motore

Intervallo tra gli interventi tecnici: Dopo le prime 8 ore

Ogni 50 ore

Fate girare il motore per alcuni minuti prima di cambiare l'olio, per riscaldarlo. L'olio caldo fluisce meglio e trasporta una maggiore quantità di sostanze inquinanti.

Specifiche dell'olio motore

Capacità dell'olio motore	0,65 litri
Viscosità dell'olio	Olio detergente SAE 30 o SAE 10W-30
Classificazione di servizio API	SJ o superiore

1. Spegnete il motore e attendete che tutte le parti in movimento si siano fermate.
2. Scollegate il cappellotto dalla candela.
3. Spurgate il carburante dal serbatoio.
4. Collocate una bacinella di spurgo sotto l'asta/la valvola di spurgo dell'olio.
5. Pulite attorno all'asta di livello.
6. Girate il tappo in senso antiorario ed estraete l'asta di livello.
7. Inclinate la macchina sul lato **destro** (filtro dell'aria verso l'alto) per fare defluire l'olio nella bacinella di spurgo.
8. Dopo aver spurgato l'olio, raddrizzate il tosaerba in posizione di servizio.
9. Riempite il carter dell'olio con olio fresco fino al livello corretto indicato dall'asta; fate riferimento a 3 Rabbocco della coppa dell'olio (pagina 8).
10. Inserite l'asta di livello nel collo del bocchettone e girate a fondo il tappo in senso orario.

11. Tergete l'olio versato.
12. Riciclate l'olio usato, nel rispetto delle leggi locali.

Manutenzione della candela

Intervallo tra gli interventi tecnici: Ogni 100 ore—Controllate, pulite e regolate la distanza tra gli elettrodi della candela; all'occorrenza, regolate la candela.

Usate una candela **NGK BPR5ES** o equivalente.

1. Spegnete il motore e attendete che tutte le parti in movimento si siano fermate.
2. Scollegate il cappellotto dalla candela.
3. Pulite attorno alla candela.
4. Togliete la candela dalla testata.

   Importante: **Le candele incrinate, incrostate o sporche devono essere sostituite. Non pulite gli elettrodi, perché i granelli che penetrano nel cilindro possono danneggiare il motore.**

5. Impostate la luce sul tappo a 0,76 mm, fate riferimento a (Figura 22).

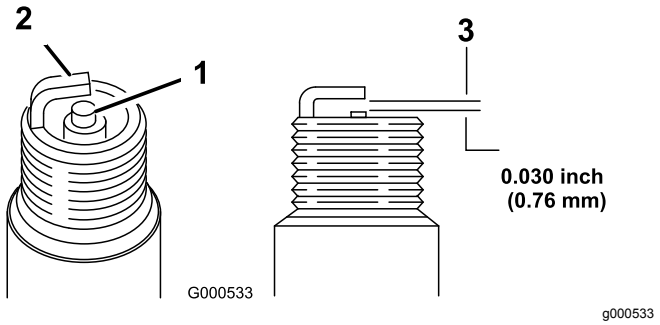

Figura 22

1. Isolante dell'elettrodo centrale
2. Elettrodo laterale
3. Distanza fra gli elettrodi (non in scala)

6. Montate a mano la candela con cautela (per evitare l'incrocio della filettatura) e serratela a fondo.
7. Serrate la candela a 23 N·m.

   Importante: **La candela allentata può surriscaldarsi e danneggiare il motore; l'eccessivo serraggio può danneggiare le filettature nella testa del cilindro.**

8. Collegate il cappellotto alla candela.

Regolazione della trazione automatica

Se la macchina è nuova, se la trazione automatica non funziona o se la macchina tende a spostarsi in avanti, regolate il cavo della trazione.

1. Spostate la macchina all'esterno su una superficie lastricata vicino a una parete solida per prevenirne in sicurezza l'avanzamento mentre il motore è in funzione.
2. Posizionate la macchina con gli pneumatici anteriori contro la parete.

   Nota: Accertate che l'area sia adeguatamente ventilata e priva di detriti che potrebbero essere scagliati dalla macchina.

3. Portate il cambio in terza.
4. Avviate il motore; fate riferimento a Avviamento del motore (pagina 13).
5. Tirate la barra della trazione automatica verso la stegola.

   Nota: Le ruote inizieranno a ruotare appena la barra della trazione automatica tocca la stegola.

6. Spegnete il motore.
7. Per regolare la macchina, eseguite le seguenti azioni:
   - Se le ruote non girano quando inserite la barra della trazione automatica, la cinghia di trazione è eccessivamente allentata. Ruotate la manopola di controllo trazione della ruota (Figura 23) in senso orario di 1 giro e ripetete le fasi da 4 a 6.

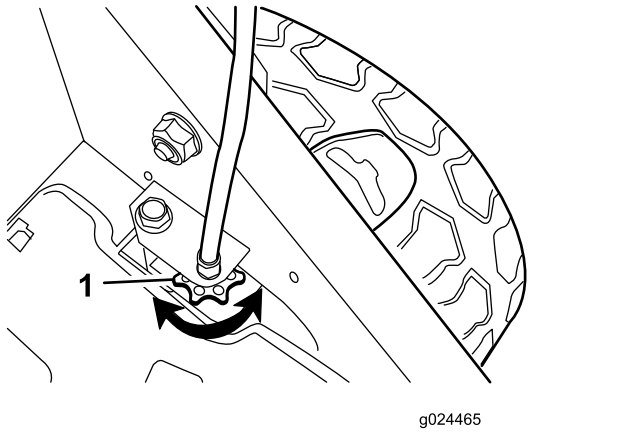

Figura 23

1. Manopola di controllo trazione della ruota

   - Se le ruote girano prima dell'inserimento completo della barra della trazione automatica, la cinghia di trazione è eccessivamente tirata. Ruotate la manopola di controllo trazione della ruota (Figura 23)

in senso antiorario di 1 giro e ripetete le fasi da 4 a 6.

8. Per una nuova cinghia di trazione, ruotate la manopola di regolazione del cavo di trazione in senso orario di 1 altro giro in per consentire il tensionamento normale della cinghia durante il periodo di rodaggio.

   Nota: Potete evitare questa fase se state regolando una cinghia usata.

Manutenzione della lama

Tosate sempre con una lama affilata. La lama affilata falcia con precisione, senza strappare o tagliuzzare i fili d'erba.

Preparazione della macchina

1. Spegnete il motore e attendete che tutte le parti in movimento si siano fermate.
2. Scollegate il cappellotto dalla candela.
3. Spurgate il carburante dal serbatoio.
4. Inclinate la macchina sul fianco **destro** (il filtro dell'aria in alto) come mostrato in Figura 24.

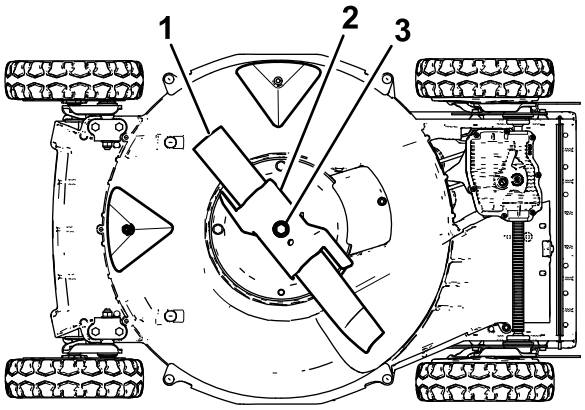

g024253

Figura 24

1. Lama
2. Acceleratore
3. Bullone e rondella di bloccaggio della lama

Controllo della lama

Intervallo tra gli interventi tecnici: Prima di ogni utilizzo o quotidianamente—Controllate la lama del tosaerba per accertare che non sia consumata o danneggiata.

Verificate attentamente che la lama sia affilata e non usurata, con particolare riferimento al punto in cui la sezione piatta s'incontra con la sezione curva (Figura 25A). Sabbia e materiali abrasivi possono consumare il metallo che connette le sezioni piatta e curva della lama, per cui si consiglia di controllare la lama prima di usare il tosaerba. Sostituite la lama se notate una scanalatura o segni di usura (Figura 25B e Figura 25C); fate riferimento a Rimozione della lama (pagina 23).

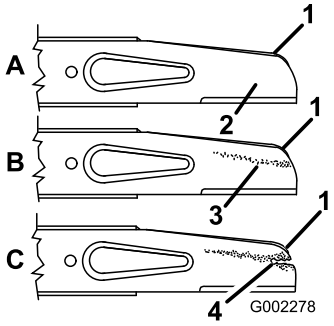

g002278

Figura 25

1. Costa
2. Sezione piatta della lama
3. Usura
4. Scanalatura formata

Nota: Per ottenere prestazioni ottimali montate una lama nuova prima dell'inizio della stazione di tosatura. Durante l'anno mantenete il tagliente limando le piccole schegge che talvolta si formano.

⚠ PERICOLO

Le lame usurate o danneggiate possono spezzarsi e scagliare frammenti verso di voi o gli astanti, causando gravi ferite o anche la morte.

- **Controllate la lama ad intervalli regolari, per accertare che non sia consumata o danneggiata.**
- **Se la lama è consumata o danneggiata, sostituitela.**

Controllo dell'acceleratore

Intervallo tra gli interventi tecnici: Prima di ogni utilizzo o quotidianamente—Controllate l'acceleratore per accertare che non sia consumato o danneggiato.

Esaminate attentamente l'acceleratore per accertare che non sia eccessivamente consumato (Figura 26). Sabbia e materiali abrasivi possono consumare il metallo (soprattutto nell'area indicata come elemento 2 in Figura 26), per cui si consiglia di controllare l'acceleratore prima di usare la macchina. Se notate che una linguetta dell'acceleratore si è consumata fino ad avere un bordo tagliente o presenta una crepa sostituite l'acceleratore; fate riferimento a Rimozione della lama (pagina 23).

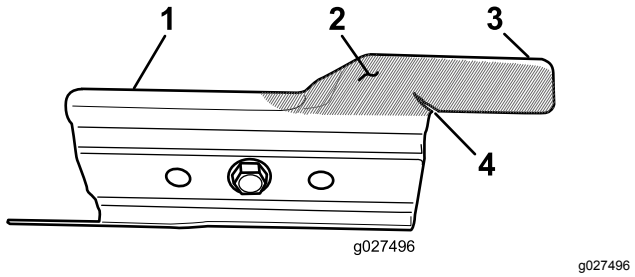

Figura 26

1. Acceleratore
2. Area consumata
3. Linguetta
4. Crepa formata

⚠ AVVERTENZA

Un acceleratore usurato o danneggiato può spezzarsi e scagliare frammenti verso di voi o gli astanti, causando gravi ferite o anche la morte.

- **Controllate l'acceleratore a intervalli regolari, per accertare che non sia consumato o danneggiato.**
- **Se l'acceleratore è consumato o danneggiato, sostituitelo.**

Rimozione della lama

1. Afferrate l'estremità della lama con un cencio o un guanto bene imbottito.
2. Rimuovete i dadi della lama, l'acceleratore e la lama (Figura 25).

Affilatura della lama

Intervallo tra gli interventi tecnici: Ogni 50 ore—Affilate o sostituite la lama. Se il tagliente si smussa rapidamente in ambienti accidentati o sabbiosi, effettuatene più spesso la manutenzione.

Limate la parte superiore della lama per mantenere l'angolo di taglio originale (Figura 27A) ed il raggio interno del tagliente (Figura 27B). La lama rimarrà bilanciata soltanto se rimuoverete una quantità uguale di materiale da entrambi i taglienti.

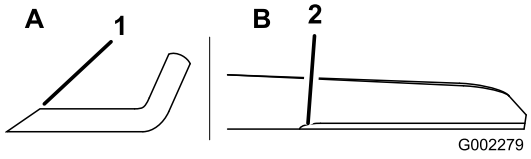

Figura 27

1. Affilate la lama soltanto a questo angolo.
2. Mantenete il raggio originale in questo punto.

Bilanciamento della lama

1. Verificate il bilanciamento della lama collocando il foro centrale della lama su un chiodo o sul codolo di un cacciavite serrato orizzontalmente in una morsa (Figura 28).

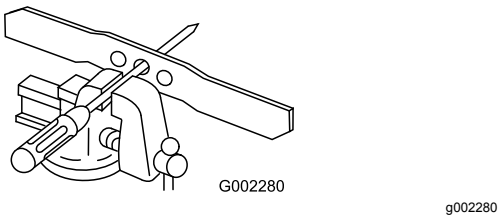

Figura 28

Nota: Potete verificare il bilanciamento anche con un bilanciatore di lame in commercio.

2. Se una estremità della lama si dovesse abbassare, limatela (non limate il tagliente o l'estremità ad esso adiacente) in modo che nessuna estremità della lama si abbassi.

Montaggio della lama

1. Montate una lama Toro affilata e bilanciata, l'acceleratore e i dadi della lama. La costa della lama, quando è correttamente montata, è rivolta verso la parte superiore della scocca del tosaerba.

   Nota: Serrate i dadi della lama a una coppia compresa tra 20 e 37 N·m.

   ⚠ AVVERTENZA

   Se utilizzerete la macchina senza l'acceleratore potreste causare la flessione, curvatura o rottura della lama, con conseguente gravi lesioni o la morte vostra o degli astanti.

   Non usare la macchina se l'acceleratore non è montato.

2. Raddrizzate il tosaerba in posizione di servizio.

Pulizia sotto il copricinghia

Intervallo tra gli interventi tecnici: Ogni 50 ore—Rimuovete lo sfalcio e i detriti da sotto il copricinghia.

1. Spegnete il motore e attendete che tutte le parti in movimento si siano fermate.
2. Scollegate il cappellotto dalla candela.
3. Staccate il copricinghia (Figura 29) dalla scocca del tosaerba.

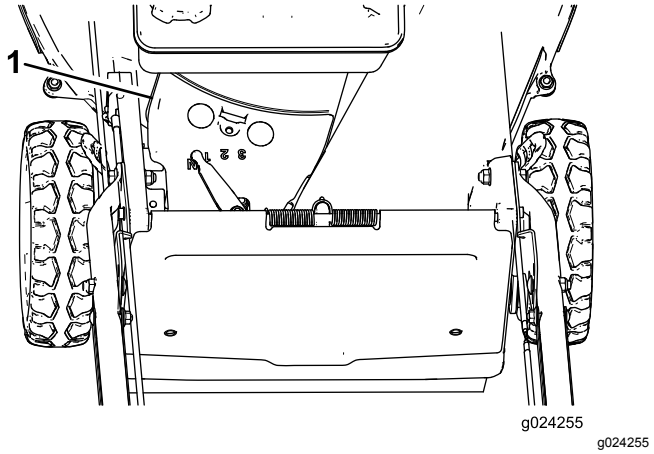

Figura 29

1. Copricinghia

4. Sollevate il copricinghia e spazzolate via tutti i corpi estranei da attorno alla cinghia.
5. Montate il copricinghia.
6. Collegate il cappellotto alla candela.

Pulizia delle ruote

Intervallo tra gli interventi tecnici: Ogni 40 ore

Importante: **Per evitare danni alle guarnizioni dei cuscinetti, non utilizzate acqua ad alta pressione sui cuscinetti.**

Nota: Se utilizzate la macchina in condizioni estreme, pulite le ruote con maggiore frequenza rispetto a quanto consigliato per una durata maggiore delle corone dentate.

1. Rimuovete il dado di bloccaggio flangiato e il gruppo della ruota dal bullone dell'assale (Figura 30).
2. Eliminate i corpi estranei dalla zona delle corone dentate (Figura 30).

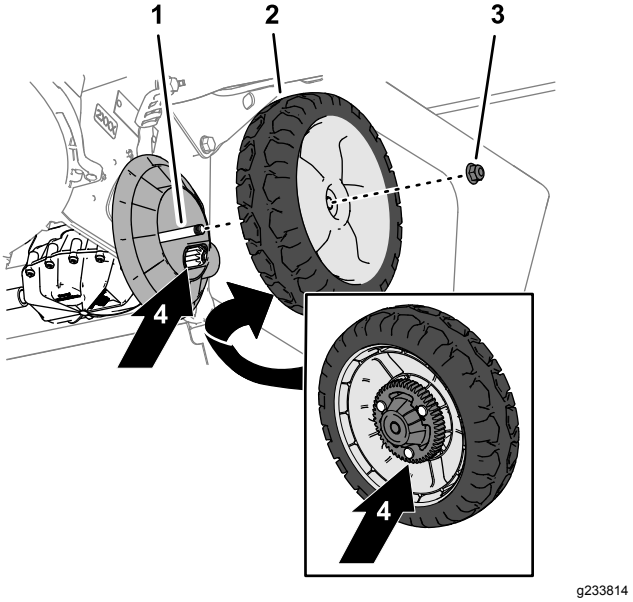

Figura 30

1. Bullone assale
2. Gruppo ruote
3. Dado di bloccaggio flangiato
4. Corone dentate

3. Dopo la pulizia, applicate una piccola quantità di composto antigrippaggio sulle corone dentate (Figura 30).
4. Assemblate il gruppo della ruota e il bullone dell'assale con il dado di bloccaggio flangiato (Figura 30).

Rimessaggio

Preparate il tosaerba per il rimessaggio di fine stagione osservando le procedure di manutenzione consigliate; fate riferimento a Rimessaggio (pagina 25).

Riponete la macchina in un luogo fresco, pulito e asciutto. Coprite la macchina per mantenerla pulita e proteggerla.

Preparazione del sistema di alimentazione

Togliete il carburante dal serbatoio dopo l'ultima tosatura, prima del rimessaggio del tosaerba.

1. Fate funzionare il motore finché non si ferma per mancanza di carburante.
2. Chiudete l'aria al motore e avviatelo di nuovo.
3. Lasciate che il motore giri finché non si ferma. Quando non si accende più, il motore è asciutto abbastanza.

Preparazione del motore

1. Cambiate l'olio nella coppa finché il motore è caldo; consultate Cambio dell'olio motore (pagina 20).
2. Togliete la candela.
3. Da una lattina versate circa 30 ml di olio motore nel carter, attraverso il foro della candela.
4. Tirando la maniglia di avviamento a strappo, ruotate più volte il motore, lentamente, per distribuire l'olio nel carter.
5. Montate la candela, **senza** collegare il cappellotto.

Informazioni generali

1. Pulite sotto la macchina; vedere Pulizia sotto la macchina (pagina 17).
2. Eliminate morchia e residui di sfalcio dal cilindro, dalle alette della testata e dalla sede della ventola.
3. Eliminate sfalcio, morchia e fanghiglia dalle parti esterne del motore, dalla copertura protettiva e da sopra la scocca del tosaerba.
4. Controllate le condizioni della lama; vedere Controllo della lama (pagina 22).
5. Controllate le condizioni dell'acceleratore; vedere Controllo dell'acceleratore (pagina 22).
6. Revisionate il filtro dell'aria; vedere Manutenzione del filtro dell'aria (pagina 20).
7. Serrate tutti i dadi, i bulloni e le viti.
8. Ritoccate le superfici arrugginite e scheggiate con vernice reperibile da un Centro Assistenza autorizzato.

Rimozione del tosaerba dal rimessaggio

1. Controllate tutti i dispositivi di fermo e serrateli.
2. Togliete la candela e fate girare velocemente il motore utilizzando l'innesco, per eliminare l'olio superfluo dal cilindro.
3. Pulite la candela o sostituitela qualora sia incrinata, rotta o se gli elettrodi sono consumati.
4. Collegate il cappellotto della candela; fate riferimento a (Manutenzione della candela (pagina 21)).
5. Osservate le procedure di manutenzione consigliate; vedere Manutenzione (pagina 19).
6. Rabboccate il serbatoio del carburante con benzina fresca.
7. Controllate il livello dell'olio motore.
8. Collegate il cappellotto alla candela.

Localizzazione guasti

Problema	Possibile causa	Rimedio
Il motore non si avvia.	1. Il serbatoio carburante è vuoto o l'impianto di alimentazione contiene carburante stantio. 2. La leva dell'acceleratore non si trova in posizione STARTER. 3. Il cappellotto non è collegato alla candela. 4. La candela è sporca, imbrattata o la distanza tra gli elettrodi è errata.	1. Spurgate e/o riempite il serbatoio del carburante con carburante fresco. Se il problema perdura, rivolgetevi a un Distributore autorizzato. 2. Portate la leva dell'acceleratore in posizione STARTER. 3. Collegate il cappellotto alla candela. 4. Controllate la candela e, all'occorrenza, regolate la distanza fra gli elettrodi. Se la candela è sporca, imbrattata o incrinata, sostituitela.
Il motore si avvia con difficoltà o perde potenza.	1. Benzina stantia nel serbatoio del carburante. 2. L'elemento del filtro dell'aria è sporco e riduce il flusso d'aria. 3. La parte sottostante della macchina contiene sfalcio e detriti. 4. La candela è sporca, imbrattata o la distanza tra gli elettrodi è errata. 5. Il livello dell'olio motore è basso o l'olio è sporco.	1. Spurgate e riempite il serbatoio del carburante con carburante fresco. 2. Pulite il prefiltro dell'aria e/o sostituite il filtro di carta dell'aria. 3. Pulite la parte sottostante della macchina. 4. Controllate la candela e, all'occorrenza, regolate la distanza fra gli elettrodi. Se la candela è sporca, imbrattata o incrinata, sostituitela. 5. Controllate l'olio motore. Cambiate l'olio se è sporco, o rabboccate se è scarso.
Il motore non è regolare.	1. Il cappellotto non è collegato alla candela. 2. La candela è sporca, imbrattata o la distanza tra gli elettrodi è errata. 3. La leva dell'acceleratore non si trova in posizione FAST. 4. L'elemento del filtro dell'aria è sporco e riduce il flusso d'aria.	1. Collegate il cappellotto alla candela. 2. Controllate la candela e, all'occorrenza, regolate la distanza fra gli elettrodi. Se la candela è sporca, imbrattata o incrinata, sostituitela. 3. Portate la leva dell'acceleratore in posizione FAST. 4. Pulite il prefiltro dell'aria e/o sostituite il filtro di carta dell'aria.
Il tosaerba o il motore vibrano in modo eccessivo.	1. La lama è piegata o sbilanciata. 2. I dadi di fissaggio della lama sono allentati. 3. La parte sottostante della macchina contiene sfalcio e detriti. 4. I bulloni di fissaggio del motore sono allentati.	1. Bilanciate la lama. Se la lama è piegata, sostituitela. 2. Serrate i dadi di fissaggio della lama. 3. Pulite la parte sottostante della macchina. 4. Serrate i bulloni di fissaggio del motore.
Il taglio non è uniforme.	1. L'altezza delle quattro ruote non è uguale. 2. La lama è ottusa. 3. Avete tosato ripetutamente nella stessa direzione. 4. La parte sottostante della macchina contiene sfalcio e detriti.	1. Regolate le quattro ruote alla stessa altezza. 2. Affilate e bilanciate la lama. 3. Cambiate la direzione di tosatura. 4. Pulite la parte sottostante della macchina.

Problema	Possibile causa	Rimedio
Il condotto di scarico s'intasa.	1. La leva dell'acceleratore non si trova in posizione FAST. 2. L'altezza di taglio è troppo bassa. 3. State tosando troppo velocemente. 4. L'erba è bagnata. 5. La parte sottostante della macchina contiene sfalcio e detriti.	1. Portate la leva dell'acceleratore in posizione FAST. 2. Alzate l'altezza di taglio. 3. Rallentate. 4. Lasciate asciugare l'erba prima di tosarla. 5. Pulite la parte sottostante della macchina.
La trazione automatica del tosaerba non funziona.	1. Il cavo della trazione automatica non è regolato o è danneggiato. 2. Vi sono detriti sotto il copricinghia.	1. Regolate il cavo della trazione automatica. All'occorrenza sostituitelo. 2. Rimuovete i detriti da sotto il copricinghia.

Informativa europea sulla privacy

Dati raccolti da Toro
Toro Warranty Company (Toro) rispetta la privacy. Al fine di elaborare i reclami in garanzia e contattarvi in caso di richiamo di un prodotto, vi chiediamo di comunicarci determinati dati personali direttamente o tramite The Toro Company o un rivenditore Toro in loco.

Il sistema di garanzia Toro è installato su server situati negli Stati Uniti, dove la legge sulla tutela della privacy può prevedere una protezione diversa da quella del vostro paese.

COMUNICANDOCI I VOSTRI DATI PERSONALI ACCONSENTITE ALLA LORO ELABORAZIONE COME INDICATO NELL'INFORMATIVA SULLA PRIVACY.

Utilizzo delle informazioni da parte di Toro
Toro può utilizzare i vostri dati personali per elaborare i reclami in garanzia, contattarvi in caso di richiamo di un prodotto e per qualsiasi altro scopo di cui vi informiamo, nonché condividere i vostri dati con consociate, rivenditori e altri partner commerciali collegati a tali attività. Non venderemo i vostri dati personali ad altre compagnie. Ci riserviamo il diritto di divulgare i dati personali a scopo di conformità con la legislazione applicabile e su richiesta delle autorità competenti, per il corretto funzionamento del nostro sistema o per tutelare noi stessi o gli altri utenti.

Conservazione dei dati personali
Conserveremo i vostri dati personali finché saranno necessari per gli scopi previsti al momento della loro raccolta iniziale o per altri scopi legittimi (come la conformità normativa) o laddove richiesto dalla legislazione applicabile.

Impegno di Toro alla sicurezza dei dati personali
Adottiamo precauzioni ragionevoli al fine di tutelare la sicurezza dei vostri dati personali, nonché misure atte a mantenere l'accuratezza e lo status corrente dei dati personali.

Accesso e correzione delle vostre informazioni personali
Se desiderate rivedere o correggere le vostre informazioni personali, contattateci via e-mail all'indirizzo legal@toro.com.

Legislazione australiana relativa ai consumatori

I clienti australiani potranno reperire i dettagli concernenti la legislazione australiana relativa ai consumatori all'interno della confezione o presso il rivenditore Toro in loco.