Form No. 3418-975 Rev B

TORO®

Count on it.

Bruksanvisning

Recycler®-gräsklippare för tung drift med bakre uppsamlare, 53 cm

Modellnr 22291—Serienr 402100000 och högre

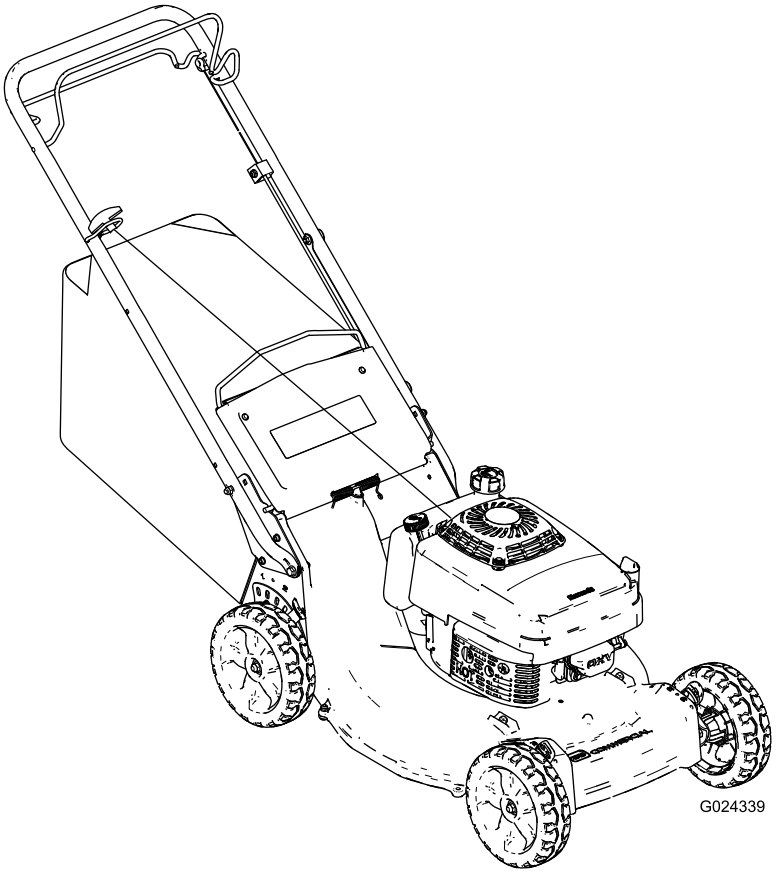

Registrera din produkt på www.Toro.com.
Översättning av originalet (SV)

CE

3418-975 B

Produkten uppfyller alla relevanta europeiska direktiv. Mer information finns i produktens separata försäkran om överensstämmelse.

g000502

Figur 2
Varningssymbol

Introduktion

Denna gräsklippare av gåmodell med roterande knivar är avsedd att användas av privatkunder och yrkesförare som har anlitats för kommersiellt arbete. Den är främst konstruerad för att klippa gräs på väl underhållna gräsmattor runt bostäder och kommersiella anläggningar. Den är inte konstruerad för att klippa snår eller för jordbruksändamål.

Läs denna information noga så att du lär dig att använda och underhålla produkten på rätt sätt, och för att undvika person- och produktskador. Du är ansvarig för att produkten används på ett korrekt och säkert sätt.

Kontakta gärna Toro direkt på www.Toro.com för att få information om produkter och tillbehör, hjälp att hitta en återförsäljare eller för att registrera din produkt.

Kontakta en auktoriserad återförsäljare eller Toros kundservice och ha produktens modell- och serienummer till hands om du har behov av service, Toro-originaldelar eller ytterligare information. Figur 1 visar var du finner produktens modell- och serienummer. Skriv in numren i det tomma utrymmet.

Viktigt: **Skanna rutkoden på serienummerdekalen med en smarttelefon eller surfplatta för att få tillgång till information om garanti, reservdelar och annat.**

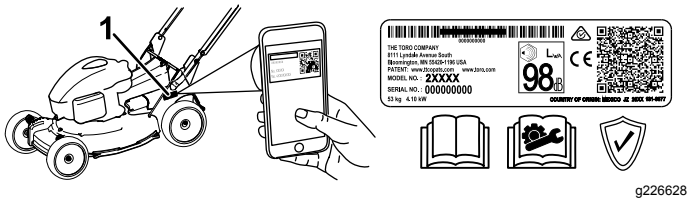

g226628

Figur 1

1. Modell- och serienummerplåt

Modellnr _____

Serienr _____

I den här bruksanvisningen anges potentiella risker och alla säkerhetsmeddelanden har markerats med en varningssymbol (Figur 2), vilken visar på en fara som kan leda till allvarliga personskador eller innebära livsfara om föreskrifterna inte följs.

Två ord används också i den här bruksanvisningen för att markera information. **Viktigt** anger speciell teknisk information och **Observera** anger allmän information som är värd att notera.

Brutto- eller nettomoment: Motorns brutto- eller nettomoment verkstadsbedömdes av motortillverkaren i enlighet med SAE (Society of Automotive Engineers) J1940 eller J2723. Den här gräsklipparklassens faktiska motormoment kommer att vara avsevärt lägre då den är konfigurerad för att uppfylla säkerhetskrav, utsläppsföreskrifter och funktionella krav. Se motortillverkarens information som medföljer maskinen.

Gör inga otillåtna ändringar på och inaktivera säkerhetsmekanismer på maskinen, och kontrollera regelbundet att den fungerar som de ska. Försök inte att justera eller manipulera motorns hastighetsreglage. Det kan skapa ett farligt driftstillstånd, vilket kan leda till personskador.

© 2018—The Toro® Company

Innehåll

Säkerhet 3
Allmän säkerhet..... 3
Säkerhets- och instruktionsdekaler 4
Montering 6
1 Montera handtaget 6
2 Montera startsnöret i styrningen 7
3 Fylla på olja i vevhuset 8
4 Justera självdrivningen 8
5 Montera gräsuppsamlaren 8
Produktöversikt 10
Specifikationer 10
Före körning 10
Säkerhet före användning..... 10
Fylla på bränsletanken.....11
Kontrollera oljenivån i motorn 11
Justera klipphöjden..... 12
Under arbetets gång 12
Säkerhet vid användning 12
Starta motorn..... 13
Stänga av motorn 13
Använda självdrivningen..... 13
Återvinna klippet..... 14
Samla upp klippet 14
Arbetstips 15
Efter körning 16
Säkerhet efter användning..... 16
Rengöra under maskinen 16
Underhåll 18
Rekommenderat underhåll 18
Säkerhet vid underhåll 18
Serva luftfiltret 19
Byta ut motoroljan..... 19
Serva tändstiftet 20
Justera självdrivningen 20
Underhålla kniven..... 21
Förvaring 24
Förbereda bränslesystemet..... 24
Förbereda motorn..... 24
Allmän information..... 24
Ta klipparen ur förvaring 24
Felsökning 25

Säkerhet

Maskinen har utformats i enlighet med specifikationerna i SS-EN ISO 5395:2013.

Felaktigt bruk eller underhåll av maskinen kan leda till personskador. Följ dessa säkerhetsinstruktioner för att minska risken för personskador.

Det är viktigt att du och andra användare läser och förstår innehållet i bruksanvisningen innan klipparen används. Då uppnås högsta säkerhet, bästa prestanda och ni lär känna maskinen. Var särskilt uppmärksam på varningssymbolen (Figur 2) som betyder var försiktig, varning eller fara. Läs och ta till dig anvisningarna eftersom de rör säkerheten. Om anvisningarna inte följs kan det leda till personskador.

Allmän säkerhet

Maskinen kan slita av händer och fötter och kasta omkring föremål. Följ alltid alla säkerhetsanvisningar för att undvika allvarliga personskador.

Det kan medföra fara för dig och kringstående om maskinen används i andra syften än vad som avsetts.

- Läs, förstå och följ anvisningarna och varningarna som finns i den här *bruksanvisningen* samt på maskinen och redskapen innan du startar motorn.
- Håll händer och fötter på avstånd från maskinens rörliga delar samt dess undersida. Håll avståndet till utkastaröppningen.
- Kör endast maskinen om skydd och andra säkerhetsanordningar sitter på plats och fungerar.
- Håll kringstående och barn på säkert avstånd från maskinen. Låt inte barn använda maskinen. Maskinen ska endast användas av personer som är ansvariga, utbildade, införstådda med anvisningarna och fysiskt kapabla att använda maskinen.
- Stanna maskinen, stäng av motorn och vänta tills alla rörliga delar har stannat innan du servar, tankar eller rensar maskinen.

Felaktigt bruk eller underhåll av maskinen kan leda till personskador. För att minska risken för skador ska du alltid följa säkerhetsanvisningarna och uppmärksamma varningssymbolen. Symbolen betyder Var försiktig, Varning eller Fara – anvisning om personsäkerhet. Underlåtenhet att följa anvisningarna kan leda till personskador eller dödsfall.

Vid behov finns ytterligare säkerhetsinformation i den här bruksanvisningen.

Säkerhets- och instruktionsdekaler

Viktigt: **Säkerhets- och instruktionsdekalerna sitter nära potentiella farozoner. Byt ut skadade dekaler.**

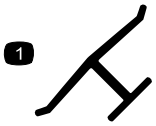

decaloemmarkt

Tillverkarens märke

1. Märket visar att kniven är en originaldel från maskintillverkaren.

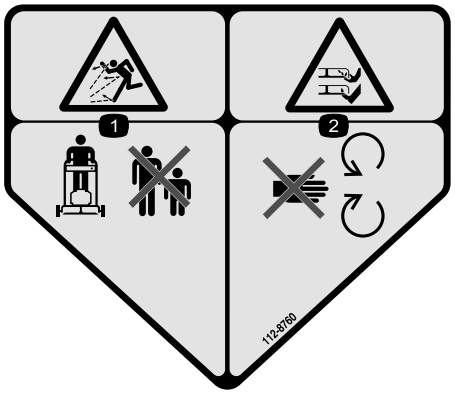

decal112-8760

112-8760

1. Risk för utslungade föremål – håll kringstående personer på behörigt avstånd från maskinen.
2. Avkapnings-/avslitningsrisk för händer och fötter – håll dig på avstånd från rörliga delar.

---

decal125-8403

125-8403

Kawasaki-enheter utan knivbromsomkoppling

1. Snapsa en gång.
2. Dra i startsnörehandtaget.

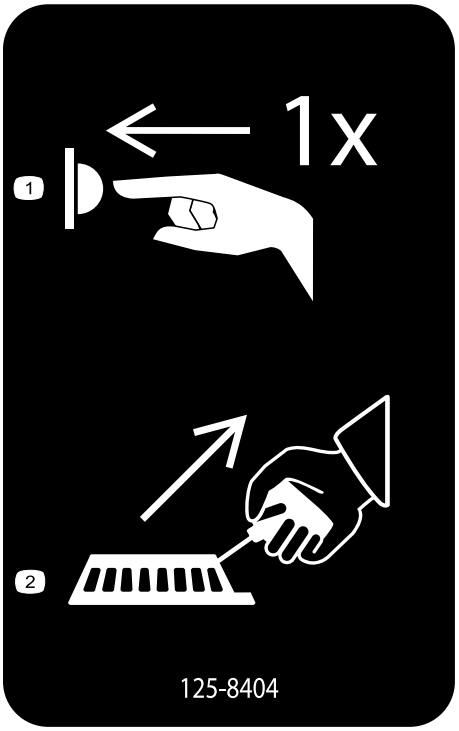

decal125-8404

125-8404

1. Snapsa en gång.
2. Dra i startsnörehandtaget.

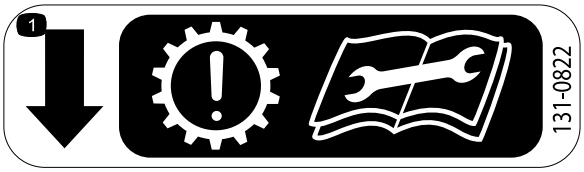

decal131-0822

131-0822

1. Självdrivning – Tänk på att transmissionen kan slitas ut i förtid om remmen är för hårt spänd. Läs *bruksanvisningen* innan du utför service eller underhåll.

---

decal116-7583

116-7583

1. Varning – läs *bruksanvisningen*. Använd inte maskinen om du inte har genomgått förarutbildning.
2. Risk för utslungade föremål – håll kringstående personer på behörigt avstånd från maskinen.
3. Risk för utslungade föremål – använd inte gräsklipparen om inte den bakre utkastarpluggen eller uppsamlaren är på plats.
4. Avkapnings-/avslitningsrisk för händer och fötter, gräsklipparkniv – håll avstånd till rörliga delar och se till att alla skydd sitter på plats.
5. Varning – bär hörselskydd.
6. Avkapnings-/avslitningsrisk för händer och fötter, gräsklipparkniv – kör inte maskinen uppför och nedför sluttningar utan från sida till sida. Stäng av motorn innan du lämnar förarplatsen och plocka upp föremål som eventuellt kan slungas iväg av knivarna. Titta bakom dig när du backar.

Montering

Lösa delar

Använd diagrammet nedan för att kontrollera att alla delar finns med.

Tillvägagångssätt	Beskrivning	Antal	Användning
1	Handtag Sexkantsflänsskruv (5/16 x 1½ tum) Vagnskruv (5/16 x 1½ tum) Flänsmutter (5/16 tum)	1 2 2 4	Montera handtaget.
2	Inga delar krävs	–	Montera startsnöret i styrningen.
3	Inga delar krävs	–	Fylla på olja i vevhuset.
4	Inga delar krävs	–	Justera självdrivningen.
5	Inga delar krävs	–	Montera gräsuppsamlaren.

Viktigt: **Ta bort och släng skyddsplasten som täcker motorn samt all övrig plast eller emballage som finns på maskinen.**

Obs: Vänster och höger sida på maskinen är lika med förarens vänstra respektive högra sida vid normal körning.

1

Montera handtaget

Delar som behövs till detta steg:

1	Handtag
2	Sexkantsflänsskruv (5/16 x 1½ tum)
2	Vagnskruv (5/16 x 1½ tum)
4	Flänsmutter (5/16 tum)

Tillvägagångssätt

1. Avlägsna kabelskyddet från handtaget (Figur 3) genom att ta bort de två vagnskruvarna och två låsmuttrarna som håller kabelskyddet på plats.

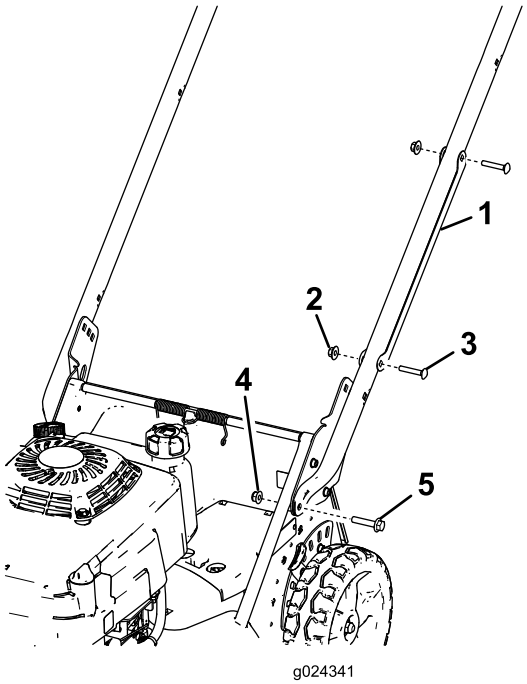

g024341

Figur 3

1. Kabelskydd
2. Låsmutter (2)
3. Vagnskruv – ¼ x 1½ tum (2)
4. Flänsmutter – 5/16 tum (2)
5. Sexkantsflänsskruv – 5/16 x 1½ tum (2)

Obs: Håll reda på skyddet, vagnskruvarna och låsmuttrarna eftersom de ska monteras på handtaget vid ett senare tillfälle enligt anvisningarna.

2. Montera handtagsändarna på klipparkåpan med två sexkantsflänsskruvar (5/16 x 1½ tum) och två flänsmuttrar (5/16 tum) enligt Figur 3.
3. Ställ in maskinen på önskad klipphöjd, se Justera klipphöjden (sida 12).
4. Dra styrkablarna mellan däcket och handtaget så att kablarna inte skadas (Figur 4).

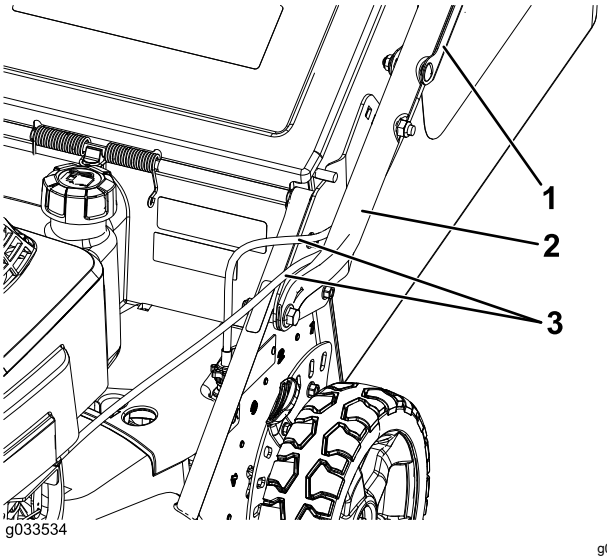

g033534

Figur 4

1. Kabelskydd
2. Handtag
3. Kabel/kablar

5. Stå i körposition bakom maskinen för att avgöra vilken handtagshöjd som är mest bekväm för dig (Figur 5).

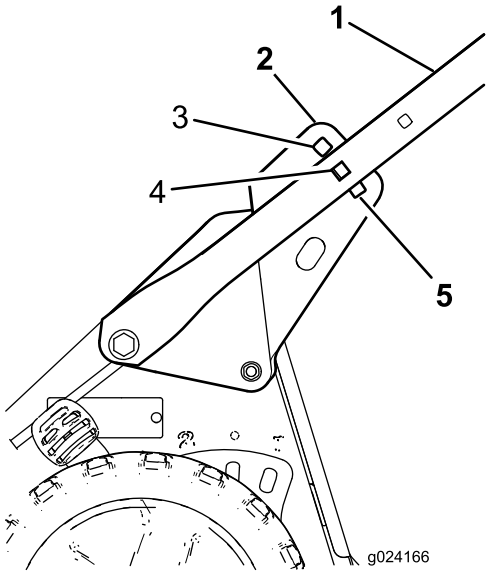

g024166

Figur 5

1. Handtag
2. Handtagsfäste (2)
3. Högsta handtagshöjden
4. Mellanhög handtagshöjd
5. Lägsta handtagshöjden

6. Använd två vagnskruvar (5/16 x 1½ tum) och två flänsmuttrar (5/16 tum) för att fästa handtaget på handtagsfästena i önskad höjd enligt Figur 6.

Viktigt: **Kontrollera att skruvhuvudena är på insidan av handtaget och att muttrarna är på utsidan av handtaget.**

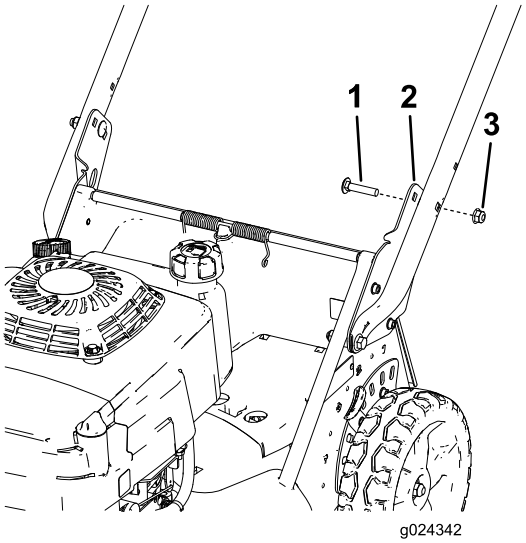

g024342

Figur 6

1. Vagnskruv – 5/16 x 1½ tum (2)
2. Handtagsfäste (2)
3. Flänsmutter – 5/16 tum (2)

7. Placera kabelskyddet på handtaget med **kabeln eller kablarna innanför skyddet**. Fäst skyddet på handtaget med de två vagnsskruvar och två låsmuttrar som du tog bort tidigare (Figur 3).

Viktigt: **Kontrollera att kabeln eller kablarna inte kläms fast mot handtaget när du monterar kabelskydden på handtaget.**

2

Montera startsnöret i styrningen

Inga delar krävs

Tillvägagångssätt

Viktigt: **Montera startsnöret i styrningen för att säkert och lätt starta motorn när du använder maskinen.**

Håll knivstyrstången mot det övre handtaget och dra startsnöret genom styrningen på handtaget (Figur 7).

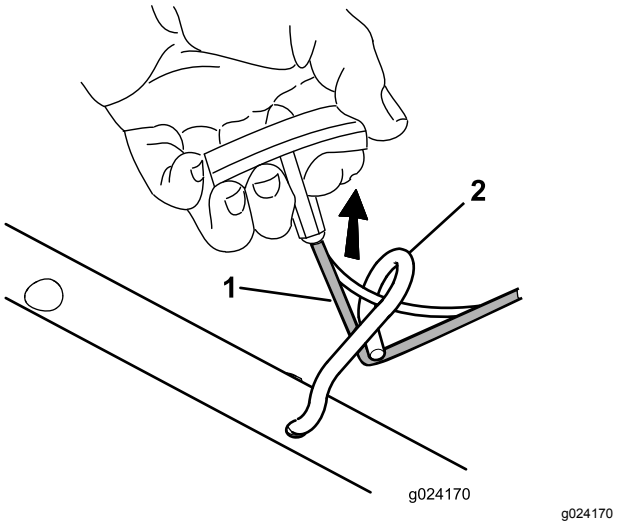

g024170

Figur 7

1. Startsnöre
2. Styrning

3

Fylla på olja i vevhuset

Inga delar krävs

Tillvägagångssätt

Viktigt: **Maskinen levereras utan olja i motorn. Fyll på olja i motorn innan du startar den.**

Motoroljespecifikationer

Motoroljevolym	0,65 liter
Oljeviskositet	SAE 30 eller SAE 10W-30 (renande olja)
API-klassificering	SJ eller högre

1. Flytta maskinen till ett plant underlag.
2. Lossa oljestickan genom att vrida locket moturs och dra stickan uppåt (Figur 8).

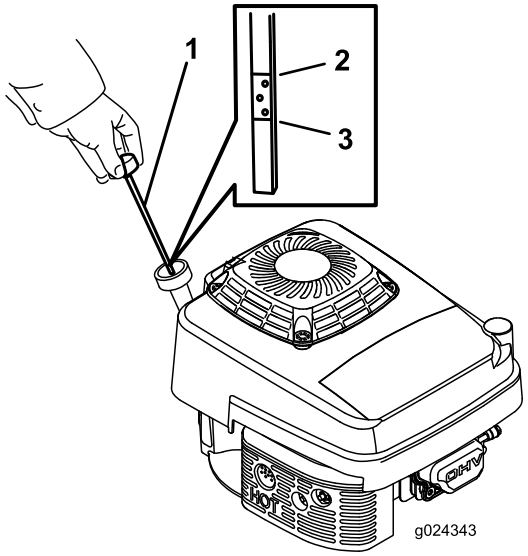

g024343

Figur 8

1. Oljesticka
2. Fullt
3. Fyll på (Add)

3. Fyll långsamt oljepåfyllningsröret med cirka tre fjärdedelar av den olja som ryms i motorn.
4. Vänta i tre minuter tills oljan har lagt sig i motorn.
5. Torka av oljestickan med en ren trasa.
6. Sätt oljestickan i oljepåfyllningsröret och ta sedan ut den.
7. Läs av oljenivån på oljestickan (Figur 8).
   - Om oljenivån på oljestickan är för låg fyller du försiktigt på lite olja i påfyllningsröret, väntar i tre minuter och upprepar stegen 5 till 7 tills oljestickan visar korrekt nivå.
   - Om oljenivån på oljestickan är för hög tappar du ut överflödig olja tills oljestickan visar korrekt nivå. Se Byta ut motoroljan (sida 19).

   Viktigt: **Om oljenivån i motorn är för låg eller för hög kan motorn skadas när du kör den.**
8. Sätt tillbaka oljestickan i påfyllningsröret ordentligt.

4

Justera självdrivningen

Inga delar krävs

Tillvägagångssätt

Viktigt: **Du måste justera självdrivningskabeln innan du använder maskinen för första gången. Se 4 Justera självdrivningen (sida 8).**

5

Montera gräsuppsamlaren

Inga delar krävs

Tillvägagångssätt

1. För gräsuppsamlaren över ramen i enlighet med Figur 9.

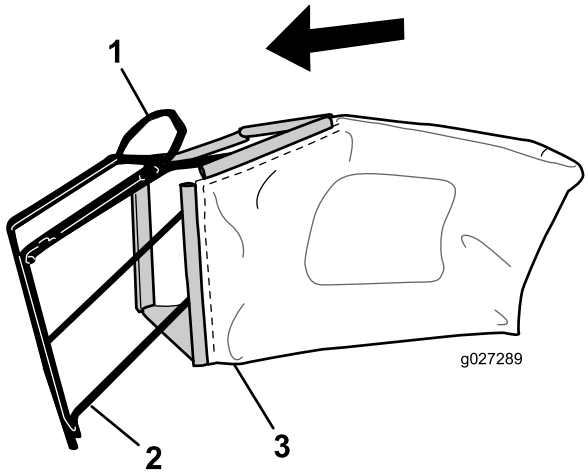

g027289

Figur 9

1. Handtag
2. Ram
3. Gräsuppsamlare

Obs: För inte uppsamlaren över handtaget (Figur 9).

2. Haka fast uppsamlarens nedre kanal på den nedre delen av ramen (Figur 10).

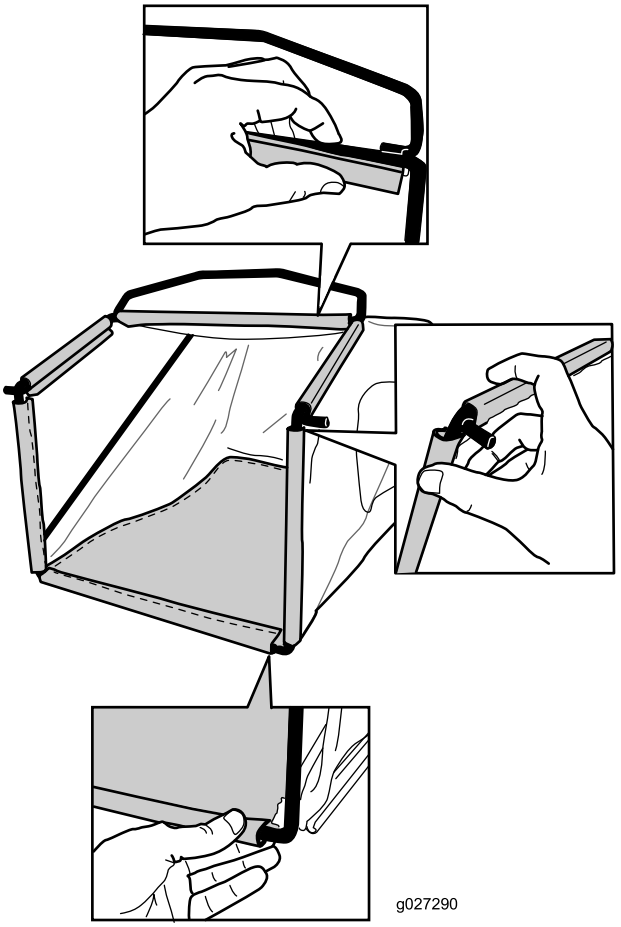

g027290

Figur 10

3. Haka fast uppsamlarens övre kanal och sidokanaler på överdelen respektive sidorna på ramen (Figur 10).

Produktöversikt

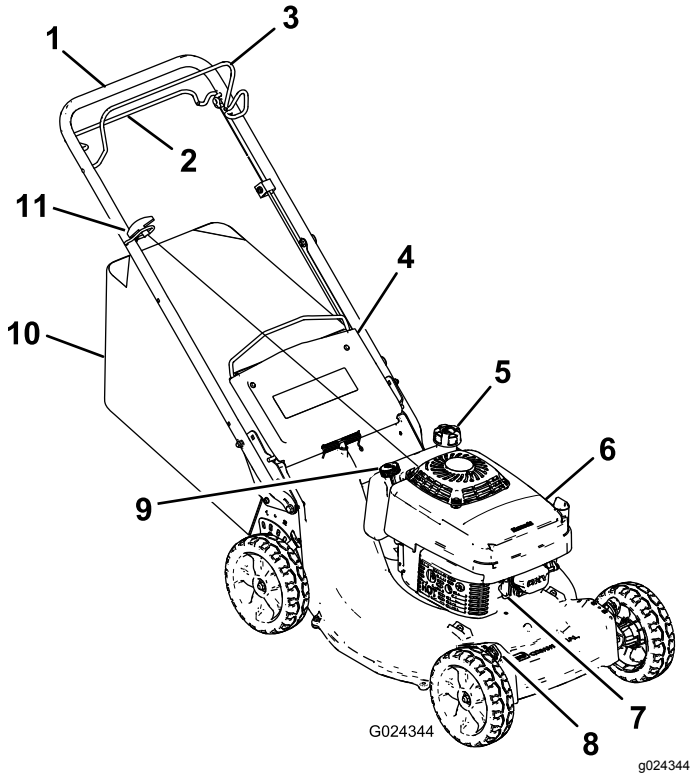

Figur 11

1. Handtag
2. Självdrivningsstång
3. Knivstyrstång
4. Bakre lucka
5. Tanklock
6. Luftrenare
7. Tändstift
8. Klipphöjdsspak (4)
9. Påfyllning/oljesticka
10. Gräsuppsamlare
11. Startsnörehandtag

Specifikationer

Modell	Vikt	Längd	Bredd	Höjd
22291	56 kg	161 cm	55 cm	88 cm

Körning

Före körning

Säkerhet före användning

Allmän säkerhet

- Lär dig hur man använder utrustningen på ett säkert sätt och bekanta dig med manöverorgan och säkerhetsskyltar.
- Kontrollera att alla skydd och säkerhetsanordningar, som t.ex. gräsriktare och/eller gräsuppsamlare, sitter på plats och fungerar korrekt.
- Kontrollera alltid maskinen för att se om knivarna, knivbultarna och klippenheten är slitna eller skadade.
- Inspektera området där maskinen ska användas och ta bort föremål som kan störa användningen av maskinen eller som maskinen kan slunga iväg.
- Vid justering av klipphöjden kan du komma i kontakt med en roterande kniv, vilket kan leda till allvarliga skador.
  - Stäng av motorn, avlägsna tändningsnyckeln (endast modeller med elstart) och vänta tills alla rörliga delar har stannat.
  - Stick inte in fingrarna under kåpan vid justering av klipphöjden.

Bränslesäkerhet

- Bränsle är extremt brandfarligt och mycket explosivt. Brand eller explosion i bränsle kan orsaka brännskador och materiella skador.
  - Förhindra att statisk elektricitet antänder bensinen genom att ställa bensindunken och/eller maskinen direkt på marken före påfyllning, inte i ett fordon eller ovanpå ett föremål.
  - Fyll tanken på en öppen plats, utomhus, när motorn är kall. Torka upp utspillt bränsle.
  - Hantera inte bränsle när du röker eller befinner dig i närheten av en öppen låga eller gnistor.
  - Ta inte bort tanklocket och fyll aldrig på bränsle i bränsletanken när motorn är igång eller varm.
  - Om du har spillt bränsle ska du inte starta motorn. Undvik att orsaka gnistor tills bränsleångorna har skingrats.
  - Förvara bränslet i en godkänd dunk och förvara den utom räckhåll från barn.
- Bränsle är skadligt eller dödligt om det förtärs. Längre exponering för bränsleångor kan orsaka allvarliga skador och sjukdom.

– Undvik att andas in bränsleångor under en längre tid.
– Håll händer och ansikte borta från munstycket och bränsletankens öppning.
– Håll bränsle borta från ögon och hud.

Fylla på bränsletanken

⚠ FARA

Bensin är mycket brandfarligt och explosivt. En sådan brand eller explosion kan ge dig och andra personer brännskador.

- **Förhindra att statisk elektricitet antänder bensinen genom att ställa bensindunken och/eller maskinen direkt på marken före påfyllning, inte i ett fordon eller ovanpå ett föremål.**
- **Fyll tanken utomhus, då motorn är kall. Torka upp utspillt bränsle.**
- **Hantera inte bensin när du röker eller är i närheten av en öppen låga eller gnistor.**
- **Förvara bensin i en godkänd bränsledunk som förvaras oåtkomligt för barn.**

- Använd endast ren och färsk (ej äldre än 30 dagar) blyfri bensin med oktantal 87 eller högre för bästa resultat (klassificeringsmetod (R+M)/2).
- Syresatta bränslen med upp till 10 % etanol eller 15 % MTBE baserat på volym är godkända.
- **Etanol:** Bensin som innehåller upp till 10 % etanol (gasohol) eller 15 % MTBE (metyl-tertiär-butyleter) baserat på volym är godkänd. Etanol och MTBE är inte samma sak. Bensin med 15 % etanol (E15) baserat på volym får inte användas. **Använd aldrig bensin som innehåller mer än 10 % etanol baserat på volym**, t.ex. E15 (innehåller 15 % etanol), E20 (innehåller 20 % etanol) eller E85 (innehåller upp till 85 % etanol). Användning av ej godkänd bensin kan leda till prestandaproblem och/eller skador på motorn som eventuellt inte omfattas av garantin.
- **Använd inte** bensin som innehåller metanol.
- **Förvara inte** bränsle i bränsletanken eller i bränsledunkar under vintern om inte en stabiliserare används.
- **Tillför inte** olja i bensinen.

Viktigt: **Undvik startproblem genom att tillsätta en bränslestabiliserare i bensinen året runt. Stabiliseraren ska blandas med högst 30 dagar gammal bensin.**

Obs: Bränsletanken rymmer 1,8 liter.

Kontrollera oljenivån i motorn

1. Flytta maskinen till ett plant underlag.
2. Lossa oljestickan genom att vrida locket moturs och dra stickan uppåt (Figur 12).

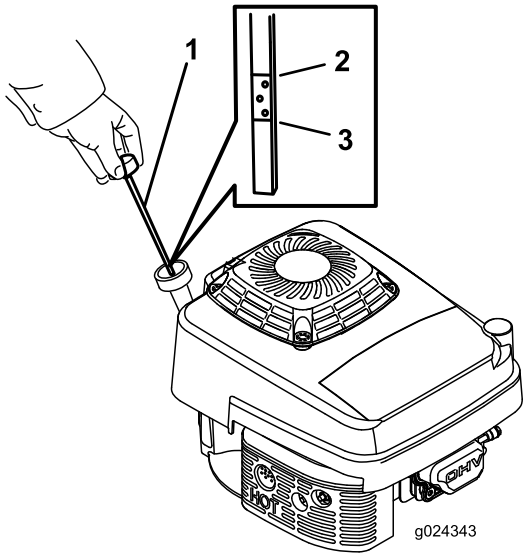

g024343

Figur 12

1. Oljesticka
2. Fullt
3. Fyll på (Add)

3. Torka av oljestickan med en ren trasa.
4. Sätt i oljestickan i oljepåfyllningsröret utan att skruva fast den och ta sedan ut stickan igen.
5. Läs av oljenivån på oljestickan (Figur 12).
   - Om oljestickan visar att oljenivån är för låg (Figur 12) fyller du försiktigt på lite renande olja av typen SAE 30 eller SAE 10W-30 i påfyllningsröret, väntar i tre minuter och upprepar steg 3 till 5 tills oljestickan visar korrekt nivå.
   - Om oljestickan visar att oljenivån är för hög (Figur 12) tappar du ut överflödig olja tills oljestickan visar korrekt nivå. Se Byta ut motoroljan (sida 19).

   Viktigt: **Om oljenivån i motorn är för låg eller för hög kan motorn skadas när du kör den.**
6. Sätt tillbaka oljestickan i påfyllningsröret ordentligt.

Justera klipphöjden

Du kan ändra klipphöjden vid varje hjul genom att justera en klipphöjdsspak. Klipphöjderna är 25 mm, 38 mm, 51 mm, 64 mm, 76 mm, 89 mm, 102 mm och 114 mm.

⚠ FARA

När du justerar klipphöjdsspakarna kan dina händer komma i kontakt med ett roterande knivblad, vilket kan leda till allvarliga skador.

- **Stäng av motorn och vänta tills alla rörliga delar har stannat innan du justerar klipphöjden.**
- **Stick inte in fingrarna under kåpan vid justering av klipphöjden.**

1. Dra klipphöjdsspaken mot hjulet (Figur 13) och flytta spaken till önskat läge.

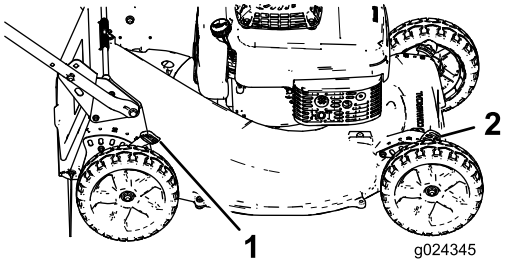

g024345

Figur 13

1. Bakre klipphöjdsspak (2)
2. Främre klipphöjdsspak (2)

2. Lossa klipphöjdsspaken och för in den ordentligt i skåran.
3. Justera samtliga hjul till samma klipphöjdsinställning.

Under arbetets gång

Säkerhet vid användning

Allmän säkerhet

- Använd lämpliga kläder, inklusive ögonskydd, långbyxor, halkfria och ordentliga skor samt hörselskydd. Sätt upp långt hår, knyt fast löst sittande klädesplagg och använd inte lösa smycken.
- Kör inte maskinen om du är sjuk, trött eller påverkad av alkohol eller läkemedel.
- Kniven är skarp – kontakt med kniven kan orsaka allvarliga personskador. Stäng av motorn, avlägsna tändningsnyckeln (endast modeller med elstart) och vänta tills alla rörliga delar har stannat innan du lämnar förarplatsen.
- Motorn ska stängas av och kniven ska stanna inom tre sekunder när du släpper knivstyrstången. Om de inte stannar ska du genast sluta använda maskinen och kontakta en auktoriserad återförsäljare.
- Håll kringstående, i synnerhet små barn, borta från arbetsområdet. Stäng av maskinen om någon kommer i närheten av klippområdet.
- Titta alltid nedåt och bakom dig innan du kör maskinen bakåt.
- Använd endast maskinen när sikten och väderförhållandena är goda. Använd inte maskinen när det finns risk för blixtnedslag.
- Vått gräs och våta löv kan orsaka allvarliga skador om du halkar och rör vid kniven. Undvik att klippa under våta förhållanden.
- Var extra försiktig i närheten av skymda hörn, buskage, träd eller andra föremål som kan försämra sikten.
- Se upp för hål, rötter, ojämnheter, stenar och andra dolda risker. Ojämn terräng kan få maskinen att välta eller göra att du tappar balansen eller fotfästet.
- Om du kör på något föremål eller om klipparen börjar vibrera ska du omedelbart stänga av motorn, ta ur nyckeln (i förekommande fall), vänta tills alla rörliga delar har stannat och ta bort tändkabeln från tändstiftet innan du kontrollerar om maskinen har skadats. Reparera alla skador innan du börjar köra maskinen igen.
- Innan du lämnar förarplatsen ska du stänga av motorn, avlägsna tändningsnyckeln (endast modeller med elstart) och vänta tills alla rörliga delar har stannat.
- Om motorn har varit igång kan ljuddämparen vara het och orsaka brännskador. Håll avstånd till den heta ljuddämparen.
- Kontrollera ofta om gräsutkastarens komponenter och utkastarrännan är slitna eller skadade och byt vid behov ut dem mot delar som rekommenderas av tillverkaren.
- Använd endast tillbehör och redskap som har godkänts av The Toro® Company.

Säkerhet på sluttningar

- Klipp alltid tvärgående över sluttningar, aldrig upp och ner. Var mycket försiktig när du svänger i sluttningar.
- Klipp inte i väldigt branta sluttningar. Dåligt fotfäste kan göra att du halkar och faller.
- Var försiktig när du klipper i närheten av stup, diken och flodbäddar.

Starta motorn

1. Anslut tändkabeln till tändstiftet.
2. Snapsa genom att trycka in knappen ordentligt (Figur 14) och hålla in snapspumpskulan i en sekund.

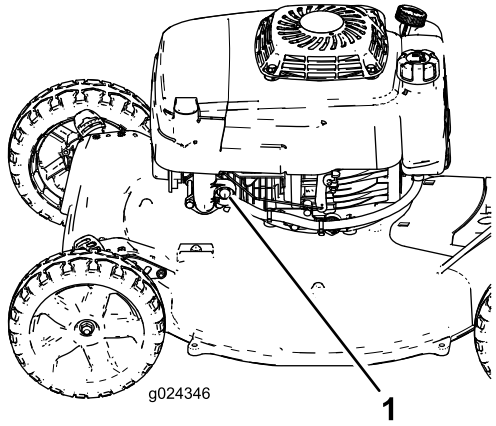

g024346

Figur 14

1. Snapspump

3. Dra knivstyrstången mot det övre handtaget och håll kvar den där (Figur 15).

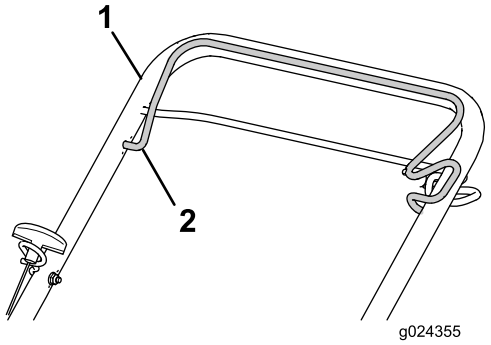

g024355

Figur 15

1. Övre handtag
2. Knivstyrstång

4. Dra lätt i startsnörehandtaget tills du känner motstånd. Dra sedan kraftigt och låt det sakta gå tillbaka till styrningen på handtaget.

   Obs: Upprepa steg 2 till 4 om motorn inte startar.

Stänga av motorn

Serviceintervall: Varje användning eller dagligen—Kontrollera att motorn stängs av inom tre sekunder efter det att knivstyrstången släpps.

Stäng av motorn genom att släppa knivstyrstången.

Viktigt: **När du släpper knivstyrstången ska både motorn och kniven stanna inom tre sekunder. Om de inte stannar ordentligt slutar du genast att använda maskinen och kontaktar en auktoriserad återförsäljare.**

Använda självdrivningen

- **Så här aktiverar du självdrivningen:** Dra självdrivningsstången mot handtaget och håll kvar den där (Figur 16).

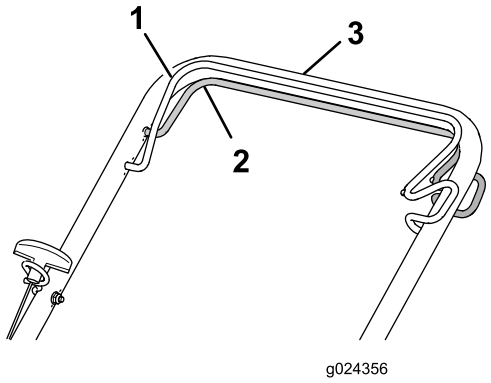

g024356

Figur 16

1. Knivstyrstång (visas som aktiverad i bilden)
2. Självdrivningsstång
3. Övre handtag

Obs: Den maximala självdrivningshastigheten är fast. Om du vill sänka hastigheten ökar du mellanrummet mellan självdrivningsstången och handtaget.

- **Så här inaktiverar du självdrivningsfunktionen:** Släpp självdrivningsstången.

  Obs: Det medföljer frikopplingar som gör det lättare att dra gräsklipparen bakåt. För att inaktivera kopplingarna måste du kanske flytta fram maskinen ungefär 2,5 cm eller mer när du har släppt självdrivningsstången.

Återvinna klippet

Vid leverans från fabriken är maskinen redo att mulla ned gräs- och lövklipp i gräsmattan. Förbereda maskinen för mullning:

- Ta bort uppsamlaren om den sitter på maskinen, se Ta bort gräsuppsamlaren (sida 15).
- Om den bakre utkastarpluggen inte har monterats tar du tag i dess handtag, lyfter den bakre utkastaren och för in pluggen i den bakre utkastaren tills spärren låses på plats (Figur 17).

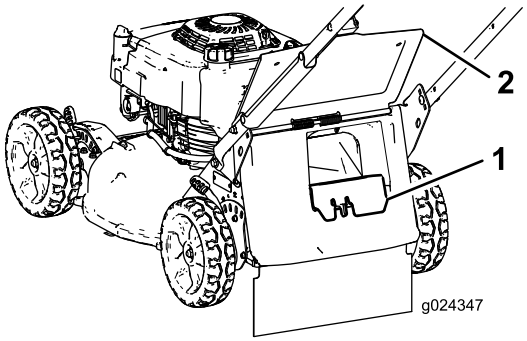

g024347

Figur 17

1. Bakre utkastarplugg
2. Bakre gräsriktare

⚠ VARNING

Om du använder maskinen för att mulla ned gräsklipp utan att ha monterat pluggen kan föremål slungas mot dig eller mot kringstående personer. Det kan också medföra kontakt med knivarna. Kringflygande föremål eller kontakt med knivarna kan leda till allvarliga personskador eller dödsfall.

Kontrollera att den bakre utkastarpluggen sitter på plats innan du mullar ned klippet. Koppla aldrig in knivarna om inte den bakre utkastarpluggen eller gräsuppsamlaren har monterats på maskinen.

Samla upp klippet

Använd gräsuppsamlaren när du vill samla upp gräs- och lövklipp från gräsmattan.

⚠ VARNING

Om gräsuppsamlaren är utsliten kan små stenar eller annat slungas mot dig eller omkringstående, vilket kan innebära livsfara eller leda till allvarliga personskador.

Kontrollera gräsuppsamlaren ofta. Byt ut den mot en ny Toro-uppsamlare om den är skadad.

⚠ VARNING

Knivarna är vassa – kontakt med knivarna kan leda till allvarliga personskador.

Stäng av motorn och vänta tills alla rörliga delar har stannat innan du lämnar förarplatsen.

Montera gräsuppsamlaren

1. Stäng av motorn och vänta tills alla rörliga delar har stannat.
2. Höj och håll upp den bakre gräsriktaren (Figur 18).

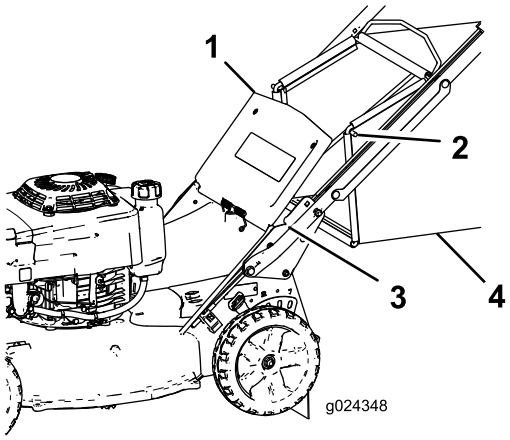

g024348

Figur 18

1. Bakre gräsriktare
2. Uppsamlarstångände (2)
3. Skåra (2)
4. Gräsuppsamlare

3. Ta bort den bakre utkastarpluggen genom att trycka in spärren med tummen och dra ut pluggen från maskinen (Figur 17).
4. Montera uppsamlarstångändarna i skårorna längst ned på handtaget och gunga uppsamlaren fram och tillbaka för att se till att stångändarna sitter längst ned i de två skårorna (Figur 18).
5. Sänk ned den bakre gräsriktaren tills den vilar på gräsuppsamlaren.

Ta bort gräsuppsamlaren

⚠ FARA

Gräsklipp och andra föremål kan slungas ut genom en öppning i klipparkåpan. Föremål som slungas ut med tillräckligt stor kraft kan skada dig och kringstående allvarligt eller leda till dödsfall.

- **Starta aldrig motorn efter att du har tagit bort gräsuppsamlaren om du inte har monterat utkastarpluggen på maskinen.**
- **Öppna aldrig den bakre utkastaren på maskinen när motorn är igång.**

1. Stäng av motorn och vänta tills alla rörliga delar har stannat.
2. Höj den bakre gräsriktaren.
3. Ta bort gräsuppsamlarens stång från skårorna längst ned på handtaget (Figur 18).
4. Montera utkastarpluggen, se Återvinna klippet (sida 14).
5. Sänk ned den bakre gräsriktaren.

Arbetstips

Allmänna tips

- Läs noga igenom säkerhetsföreskrifterna och denna bruksanvisning innan du börjar använda maskinen.
- Röj området från pinnar, stenar, ståltråd, grenar och annat skräp som kniven kan komma att slå i och slunga iväg.
- Håll alla, i synnerhet barn och husdjur, borta från arbetsområdet.
- Undvik att köra på träd, väggar, trottoarkanter och andra hårda föremål. Kör aldrig avsiktligt över ett föremål.
- Stäng av motorn om du kör på något föremål eller om klipparen börjar vibrera. Ta bort tändkabeln från tändstiftet och kontrollera noga om klipparen har skadats.
- Håll **kniven slipad** under klippsäsongen. Slipa med jämna mellanrum bort eventuella hack på kniven.
- Byt efter behov ut kniven mot en Toro-originalkniv.
- Klipp bara torrt gräs och torra löv. Vått gräs och våta löv har en tendens att klumpas ihop på marken, vilket kan leda till motorstopp eller till att klipparen täpps igen.

⚠ VARNING

Vått gräs och våta löv kan orsaka allvarliga skador om du halkar och rör vid kniven.

Klipp endast under torra förhållanden.

- Gör rent under maskinen efter varje användningstillfälle. Se Rengöra under maskinen (sida 16).
- Håll motorn i gott arbetsskick.
- Rengör luftfiltret ofta. Mullning virvlar upp mer gräsklipp och damm som sätter igen luftfiltret och minskar motorprestandan.
- Ställ in motorhastigheten på det högsta läget för bästa klippresultat.

⚠ VARNING

Om du kör maskinen med en motorhastighet som överstiger fabriksinställningen kan en del av kniven eller motorn slungas från maskinen mot dig eller kringstående, vilket kan innebära livsfara eller leda till allvarliga personskador.

- **Ändra inte motorns hastighetsinställning.**
- **Om du misstänker att motorhastigheten är snabbare än normalt bör du kontakta en auktoriserad återförsäljare.**

Klippa gräs

- Gräs växer i olika takt beroende på årstiden. På sommaren när det är varmt är det bäst att klippa gräset med någon av klipphöjdsinställningarna 64 mm, 76 mm eller 89 mm. Klipp endast cirka en tredjedel av grässtrået åt gången. Klipp endast under 64 mm om gräset är glest eller om det är sent på hösten då gräset växer långsammare.
- Om du klipper gräs som mer än 15 cm högt kan det vara bra att först klippa med den högsta klipphöjdsinställningen och gå sakta, och sedan klippa en gång till med en lägre klipphöjd för att få bästa klippresultat. Om gräset är för långt och löven klumpar ihop sig på gräsmattan kan klipparen bli igensatt, vilket kan orsaka motorstopp.
- Byta klippriktning. Det underlättar fördelningen av det klippta gräset vilket ger en jämn gödning.

Försök med en eller flera av åtgärderna nedan om du inte är nöjd med klippresultatet:

- Slipa kniven.

- Gå saktare när du klipper.
- Höj gräsklipparens klipphöjdsinställning.
- Klipp gräset oftare.
- Överlappa klippsvepningarna istället för att klippa en hel svepning varje gång.

Klippa löv

- Efter avslutad klippning bör halva gräsmattan synas genom täcket av sönderskurna löv. Det kan vara nödvändigt att gå över löven mer än en gång.
- Om det är ett tunt lövtäcke ställer du in alla hjul på samma klipphöjdsinställning.
- Sänk klipphastigheten om gräsklipparen inte skär löven tillräckligt fint.

Efter körning

Säkerhet efter användning

Allmän säkerhet

- Ta bort gräs och skräp från maskinen för att förebygga brand. Torka upp eventuellt olje- eller bränslespill.
- Låt motorn svalna innan du ställer undan maskinen i ett slutet utrymme.
- Förvara aldrig maskinen eller bränslebehållaren i närheten av en öppen låga, gnista eller ett kontrolljus, som t.ex. nära en varmvattenberedare eller någon annan anordning.

Säkerhet vid transport

- Ta (i förekommande fall) ur tändningsnyckeln innan maskinen ska transporteras.
- Var försiktig när du lastar på eller av maskinen.
- Se till att maskinen inte kan rulla.

Rengöra under maskinen

Håll undersidan av maskinen ren för att säkerställa bästa prestanda. Var särskilt noga med att hålla stötplåtarna fria från skräp (Figur 19).

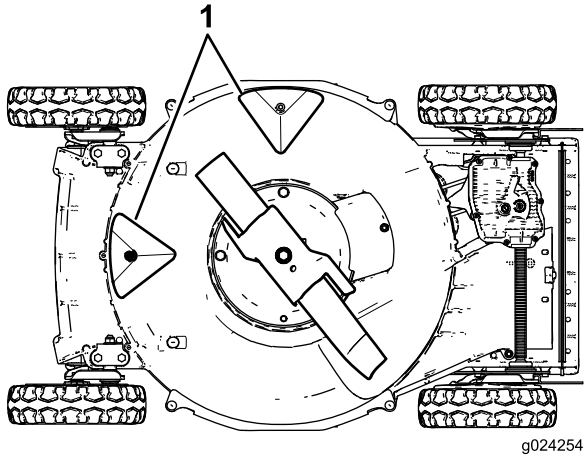

g024254

Figur 19

1. Stötplåtar

Rengöringsmetod

Serviceintervall: Varje användning eller dagligen

⚠ VARNING

Det kan lossna material från under klipparen.

- **Använd ögonskydd.**
- **Använd alltid handskar när du arbetar i närheten av kniven**
- **Stå kvar i körläget (bakom handtaget) med motorn igång.**
- **Håll kringstående på avstånd.**

1. Flytta maskinen till en stenbelagd plan yta i närheten av en trädgårdsslang.
2. Starta motorn.
3. Håll vattenslangen i nivå med handtaget och rikta vattenstrålen mot marken precis framför det högra bakhjulet (Figur 20).

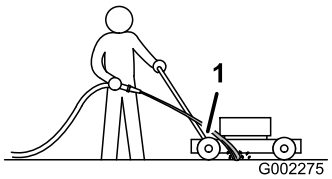

g002275

Figur 20

1. Höger bakhjul

Obs: Kniven drar in vattnet och klippet sköljs bort. Spola med vatten tills du inte längre ser

något gräsklipp sköljas bort från maskinens undersida.

4. Stäng av motorn och vänta tills alla rörliga delar har stannat.
5. Stäng av vattnet.
6. Starta maskinen och låt den gå i några minuter så att undersidan på maskinen torkar.

Skrapmetod

Om det inte räcker med att spola för att avlägsna skräpet på undersidan av maskinen kan du skrapa den ren.

1. Lossa tändkabeln från tändstiftet.
2. Töm bränsletanken på bensin.

⚠ VARNING

Om maskinen lutas kan bränsle läcka ut från förgasaren eller bränsletanken. Bränsle är extremt brandfarligt, mycket explosivt och kan under vissa omständigheter orsaka personskador eller skador på egendom.

Undvik bränslespill genom att köra motorn tills den är tom eller genom att tömma tanken på bränsle med en handpump. Använd aldrig en hävert.

3. Tippa maskinen på dess **högra** sida (luftrenaren uppåt).
4. Ta bort smuts och gräsklipp med en träskrapa. Undvik grader och vassa kanter.
5. Tippa tillbaka maskinen till körläget.
6. Anslut tändkabeln till tändstiftet.

Underhåll

Rekommenderat underhåll

Underhållsintervall	Underhållsförfarande
Efter de första 8 timmarna	• Byt oljan i motorn.
Efter de första 25 timmarna	• Se till att alla fästelement är åtdragna.
Varje användning eller dagligen	• Kontrollera att motorn stängs av inom tre sekunder efter det att knivstyrstången släpps. • Ta bort gräsklipp och smuts från maskinens undersida. • Kontrollera om klippknivarna är slitna eller skadade. • Kontrollera om acceleratorn är sliten eller skadad. • Kontrollera knivbromsens stopptid. Kniven måste stanna inom 3 sekunder efter att knivstyrstången har släppts. Om den inte gör det ska du kontakta en auktoriserad återförsäljare för reparation. • Kontrollera om några fästelement är lösa eller saknas på motorn. • Kontrollera om det finns några bränsle- eller oljeläckor. • Kontrollera eller rengör startsnöret och luftintagsgallret.
Var 25:e timme	• Rengör skumförfiltret (oftare vid dammiga arbetsförhållanden).
Var 40:e timme	• Rengör hjulen och växlarna.
Var 50:e timme	• Byt motorolja (oftare vid dammiga förhållanden). • Slipa eller byt ut kniven. Underhåll den oftare om eggen lätt blir slö vid grova eller sandiga förhållanden. • Tag bort gräsklipp och skräp under remkåpan.
Var 100:e timme	• Kontrollera, rengör och justera tändstiftets gap. Byt ut tändstift vid behov. • Se till att alla fästelement är åtdragna. • Kontrollera eller rengör startsnöret och luftintagsgallret.
Var 200:e timme	• Be en auktoriserad serviceverkstad undersöka om det finns läckor i bränslesystemet och/eller om bränsleslangen har försämrats. Byt ut delar vid behov.
Var 300:e timme	• Byt ut pappersluftfiltret (oftare vid dammiga arbetsförhållanden). • Rengör cylindern och kylflänsarna. • Be en auktoriserad serviceverkstad kontrollera och justera motorns tomgångshastighet. • Be en auktoriserad serviceverkstad rengöra förbränningskammaren. • Be en auktoriserad serviceverkstad kontrollera och justera ventilspelet. • Be en auktoriserad serviceverkstad rengöra och slipa ventilsätesytan.

Säkerhet vid underhåll

- Lossa tändkabeln från tändstiftet innan du utför underhåll.
- Använd handskar och ögonskydd när du servar maskinen.
- Kniven är skarp – kontakt med kniven kan orsaka allvarliga personskador. Använd handskar när du servar kniven. Reparera eller ändra inte kniven/knivarna.
- Mixtra aldrig med säkerhetsbrytarna. Kontrollera regelbundet att de fungerar som de ska.
- Bränslet kan läcka ut när man tippar maskinen. Bränslet är brandfarligt, explosivt och kan orsaka personskador. Kör motorn tills tanken är tom eller töm tanken på bensin med en handpump; sug aldrig ut med en hävert.
- Använd endast originalreservdelar och tillbehör från Toro för att garantera optimal prestanda och fortlöpande säkerhet för produkten. Det kan vara farligt att använda reservdelar och tillbehör från andra tillverkare och det kan göra produktgarantin ogiltig.

Serva luftfiltret

Serviceintervall: Var 25:e timme—Rengör skumförfiltret (oftare vid dammiga arbetsförhållanden).

Var 300:e timme—Byt ut pappersluftfiltret (oftare vid dammiga arbetsförhållanden).

Viktigt: **Kör inte motorn utan luftfilterenheten. Det leder till mycket stora skador på motorn.**

1. Stäng av motorn och vänta tills alla rörliga delar har stannat.
2. Lossa tändkabeln från tändstiftet.
3. Lossa skruven på luftfilterkåpan (Figur 21).

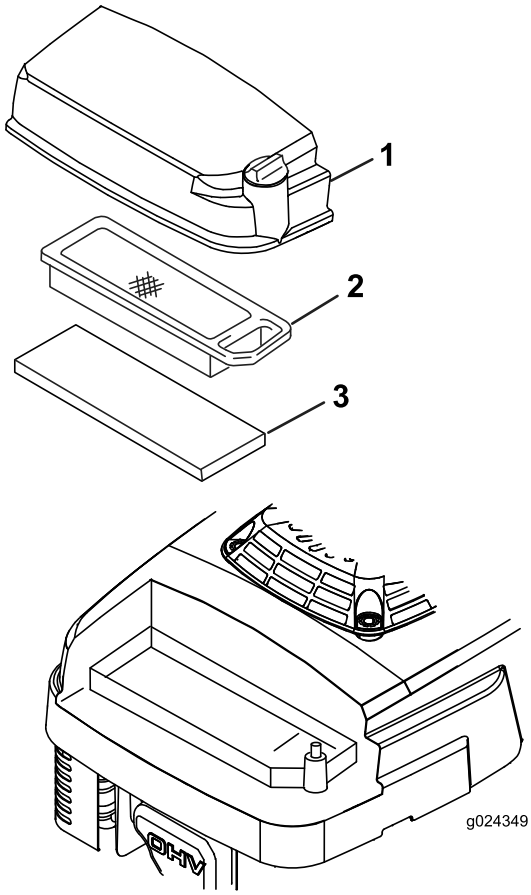

g024349

Figur 21

1. Luftfilterkåpa
2. Pappersluftfilter
3. Skumförfilter

4. Ta bort skyddet och rengör det noga.
5. Ta bort och kontrollera pappersluftfiltret (Figur 21). Byt ut det om det är väldigt smutsigt.

   Viktigt: **Rengör inte pappersfiltret.**

6. Ta bort skumförfiltret (Figur 21), rengör det med vatten och ett milt rengöringsmedel och torka det sedan torrt genom att ”dutta”.
7. Montera skumförfiltret.
8. Montera pappersluftfiltret.
9. Montera locket och fäst det med skruven.

Byta ut motoroljan

Serviceintervall: Efter de första 8 timmarna

Var 50:e timme

Kör motorn i några minuter före oljebytet för att värma oljan. Varm olja rinner lättare och för med sig mer föroreningar.

Motoroljespecifikationer

Motoroljevolym	0,65 liter
Oljeviskositet	SAE 30 eller SAE 10W-30 (renande olja)
API-klassificering	SJ eller högre

1. Stäng av motorn och vänta tills alla rörliga delar har stannat.
2. Lossa tändkabeln från tändstiftet.
3. Töm bränsletanken på bensin.
4. Ställ ett passande uppsamlingstråg under oljestickan/avtappningsröret.
5. Gör rent runt oljestickan.
6. Lossa oljestickan genom att vrida locket motsols och dra stickan uppåt.
7. Tippa maskinen på dess **högra** sida (luftfiltret uppåt) och töm ut oljan i uppsamlingstråget.
8. Vänd maskinen rätt igen när oljan har tömts ut.
9. Fyll vevhuset med färsk olja upp till den rätta nivån på oljestickan. Se 3 Fylla på olja i vevhuset (sida 8).
10. För in oljestickan i påfyllningsröret och vrid locket medsols tills det är hårt åtdraget.
11. Torka upp eventuellt utspilld olja.
12. Lämna in förbrukad olja på en återvinningsstation.

Serva tändstiftet

Serviceintervall: Var 100:e timme—Kontrollera, rengör och justera tändstiftets gap. Byt ut tändstift vid behov.

Använd ett tändstift av typen **NGK BPR5ES** eller motsvarande.

1. Stäng av motorn och vänta tills alla rörliga delar har stannat.
2. Lossa tändkabeln från tändstiftet.
3. Rengör runt tändstiftet.
4. Skruva bort tändstiftet från cylindertoppen.

   Viktigt: **Ett sprucket, skadat eller smutsigt tändstift måste bytas ut. Rengör inte elektroderna eftersom flagor kan ta sig in i cylindern och orsaka skador på motorn.**

5. Ställ in gapet på det nya stiftet till 0,76 mm. Se Figur 22.

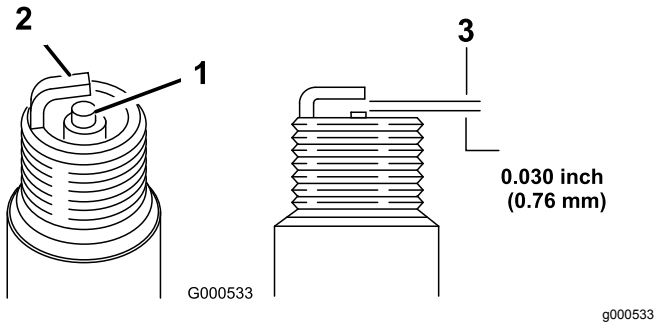

Figur 22

1. Mittelektrodsisolator
2. Sidoelektrod
3. Luftgap (ej skalenligt)

6. Montera försiktigt tändstiftet för hand (för att undvika korsgängning).
7. Dra åt tändstiftet till 23 N·m.

   Viktigt: **Ett löst tändstift kan bli väldigt varmt och skada motorn. Om du drar åt tändstiftet för mycket kan du skada gängorna i cylinderhuvudet.**

8. Anslut tändkabeln till tändstiftet.

Justera självdrivningen

Justera drivningskabeln om maskinen är ny, om självdrivningsfunktionen inte fungerar eller om maskinen har en tendens att krypa framåt.

1. Placera maskinen utomhus på en plan, belagd yta nära en stadig vägg för att på ett säkert sätt undvika att maskinen flyttas framåt när motorn är igång.
2. Placera maskinen med de främre däcken mot väggen.

   Obs: Se till att utrymmet är väl ventilerat och fritt från skräp som eventuellt kan slungas ut från maskinen.

3. Växla transmissionen till treans växel.
4. Starta motorn, se Starta motorn (sida 13).
5. Dra självdrivningsstången mot handtaget.

   Obs: Hjulen ska börja snurra när självdrivningsstången precis rör vid handtaget.

6. Stäng av motorn.
7. Gör något av följande om du måste justera maskinen:
   - Om hjulen inte snurrar när du drar in självdrivningsstången är drivremmen för lös. Rotera hjuldrivningsreglageratten (Figur 23) ett varv medsols och upprepa stegen 4 till 6.

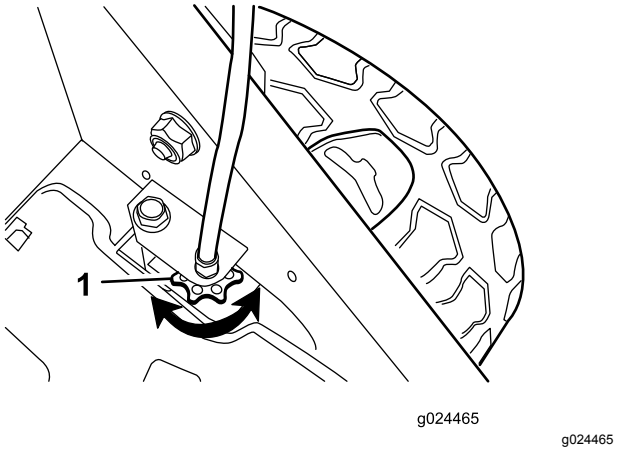

Figur 23

1. Hjuldrivningsreglageratt

   - Om hjulen snurrar innan du har dragit in självdrivningsstången helt, är drivremmen för hårt spänd. Rotera hjuldrivningsreglageratten (Figur 23) ett varv motsols och upprepa stegen 4 till 6.

8. Om du har en ny drivrem ska du rotera justeringsratten för drivningskabeln ytterligare ett varv medsols så att remmen kan sträckas under inkörningsperioden.

   Obs: Du kan hoppa över det här steget om du justerar en använd rem.

Underhålla kniven

Klipp alltid med en vass kniv. En slipad kniv klipper rent av utan att slita och rycka av grässtråna.

Förbereda maskinen

1. Stäng av motorn och vänta tills alla rörliga delar har stannat.
2. Lossa tändkabeln från tändstiftet.
3. Töm bränsletanken på bensin.
4. Tippa maskinen på dess **högra** sida (luftrenaren uppåt) enligt Figur 24.

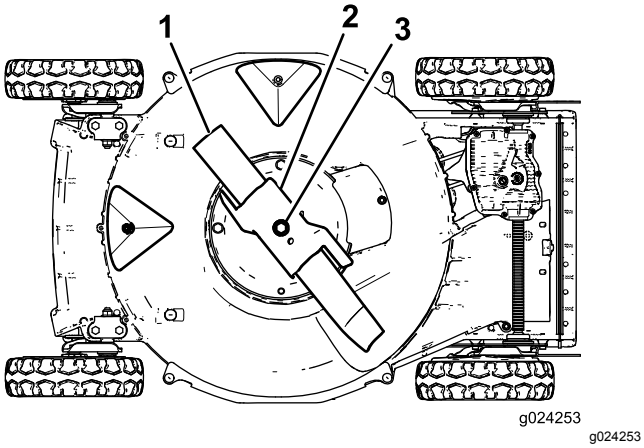

Figur 24

1. Kniv
2. Accelerator
3. Knivskruv och låsbricka

Kontrollera kniven

Serviceintervall: Varje användning eller dagligen—Kontrollera om klippknivarna är slitna eller skadade.

Kontrollera noga att kniven är vass och inte är utsliten, i synnerhet där de flata och böjda delarna möts (Figur 25A). Kontrollera kniven innan du använder gräsklipparen, eftersom sand och slipande material kan slita bort metallen mellan knivens flata och böjda delar. Om du upptäcker spårbildning eller slitage (Figur 25B och Figur 25C) ska du byta ut kniven, se Demontera kniven (sida 22).

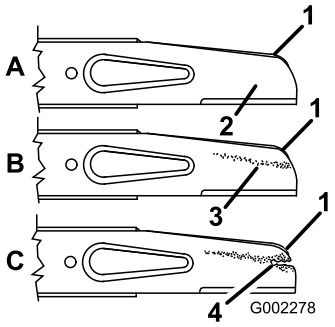

g002278

Figur 25

1. Segel
2. Knivens flata del
3. Slitage
4. Spårbildning

Obs: Montera en ny kniv när klippsäsongen börjar för att få bästa resultat. Slipa ned eventuella småjack under året för att underhålla skäreggen.

⚠ FARA

En sliten eller skadad kniv kan gå sönder och en bit av kniven kan slungas ut mot dig eller någon kringstående, vilket kan leda till allvarliga personskador eller dödsfall.

- **Kontrollera om kniven är sliten eller skadad med jämna mellanrum.**
- **Byt ut en sliten eller skadad kniv.**

Kontrollera acceleratorn

Serviceintervall: Varje användning eller dagligen—Kontrollera om acceleratorn är sliten eller skadad.

Undersök acceleratorn för slitage (Figur 26). Kontrollera acceleratorn innan du använder maskinen, eftersom sand och slipande material kan slita bort metallen (speciellt i området som visas som föremål 2 i Figur 26). Om du märker att fliken på acceleratorn har slitits ned till en skarp kant, eller om det finns en spricka, byter du ut acceleratorn. Se Demontera kniven (sida 22).

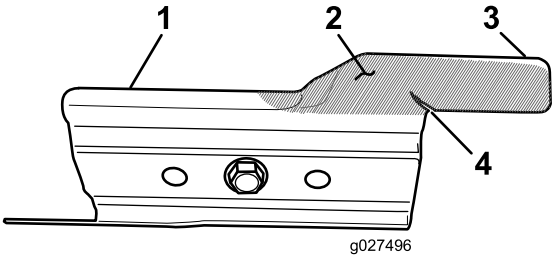

g027496

Figur 26

1. Accelerator
2. Slitageområde
3. Flik
4. Sprickbildning

⚠ VARNING

En sliten eller skadad accelerator kan gå sönder och en bit av den kan slungas ut mot dig eller kringstående, vilket kan innebära livsfara eller leda till allvarliga personskador.

- **Kontrollera regelbundet om acceleratorn är sliten eller skadad.**
- **Byt ut acceleratorn om den är sliten eller skadad.**

Demontera kniven

1. Fatta tag om knivens ände med en trasa eller en tjockt vadderad handske.
2. Ta bort knivmuttrarna, acceleratorn och kniven (Figur 25).

Slipa kniven

Serviceintervall: Var 50:e timme—Slipa eller byt ut kniven. Underhåll den oftare om eggen lätt blir slö vid grova eller sandiga förhållanden.

Slipa knivens ovansida för att bevara den ursprungliga klippvinkeln (Figur 27A) och den inre klippkantsradien (Figur 27B). Kniven kommer att vara balanserad även fortsättningsvis om du slipar bort lika mycket från båda knivseggarna.

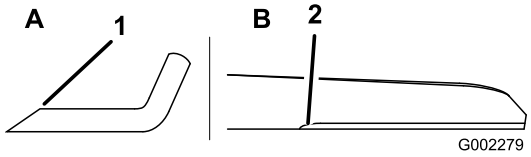

g002279

Figur 27

1. Slipa enbart kniven i denna vinkel.
2. Bevara den ursprungliga radien här.

Balansera kniven

1. Kontrollera knivens balans genom att lägga den med det mittersta hålet över en spik eller en skruvmejsel som fästs horisontellt i ett skruvstäd (Figur 28).

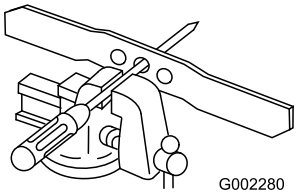

g002280

Figur 28

Obs: Du kan också kontrollera balansen genom att använda en knivbalanserare som finns i handeln.

2. Om någon av ändarna är tyngre ska du fila den (dock inte på eller nära skäreggen) tills inte någon av knivändarna roteras nedåt.

Montera kniven

1. Montera en slipad, balanserad Toro-kniv, acceleratorn och knivmuttrarna. När knivens segel är korrekt monterat ska det peka mot gräsklipparkåpans ovansida.

   Obs: Dra åt knivmuttrarna till 20–37 N·m.

   ⚠ VARNING

   Om maskinen körs utan monterad accelerator kan kniven böjas eller brytas av, vilket i sin tur kan utsätta dig och kringstående för livsfara eller leda till allvarliga personskador.

   Kör inte maskinen om inte acceleratorn sitter på plats.

2. Tippa tillbaka maskinen till körläget.

Rengöra under remkåpan

Serviceintervall: Var 50:e timme—Tag bort gräsklipp och skräp under remkåpan.

1. Stäng av motorn och vänta tills alla rörliga delar har stannat.
2. Lossa tändkabeln från tändstiftet.
3. Ta bort remkåpan (Figur 29) från gräsklipparkåpan.

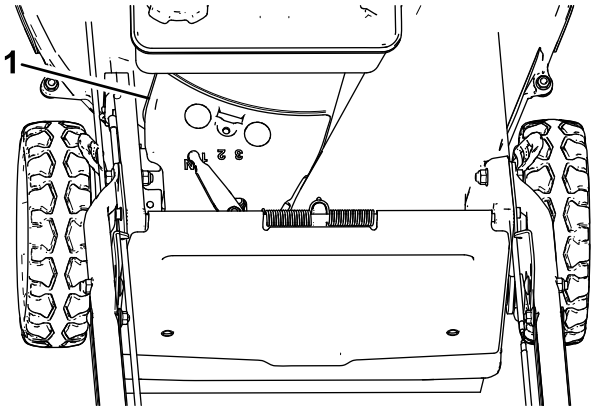

Figur 29

1. Remkåpa

4. Lyft av kåpan och borsta bort allt skräp runt remområdet.
5. Sätt tillbaka remkåpan.
6. Anslut tändkabeln till tändstiftet.

Rengöra hjulen

Serviceintervall: Var 40:e timme

Viktigt: **Högtryckstvätta inte lagren, eftersom det kan skada lagerpackningarna.**

Obs: Om du använder maskinen under extrema förhållanden håller växeln längre om hjulen rengörs oftare än vad som rekommenderas.

1. Ta bort flänslåsmuttern och hjulanordningen från axelbulten (Figur 30).
2. Ta bort allt skräp från området runt hjulet och växlarna (Figur 30).

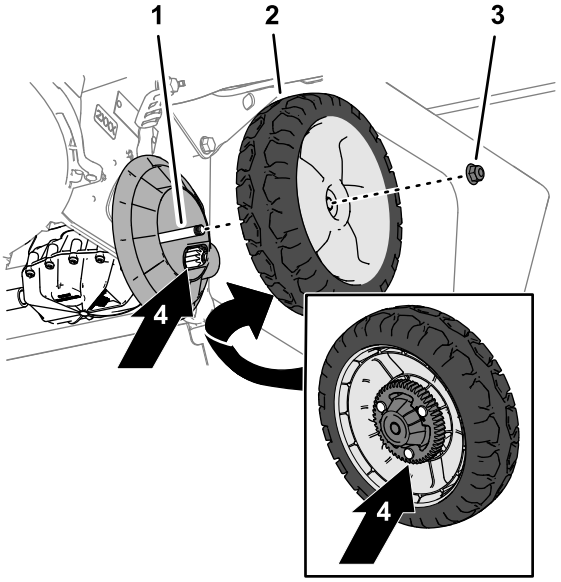

Figur 30

1. Axelbult
2. Hjulanordning
3. Flänslåsmutter
4. Växlar

3. Applicera lite monteringssmörjmedel på växlarna efter rengöringen (Figur 30).
4. Montera hjulanordningen på axelbulten med flänslåsmuttern (Figur 30).

Förvaring

Förbered gräsklipparen för lågsäsongsförvaring genom att utföra de rekommenderade underhållsprocedurerna. Se Förvaring (sida 24).

Förvara maskinen i ett svalt, rent och torrt utrymme. Täck över maskinen så att den hålls ren och står skyddad.

Förbereda bränslesystemet

Töm ut bränslet ur bränsletanken när du använder klipparen för sista gången före förvaring.

1. Kör motorn tills den får bränslestopp och stannar.
2. Stryp motorn och starta den igen.
3. Låt motorn gå tills den stannar. När du inte kan starta motorn längre är den tillräckligt torr.

Förbereda motorn

1. Byt oljan i vevhuset medan motorn fortfarande är varm, se Byta ut motoroljan (sida 19).
2. Ta bort tändstiftet.
3. Tillsätt ca 30 ml motorolja i motorns vevhus genom tändstiftshålet med hjälp av en oljekanna.
4. Rotera motorn långsamt flera gånger genom att dra i startsnörehandtaget så att oljan fördelas i motorns vevhus.
5. Montera tändstiftet men anslut **inte** tändkabeln till tändstiftet.

Allmän information

1. Gör rent under maskinen. Se Rengöra under maskinen (sida 16).
2. Tvätta bort eventuell smuts och beläggning från cylindern, kylflänsarna och utblåshöljet.
3. Ta bort gräsklipp, smuts och smörja från motorns utvändiga delar, höljet och klipparkåpans ovandel.
4. Kontrollera knivens skick, se Kontrollera kniven (sida 21).
5. Kontrollera acceleratorns skick, se Kontrollera acceleratorn (sida 21).
6. Utför service på luftfiltret, se Serva luftfiltret (sida 19).
7. Dra åt alla muttrar, bultar och skruvar.
8. Måla i rost- eller lackskador med färg som kan erhållas från en auktoriserad återförsäljare.

Ta klipparen ur förvaring

1. Kontrollera och dra åt alla fästelement.
2. Ta bort tändstiftet och snurra motorn snabbt med startsnöret för att blåsa bort överbliven olja från cylindern.
3. Rengör tändstiftet eller byt ut det om det är sprucket, trasigt eller om elektroderna är slitna.
4. Montera tändstiftet, se Serva tändstiftet (sida 20).
5. Utför de underhållsprocedurer som eventuellt kan behövas. Se Underhåll (sida 18).
6. Fyll på färskt bränsle i bränsletanken.
7. Kontrollera oljenivån i motorn.
8. Anslut tändkabeln till tändstiftet.

Felsökning

Problem	Möjliga orsaker	Åtgärd
Det går inte att starta motorn.	1. Bränsletanken är tom eller bränslesystemet innehåller gammalt bränsle. 2. Gasreglaget är inte i CHOKE-läget. 3. Tändkabeln har inte anslutits till tändstiftet. 4. Tändstiftet är slitet, skadat eller har felaktigt avstånd.	1. Töm och/eller fyll på bränsletanken med ny bensin. Kontakta en auktoriserad återförsäljare om problemet kvarstår. 2. För gasreglaget till CHOKE-läget. 3. Anslut tändkabeln till tändstiftet. 4. Kontrollera tändstiftet och justera avståndet vid behov. Byt ut tändstiftet om det är anfrätt, skadat eller sprucket.
Motorn är trög att starta eller tappar kraft.	1. Bränsletanken innehåller gammalt bränsle. 2. Luftfiltret är smutsigt och blockerar luftflödet. 3. Det finns gräsklipp och skräp under maskinen. 4. Tändstiftet är slitet, skadat eller har felaktigt avstånd. 5. Oljenivån i motorn är låg eller oljan är smutsig.	1. Töm och fyll på bränsletanken med ny bensin. 2. Rengör luftfiltrets förrenare och/eller byt ut pappersluftfiltret. 3. Rengör klipparens undersida. 4. Kontrollera tändstiftet och justera avståndet vid behov. Byt ut tändstiftet om det är anfrätt, skadat eller sprucket. 5. Kontrollera motoroljan. Byt ut oljan om den är smutsig eller tillsätt olja om nivån är låg.
Motorn går ojämnt.	1. Tändkabeln har inte anslutits till tändstiftet. 2. Tändstiftet är slitet, skadat eller har felaktigt avstånd. 3. Gasreglaget är inte i det SNABBA läget. 4. Luftfiltret är smutsigt och blockerar luftflödet.	1. Anslut tändkabeln till tändstiftet. 2. Kontrollera tändstiftet och justera avståndet vid behov. Byt ut tändstiftet om det är anfrätt, skadat eller sprucket. 3. För gasreglaget till det SNABBA läget. 4. Rengör luftfiltrets förrenare och/eller byt ut pappersluftfiltret.
Maskinen eller motorn vibrerar för mycket.	1. Kniven är böjd eller ur balans. 2. Knivfästmuttrarna är lösa. 3. Det finns gräsklipp och skräp under maskinen. 4. Motorns fästskruvar är lösa.	1. Balansera kniven. Byt ut kniven om den är böjd. 2. Dra åt knivens fästmuttrar. 3. Rengör klipparens undersida. 4. Dra åt motorns fästskruvar.
Klippmönstret blir ojämnt.	1. Alla fyra hjulen har inte samma höjd. 2. Kniven är slö. 3. Du klipper i samma mönster om och om igen. 4. Det finns gräsklipp och skräp under maskinen.	1. Ställ in alla fyra hjulen på samma höjd. 2. Slipa och balansera kniven. 3. Byt klippmönster. 4. Rengör klipparens undersida.
Utkastaren täpps till.	1. Gasreglaget är inte i det SNABBA läget. 2. Klipphöjden är för låg. 3. Du klipper för snabbt. 4. Gräset är vått. 5. Det finns gräsklipp och skräp under maskinen.	1. För gasreglaget till det SNABBA läget. 2. Höj klipphöjden. 3. Sakta ned farten. 4. Låt gräset torka innan du klipper det. 5. Rengör klipparens undersida.
Maskinen självdriver inte.	1. Självdrivningskabeln har inte justerats eller är skadad. 2. Det finns skräp under remkåpan.	1. Justera självdrivningskabeln. Byt ut kabeln vid behov. 2. Ta bort skräpet under remkåpan.

Anteckningar:

Anteckningar:

Europeiskt sekretessmeddelande

Uppgifter som Toro registrerar
Toro Warranty Company (Toro) respekterar din integritet. För att kunna behandla dina garantianspråk och kontakta dig i händelse av att en produkt måste återkallas ber vi dig att uppge vissa personuppgifter, antingen direkt eller via din lokala Toro-återförsäljare.

Toros garantisystem körs på servrar som finns i USA där sekretesslagarna kanske inte ger samma skydd som i ditt land.

GENOM ATT UPPGE DINA PERSONUPPGIFTER TILL OSS SAMTYCKER DU TILL ATT DE BEHANDLAS SÅ SOM BESKRIVS I DET HÄR SEKRETESSMEDDELANDET.

Så här använder Toro informationen
Toro kan använda dina personuppgifter för att behandla garantianspråk och för att kontakta dig i händelse av att en produkt återkallas. Toro kan vidarebefordra uppgifterna till sina dotterbolag, återförsäljare eller andra affärspartners i samband med någon av dessa aktiviteter. Vi säljer inte dina personuppgifter till något annat företag. Vi förbehåller oss rätten att vidarebefordra personuppgifter i syfte att efterleva tillämpliga lagar och uppfylla förfrågningar från vederbörliga myndigheter, administrera system på rätt sätt eller för vår egen eller andra användares säkerhet.

Så här sparas dina personuppgifter
Vi sparar dina personuppgifter så länge vi behöver dem för det syfte de ursprungligen registrerades för, av andra legitima skäl (t.ex. för att följa föreskrifter) eller så länge som krävs enligt tillämplig lag.

Toros engagemang för att skydda dina personuppgifter
Vi vidtar skäliga försiktighetsåtgärder för att skydda dina personuppgifter. Vi vidtar också åtgärder för att bibehålla personuppgifternas aktuella status så att de är korrekta.

Åtkomst till och korrigering av din personliga information
Om du vill granska eller korrigera dina personuppgifter ska du kontakta oss via e-post på legal@toro.com.

Konsumenträtt i Australien

Australiensiska kunder hittar information rörande australiensisk konsumenträtt inuti förpackningen eller hos den lokala Toro-återförsäljaren.