Form No. 3418-926 Rev C

Sekačka na trávu TimeMaster®, 76 cm

Číslo modelu 20976—Výrobní číslo 402100000 a vyšší

Číslo modelu 20978—Výrobní číslo 402100000 a vyšší

Návod k obsluze

Úvod

Tato rotační, ručně vedená sekačka na trávu je vhodná pro soukromé majitele pozemků. Je určena primárně k sečení trávy na dobře udržovaných trávnících soukromých pozemků. Není určena k sekání křovin ani k zemědělskému použití.

Přečtěte si pečlivě následující informace, abyste věděli, jak máte správně používat a pečovat o svůj výrobek a jak se vyhnout zranění a poškození výrobku. Za správný a bezpečný provoz výrobku nese odpovědnost majitel.

Společnost Toro můžete kontaktovat přímo na adrese www.Toro.com zde najdete informace o výrobcích a příslušenství, můžete vyhledat prodejce nebo zaregistrovat svůj výrobek.

Kdykoli budete potřebovat servis, originální náhradní díly Toro nebo doplňující informace, kontaktujte autorizované servisní středisko nebo centrum zákaznických služeb Toro a mějte připravené typové a sériové číslo. Obrázek 1 znázorňuje umístění typového a sériového čísla na výrobku. Vepište sériové číslo do příslušného pole.

Důležité: **Potřebujete-li informace o záruce, náhradních dílech a jiných údajích o výrobku, pomocí smartphonu nebo tabletu naskenujte QR kód na štítku sériového čísla.**

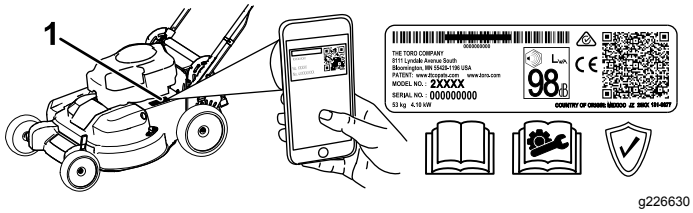

g226630

Obrázek 1

1. Umístění štítku s číslem modelu a výrobním číslem

Číslo modelu _____

Výrobní číslo _____

Tato příručka identifikuje potenciální rizika a obsahuje bezpečnostní sdělení označená varovným bezpečnostním symbolem (Obrázek 2) signalizujícím riziko, které může způsobit vážný úraz nebo usmrcení, nebudete-li dodržovat doporučená opatření.

g000502

Obrázek 2

Varovný bezpečnostní symbol

V této příručce jsou pro zdůraznění informací používána dvě slova. **Důležité** upozorňuje na speciální technické informace a **Poznámka** zdůrazňuje obecné informace, které stojí za zvláštní pozornost.

Tento výrobek splňuje všechny relevantní směrnice Evropské unie. Podrobné informace naleznete v Prohlášení o shodě k tomuto výrobku.

Hrubý nebo čistý točivý moment: Hrubý nebo čistý točivý moment tohoto motoru byl laboratorně stanoven výrobcem motoru v souladu se specifikacemi SAE (Society of Automotive Engineers, Asociace automobilových inženýrů) J1940 a J2723. V souladu s bezpečnostními, emisními a provozními požadavky byl efektivní točivý moment motoru u sekačky této třídy nastaven na výrazně nižší hodnotu. Prostudujte si příručku výrobce motoru dodávanou se strojem.

Nemanipulujte s bezpečnostními zařízeními na stroji, nevypínejte je a pravidelně kontrolujte jejich funkci. Nepokoušejte se nastavovat nebo upravovat regulátor otáček motoru. Mohou tak vzniknout nebezpečné provozní podmínky, což může vést ke zranění.

Obsah

Úvod 1
Bezpečnost 2
Obecné bezpečnostní informace 2
Bezpečnostní a instrukční štítky 3
Nastavení 5
1 Sestavení rukojeti 5
2 Montáž ovládací tyče žacího nože 6
3 Doplnění oleje do motoru 6
4 Dobíjení akumulátoru 6
5 Montáž sběracího koše 7

© 2018—The Toro® Company
8111 Lyndale Avenue South
Bloomington, MN 55420

Zaregistrujte svůj výrobek na adrese www.Toro.com.

Překlad originálu (CS)
Vytištěno v Mexiku
Všechna práva vyhrazena

3418-926

Součásti stroje 8
Technické údaje 9
Obsluha 9
Před provozem 9
Bezpečnostní kroky před použitím 9
Doplňování paliva do nádrže 10
Kontrola hladiny motorového oleje 10
Nastavení výšky rukojeti 11
Nastavení výšky sekání 11
Během provozu 12
Bezpečnostní kroky během použití 12
Spuštění motoru 13
Použití ručního pohonu 13
Vypnutí motoru 14
Uvedení žacích nožů do záběru 14
Vypnutí nožů 14
Kontrola funkce systému brzdy žacího nože 15
Mulčování 15
Sbírání trávy 16
Vyhazování kousků trávy bočním otvorem 16
Provozní tipy 17
Po provozu 17
Bezpečnostní kroky po použití 17
Čištění spodní části stroje 18
Údržba 19
Doporučený harmonogram údržby 19
Bezpečnost při provádění úkonů údržby 19
Příprava na údržbu 19
Údržba vzduchového filtru 20
Výměna motorového oleje 20
Nabíjení akumulátoru 21
Výměna pojistky 22
Výměna akumulátoru 22
Seřízení mechanismu ručního pohonu 23
Údržba systému žacích nožů 23
Údržba žacích nožů 23
Kontrola ohnutí žacích nožů 24
Vyjmutí žacích nožů 25
Montáž žacích nožů 25
Uskladnění 27
Všeobecné informace 27
Příprava palivového systému 27
Příprava motoru 27
Použití stroje po uskladnění 27

Bezpečnost

Tento stroj byl vyroben v souladu s normou EN ISO 5395:2013

Obecné bezpečnostní informace

Tento výrobek může amputovat ruce a nohy a odmršťovat předměty. Dodržujte vždy všechny bezpečnostní pokyny, abyste zamezili vážnému úrazu.

Používání tohoto výrobku pro jiné účely, než ke kterým je určen, může být nebezpečné uživateli a okolostojícím.

- Před nastartováním motoru si prostudujte pokyny a upozornění uvedené v *provozní příručce*, na stroji a na přídavných zařízeních a řiďte se jimi.
- Udržujte ruce a nohy v dostatečné vzdálenosti od rotujících částí stroje a nedávejte je pod stroj. Zdržujte se v bezpečné vzdálenosti od všech vyhazovacích otvorů.
- Nikdy neprovozujte stroj, pokud nejsou všechny jeho kryty ve správné poloze nebo pokud nejsou funkční další bezpečnostní ochranná zařízení.
- Přihlížející osoby a děti musí být v bezpečné vzdálenosti od stroje. Nikdy nedovolte dětem stroj obsluhovat. Stroj mohou obsluhovat pouze osoby, které jsou zodpovědné, k tomu proškolené, obeznámené s pokyny a fyzicky způsobilé.
- Před prováděním údržby, doplňováním paliva nebo uvolňováním ucpaného materiálu zastavte stroj, vypněte motor, vyjměte klíč elektrického startéru (dle výbavy) a počkejte, dokud se nezastaví všechny pohyblivé součásti.

Nesprávné používání nebo údržba této sekačky mohou vést ke zranění. Z důvodu snížení rizika zranění dodržujte tyto bezpečnostní pokyny a vždy věnujte pozornost výstražnému symbolu, který označuje upozornění, výstrahu nebo nebezpečí – pokyny k zajištění osobní bezpečnosti. Nedodržení těchto pokynů může mít za následek zranění osob nebo jejich usmrcení.

Více doplňujících informací o bezpečnosti je uvedeno v této příručce tam, kde jsou potřebné.

Bezpečnostní a instrukční štítky

Bezpečnostní štítky a pokyny jsou umístěny na místě viditelném obsluhou a v blízkosti každého prostoru představujícího potenciální nebezpečí. V případě ztráty nebo poškození původní nálepky nahraďte nálepku novou.

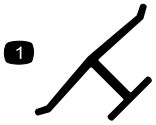

decaloemmarkt

Ochranná známka výrobce

1. Tato značka označuje, že žací nůž pochází od výrobce originálního zařízení.

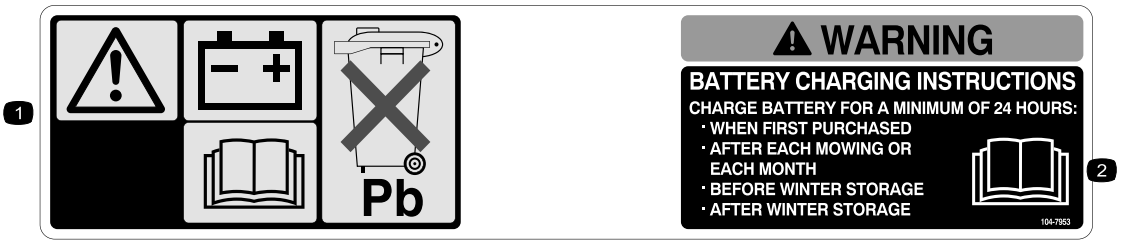

decal104-7953

104-7953

Pouze model s elektrickým startérem

1. Varování – pro informace o výměně akumulátoru si přečtěte *Uživatelskou příručku*; akumulátor obsahuje olovo; nevyhazujte jej.
2. Přečtěte si *Uživatelskou příručku*.

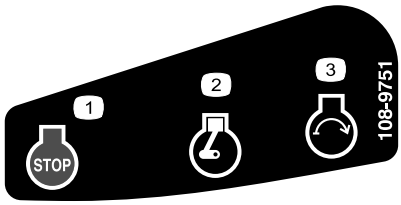

decal108-9751

108-9751

Pouze model s elektrickým startérem

1. Motor: vypnutý
2. Motor: provoz
3. Motor: startování

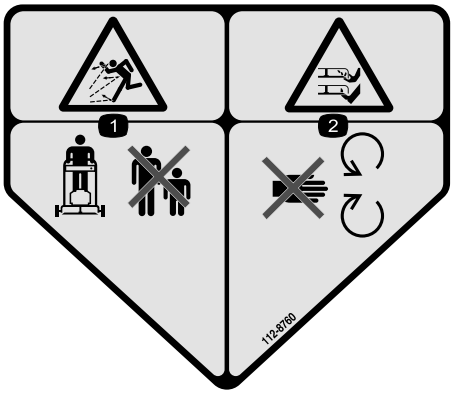

decal112-8760

112-8760

1. Nebezpečí odmrštěných předmětů – okolostojící osoby musí být vždy v bezpečné vzdálenosti od stroje.
2. Nebezpečí pořezání, useknutí ruky nebo nohy – nepřibližujte se k pohyblivým součástem.

decal120-9570

120-9570

1. Výstraha – Nepřibližujte se k pohybujícím se součástem; mějte vždy namontované všechny ochranné kryty a štíty.

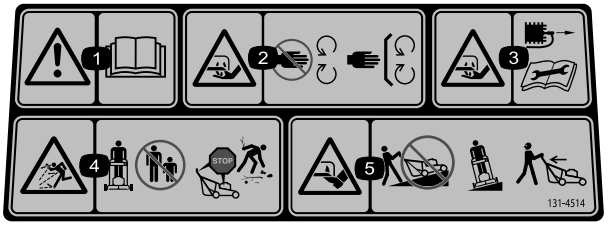

decal131-4514b

131-4514

1. Výstraha – Přečtěte si *provozní příručku*.
2. Nebezpečí pořezání/useknutí ruky žacím nožem – nepřibližujte se k pohybujícím se součástem a ponechte všechny ochranné kryty a štíty na místě.
3. Nebezpečí pořezání/useknutí ruky žacím nožem – před prováděním servisu nebo údržby zařízení sejměte kabelovou koncovku ze zapalovací svíčky a přečtěte si příslušné pokyny.
4. Nebezpečí odmrštění předmětů – přihlížející osoby musí být v dostatečné vzdálenosti od stroje. Před opuštěním provozní polohy vypněte motor. Před sekáním odkliďte veškeré odpadky.
5. Nebezpečí pořezání, useknutí nohy žacím nožem – na svahu nepracujte se sekačkou po spádnici; pracujte po vrstevnici; při couvání se dívejte za sebe.

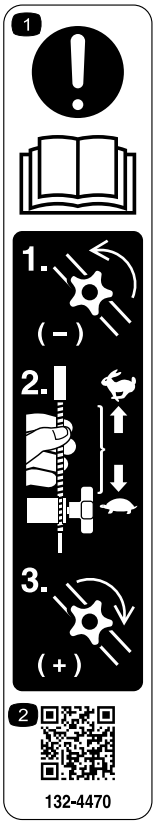

decal132-4470

132-4470

Seřízení tahové síly

1. Upozornění: Přečtěte si *provozní příručku* – 1) Povolte otočný knoflík otočením proti směru hodinových ručiček. 2) Chcete-li tažnou sílu snížit, odtáhněte lanko (lanka) od motoru, chcete-li tažnou sílu zvýšit, přitáhněte lanko (lanka) k motoru. 3) Utáhněte otočný knoflík otáčením ve směru hodinových ručiček.
2. Více informací o nastavení tahové síly získáte naskenováním QR kódu.

Nastavení

Důležité: **Sejměte a zlikvidujte ochrannou plastovou fólii, která zakrývá motor, a všechny další plastové nebo obalové materiály na stroji.**

Důležité: **Abyste předešli neúmyslnému nastartování, nevkládejte klíč do spínače elektrického zapalování, dokud nejste připraveni na spuštění motoru (pouze model s elektrickým startérem).**

1

Sestavení rukojeti

Nejsou potřeba žádné díly

Postup

⚠ DŮLEŽITÉ UPOZORNĚNÍ

Nesprávným sestavením a rozložením rukojeti se mohou poškodit kabely, což může způsobit nebezpečí při provozu.

- **Při rozkládání rukojeti nepoškoďte kabely.**
- **Je-li poškozený kabel, kontaktujte autorizované servisní středisko.**

1. Otočte horní část rukojeti tak, aby zapadla do spodní části rukojeti (Obrázek 3), a utáhněte oba knoflíky na rukojeti, aby horní část rukojeti držela na svém místě (Obrázek 4).

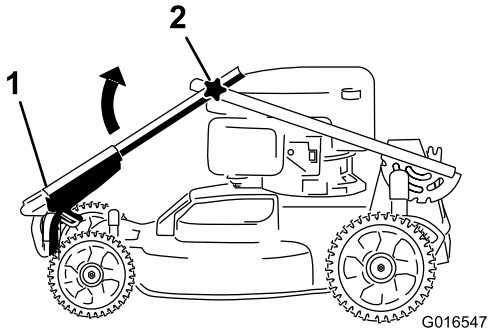

g016547

Obrázek 3

1. Horní část rukojeti
2. Knoflík (2)

2. Uvolněte páčku pojistky rukojeti (Obrázek 4).

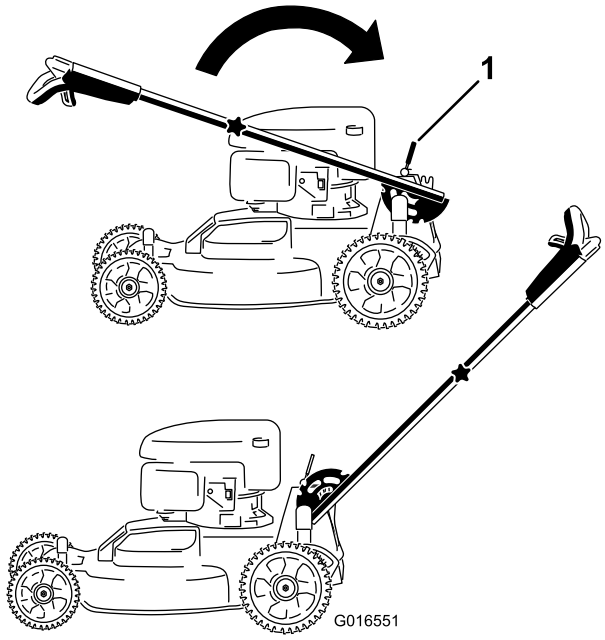

g016551

Obrázek 4

1. Páčka pojistky rukojeti

3. Vytáhněte rukojeť směrem dozadu a zajistěte ji v požadované poloze (Obrázek 4).

2

Montáž ovládací tyče žacího nože

Nejsou potřeba žádné díly

Postup

Namontujte ovládací tyč žacího nože k hornímu držadlu (Obrázek 5).

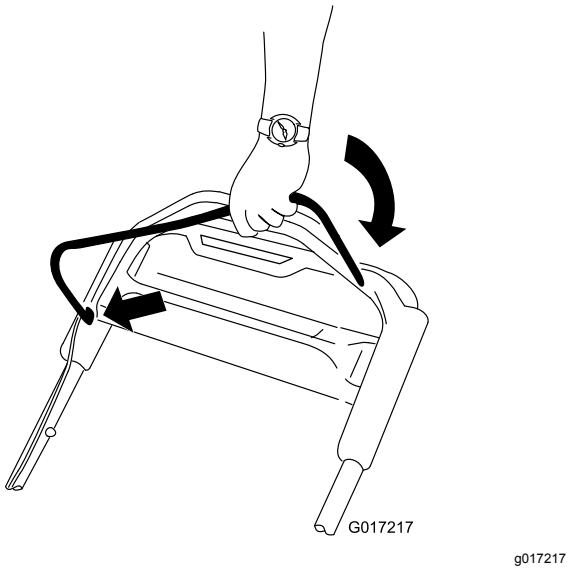

Obrázek 5

3

Doplnění oleje do motoru

Nejsou potřeba žádné díly

Postup

Důležité: **Stroj není dodáván s olejem v motoru, součástí dodávky je však lahev oleje. Před spuštěním motoru doplňte do motoru olej.**

Specifikace motorového oleje

Množství motorového oleje	0,53 l
Viskozita oleje	detergentní olej SAE 30 nebo SAE 10W-30
API klasifikace	SJ nebo vyšší

1. Umístěte sekačku na rovnou plochu.
2. Otáčením uzávěru doleva a jeho vytažením vyjměte měrku hladiny oleje (Obrázek 6).

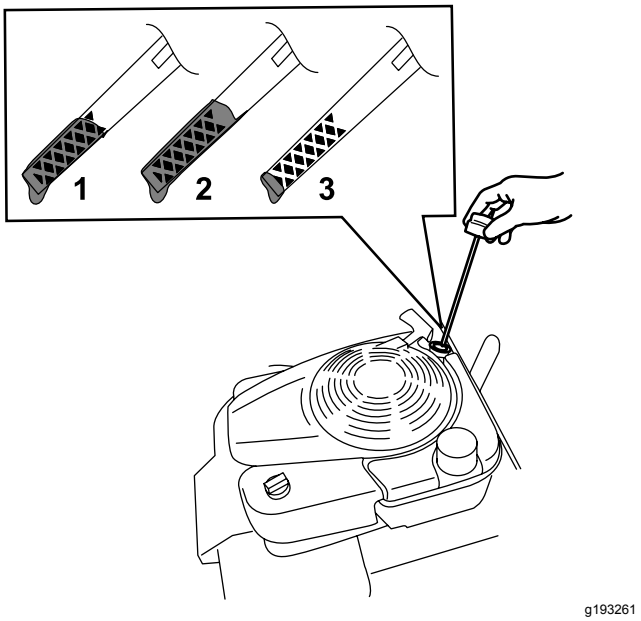

Obrázek 6

1. Maximální hladina
2. Vysoko
3. Nízko

3. Prostřednictvím plnicí trubice opatrně nalijte olej v množství přibližně ¾ objemu motoru.
4. Počkejte 3 minuty, než se olej v motoru usadí.
5. Otřete měrku hladiny oleje čistým hadříkem.
6. Zasuňte měrku hladiny oleje do plnicí trubice a opět ji vyjměte.
7. Odečtěte výšku hladiny oleje na měrce (Obrázek 6).
   - Pokud je hladina oleje na měrce příliš nízká, opatrně do plnicí trubice doplňte malé množství oleje, vyčkejte 3 minuty a opakujte kroky 5 až 7, dokud nebude dosaženo správné hladiny oleje na měrce.
   - Je-li hladina oleje příliš vysoká, vypusťte přebytečný olej, aby bylo dosaženo správné hladiny; viz Výměna motorového oleje (strana 20).

   Důležité: **Pokud spustíte motor s příliš nízkou nebo vysokou hladinou motorového oleje, můžete ho poškodit.**
8. Zasuňte měrku pevně do plnicí trubice oleje.

Důležité: **Motorový olej vyměňte po prvních 5 hodinách provozu; následně jej vyměňujte jednou ročně. Viz Výměna motorového oleje (strana 20).**

4

Dobíjení akumulátoru

Nejsou potřeba žádné díly

Postup

Pouze model s elektrickým startérem

Viz Nabíjení akumulátoru (strana 21).

5

Montáž sběracího koše

Nejsou potřeba žádné díly

Postup

1. Nasuňte sběrací koš na rám tak, jak je znázorněno na Obrázek 7.

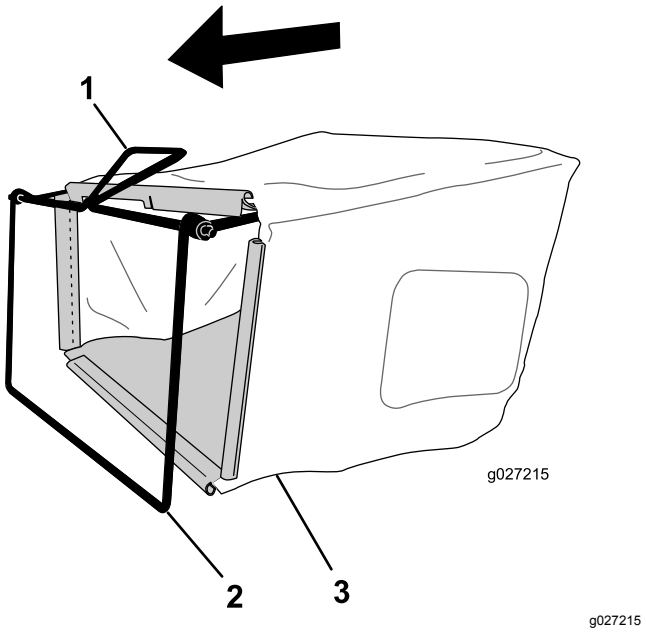

Obrázek 7

1. Rukojeť
2. Rám
3. Sběrací koš

Poznámka: Koš nenasunujte přes rukojeť (Obrázek 7).

2. Zahákněte spodní kanál koše na spodní část rámu (Obrázek 8).

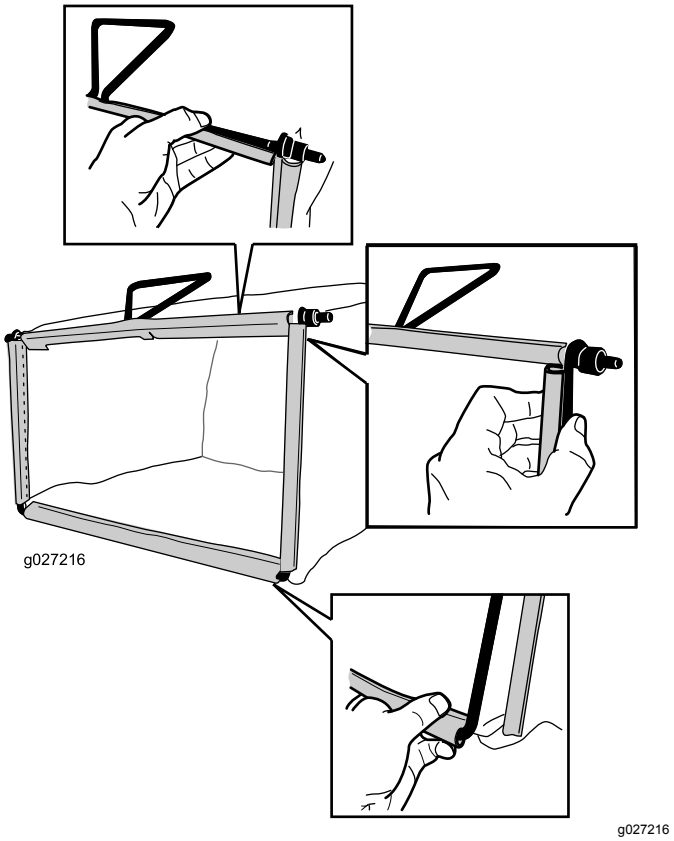

Obrázek 8

3. Zahákněte horní a boční kanály koše na horní a boční části rámu (Obrázek 8).

Součásti stroje

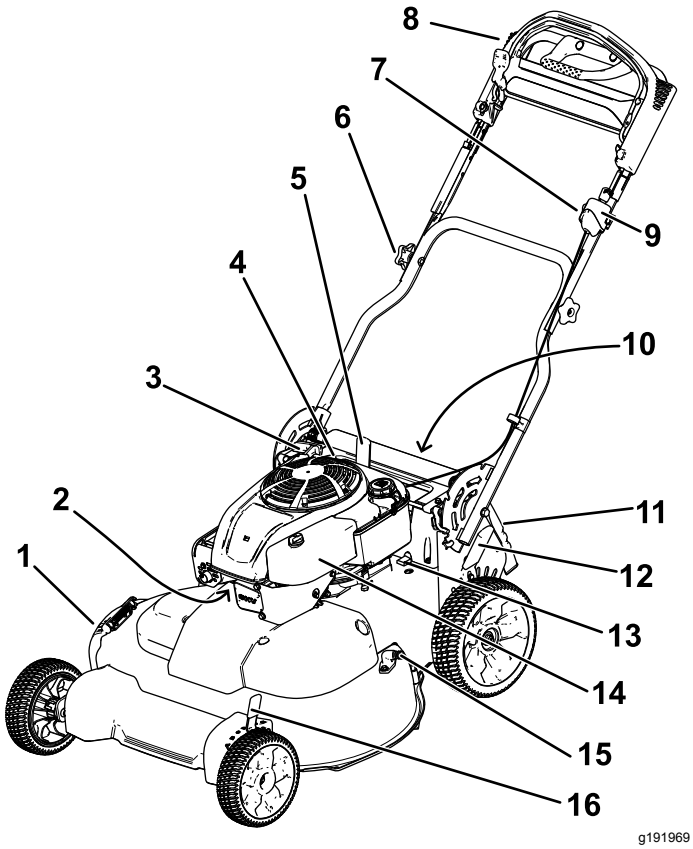

Obrázek 9

1. Boční deflektor
2. Zapalovací svíčka
3. Ruční startovací rukojeť
4. Měrka hladiny oleje
5. Páčka pojistky rukojeti
6. Knoflík rukojeti (2)
7. Seřizovací knoflík pro ruční pohon
8. Horní část rukojeti
9. Spínač zapalování (pouze model s elektrickým startérem) nebo přepínač (pouze standardní model)
10. Akumulátor (pouze model s elektrickým startérem, nevyobrazen)
11. Zadní deflektor
12. Zadní páčka pro nastavení výšky sekání
13. Pojistka
14. Vzduchový filtr
15. Proplachovací otvor
16. Přední páčka pro nastavení výšky sekání

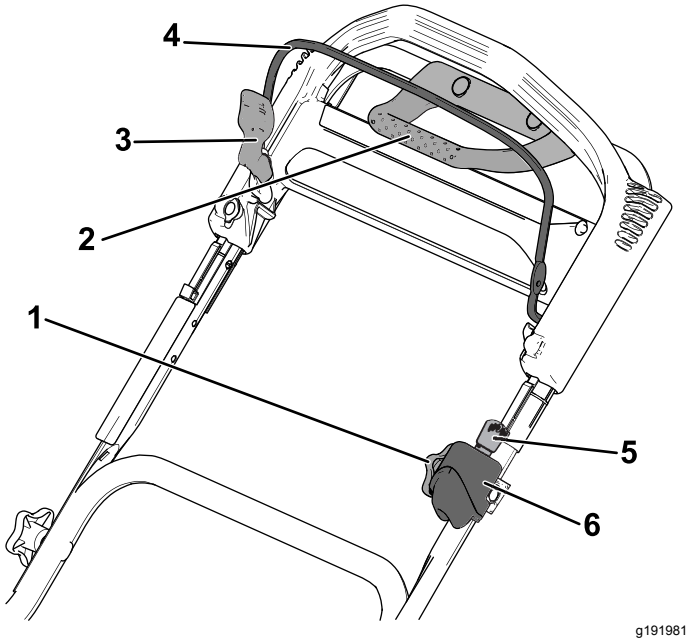

Obrázek 10

Horní část rukojeti

1. Seřizovací knoflík pro ruční pohon
2. Trakční rukojeť
3. Pojistka ovládací tyče žacího nože
4. Ovládací tyč žacího nože
5. Startovací klíč (pouze model s elektrickým startérem)
6. Spínač zapalování (pouze model s elektrickým startérem) nebo přepínač (pouze standardní model)

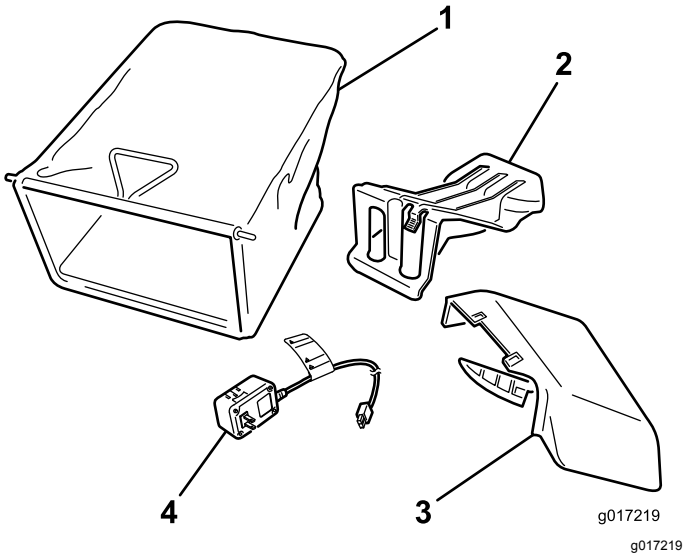

Obrázek 11

1. Sběrací koš
2. Kryt zadního vyhazovacího otvoru (namontovaný)
3. Boční vyhazovací kanál
4. Nabíječka akumulátoru (pouze model s elektrickým startérem)

Technické údaje

Model	Hmotnost	Délka	Šířka	Výška
20976	65 kg	163 cm	81 cm	112 cm
20978	68 kg			

Obsluha

Poznámka: Levou a pravou stranu stroje určete z normálního místa obsluhy.

Před provozem

Bezpečnostní kroky před použitím

Obecné bezpečnostní informace

- Dobře se seznamte s bezpečným použitím zařízení, ovládacími prvky a významem bezpečnostních nápisů.
- Vždy se přesvědčte, zda jsou všechny ochranné kryty a bezpečnostní prvky, jako například deflektory a sběrací koš, na svém místě a správně fungují.
- Vždy se přesvědčte, zda žací nože, jejich šrouby a montážní celek žací jednotky nejsou opotřebené nebo poškozené.
- Zkontrolujte prostor, kde budete stroj používat, a odstraňte všechny předměty, jež mohou bránit provozu stroje nebo jež mohou být strojem vymrštěny.
- Při nastavování výšky sekání se můžete dostat do kontaktu s pohyblivým nožem, který může způsobit vážné poranění.
  - Vypněte motor, vytáhněte klíč zapalování (pouze model s elektrickým startérem) a počkejte, dokud se všechny pohyblivé součásti nezastaví.
  - Při nastavování výšky sekání nestrkejte prsty pod kryt.

Bezpečnost týkající se paliva

- Palivo je extrémně hořlavé a vysoce výbušné. Požár nebo výbuch způsobený palivem může popálit vás i jiné osoby a způsobit škody na majetku.
  - Aby nedošlo ke vznícení paliva od statického náboje, položte před tankováním nádobu s palivem nebo sekačku přímo na zem, nikoli na vozidlo nebo jiný předmět.
  - Palivo doplňujte do nádrže venku na otevřeném prostranství a při studeném motoru. Rozlité palivo utřete.
  - Nemanipulujte s palivem v blízkosti otevřeného ohně či jisker, nebo když kouříte.

– Nikdy neodstraňujte uzávěr nádrže ani nedoplňujte palivo při spuštěném motoru nebo je-li motor horký.

– Pokud rozlijete palivo, nepokoušejte se spustit motor. Dokud se neodpaří palivové výpary, zabraňte vzniku jiskření.

– Palivo skladujte ve schválených nádobách a odstraňte je z dosahu dětí.

- Požití paliva může vést k vážnému zranění nebo úmrtí. Dlouhodobý styk s výpary může způsobit vážné újmy na zdraví a onemocnění.

  – Vyhýbejte se delšímu vdechování výparů.

  – Ruce ani obličej nepřibližujte k trysce a otvoru palivové nádrže.

  – Dávejte pozor, aby vám palivo nevniklo do očí a nedostalo se do kontaktu s pokožkou.

Doplňování paliva do nádrže

- Nejlepších výsledků dosáhnete, když budete používat pouze čistý, čerstvý bezolovnatý benzín s oktanovým číslem kolem 87 nebo vyšším (metoda stanovení (R+M)/2).
- Přijatelná jsou i okysličená paliva až s 10 % etanolu nebo 15 % MTBE.
- **Nepoužívejte** etanolové směsi benzínu, např. E15 nebo E85 s více než 10 % etanolu. Použití těchto směsí může mít za následek problémy s výkonem nebo poškození motoru, na které se nevztahuje záruka.
- **Nepoužívejte** benzín obsahující metanol.
- **Neuchovávejte** palivo přes zimu v palivové nádrži nebo nádobách na palivo, aniž byste do něj přidali stabilizátor paliva.
- **Nepřidávejte** do benzínu olej.

Natankujte do nádrže čerstvý normální bezolovnatý benzín ze značkové čerpací stanice.

Důležité: **Chcete-li zredukovat problémy se startováním, do benzínu celoročně přidávejte stabilizátor paliva. Stabilizátor míchejte s palivem, které nesmí být starší než 30 dní.**

1. Očistěte okolí uzávěru palivové nádrže a uzávěr odšroubujte (Obrázek 12).

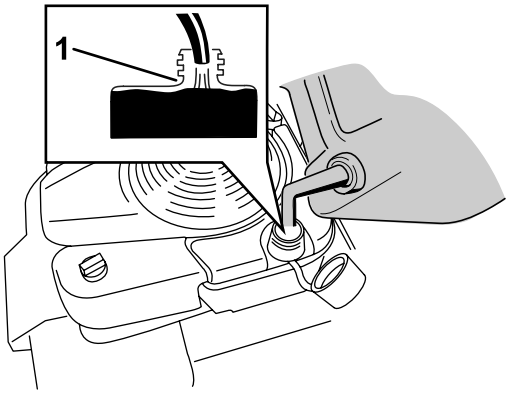

g197784

Obrázek 12

1. Neplňte palivovou nádrž nad spodní hranu hrdla palivové nádrže.

Důležité: **Tento stroj je vybaven nádrží na prémiové palivo, která obsahuje pěnovou vložku, jež zamezuje promíchávání paliva. Pěnovou vložku nevyjímejte, neboť jejím použitím může motor spotřebovat veškeré množství paliva v nádrži (Obrázek 13).**

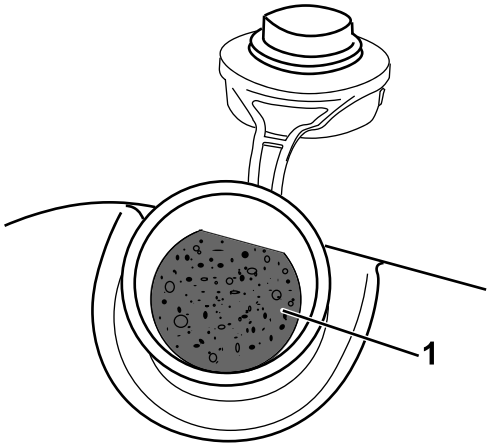

g197639

Obrázek 13

1. Pěnová vložka

2. Nasaďte uzávěr palivové nádrže a pořádně ho utáhněte.

Kontrola hladiny motorového oleje

1. Umístěte sekačku na rovnou plochu.
2. Otáčením uzávěru doleva a jeho vytažením vyjměte měrku hladiny oleje (Obrázek 14).

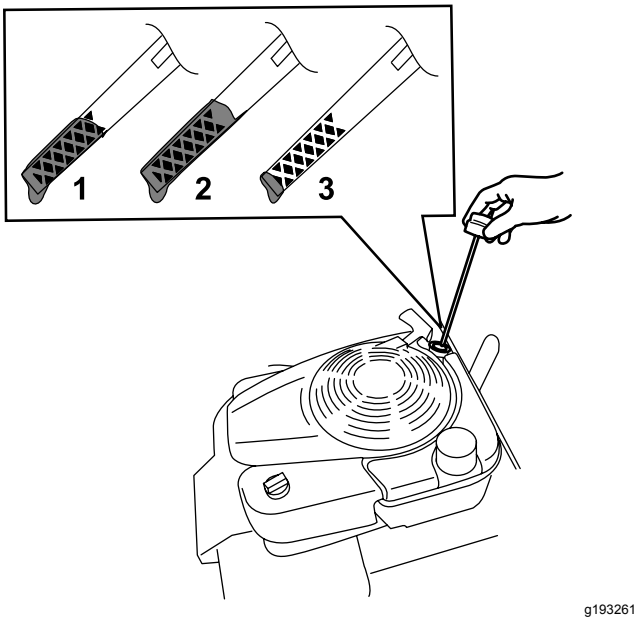

Obrázek 14

1. Maximální hladina
2. Vysoko
3. Nízko

3. Otřete měrku hladiny oleje čistým hadříkem.
4. Zasuňte měrku hladiny oleje do plnicí trubice a opět ji vyjměte.
5. Odečtěte výšku hladiny oleje na měrce (Obrázek 14).
   - Obrázek 14Pokud je hladina oleje na měrce příliš nízká, opatrně do plnicí trubice doplňte malé množství detergentního oleje SAE 30 nebo SAE 10W-30, počkejte 3 minuty a opakujte kroky 3 až 5, dokud nebude dosaženo správné hladiny oleje na měrce. Typ oleje viz část Výměna motorového oleje (strana 20).
   - Je-li hladina oleje příliš vysoká (Obrázek 14), vypusťte přebytečný olej, aby bylo dosaženo správné hladiny; viz Výměna motorového oleje (strana 20).

   Důležité: **Pokud spustíte motor s příliš nízkou nebo vysokou hladinou motorového oleje, můžete ho poškodit.**
6. Zasuňte měrku pevně do plnicí trubice oleje.

Nastavení výšky rukojeti

Rukojeť můžete zvednout nebo snížit do polohy, která vám při práci vyhovuje.

1. Vytažením páčky pojistky rukojeti směrem dozadu uvolníte pojistné kolíky rukojeti (Obrázek 15).

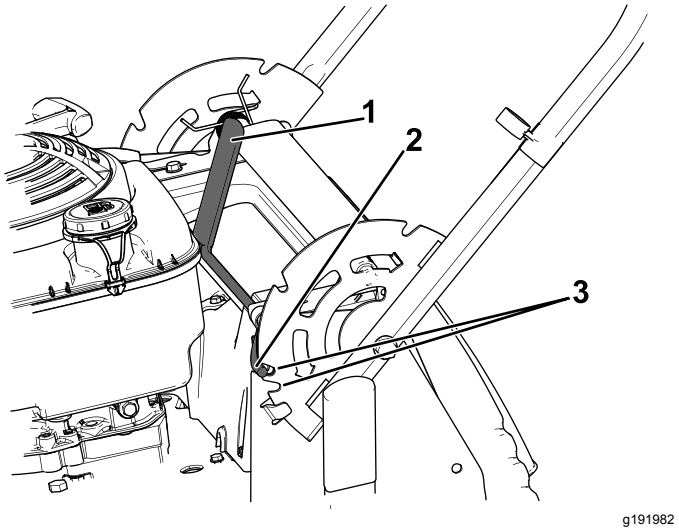

Obrázek 15

1. Páčka pojistky rukojeti
2. Pojistný kolík rukojeti (2)
3. Zářezy

2. Otáčejte rukojetí a zarovnejte požadovaný zářez v držáku rukojeti s pojistným kolíkem rukojeti, viz Obrázek 15.
3. Polohu rukojeti zajistěte uvolněním páčky pojistky rukojeti.

Nastavení výšky sekání

⚠ VÝSTRAHA

Pokud byl spuštěný motor, tlumič výfuku bude žhavý a může způsobit vážné popálení.

Nepřibližujte se ke žhavému tlumiči výfuku.

Nastavte výšku sekání podle potřeby; viz Obrázek 16 a Obrázek 17.

Poznámka: Chcete-li zvýšit výšku stroje, posuňte přední a zadní páčky pro nastavení výšky sekání dopředu. Chcete-li výšku stroje snížit, přesuňte páčky pro nastavení výšky sekání dozadu. Pokud zvláštní okolnosti nevyžadují jiný způsob, nastavte všechna kola na stejnou výšku, podrobnosti naleznete v části Provozní tipy (strana 17).

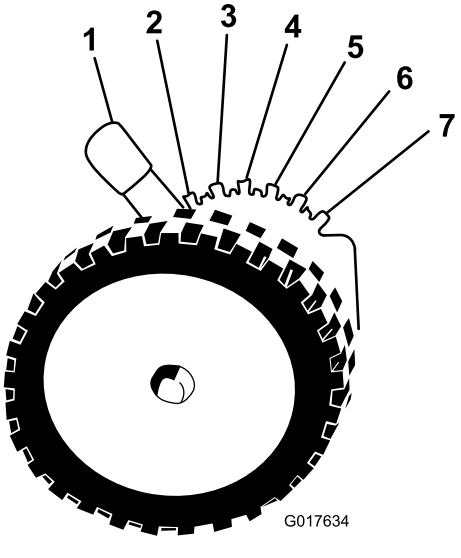

Obrázek 16

Přední páčka pro nastavení výšky sekání

1. A: 10,8 cm
2. B: 9,5 cm
3. C: 8,3 cm
4. D: 7,0 cm
5. E: 5,7 cm
6. F: 4,4 cm
7. G: 3,2 cm

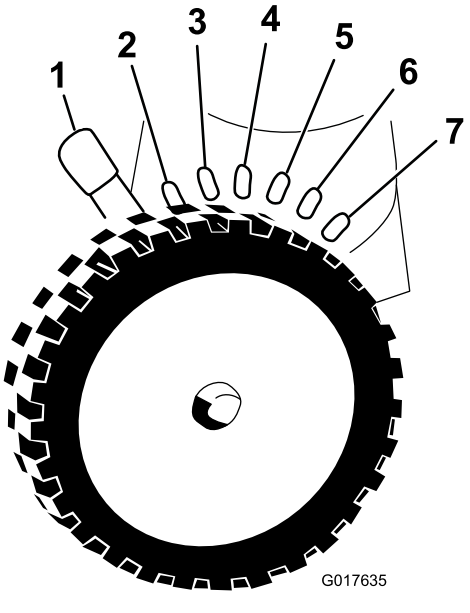

Obrázek 17

Zadní páčka pro nastavení výšky sekání

1. A: 10,8 cm
2. B: 9,5 cm
3. C: 8,3 cm
4. D: 7,0 cm
5. E: 5,7 cm
6. F: 4,4 cm
7. G: 3,2 cm

Během provozu

Bezpečnostní kroky během použití

Obecné bezpečnostní informace

- Používejte vhodný oděv, včetně ochrany zraku, dlouhých kalhot, pevné protiskluzové obuvi a chráničů sluchu. Svažte si dlouhé vlasy, zabezpečte volný oděv a nenoste volné šperky.
- Stroj neobsluhujte, jste-li nemocní, unaveni nebo pod vlivem alkoholu nebo drog.
- Žací nůž je ostrý; při kontaktu s nožem může dojít k vážnému poranění. Než opustíte provozní pozici, vypněte motor, vyjměte klíč ze zapalování (pouze model s elektrickým startérem) a počkejte, až se všechny pohyblivé části zastaví.
- Po uvolnění ovládací tyče žacího nože by se motor i žací nůž měly do 3 sekund zastavit. Pokud se nezastaví, přestaňte sekačku okamžitě používat a kontaktujte autorizované servisní středisko.
- Přihlížející osoby, především malé děti, se musí zdržovat mimo pracovní prostor. Pokud někdo do tohoto prostoru vstoupí, stroj zastavte.
- Před rozjetím se strojem vzad se vždy podívejte dolů a za sebe.
- Pracujte se strojem jen za dobré viditelnosti a za dobrého počasí. Nepracujte se strojem, pokud hrozí nebezpečí zásahu bleskem.
- Na mokré trávě nebo listí můžete uklouznout, dostat se do kontaktu s žacím nožem a způsobit si vážné zranění. Nesekejte za mokrých podmínek.
- Buďte velmi opatrní, blížíte-li se k nepřehledným zatáčkám, křovinám, stromům nebo jiným objektům, které vám mohou bránit ve výhledu.
- Dávejte pozor na díry, vyjeté koleje, hrboly, kameny nebo jiné skryté objekty. Na nerovném terénu se může stroj převrátit nebo kvůli němu můžete ztratit rovnováhu.
- Pokud sekačka narazí na tvrdý předmět nebo začne vibrovat, okamžitě vypněte motor, vytáhněte klíč (dle výbavy), počkejte, dokud se nezastaví všechny pohyblivé součásti, odpojte koncovku zapalovací svíčky a zkontrolujte, zda stroj není poškozený. Před obnovením provozu proveďte všechny nezbytné opravy.
- Než opustíte provozní pozici, vypněte motor, vytáhněte klíč zapalování (pouze model s elektrickým startérem) a počkejte, až se všechny pohyblivé části zastaví.
- Pokud byl motor spuštěný, tlumič výfuku bude žhavý a může způsobit vážné popálení. Nepřibližujte se ke žhavému tlumiči výfuku.

- Pravidelně kontrolujte, zda součásti sběracího koše a vyhazovací kanál nejsou opotřebené či poškozené, a v případě potřeby je vyměňte za náhradní díly doporučené výrobcem.
- Používejte pouze příslušenství a přídavná zařízení schválená společností The Toro® Company.

Bezpečnost při práci ve svahu

- Sekejte podél svahu, nikdy nahoru a dolů. Při změně směru na svahu buďte mimořádně opatrní.
- Nesekejte na příliš strmých svazích. Špatný postoj nebo špatná pozice při sekání mohou být příčinou uklouznutí a pádu.
- Sekejte opatrně v blízkosti prudkých svahů, příkopů nebo náspů.

Spuštění motoru

Standardní model

Pomalu zatáhněte za ruční startovací rukojeť, dokud neucítíte odpor, a potom zatáhněte prudce. Lanko nechte pomalu navinout zpět do motoru.

Poznámka: Jestliže se sekačka nenastartuje ani po několika pokusech, obraťte se na autorizované servisní středisko.

Model s elektrickým startérem

U modelu s elektrickým startérem lze motor nastartovat pomocí startovacího klíče nebo ruční startovací rukojeti.

- **Startovací klíč:** Otočte startovací klíč do polohy Start a podržte jej (Obrázek 18); jakmile motor naskočí, klíč uvolněte.

  Důležité: **Nepokoušejte se startovat motor s ovládací tyčí žacího nože v záběru. Mohli byste tak vyhodit pojistky.**

  Poznámka: Nedržte klíček v poloze Start déle než 5 sekund, abyste nespálili startér.

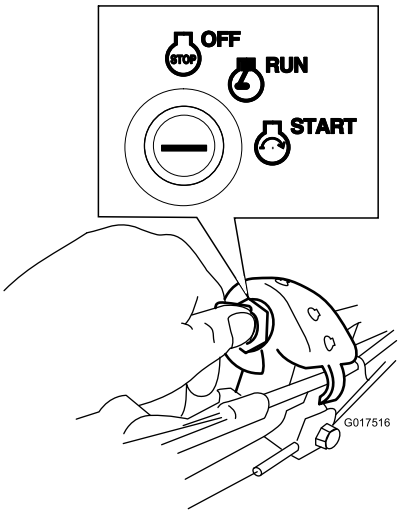

g017516

Obrázek 18

- **Ruční startovací rukojeť:**
  1. Otočte klíčkem zapalování do polohy „RUN“ (provoz) (Obrázek 18).
  2. Pomalu zatáhněte ruční startovací rukojeť dozadu, dokud neucítíte odpor, a potom zatáhněte prudce. Lanko nechte pomalu navinout zpět do motoru.

Použití ručního pohonu

V případě použití vlastního pohonu se jednoduše pohybujte volnou chůzí, rukama s lokty u těla držte horní část rukojeti. Sekačka se automaticky přizpůsobí vaší rychlosti (Obrázek 19).

Poznámka: Vlastní pohon lze využívat se žacími noži v záběru i bez záběru.

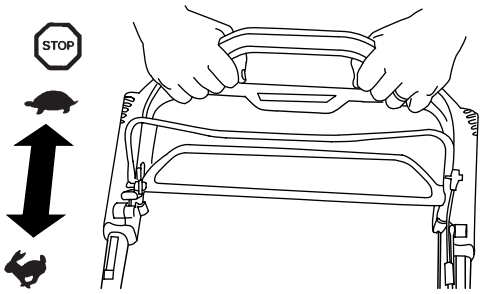

g193359

Obrázek 19

Poznámka: V situacích, kdy potřebujete mít větší kontrolu, než poskytuje vlastní pohon, použijte trakční rukojeť.

Vypnutí motoru

Standardní model

Přepněte pákový spínač (Obrázek 20) do polohy STOP a držte jej stisknutý, dokud se motor nezastaví.

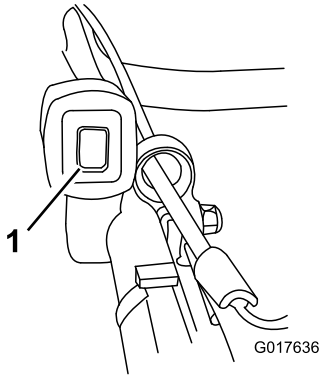

g017636

Obrázek 20

1. Kolébkový přepínač

Model s elektrickým startérem

1. Otočte klíčkem zapalování do polohy VYPNUTO (Obrázek 21).

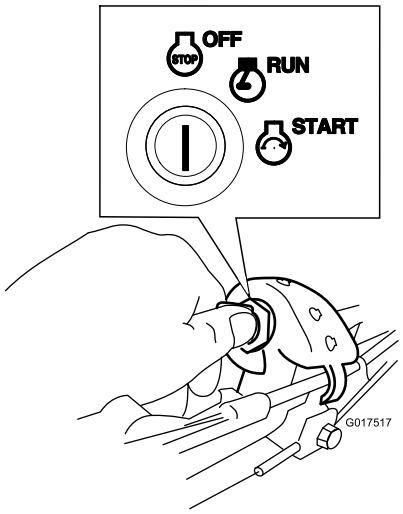

g017517

Obrázek 21

2. Jakmile se motor zastaví, vytáhněte startovací klíč ze zapalování a po opuštění stroje si jej ponechejte u sebe.

Uvedení žacích nožů do záběru

Po nastartování motoru se žací nože neotáčí. Chcete-li sekat trávu, musíte žací nože uvést do záběru.

1. Přitáhněte pojistku ovládací tyče žacího nože k ovládací tyči žacího nože (Obrázek 22).

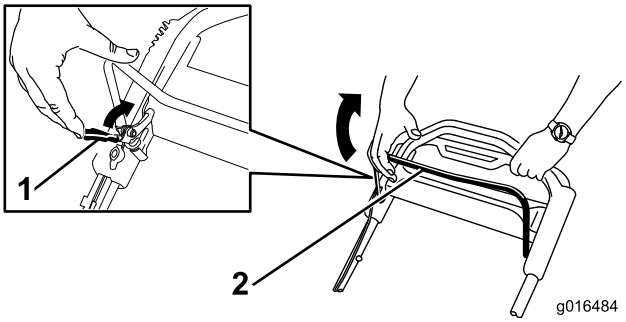

g016484

Obrázek 22

1. Pojistka ovládací tyče žacího nože
2. Ovládací tyč žacího nože

2. **Pomalu** přitáhněte ovládací tyč žacího nože směrem k rukojeti (Obrázek 22).
3. Přidržte ovládací tyč žacího nože u držadla (Obrázek 23).

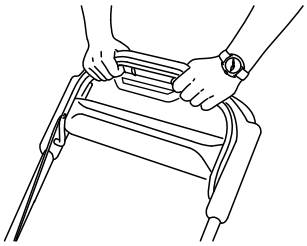

g193334

Obrázek 23

Vypnutí nožů

Uvolněte ovládací tyč žacího nože (Obrázek 24).

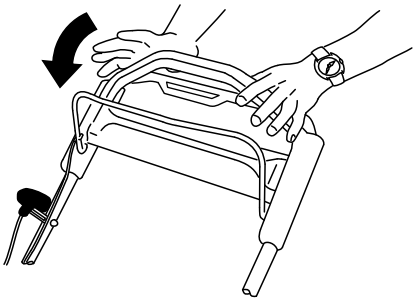

g193345

Obrázek 24

Důležité: **Žací nůž se do 3 sekund po uvolnění ovládací tyče žacího nože zastaví. Pokud se řádně nezastaví, přestaňte sekačku okamžitě používat a kontaktujte autorizované servisní středisko.**

Kontrola funkce systému brzdy žacího nože

Servisní interval: Při každém použití nebo denně

Přesvědčte se, zda se nože zastaví do 3 sekund po uvolnění ovládací tyče žacího nože.

Použití sběracího koše

Pro kontrolu funkčnosti systému brzdy žacího nože můžete použít sběrací koš.

1. Sejměte kryt zadního vyhazovacího otvoru.
2. Namontujte prázdný sběrací koš na stroj.
3. Spusťte motor.
4. Uveďte žací nůž do záběru.

   Poznámka: Sběrací koš by se měl začít nafukovat, což signalizuje, že jsou žací nože v záběru a otáčejí se.
5. Sledujte koš a uvolněte ovládací tyč žacího nože.

   Poznámka: Pokud koš nesplaskne do 3 sekund po uvolnění ovládací tyče žacího nože, může to signalizovat zhoršování stavu systému brzdy žacího nože. Tyto signály byste neměli ignorovat, protože mohou mít vážné následky. Nechte stroj zkontrolovat a provést jeho údržbu v autorizovaném servisním středisku.
6. Vypněte motor a počkejte, dokud se všechny pohyblivé součásti nezastaví.

Použití sekačky bez sběracího koše

1. Přemístěte stroj na dlážděnou plochu, kde nefouká vítr.
2. Nastavte všechna 4 kola na výšku sekání 89 mm.
3. Vezměte půlarch novinového papíru a zmačkejte jej do kuličky dostatečně malé na to, aby se vešla pod kryt stroje (o průměru asi 76 mm).
4. Položte papírovou kuličku přibližně 13 cm před stroj.
5. Spusťte motor.
6. Uveďte žací nůž do záběru.
7. Uvolněte ovládací tyč žacího nože a začněte odpočítávat 3 sekundy.
8. Po uplynutí 3 sekund rychle zatlačte sekačku směrem dopředu přes noviny.
9. Vypněte motor a počkejte, dokud se všechny pohyblivé součásti nezastaví.
10. Přejděte k přední straně stroje a zkontrolujte papírovou kuličku.

    Poznámka: Pokud se kulička nedostala pod stroj, opakujte kroky 4 až 10.
11. Je-li papír roztřepený nebo roztrhaný, žací nože se řádně nezastavily, a provoz sekačky proto není bezpečný. Kontaktujte autorizované servisní středisko.

Mulčování

Stroj je z továrny nastaven tak, aby vracel jemně posekanou trávu a listí zpět na trávník. Příprava stroje na mulčování:

- Pokud je na sekačce připevněný boční vyhazovací kanál, sejměte ho a spusťte dvířka bočního deflektoru; viz Vyjmutí bočního vyhazovacího kanálu (strana 17).
- Pokud je na sekačce připevněný sběrací koš, sejměte jej; viz Vyjmutí sběracího koše (strana 16).
- Pokud není kryt zadního vyhazovacího otvoru namontovaný, uchopte ho za rukojeť, nadzvedněte dvířka zadního deflektoru a vložte ho do zadního vyhazovacího kanálu, dokud západka nezapadne na místo; viz Obrázek 25.

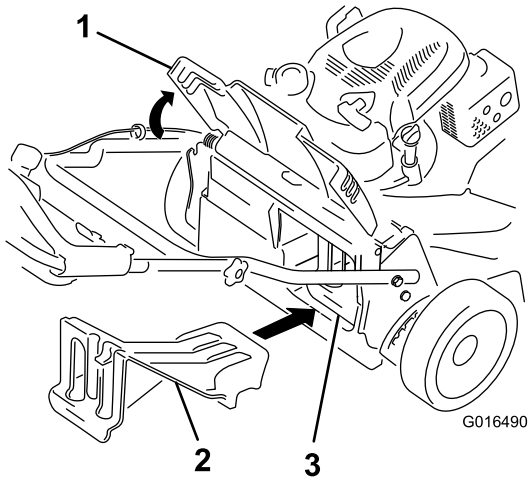

g016490

Obrázek 25

1. Zadní dvířka
2. Kryt zadního vyhazovacího otvoru
3. Kryt zadního vyhazovacího otvoru namontovaný

⚠ DŮLEŽITÉ UPOZORNĚNÍ

Je-li stroj provozován k mulčování posekané trávy bez krytu na svém místě, mohou být vymršťovány předměty na vás nebo osoby v blízkosti. Dále by mohlo dojít ke styku s žacími noži. Odmrštěné předměty nebo styk s žacím nožem mohou způsobit vážné zranění nebo smrt.

Před mulčováním se ujistěte, že je na sekačce upevněn kryt zadního vyhazovacího otvoru. Nikdy neuvádějte nože do záběru bez upevněného krytu zadního vyhazovacího otvoru nebo sběracího koše na stroji.

Sbírání trávy

Chcete-li posekanou trávu a listí z trávníku sesbírat, použijte sběrací koš.

Pokud je na sekačce nasazený boční vyhazovací kanál, před sběrem trávy ho odmontujte; viz Vyjmutí bočního vyhazovacího kanálu (strana 17).

Připevnění sběracího koše

1. Zvedněte zadní dvířka a podržte je nahoře (Obrázek 26).

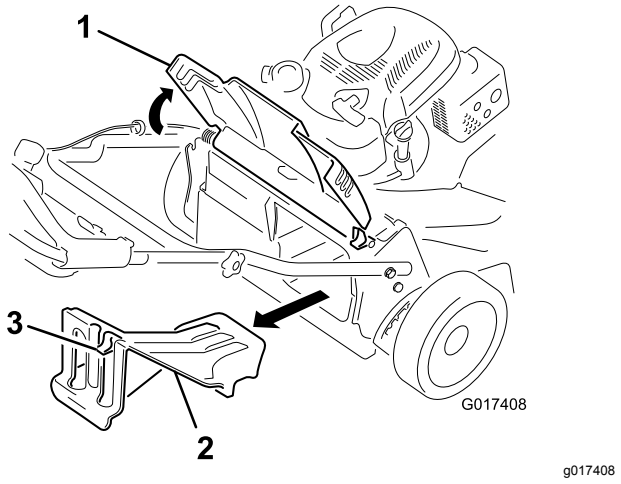

Obrázek 26

1. Zadní dvířka
2. Kryt zadního vyhazovacího otvoru
3. Západka

2. Chcete-li sejmout kryt zadního vyhazovacího otvoru, zatlačte západku palcem směrem dolů a vytáhněte kryt ze sekačky (Obrázek 26).
3. Namontujte tyč sběracího koše do drážek na základně rukojeti a nakláněním sběracího koše dopředu a dozadu usaďte tyč ve spodní části obou drážek; viz Obrázek 27.

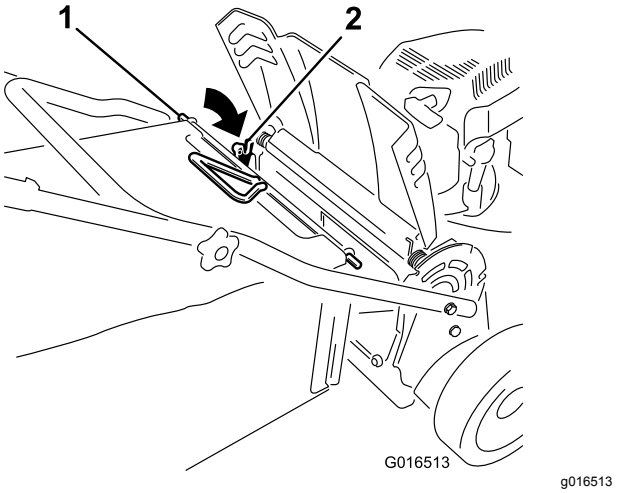

Obrázek 27

1. Tyč sběracího koše
2. Drážka (2)

4. Spusťte dvířka zadního deflektoru dolů, dokud nedosednou na sběrací koš.

Vyjmutí sběracího koše

Opačným postupem můžete sběrací koš vyjmout, viz Připevnění sběracího koše (strana 16).

Vyhazování kousků trávy bočním otvorem

Při sekání velmi vysoké trávy použijte boční vyhazovací otvor.

Pokud je na sekačce připevněný sběrací koš, před použitím bočního vyhazovacího otvoru ho vyjměte a upevněte kryt zadního vyhazovacího otvoru podle části Vyjmutí sběracího koše (strana 16).

Důležité: **Před mulčováním zkontrolujte, že je na sekačce upevněn kryt zadního vyhazovacího otvoru (Obrázek 25).**

Montáž bočního vyhazovacího kanálu

Odjistěte a nadzvedněte boční deflektor a upevněte boční vyhazovací kanál (Obrázek 28).

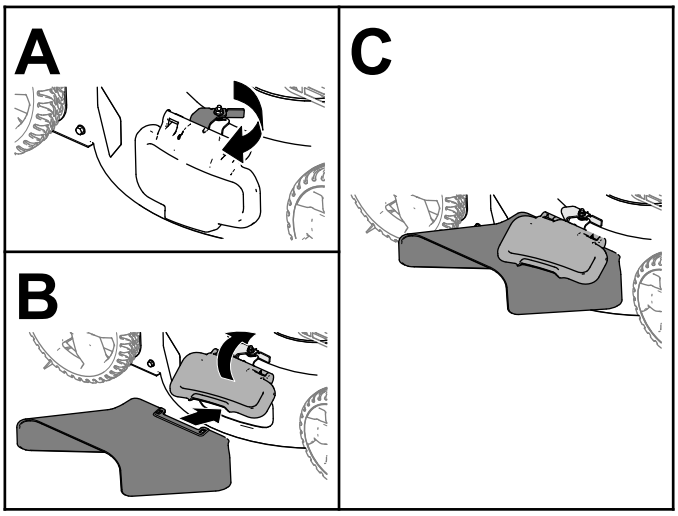

g235646

Obrázek 28

Vyjmutí bočního vyhazovacího kanálu

Chcete-li boční vyhazovací komín odstranit, nadzvedněte boční deflektor, sejměte boční vyhazovací komín a spusťte boční deflektor dolů tak, aby se zajistil na západku.

Provozní tipy

Všeobecná doporučení k sekání

- Zkontrolujte prostor, kde budete stroj používat, a odstraňte všechny předměty, jež mohou být strojem vymrštěny.
- Zabraňte kontaktu žacích nožů s tvrdými předměty. Nikdy záměrně nepřejíždějte sekačkou přes žádný předmět.
- Pokud sekačka narazí na tvrdý předmět nebo začne vibrovat, okamžitě vypněte motor, vytáhněte klíč (dle výbavy), odpojte koncovku zapalovací svíčky a zkontrolujte, zda stroj není poškozený.
- V zájmu dosažení maximální výkonnosti namontujte před začátkem sezóny nové žací nože.
- V případě potřeby vyměňte žací nože za náhradní žací nože Toro.

Sekání trávy

- Sekejte najednou vždy pouze asi třetinu výšky trávy. Nenastavujte výšku na méně než 51 mm, pokud tráva není řídká nebo pokud není pozdní podzim, kdy se růst trávy zpomaluje.
- Při sekání trávy vyšší než 15 cm nastavte maximální výšku sekání a pohybujte se pomaleji; potom sekání zopakujte s menší nastavenou výškou pro co možná nejlepší vzhled trávníku. Je-li tráva příliš vysoká, může se sekačka ucpat a motor se zastaví.
- Mokrá tráva a listí mají tendenci tvořit chomáče a mohou ucpat sekačku nebo zastavit motor. Nesekejte za mokrých podmínek.
- Za velkého sucha dávejte pozor na riziko vzniku požáru, dodržujte všechny místní protipožární pokyny a odstraňujte ze stroje zbytky suché trávy a listí.
- Střídejte směr sekání. Pomáhá to rozptylovat posekanou trávu po trávníku a dosáhnout rovnoměrného hnojení.
- Pokud výsledný vzhled trávníku není uspokojivý, vyzkoušejte následující:
  - Vyměňte žací nože nebo je nechte nabrousit.
  - Pohybujte se při sekání pomaleji.
  - Nastavte na stroji větší výšku sekání.
  - Sekejte trávu častěji.
  - Postupujte v překrývajících se pruzích místo plných pruhů při každém průchodu.

Sekání listí

- Dbejte na to, aby po sekání tráva polovinou své výšky přesahovala vrstvu listí. Možná budete muset přejet sekačkou přes listí vícekrát.
- Pokud vrstva listí na trávníku přesahuje 13 cm, sekejte s větší výškou sekání a poté nastavte požadovanou výšku sekání.
- Pokud sekačka neseká listy dostatečně na jemno, zpomalte.

Po provozu

Bezpečnostní kroky po použití

Obecné bezpečnostní informace

- Aby nedošlo k požáru, odstraňte ze stroje trávu a nečistoty. Místa potřísněná uniklým olejem nebo palivem vždy očistěte.
- Před uskladněním stroje v jakýchkoli uzavřených prostorech nechejte vždy vychladnout motor.
- Nikdy neskladujte stroj nebo nádobu s palivem v blízkosti otevřeného ohně, zdroje jisker nebo tepla, například ohřívače vody a jiných zařízení.

Bezpečnost při přepravě

- Před naložením stroje za účelem přepravy vyjměte klíč ze zapalování (dle výbavy).

- Při nakládání a vykládání stroje buďte opatrní.
- Zabezpečte stroj tak, aby se nemohl pohybovat.

Čištění spodní části stroje

Servisní interval: Po každém použití

Pro dosažení nejlepších výsledků spodní část stroje co nejdříve po dokončení sekání vyčistěte.

1. Spusťte stroj dolů do nejnižší výšky sekání.
2. Umístěte stroj na rovnou dlážděnou plochu.
3. Se spuštěným motorem a spuštěným žacím nožem stříkejte proud vody před **pravé** zadní kolo (Obrázek 29).

   Poznámka: Voda bude stříkat do prostoru, kde se pohybuje žací nůž, a odstraňovat zbytky trávy.

g002600

Obrázek 29

4. Jakmile přestanou vypadávat zbytky rozsekané trávy, zastavte vodu a přesuňte stroj na suché místo.
5. Nechte motor několik minut pracovat, aby mohla vyschnout spodní strana sekačky.

Údržba

Doporučený harmonogram údržby

Servisní interval	Postup při údržbě
Po prvních 5 hodinách	• Vyměňte motorový olej.
Při každém použití nebo denně	• Zkontrolujte funkčnost brzdy žacího nože. • Vzduchový filtr zkontrolujte a v případě potřeby ho vyčistěte nebo vyměňte. • Zkontrolujte žací nože.
Po každém použití	• Odstraňte rozsekané kousky trávy a nečistoty pod strojem.
Po každých 25 hodinách provozu	• Nabíjejte akumulátor po dobu 24 hodin (pouze model s elektrickým startérem).
Po každých 50 hodinách provozu	• Vzduchový filtr čistěte častěji při práci v prašných podmínkách. • Vyměňte motorový olej. • Proveďte údržbu systému žacích nožů.
Po každých 200 hodinách provozu	• Vyměňujte vzduchový filtr; častěji při provozu v prašném prostředí.
Každý rok	• Proveďte údržbu vzduchového filtru. Při provozu v prašném prostředí provádějte údržbu častěji. • Vyměňte motorový olej. • Proveďte údržbu žacích nožů.
Každý rok nebo před uskladněním	• Nabíjejte akumulátor (pouze model s elektrickým startérem). • Před prováděním oprav podle uvedených pokynů a před každoročním uskladněním sekačky vyprázdněte palivovou nádrž.

Důležité: **Další pokyny k postupům údržby naleznete v návodu k obsluze motoru.**

Náhradní díly jsou k dostání v autorizovaném servisním středisku nebo na adrese www.torodealer.com (pouze pro zákazníky v USA). Náhradní díly motoru jsou k dostání pouze u autorizovaného servisního prodejce.

Bezpečnost při provádění úkonů údržby

- Před prováděním jakékoli údržby odpojte kabel od zapalovací svíčky a vytáhněte klíč zapalování (pouze model s elektrickým startérem).
- Při údržbě stroje používejte rukavice a ochranné brýle.
- Žací nůž je ostrý; při kontaktu s nožem může dojít k vážnému poranění. Při manipulaci se žacím nožem používejte rukavice. Nesnažte se nože opravovat nebo upravovat.
- Nikdy nemanipulujte s bezpečnostními zařízeními. Pravidelně kontrolujte jejich řádný provoz.
- Naklonění stroje může způsobit vytékání paliva. Palivo je hořlavé a výbušné a může způsobit zranění. Spotřebujte palivo provozem nebo je odčerpejte ručním čerpadlem; nikdy ne násoskou.
- K zajištění optimální výkonnosti a dodržení požadavků na bezpečnost stroje je nutné používat pouze originální náhradní díly a příslušenství od společnosti Toro. Náhradní díly a příslušenství jiných výrobců mohou být nebezpečné a jejich použití může mít za následek zneplatnění záruky.

Příprava na údržbu

1. Vypněte motor, vytáhněte klíč zapalování (dle výbavy) a počkejte, dokud se všechny pohyblivé součásti nezastaví.
2. Odpojte kabel zapalovací svíčky (Obrázek 30).

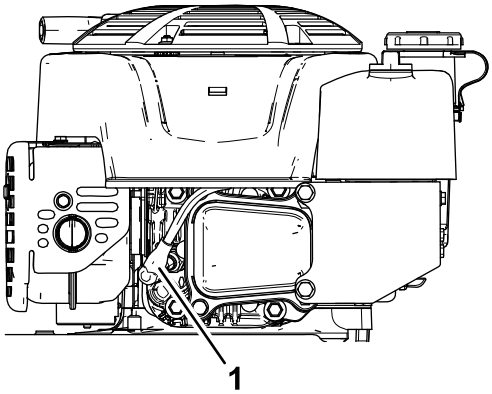

Obrázek 30

1. Kabel zapalovací svíčky

3. Jakmile dokončíte údržbu, připojte koncovku zpět k zapalovací svíčce.

   Důležité: **Abyste stroj mohli naklonit za účelem výměny oleje nebo žacího nože, spotřebujte nejprve během normálního provozu palivo v nádrži. Je-li nezbytné naklonit stroj před spotřebováním paliva, odčerpejte palivo ručním palivovým čerpadlem. Naklánějte sekačku na stranu vždy tak, aby měrka oleje byla dole.**

⚠ DŮLEŽITÉ UPOZORNĚNÍ

Naklonění stroje může způsobit vytékání paliva. Palivo je hořlavé, výbušné a může způsobit zranění.

Spotřebujte palivo provozem nebo je odčerpejte ručním čerpadlem; nikdy násoskou.

Údržba vzduchového filtru

Servisní interval: Při každém použití nebo denně—Vzduchový filtr zkontrolujte a v případě potřeby ho vyčistěte nebo vyměňte.

Po každých 50 hodinách provozu—Vzduchový filtr čistěte častěji při práci v prašných podmínkách.

Každý rok—Proveďte údržbu vzduchového filtru. Při provozu v prašném prostředí provádějte údržbu častěji.

Po každých 200 hodinách provozu—Vyměňujte vzduchový filtr; častěji při provozu v prašném prostředí.

1. Uvolněte spojovací prvek a sejměte kryt vzduchového filtru (Obrázek 31).

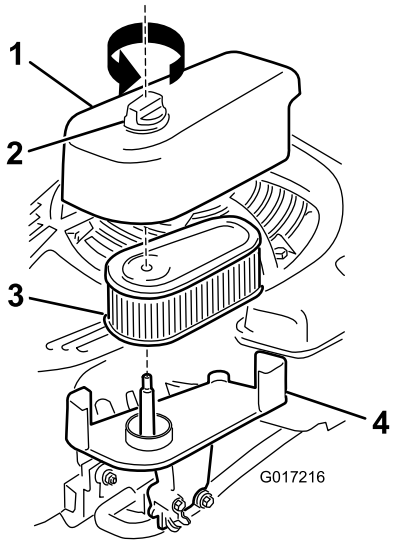

Obrázek 31

1. Kryt
2. Spojovací prvek
3. Filtr
4. Základna

2. Vyjměte a prohlédněte filtr.
   - Je-li filtr poškozen nebo je navlhčen olejem nebo palivem, vyměňte ho.
   - Pokud je filtr zašpiněný, poklepejte jím několikrát o tvrdý povrch nebo nečistoty vyfoukněte stlačeným vzduchem o tlaku nižším než 207 kPa směrem z vnitřní strany filtru.

     Poznámka: Nekartáčujte a nevyfukujte nečistoty z venkovní strany filtru, obojí pouze zatlačuje nečistoty do vláken.
3. Vyčistěte těleso a kryt vzduchového filtru vlhkým hadrem. **Dávejte pozor, aby se nečistoty nedostaly do vzduchového otvoru.**
4. Nasaďte filtr na základnu.
5. Nasaďte kryt a zašroubujte spojovací prvek.

Výměna motorového oleje

Servisní interval: Po prvních 5 hodinách

Po každých 50 hodinách provozu

Každý rok

Poznámka: Několik minut před výměnou oleje spusťte motor, aby se olej zahřál. Zahřátý olej má lepší viskozitu a odnáší více nečistot.

Specifikace motorového oleje

Množství motorového oleje	0,53 l
Viskozita oleje	detergentní olej SAE 30 nebo SAE 10W-30
API klasifikace	SJ nebo vyšší

1. Umístěte sekačku na rovnou plochu.
2. Viz Příprava na údržbu (strana 19).
3. Otáčením uzávěru doleva a jeho vytažením vyjměte měrku hladiny oleje (Obrázek 32).

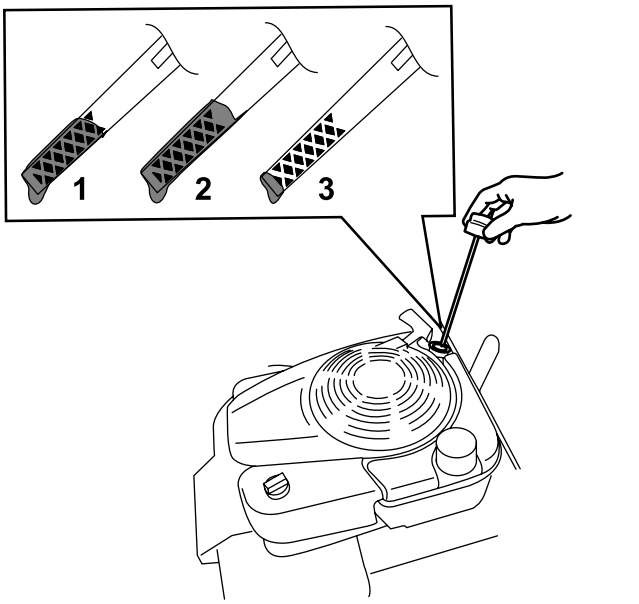

Obrázek 32

1. Maximální hladina
2. Vysoko
3. Nízko

4. Nakloňte stroj na stranu (vzduchový filtr musí směřovat nahoru) a nechte vytéct olej plnicí trubicí (Obrázek 33).

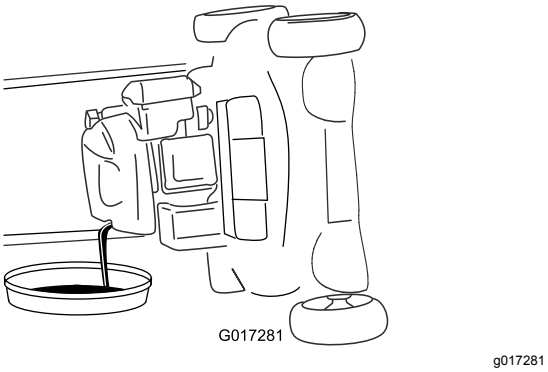

Obrázek 33

5. Po vypuštění vyjetého oleje umístěte stroj znovu do provozní polohy.
6. Prostřednictvím plnicí trubice opatrně nalijte olej v množství přibližně ¾ objemu motoru.
7. Počkejte 3 minuty, než se olej v motoru usadí.
8. Otřete měrku hladiny oleje čistým hadříkem.
9. Zasuňte měrku hladiny oleje do plnicí trubice a opět ji vyjměte.
10. Odečtěte výšku hladiny oleje na měrce (Obrázek 32).
    - Pokud je hladina oleje na měrce příliš nízká, opatrně do plnicí trubice doplňte malé množství oleje, vyčkejte 3 minuty a opakujte kroky 8 až 10, dokud nebude dosaženo správné hladiny oleje na měrce.
    - Je-li hladina oleje příliš vysoká, vypusťte přebytečný olej, aby bylo dosaženo správné výšky oleje na měrce.
11. Zasuňte měrku pevně do plnicí trubice oleje.
12. Olej předejte k recyklaci podle platných předpisů.

Nabíjení akumulátoru

Pouze model s elektrickým startérem

Servisní interval: Po každých 25 hodinách provozu

Každý rok nebo před uskladněním

Před prvním použitím nechte akumulátor 24 hodin dobíjet, následně jej dobíjejte jednou za měsíc (každých 25 startů) nebo podle potřeby. Nabíječku používejte vždy v krytém prostoru a kdykoli je to možné, dobíjejte akumulátor při pokojové teplotě (22 °C).

Poznámka: Stroj není vybaven alternátorovým nabíjecím systémem.

1. Připojte nabíječku ke svazku kabelů pod startovacím klíčem (Obrázek 34).

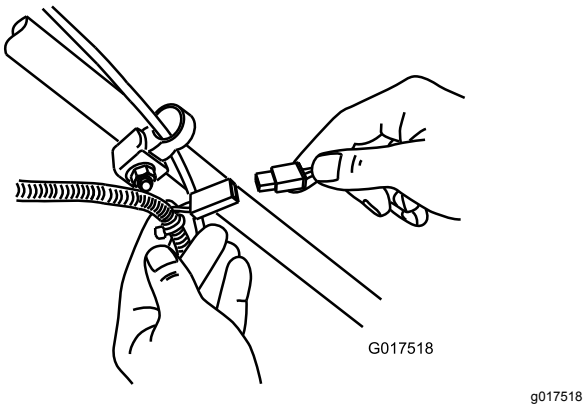

Obrázek 34

2. Zapojte nabíječku do zásuvky ve zdi.

   Poznámka: Jakmile již olověný akumulátor nedrží napětí, recyklujte jej nebo zlikvidujte podle místních předpisů.

Poznámka: Vaše nabíječka může mít dvoubarevný LED displej, který ukazuje následující stavy nabíjení:

- Červené světlo indikuje, že probíhá dobíjení akumulátoru.

- Zelené světlo indikuje, že je akumulátor zcela dobitý nebo že je nabíječka odpojená od akumulátoru.
- Střídavě blikající červené a zelené světlo indikuje, že akumulátor je téměř zcela dobitý. Tento stav trvá pouze několik minut, než se akumulátor zcela dobije.

Výměna pojistky

Pouze model s elektrickým startérem

Pokud nelze nabít akumulátor nebo spustit motor elektrickým startérem, příčinou může být spálená pojistka. Nahraďte ji elektrickou pojistkou 40 A.

Důležité: **Bez namontované pojistky nelze nastartovat sekačku elektrickým startérem nebo nabít akumulátor.**

1. Otevřete zajištěný držák pojistky a pojistku vyměňte (Obrázek 35).

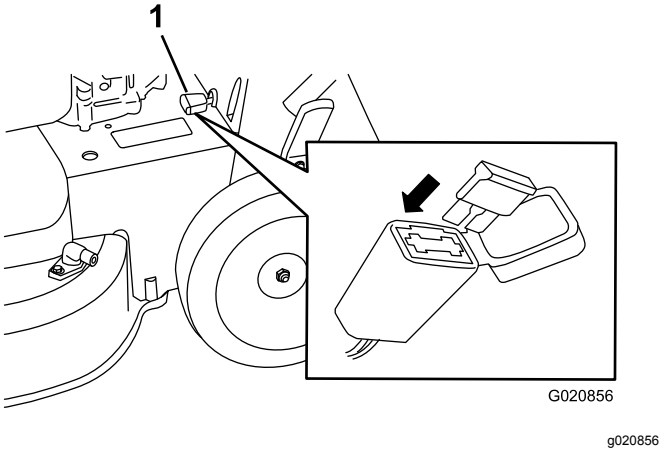

Obrázek 35

1. Držák pojistky

2. Zavřete kryt držáku pojistky a zkontrolujte, že je pevně zajištěný.

Výměna akumulátoru

Pouze model s elektrickým startérem

Vyjmutí starého akumulátoru

1. Chcete-li získat náhradní akumulátor, kontaktujte autorizovaného prodejce náhradních dílů Toro.
2. Sejměte kryt řemenu; viz krok 1 v části Údržba systému žacích nožů (strana 23).
3. Sejměte kryt zadního vyhazovacího otvoru.
4. Přesuňte rukojeť do svislé polohy.
5. Odstraňte čtyři malé šrouby, kterými je připevněn montážní celek zadních dvířek a páčky pojistky rukojeti.
6. Sklopte rukojeť úplně dopředu.
7. Demontujte montážní celek zadních dvířek a páčky pojistky rukojeti (Obrázek 36).

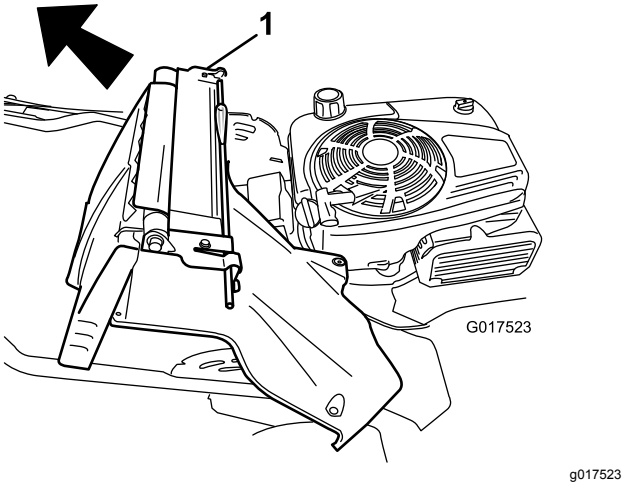

Obrázek 36

1. Montážní celek zadních dvířek a páčky pojistky rukojeti

8. Odstraňte kryt z akumulátoru.
9. Odpojte kabely od akumulátoru.
10. Vyjměte akumulátor a recyklujte jej.

    Poznámka: Recyklaci akumulátoru proveďte v souladu se státními a místními předpisy.

Montáž nového akumulátoru.

1. Vyčistěte oblast na skříni, kde je držen v poloze akumulátor.
2. Vložte nový akumulátor do skříně stroje.
3. Připojte kabely k novému akumulátoru. Připojte červený (kladný) kabel ke kladné (+) svorce.
4. Připojte černý (záporný) kabel k záporné (-) svorce.
5. Nasaďte na akumulátor kryt.

   Poznámka: Kryt musí být správně umístěn přes kabelový svazek.
6. Namontujte do stroje montážní celek zadních dveří a páčky pojistky rukojeti.
7. Zvedněte rukojeť do svislé polohy.
8. Připevněte ochranný kryt pomocí čtyř malých šroubů, které jste odstranili v kroku 5 v části Vyjmutí starého akumulátoru (strana 22).
9. Nasaďte kryt zadního vyhazovacího otvoru.
10. Vraťte rukojeť do provozní polohy.

Seřízení mechanismu ručního pohonu

Při každé instalaci nového lanka ručního pohonu nebo v případě, že ruční pohon není správně seřízen, proveďte jeho seřízení.

1. Nastavení lanka povolte otáčením seřizovacího knoflíku proti směru hodinových ručiček (Obrázek 37).

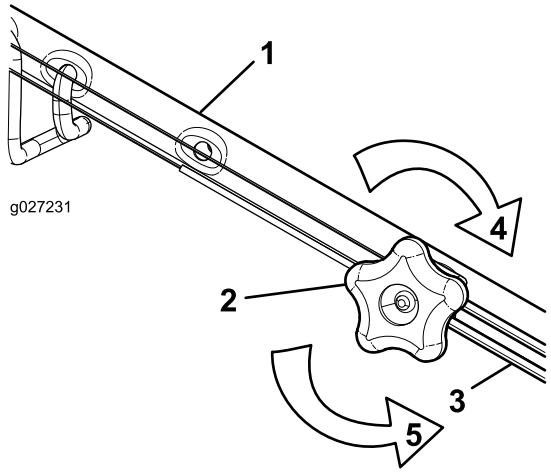

Obrázek 37

1. Rukojeť (levá strana)	4. Otáčením seřizovacího knoflíku ve směru hodinových ručiček utáhněte nastavení.
2. Seřizovací knoflík	5. Otáčením seřizovacího knoflíku proti směru hodinových ručiček povolte nastavení.
3. Lanko ručního pohonu	

2. Napnutí lanka (Obrázek 37) nastavte jeho zatažením dozadu nebo posunutím dopředu a jeho zajištěním v dané poloze.

   Poznámka: Chcete-li tahovou sílu zvýšit, posuňte lanko směrem k motoru; chcete-li tahovou sílu snížit, posuňte lanko směrem od motoru.

3. Nastavení lanka utáhněte otáčením seřizovacího knoflíku ve směru hodinových ručiček.

   Poznámka: Pevně utáhněte rukou knoflík.

Údržba systému žacích nožů

Servisní interval: Po každých 50 hodinách provozu

1. Demontujte kryt systému pohonu žacích nožů (Obrázek 38).

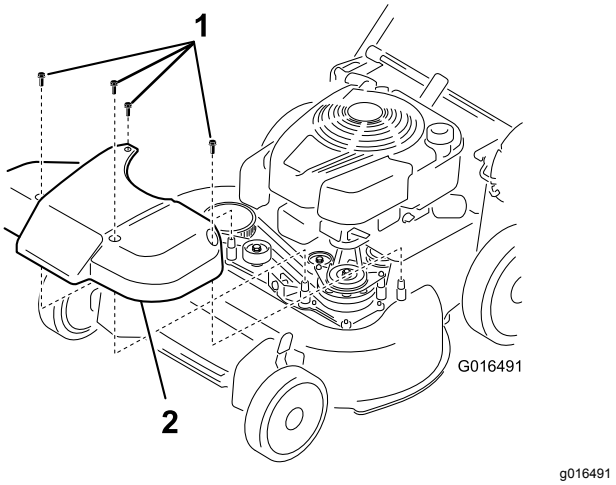

Obrázek 38

1. Šrouby	2. Kryt

2. Vymeťte nebo vyfoukejte nečistoty nahromaděné uvnitř krytu a kolem všech součástí.
3. Vložte 0,25mm spárovou měrku, kus papíru nebo kartu proti stěně a posuňte ji směrem dolů za pružinu napínající řemen.

   Poznámka: Pokud je mezi měrkou a pružinou viditelná mezera, utahujte stavěcí šroub, dokud nebude mezera taková, že papír nebude snadné do mezery vkládat a následně jej vyndávat (Obrázek 39).

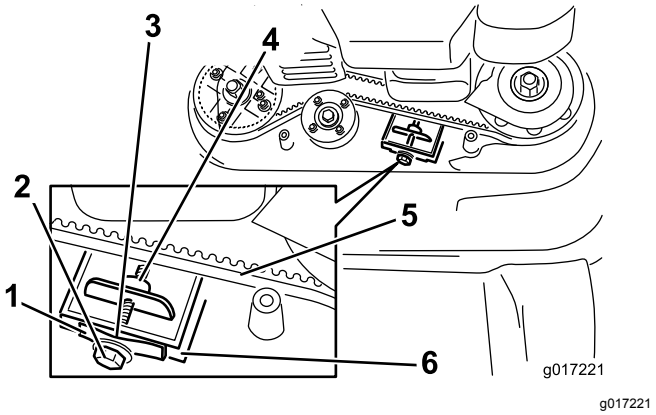

Obrázek 39

1. Pružina napínající řemen	4. Stavěcí matice
2. Seřizování řemenu	5. Hnací řemen žacích nožů
3. Mezera	6. Stěna

Důležité: **Stavěcí šroub nepřetahujte. Mohli byste poškodit hnací řemen žacích nožů.**

4. Namontujte zpět dříve demontovaný kryt systému pohonu žacích nožů.

Údržba žacích nožů

Servisní interval: Každý rok

Důležité: ***Ke správnému namontování žacích nožů budete potřebovat momentový klíč.*** **Pokud nemáte momentový klíč nebo si provedením montáže nejste jistí, obraťte se na autorizované servisní středisko.**

Po každém spotřebování paliva zkontrolujte žací nože. Jsou-li žací nože poškozené nebo prasklé, neprodleně je vyměňte. Pokud ostří žacích nožů je tupé nebo má vruby, nechte je nabrousit a vyvážit, nebo je vyměňte.

⚠ NEBEZPEČÍ

Opotřebený nebo poškozený žací nůž může prasknout a jeho úlomek může sekačka odmrštit na obsluhu nebo osoby v okolí a způsobit vážné zranění nebo smrt.

- **Pravidelně kontrolujte opotřebení a poškození nožů.**
- **Opotřebený nebo poškozený žací nůž vyměňte.**

Poznámka: V průběhu celé sezóny udržujte žací nože ostré, protože ostré nože sekají trávu čistě, aniž by trhaly nebo drolily stébla.

Příprava na údržbu žacích nožů

1. Zajistěte rukojeť ve svislé poloze (Obrázek 40); viz Nastavení výšky rukojeti (strana 11).

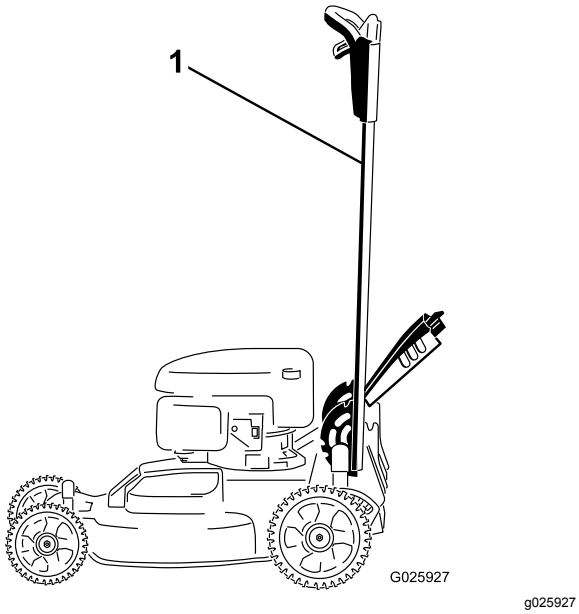

Obrázek 40

1. Rukojeť zajištěná ve svislé poloze

2. Nakloňte stroj na stranu tak, aby měrka byla dole a horní část rukojeti byla opřená o zem.

Kontrola žacích nožů

Servisní interval: Při každém použití nebo denně

1. Zkontrolujte ostří žacích nožů (Obrázek 41). Jestliže ostří nejsou dostatečně naostřená nebo jsou v důsledku různých záseků nerovná, vyjměte nože a naostřete je nebo je vyměňte.

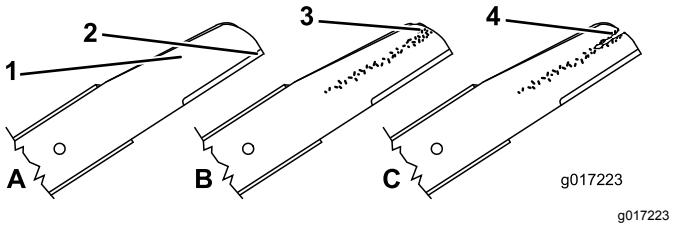

Obrázek 41

1. Řezná hrana (ostří)
2. Zakřivená část
3. Opotřebení či vznikající průraz
4. Prasklina

2. Zkontrolujte samotné nože, zejména jejich zakřivené části (Obrázek 41). Jestliže v této oblasti zjistíte jakékoli poškození, opotřebení anebo průraz, okamžitě nůž vyměňte za nový.

⚠ NEBEZPEČÍ

Pokud není řešeno opotřebení žacího nože, mezi zakřivenou a plochou částí postupně vznikne průraz. Nakonec se kus žacího nože může odlomit a vyletět ze skříně, což může způsobit vážné zranění vás nebo okolostojících osob.

- **Pravidelně žací nůž kontrolujte, zda není opotřebený nebo poškozený.**
- **Nikdy se nepokoušejte narovnat ohnutý žací nůž nebo svařovat poškozené nebo prasklé žací nože.**
- **Opotřebený nebo poškozený žací nůž vyměňte.**

3. Kontrolujte, zda žací nože nejsou ohnuté; viz Kontrola ohnutí žacích nožů (strana 24).

Kontrola ohnutí žacích nožů

1. Otočte žací nože tak, aby byly ve vyobrazené poloze, viz Obrázek 42.

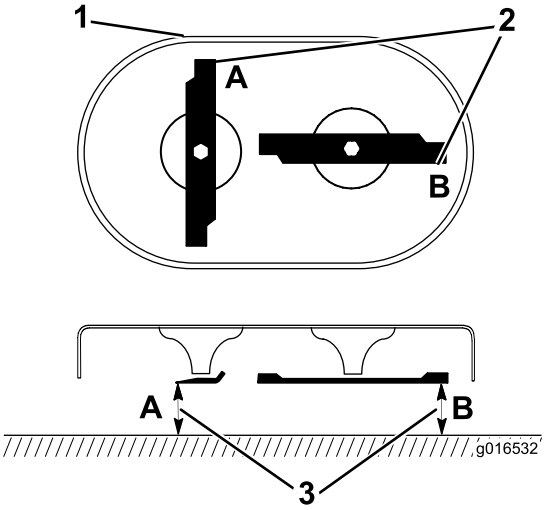

g016532

Obrázek 42

1. Přední část sekací plošiny
2. Měření v bodech A a B
3. Změřte vzdálenost od řezné hrany (ostří) k hladkému, rovnému povrchu.

2. Změřte vzdálenost od hladkého, rovného povrchu k řezné hraně (ostří) v bodech **A** a **B**, (Obrázek 42) a zaznamenejte si oba rozměry.
3. Otočte žacími noži tak, aby na místech **A** a **B** byly jejich opačné konce (Obrázek 42).
4. Zopakujte měření popsané v kroku 2 a zaznamenejte si výsledky.

   Poznámka: Pokud je mezi rozměry **A** a **B** získanými v krocích 2 a 4 rozdíl větší než 3 mm, je žací nůž ohnutý a je nutné ho vyměnit. Viz Vyjmutí žacích nožů (strana 25) a Montáž žacích nožů (strana 25).

⚠ DŮLEŽITÉ UPOZORNĚNÍ

Ohnutý nebo poškozený žací nůž se může rozlomit a vážně zranit nebo zabít vás nebo okolostojící osoby.

- **Poškozený žací nůž vždy vyměňte za nový.**
- **Nikdy nepilujte a nevytvářejte ostré zářezy v hranách nebo plochách žacího nože.**

Vyjmutí žacích nožů

Pokud žací nůž narazí na pevný předmět nebo je žací nůž nevyvážený nebo ohnutý, vyměňte ho. Používejte pouze originální náhradní žací nože Toro.

1. K zajištění žacích nožů použijte dřevěný špalek a otáčejte šrouby žacích nožů proti směru hodinových ručiček, jak je znázorněno na Obrázek 43.

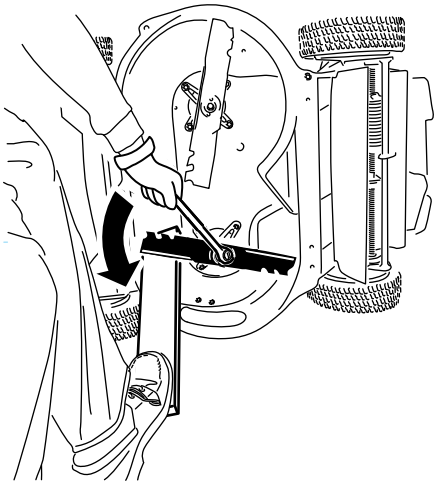

g232790

Obrázek 43

2. Odstraňte jednotlivé žací nože, jak je znázorněno na Obrázek 44.

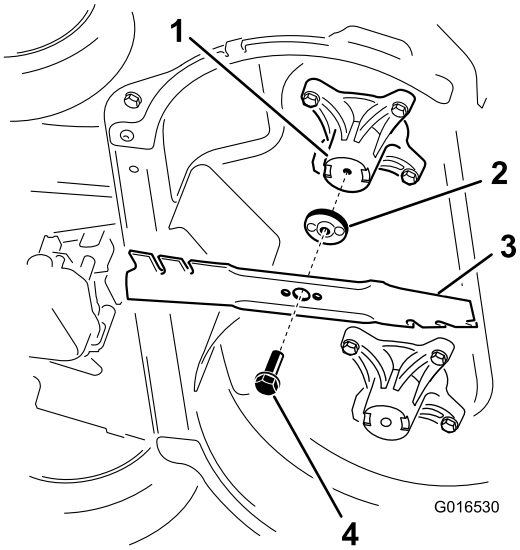

g016530

Obrázek 44

1. Vřeteno (2)
2. Unášeč žacího nože (2)
3. Žací nůž (2)
4. Šroub žacího nože (2)

3. Zkontrolujte, zda nejsou unášeče žacího nože opotřebené nebo poškozené.

Montáž žacích nožů

1. První žací nůž namontujte ve vodorovné poloze, společně se všemi upevňovacími součástkami, jak je znázorněno na Obrázek 44.

   Poznámka: Šrouby utáhněte rukou.

   Důležité: **Zakřivené konce žacích nožů musí směřovat ke krytu sekačky. Ujistěte se, že jsou vyvýšená místa na jednotlivých unášečích žacích nožů**

umístěna v prohlubních hlavy odpovídajícího vřetena a kolíky na druhé straně jednotlivých unášečů žacích nožů jsou umístěny v otvorech odpovídajícího žacího nože.

2. Zajistěte jednotlivé žací nože deskou a otáčejte šrouby žacích nožů ve směru hodinových ručiček momentovým klíčem, viz Obrázek 45; šrouby žacích nožů utáhněte momentem 82 Nm.

   Důležité: **Při použití momentu 82 N·m je šroub pevně utažen. Přeneste svou váhu na klíč a šroub pevně utáhněte. Přetáhnout šroub je velmi obtížné.**

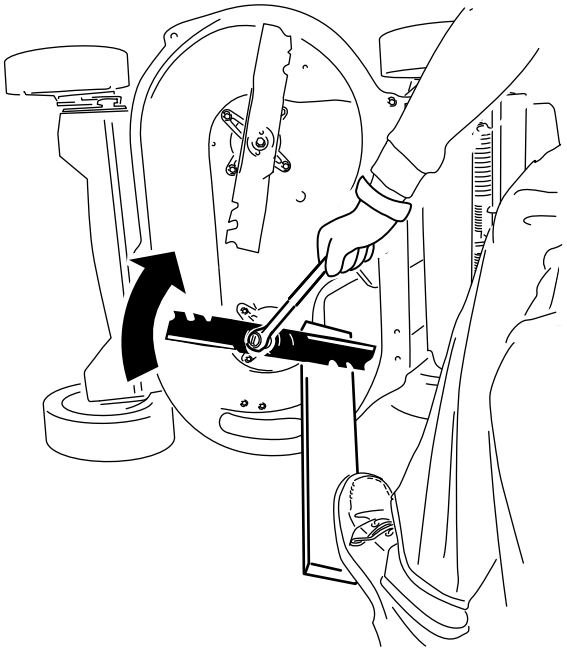

g232801

Obrázek 45

3. Otočte namontovaný šroub o ¼ otáčky tak, aby byl ve svislé poloze, a namontujte další žací nůž stejným způsobem jako první (postupujte podle kroku 1).

   Poznámka: Čepele by měly být kolmé a tvořit obrácené písmeno „T“, jak je znázorněno na Obrázek 46.

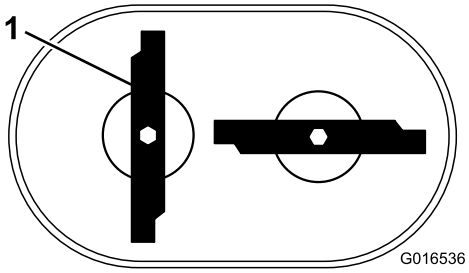

g016536

Obrázek 46

1. Žací nůž (2)

4. Utáhněte druhý žací nůž; postupujte podle kroku 2.
5. Rukou otočte žací nože o 360° stupňů a zkontrolujte, že se nestýkají.

   Poznámka: Pokud se žací nože stýkají, nejsou namontovány správně. Opakujte kroky 1 až 3, dokud není dosaženo stavu, kdy se žací nože navzájem nedotýkají.

⚠ DŮLEŽITÉ UPOZORNĚNÍ

Nesprávná montáž žacích nožů může způsobit poškození sekačky nebo přivodit zranění vám nebo osobám v blízkosti.

Při instalaci žacích nožů si počínejte opatrně.

Uskladnění

Stroj uskladněte na chladném, čistém a suchém místě.

Všeobecné informace

1. Provádějte doporučenou roční údržbu; viz Údržba (strana 19).
2. Vyčistěte spodní část krytu sekačky; viz Čištění spodní části stroje (strana 18).
3. Odstraňte rostlinné zbytky a nečistoty z vnějších částí motoru, ochranného krytu a horní části sekačky.
4. Zkontrolujte stav žacích nožů; viz Kontrola žacích nožů (strana 24).
5. Provádějte údržbu vzduchového filtru; viz Údržba vzduchového filtru (strana 20).
6. Utáhněte všechny matice, šrouby a vruty.
7. Zkorodované a popraskané nátěry povrchu opravte barvou, kterou dodává autorizovaný servisní prodejce.
8. **Pouze model s elektrickým startérem:** akumulátor nabíjejte 24 hodin, potom nabíječku odpojte a uložte stroj v nevytápěném prostoru. Pokud stroj uskladňujete ve vytápěném prostoru, musíte každých 90 dnů dobít akumulátor. Vytáhněte klíč.
9. Před skladováním sklopte rukojeť; viz Nastavení výšky rukojeti (strana 11).

Příprava palivového systému

⚠ DŮLEŽITÉ UPOZORNĚNÍ

Při delším skladování se palivo může vypařovat a při styku s otevřeným plamenem může explodovat.

- **Palivo dlouhodobě neskladujte.**
- **Stroj s palivem v palivové nádrži nebo karburátoru neskladujte v uzavřených prostorách blízko otevřeného ohně. (Například poblíž pece nebo plynového ohřívače vody.)**
- **Před uskladněním stroje do jakýchkoliv uzavřených prostor nechte vždy motor vychladnout.**

Při posledním tankování v roce přidejte do paliva stabilizátor podle doporučení výrobce motoru. Při posledním sekání před uložením sekačky vyprázdněte palivovou nádrž.

1. Nechte stroj pracovat, dokud se palivo nespotřebuje a motor se nezastaví.
2. Spusťte znovu motor a nechte jej pracovat, dokud se sám nezastaví. Jakmile motor nejde nastartovat, je dostatečně suchý.

Příprava motoru

1. Výměnu oleje provádějte se zahřátým motorem; viz Výměna motorového oleje (strana 20).
2. Odpojte kabel od zapalovací svíčky a vytáhněte klíč zapalování (pouze model s elektrickým startérem).
3. Vyjměte zapalovací svíčku.
4. Pomocí olejničky do motoru otvorem pro svíčku nalijte 30 ml motorového oleje.
5. Několikrát pomalu zatáhněte za lanko startéru, aby se olej rozmístil po celém válci.
6. Namontujte zapalovací svíčku, ale nepřipojujte k ní kabel. Zajistěte kabel tak, aby nemohl přijít do styku se svíčkou.

Použití stroje po uskladnění

1. Rozložte rukojeť; viz Nastavení výšky rukojeti (strana 11).
2. Zkontrolujte a dotáhněte všechny upevňovací prvky.
3. Demontujte zapalovací svíčku a pomocí startéru rychle protáčejte motor, aby se odstranil přebytečný olej z válce.
4. Prohlédněte zapalovací svíčku a pokud je znečištěná, opotřebovaná nebo prasklá, vyměňte ji; viz návod k obsluze motoru.
5. Namontujte zapalovací svíčku a utáhněte ji doporučeným momentem na 20 N·m.
6. Proveďte veškeré požadované postupy údržby; viz Údržba (strana 19).
7. Zkontrolujte hladinu oleje motoru; viz Kontrola hladiny motorového oleje (strana 10).
8. Naplňte palivovou nádrž čerstvým palivem; viz Doplňování paliva do nádrže (strana 10).
9. **Pouze model s elektrickým startérem:** nabijte akumulátor, viz 4 Dobíjení akumulátoru (strana 6).
10. Připojte koncovku kabelu k zapalovací svíčce.

Zásady ochrany osobních údajů pro Evropu

Společnost Toro
Toro Warranty Company (Toro) při shromažďování informací respektuje vaše soukromí. Abychom mohli zpracovat vaše reklamace ze záruky a kontaktovat vás v případě stahování produktu z trhu, prosíme vás, abyste nám sdělili některé své osobní údaje, ať už přímo nebo u svého místního distributora společnosti Toro.

Systém záruk společnosti Toro je sdílen na serverech nacházejících se v USA, kde se mohou zákony o ochraně soukromí lišit od těch ve vaší zemi.

POSKYTNUTÍM OSOBNÍCH ÚDAJŮ SOUHLASÍTE SE ZPRACOVÁNÍM VAŠICH OSOBNÍCH INFORMACÍ TAK, JAK JE POPSÁNO V TĚCHTO ZÁSADÁCH OCHRANY SOUKROMÍ.

Způsob používání informací ve společnosti Toro
Společnost Toro může využít vaše osobní informace ke zpracování reklamací ze záruky a ke kontaktování vás v případě stahování produktu z trhu. Společnost Toto může sdílet vaše informace s pobočkami, distributory nebo ostatními obchodními partnery společnosti v souvislosti s kteroukoliv z těchto činností. Vaše osobní informace nebudeme prodávat žádné další společnosti. Vyhrazujeme si právo zveřejnit osobní údaje za účelem dosažení souladu s platnými zákony a se žádostí příslušných orgánů k řádnému provozování našich systémů, nebo pro ochranu vlastní i dalších uživatelů.

Uchovávání vašich osobních údajů
Osobní údaje uchováváme pouze do té doby, dokud je potřebujeme pro účely, pro které byly původně shromážděny, nebo pro jiné legitimní účely (například dodržení předpisů), případně do doby vyžadované příslušným zákonem.

Závazek společnosti Toro ohledně bezpečnosti vašich osobních údajů
Činíme vhodná opatření s cílem chránit bezpečnost vašich osobních údajů. Také podnikáme kroky pro to, abychom udrželi jejich přesnost a aktuálnost.

Přístup k vašim osobním údajům a jejich oprava
Pokud si přejete zkontrolovat nebo opravit své osobní údaje, kontaktujte nás prosím e-mailem na adrese legal@toro.com.

Australský zákon na ochranu spotřebitelů

Australští zákazníci naleznou podrobné informace o australském zákoně na ochranu spotřebitelů uvnitř balení nebo u místního distributora společnosti Toro.