Form No. 3418-930 Rev C

TimeMaster®-ruohonleikkuri (76 cm)

Mallinro: 20976—Sarjanro: 402100000 tai suurempi

Mallinro: 20978—Sarjanro: 402100000 tai suurempi

Käyttöopas

Johdanto

Tämä työnnettävä vaakatasoleikkuri on tarkoitettu kotikäyttöön. Se on tarkoitettu pääasiassa asuinkiinteistöjen viheralueiden ruohonleikkuuseen. Sitä ei ole tarkoitettu pensaiden leikkuuseen eikä maatalouskäyttöön.

Lue nämä tiedot huolellisesti, jotta opit käyttämään ja huoltamaan laitetta asianmukaisesti sekä välttämään tapaturmia ja tuotevaurioita. Olet itse vastuussa tuotteen asianmukaisesta ja turvallisesta käytöstä.

Voit ottaa yhteyden Toroon suoraan osoitteessa www.Toro.com, jos tarvitset tietoja tuotteista ja lisävarusteista, lähimmästä jälleenmyyjästä tai jos haluat rekisteröidä tuotteesi.

Aina kun tarvitset huoltoa, alkuperäisiä Toro-varaosia tai lisätietoja, ota yhteys valtuutettuun huoltoliikkeeseen tai Toron asiakaspalveluun. Ota tällöin laitteesi malli- ja sarjanumerot valmiiksi esiin. Kuva 1 osoittaa laitteen malli- ja sarjanumeron sijainnin. Kirjoita numerot annettuun tilaan.

Tärkeää: **Skannaa sarjanumerokilvessä oleva QR-koodi älypuhelimella tai tabletilla, niin saat tuotetietoja sekä takuu- ja varaosatietoja.**

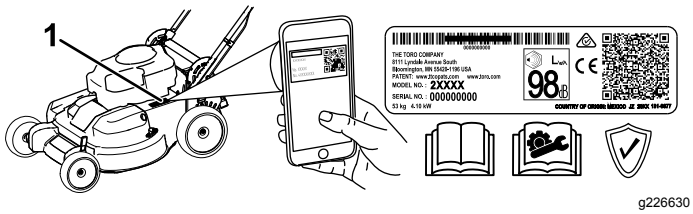

g226630

Kuva 1

1. Malli- ja sarjanumeron sijainti

Mallinro: _____

Sarjanro: _____

Tässä käyttöoppaassa esiintyvä varoitusmerkintä (Kuva 2) ilmaisee vaaratilannetta, josta saattaa olla seurauksena vakava tapaturma tai jopa kuolema, jos suositellut varotoimenpiteet laiminlyödään.



g000502

Kuva 2

Varoitusmerkintä

Tässä käyttöoppaassa käytetään kahta termiä tietojen korostamiseksi. **Tärkeää** kiinnittää huomiota mekaanisiin erikoistietoihin ja **Huomautus** korostaa erityishuomion ansaitsevia yleistietoja.

Tämä tuote on asiaankuuluvien eurooppalaisten direktiivien mukainen. Lisätietoja on erillisessä tuotekohtaisessa vaatimustenmukaisuusvakuutuksessa.

Brutto- tai nettovääntö: Moottorin valmistaja on mitannut tämän moottorin brutto- tai nettoväännön laboratoriossa SAE J1940:n tai J2723:n mukaisesti. Tämän luokan leikkurin moottorin todellinen vääntö on huomattavasti alhaisempi, koska se on säädetty turvallisuuteen, päästöihin ja käyttöön liittyvien vaatimusten mukaisesti. Tutustu koneen mukana toimitettuihin moottorin valmistajan tietoihin.

Älä kajoa koneen turvalaitteisiin tai poista niitä käytöstä ja tarkista säännöllisesti, että ne toimivat asianmukaisesti. Älä yritä säätää tai muuttaa moottorin kierrosnopeuden säädintä, sillä tämä saattaa heikentää käyttöturvallisuutta ja aiheuttaa henkilövahinkoja.

Sisältö

Johdanto 1
Turvaohjeet 2
Yleinen turvallisuus 2
Turva- ja ohjetarrat 3
Käyttöönotto 5
1 Kahvan kokoaminen 5
2 Terän ohjaustangon asennus 5
3 Öljyn lisääminen moottoriin 6
4 Akun lataus 6
5 Ruohonkeräimen kokoaminen 7
Laitteen yleiskatsaus 8
Tekniset tiedot 9
Käyttö 9
Ennen käyttöä 9
Turvallisuus ennen käyttöä 9

© 2018—The Toro® Company
8111 Lyndale Avenue South
Bloomington, MN 55420

Rekisteröi tuotteesi osoitteessa www.Toro.com.

CE

Käännös alkuperäisestä tekstistä (FI)

Painettu Meksikossa
Kaikki oikeudet pidätetään

3418-930 C

Polttoainesäiliön täyttö 10
Moottorin öljymäärän tarkistus 10
Kahvan korkeuden säätö 11
Leikkuukorkeuden säätö 11
Käytön aikana 12
Turvallisuus käytön aikana 12
Moottorin käynnistys 13
Itsevetolaitteiston käyttö 13
Moottorin sammutus 14
Terien kytkentä 14
Terien vapautus 14
Teränpysäytysjärjestelmän toiminnan tarkistus 14
Leikkuujätteiden kierrättäminen 15
Leikkuujätteiden kerääminen ruohonkeräimeen 16
Leikkuujätteiden heittäminen sivulle 16
Käyttövihjeitä 17
Käytön jälkeen 17
Turvallisuus käytön jälkeen 17
Laitteen alapuolen puhdistaminen 18
Kunnossapito 19
Kunnossapitotaulukko 19
Turvallisuus huollon aikana 19
Valmistelu huoltoa varten 19
Ilmansuodattimen huolto 20
Moottoriöljyn vaihto 20
Akun lataus 21
Sulakkeen vaihtaminen 22
Akun vaihto 22
Itsevetolaitteiston säätö 23
Terän käyttöjärjestelmän huolto 23
Terien huolto 23
Taipuneiden terien tarkistus 24
Terien irrotus 25
Terien asennus 25
Varastointi 27
Yleisiä tietoja 27
Polttoainejärjestelmän valmistelu 27
Moottorin valmistelu 27
Laitteen käyttöönotto varastoinnin jälkeen 27

Turvaohjeet

Tämä kone on suunniteltu standardin EN ISO 5395:2013 mukaisesti.

Yleinen turvallisuus

Tämä tuote voi katkaista jalan tai käden sekä singota esineitä. Noudata aina kaikkia turvallisuusohjeita, jotta vakavilta loukkaantumisilta vältytään.

Tuotteen käyttäminen muuhun kuin sen aiottuun käyttötarkoitukseen voi olla vaarallista käyttäjälle ja sivullisille.

- Lue ja sisäistä kaikki tämän *käyttöoppaan* ohjeet sekä laitteessa ja lisälaitteissa olevat merkinnät ennen moottorin käynnistämistä ja noudata niitä.
- Älä laita käsiä tai jalkoja koneen liikkuvien osien lähelle tai koneen alle. Älä mene heittoaukkojen eteen.
- Älä käytä konetta ilman paikallaan olevia ja toimivia suojuksia ja muita suojalaitteita.
- Pidä sivulliset ja lapset turvallisen matkan päässä koneesta. Lapset eivät saa käyttää konetta. Anna vain vastuullisten, koulutettujen, ohjeisiin perehtyneiden ja fyysisesti konetta käyttämään kykenevien aikuisten käyttää konetta.
- Pysäytä kone, sammuta moottori, irrota sähkökäynnistyksen avain (jos varusteena) ja odota, että kaikki liikkuvat osat ovat pysähtyneet, ennen koneen huoltoa, polttoaineen lisäystä tai tukosten poistamista.

Laitteen asiaton käyttö tai huolto voi aiheuttaa tapaturman. Vähennä loukkaantumisriskiä noudattamalla näitä turvallisuusohjeita ja kiinnittämällä aina huomiota varoitusmerkkiin, joka tarkoittaa varoitusta, vaaraa tai hengenvaaraa – henkilöturvallisuusohjeet. Ohjeiden noudattamatta jättäminen saattaa johtaa henkilövahinkoon tai kuolemaan.

Lisää turvallisuusohjeita on tämän oppaan eri kohdissa.

Turva- ja ohjetarrat

Turva- ja ohjetarrat on sijoitettu hyvin näkyville paikoille mahdollisten vaara-alueiden lähettyville. Korvaa vioittuneet tai kadonneet tarrat uusilla.

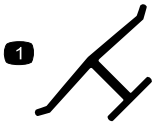

decaloemmarkt

Valmistajan merkki

1. Tämä merkki osoittaa, että terän on valmistanut alkuperäinen laitevalmistaja.

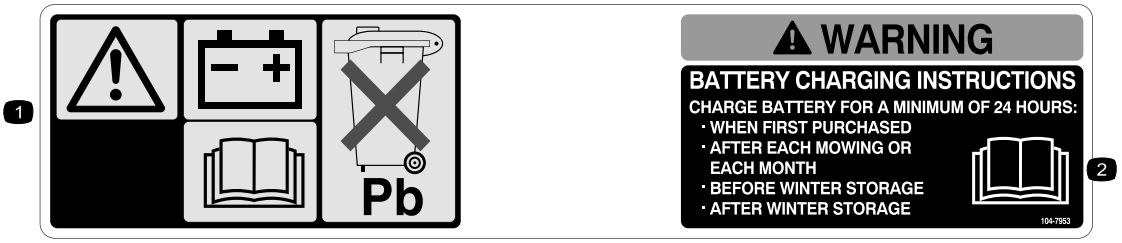

decal104-7953

104-7953

Vain sähkökäynnistimellä varustettu malli

1. Vaara – lue lisätietoja akun latauksesta *käyttöoppaasta*. Sisältää lyijyä, ei saa hävittää tavallisen jätteen mukana.
2. Lue *käyttöopas*.

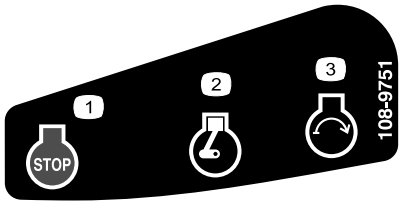

decal108-9751

108-9751

Vain sähkökäynnistimellä varustettu malli

1. Moottori – pysäytys (sammutus)
2. Moottori – käynnissä
3. Moottorin käynnistys

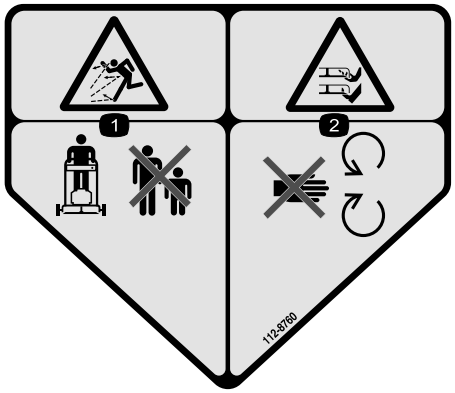

decal112-8760

112-8760

1. Esineiden sinkoutumisvaara – pidä sivulliset turvallisen matkan päässä koneesta.
2. Jalkojen ja käsien loukkaantumisvaara – pysy etäällä liikkuvista osista.



decal120-9570

120-9570

1. Vaara: Pysy etäällä liikkuvista osista. Pidä kaikki suojukset ja suojalevyt paikoillaan.

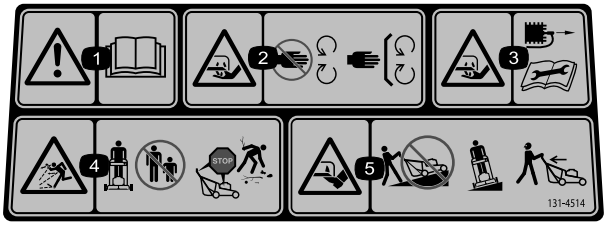

decal131-4514b

131-4514

1. Vaara – lue *käyttöopas*.
2. Käsien loukkaantumisvaara, leikkuuterä: Pysy etäällä liikkuvista osista. Pidä kaikki suojukset ja suojalevyt paikoillaan.
3. Käsien loukkaantumisvaara, leikkuuterä: irrota sytytystulpan johto ja lue ohjeet ennen kunnostus- tai huoltotöitä.
4. Esineiden sinkoutumisvaara – pidä sivulliset turvallisen matkan päässä koneesta, sammuta moottori ennen kuin poistut käyttäjän paikalta ja poista roskat ennen ruohonleikkuuta.
5. Jalkojen loukkaantumisvaara, leikkuuterä: älä käytä konetta rinteessä ylös- tai alaspäin vaan sivuttaissuunnassa ja katso taaksepäin peruuttaessasi.

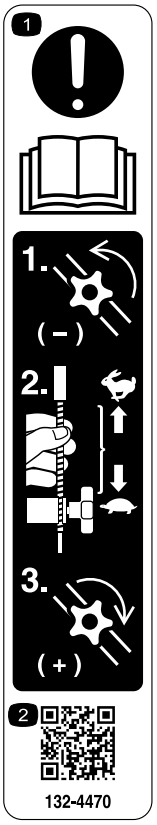

decal132-4470

132-4470

Vedon säätö

1. Huom.: Lue *käyttöopas*. 1) Löysää nuppia kääntämällä sitä vastapäivään. 2) Pienennä vetoa vetämällä kaapeleita poispäin moottorista tai lisää vetoa työntämällä kaapeleita moottoria kohti. 3) Kiristä nuppi kääntämällä sitä myötäpäivään.
2. Lisätietoja vedon säädöstä saa skannaamalla QR-koodin.

Käyttöönotto

Tärkeää: **Irrota ja hävitä moottorin muovisuojus ja muut konetta suojaavat muovit ja kääreet.**

Tärkeää: **Älä laita avainta sähkökäynnistimeen ennen kuin olet valmis käynnistämään moottorin, jotta moottori ei käynnisty vahingossa (vain sähkökäynnistimellä varustettu malli).**

1

Kahvan kokoaminen

Mitään osia ei tarvita

Ohjeet

⚠ VAARA

Jos kahva kootaan tai suoristetaan väärin, kaapelit saattavat vahingoittua. Tällöin ruohonleikkuria ei ole turvallista käyttää.

- **Älä vahingoita kaapeleita, kun suoristat kahvaa.**
- **Jos kaapeli on vaurioitunut, ota yhteys valtuutettuun huoltoliikkeeseen.**

1. Käännä yläkahvaa siten, että se asettuu yhteen alakahvan kanssa (Kuva 3), ja lukitse ylempi kahva paikalleen kiristämällä molemmat nupit (Kuva 4).

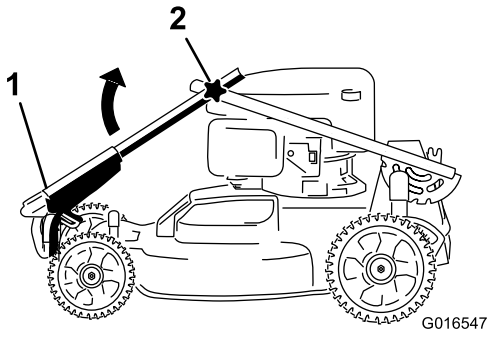

g016547

Kuva 3

1. Yläkahva
2. Nuppi (2)

2. Vapauta kahvan lukitusvipu (Kuva 4).

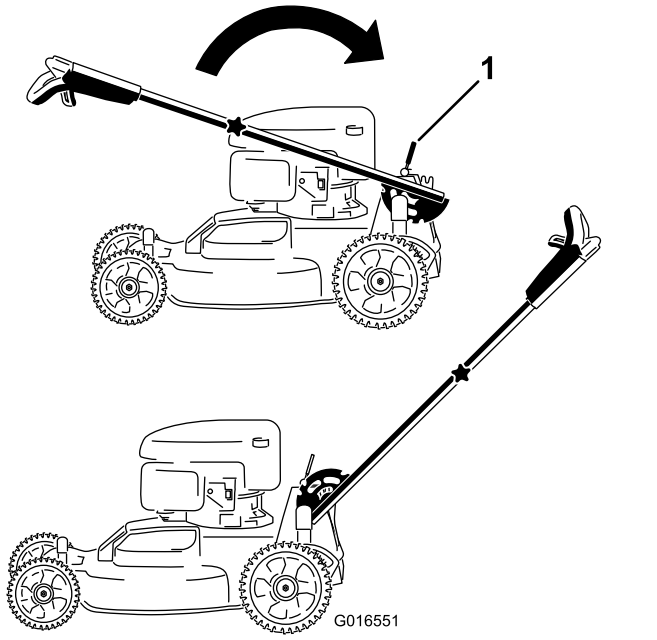

g016551

Kuva 4

1. Kahvan lukitusvipu

3. Vedä kahvaa taaksepäin ja lukitse sen asento (Kuva 4).

2

Terän ohjaustangon asennus

Mitään osia ei tarvita

Ohjeet

Asenna terän ohjaustanko yläkahvaan (Kuva 5).

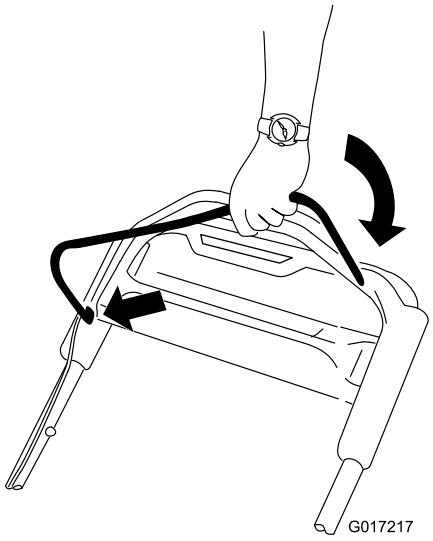

g017217

Kuva 5

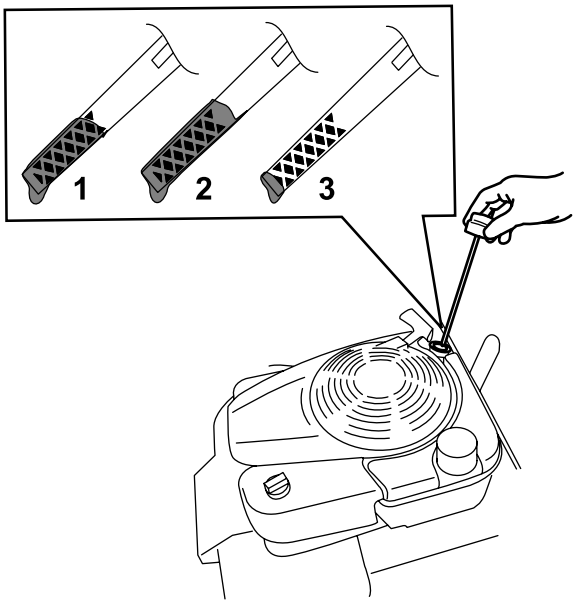

g193261

Kuva 6

1. Full (täysi)
2. Korkea
3. Matala

3

Öljyn lisääminen moottoriin

Mitään osia ei tarvita

Ohjeet

Tärkeää: **Laitteen moottorissa ei ole valmiiksi öljyä, mutta sen mukana toimitetaan öljypullo. Täytä moottori öljyllä ennen moottorin käynnistämistä.**

Moottoriöljyn laatuvaatimukset

Moottorin öljytilavuus	0,53 l
Öljyn viskositeetti	Puhdistava SAE 30- tai SAE 10W-30 -öljy
API-huoltoluokitus	SJ tai korkeampi

1. Siirrä laite tasaiselle alustalle.
2. Irrota mittatikku pyörittämällä korkkia vastapäivään ja vetämällä mittatikku ulos (Kuva 6).
3. Kaada öljyä öljyntäyttöputkeen varovasti noin kolmen neljäsosan verran moottorin tilavuudesta.
4. Anna öljyn asettua moottorissa kolmen minuutin ajan.
5. Pyyhi mittatikku puhtaalla rievulla.
6. Työnnä mittatikku öljyntäyttöputkeen ja vedä se takaisin ulos.
7. Katso öljymäärä mittatikusta (Kuva 6).
   - Jos mittatikku näyttää liian matalan öljymäärän, lisää öljyntäyttöputkeen varovasti pieni määrä öljyä, odota kolme minuuttia ja toista sitten vaiheet 5–7, kunnes öljyn määrä on mittatikun mukaan oikea.
   - Jos mittatikku näyttää liian suuren öljymäärän, valuta ylimääräistä öljyä, kunnes öljyn määrä on mittatikun mukaan oikea. Katso Moottoriöljyn vaihto (sivu 20).

   Tärkeää: **Jos moottorissa on liikaa tai liian vähän öljyä moottoria käytettäessä, moottori voi vaurioitua.**
8. Asenna mittatikku öljyntäyttöputkeen tukevasti.

Tärkeää: **Vaihda moottoriöljy viiden ensimmäisen käyttötunnin jälkeen ja sitten vuosittain. Katso Moottoriöljyn vaihto (sivu 20).**

4

Akun lataus

Mitään osia ei tarvita

Ohjeet

Vain sähkökäynnistimellä varustettu malli

Katso Akun lataus (sivu 21).

5

Ruohonkeräimen kokoaminen

Mitään osia ei tarvita

Ohjeet

1. Liu’uta ruohonkeräin rungon päälle kuvan mukaisesti (Kuva 7).

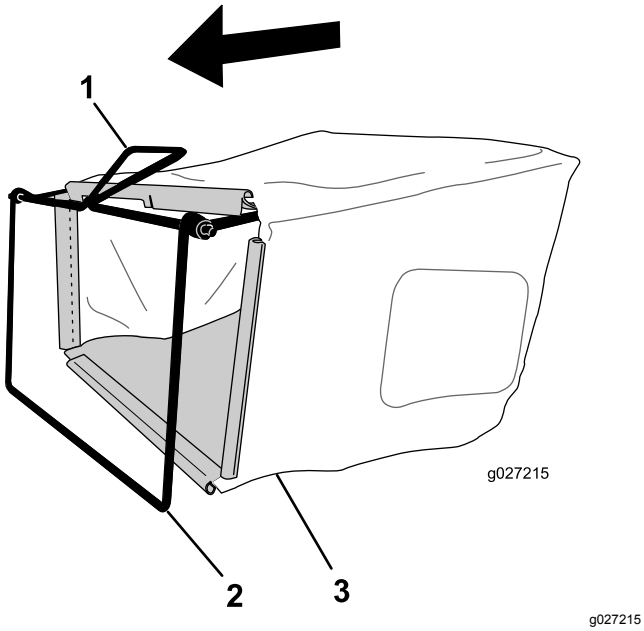

Kuva 7

1. Kahva
2. Runko
3. Ruohonkeräin

Huomaa: Älä liu’uta keräintä kahvan päälle (Kuva 7).

2. Ripusta keräimen pohjakanava rungon pohjaan (Kuva 8).

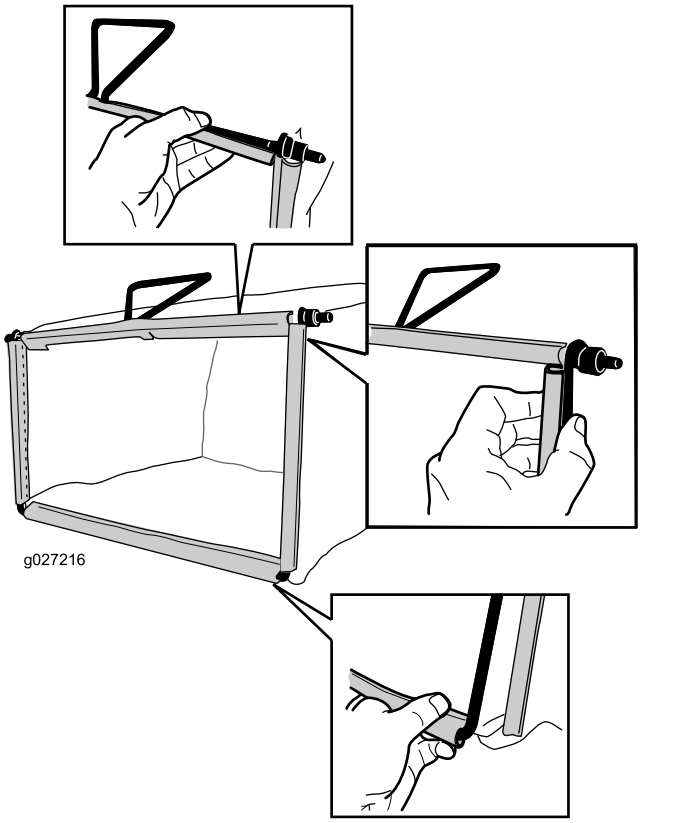

Kuva 8

3. Ripusta keräimen yläkanava rungon päälle ja sivukanavat rungon sivuille (Kuva 8).

Laitteen yleiskatsaus

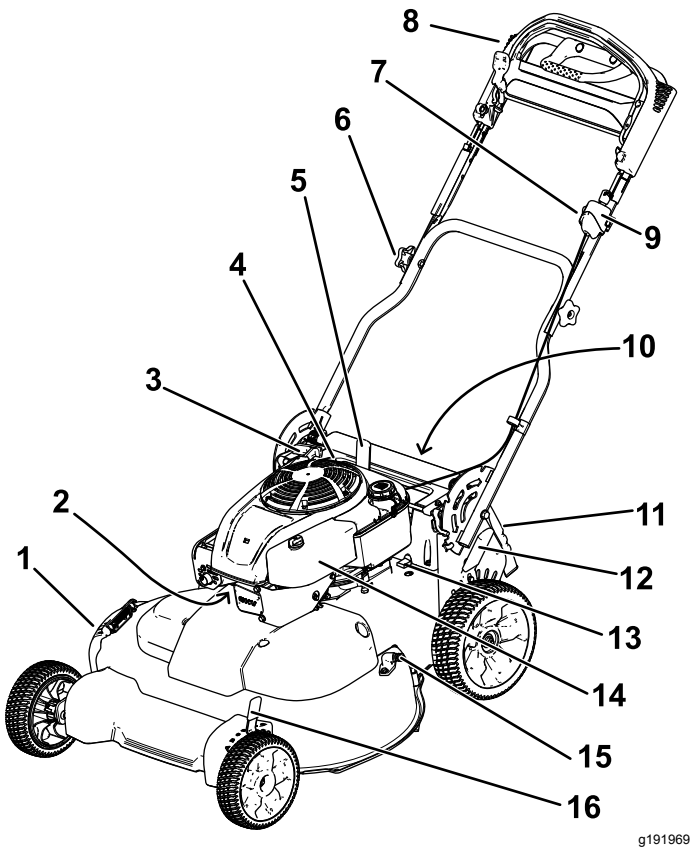

Kuva 9

1. Sivuheittokanavan suuntain
2. Sytytystulppa
3. Narukäynnistimen kahva
4. Öljyntäyttö/mittatikku
5. Kahvan lukitusvipu
6. Kahvan nuppi (2)
7. Itsevetolaitteiston säätönuppi
8. Yläkahva
9. Virtalukko (vain sähkökäynnistimellä varustettu malli) tai vaihtokytkin (vain vakiomalli)
10. Akku (vain sähkökäynnistimellä varustettu malli; ei kuvassa)
11. Takasuuntain
12. Takaleikkuukorkeusvipu
13. Sulake
14. Ilmansuodatin
15. Pesuportti
16. Etuleikkuukorkeusvipu

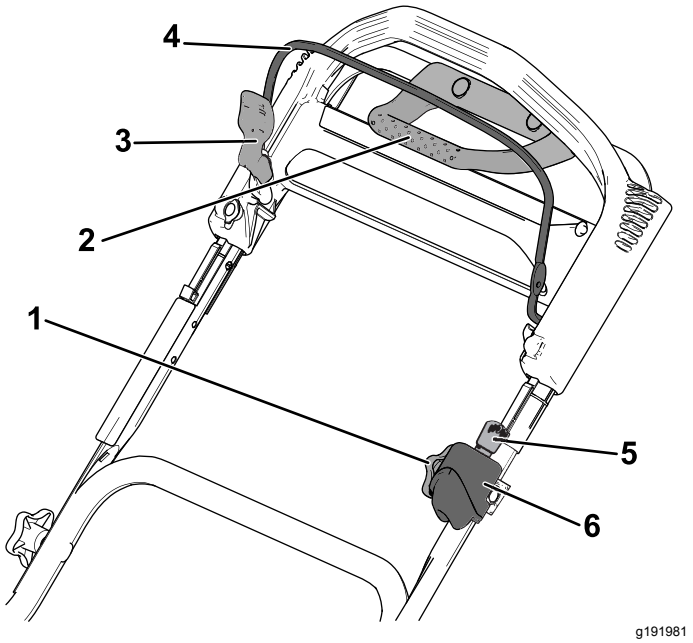

Kuva 10

Yläkahva

1. Itsevetolaitteiston säätönuppi
2. Vetoavun kahva
3. Terän ohjaustangon lukko
4. Terän ohjaustanko
5. Virta-avain (vain sähkökäynnistimellä varustettu malli)
6. Virtalukko (vain sähkökäynnistimellä varustettu malli) tai vaihtokytkin (vain vakiomalli)

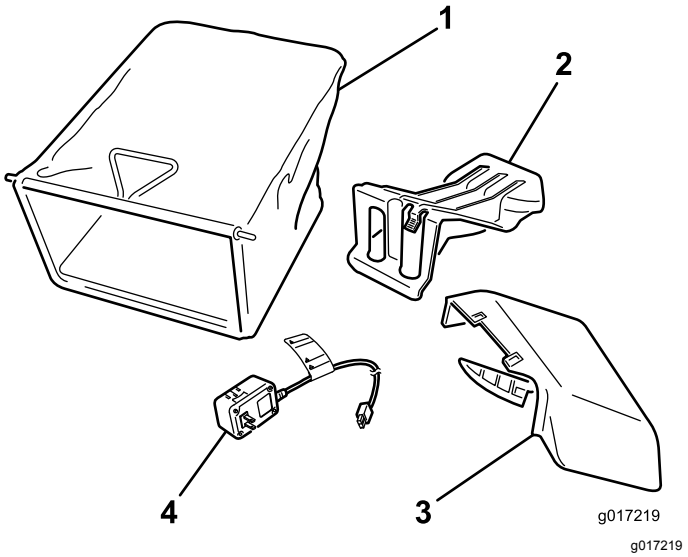

g017219

Kuva 11

1. Ruohonkeräin
2. Takaheittokanavan suojus (asennettu)
3. Sivuheittosuppilo
4. Akkulaturi (vain sähkökäynnistimellä varustettu malli)

Tekniset tiedot

Malli	Paino	Pituus	Leveys	Korkeus
20976	65 kg	163 cm	81 cm	112 cm
20978	68 kg			

Käyttö

Huomaa: Koneen vasen ja oikea puoli määritellään normaalista käyttöasennosta käsin.

Ennen käyttöä

Turvallisuus ennen käyttöä

Yleinen turvallisuus

- Tutustu laitteen turvallisen käytön ohjeisiin, ohjauslaitteisiin ja turvamerkintöihin.
- Varmista, että kaikki suojukset ja turvalaitteet, kuten suuntaimet tai ruohonkerääjät, ovat paikoillaan ja että ne toimivat oikein.
- Tarkasta aina, että terät, teräpultit ja leikkuujärjestelmä eivät ole kuluneet tai vaurioituneet.
- Tarkasta koneen käyttöalue ja poista siltä kaikki esineet, jotka voivat haitata koneen käyttöä tai joita kone voi singota.
- Leikkuukorkeutta säädettäessä kädet ja jalat saattavat joutua kosketuksiin liikkuvan terän kanssa, mikä voi aiheuttaa vakavia vammoja.
  - Sammuta moottori, irrota virta-avain (vain sähkökäynnistimellä varustettu malli) ja odota, kunnes kaikki liikkuvat osat ovat pysähtyneet.
  - Älä laita sormia kotelon alle säätäessäsi leikkuukorkeutta.

Polttoaineturvallisuus

- Polttoaine on hyvin tulenarkaa ja räjähdysherkkää. Polttoaineen aiheuttama tulipalo tai räjähdys voi aiheuttaa palovammoja ja omaisuusvahinkoja.
  - Aseta säiliö tai laite suoraan maahan ennen polttoaineen lisäystä. Älä aseta niitä ajoneuvoon tai minkään esineen päälle. Muutoin staattinen purkaus voi sytyttää polttoaineen.
  - Täytä polttoainesäiliö ulkona avoimessa tilassa, kun moottori on jäähtynyt. Pyyhi läikkynyt polttoaine pois.
  - Älä käsittele polttoainetta tupakoidessasi tai avotulen tai kipinöiden lähellä.
  - Älä irrota polttoainesäiliön korkkia tai lisää polttoainetta säiliöön moottorin ollessa käynnissä tai kuuma.
  - Jos polttoainetta läikkyy, älä yritä käynnistä moottoria. Vältä luomasta kipinälähteitä, ennen kuin polttoainehöyryt ovat hälvenneet.

  - Polttoainetta tulee säilyttää hyväksytyssä polttoaineastiassa, joka tulee pitää poissa lasten ulottuvilta.
- Polttoaine on haitallista tai tappavaa nieltynä. Pitkäaikainen altistuminen höyryille voi aiheuttaa vakavan tapaturman ja sairauksia.
  - Vältä höyryjen hengittämistä.
  - Pidä kasvot ja kädet etäällä jakelupistoolista ja polttoainesäiliöstä.
  - Älä päästä polttoainetta silmiin tai iholle.

Polttoainesäiliön täyttö

- Moottori toimii parhaiten, kun käytetään vain puhdasta ja uutta lyijytöntä bensiiniä, jonka tieoktaaniluku (pumppuoktaaniluku) on vähintään 87 (RON + MON / 2).
- Happipitoisia lisäaineita (enintään 10 % etanolia tai 15 % MTBE:tä) sisältävää polttoainetta voidaan käyttää.
- Etanoliseosbensiiniä, jossa on enemmän kuin 10 tilavuusprosenttia etanolia (kuten E15 tai E85), **ei saa** käyttää. Tämä voi aiheuttaa toimintaongelmia tai moottorivaurioita, joita takuu ei ehkä kata.
- Metanolia sisältävää bensiiniä **ei saa** käyttää.
- Polttoainetta **ei saa** säilyttää talven yli polttoainesäiliössä tai -astioissa, ellei polttoaineeseen ole lisätty stabilointiainetta.
- Bensiiniin **ei saa** lisätä öljyä.

Täytä polttoainesäiliö tuoreella, matalaoktaanisella lyijyttömällä bensiinillä.

Tärkeää: **Käynnistysongelmia voi vähentää lisäämällä bensiiniin polttoaineen stabilointiainetta ympäri vuoden. Sekoita stabilointiaine alle 30 päivää vanhaan bensiiniin.**

1. Puhdista polttoainesäiliön korkin ympäristö ja irrota korkki (Kuva 12).

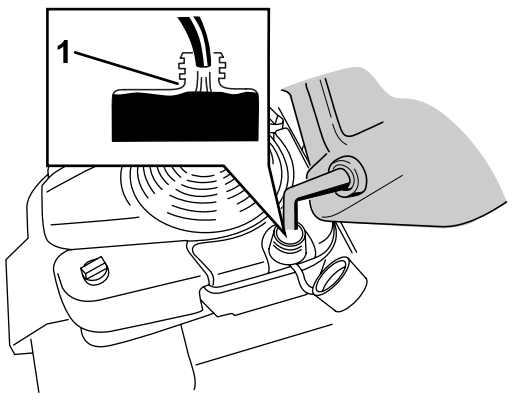

g197784

Kuva 12

1. Älä täytä polttoainesäiliötä yli polttoainesäiliön kaulan alaosan.

Tärkeää: **Kone on varustettu premium-polttoainesäiliöllä, jonka vaahtomuovisisäke estää polttoaineen kierron. Älä irrota vaahtomuovielementtiä, sillä sen avulla moottori saa käytettyä kaiken polttoaineen säiliöstä (Kuva 13).**

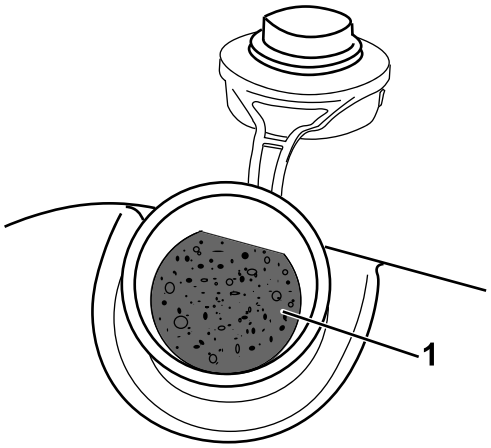

g197639

Kuva 13

1. Vaahtomuovisisäke

2. Aseta polttoainesäiliön korkki paikalleen ja kiristä se huolellisesti käsin.

Moottorin öljymäärän tarkistus

1. Siirrä laite tasaiselle alustalle.
2. Irrota mittatikku pyörittämällä korkkia vastapäivään ja vetämällä mittatikku ulos (Kuva 14).

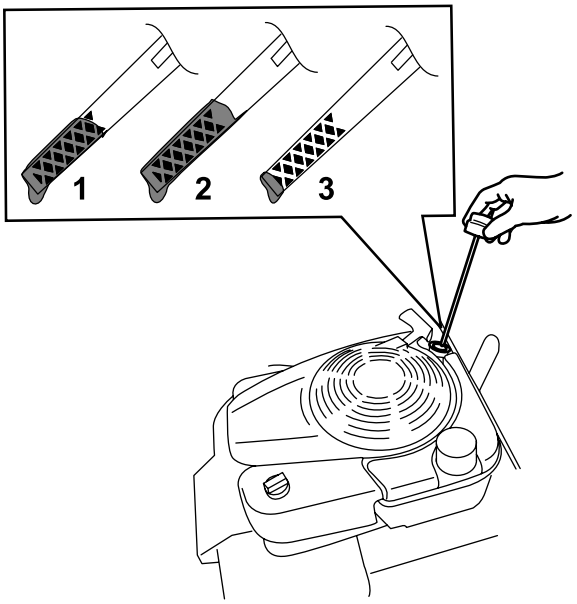

g193261

Kuva 14

1. Full (täysi)
2. Korkea
3. Matala

3. Pyyhi mittatikku puhtaalla liinalla.
4. Työnnä mittatikku öljyntäyttöputkeen ja vedä se takaisin ulos.
5. Katso öljymäärä mittatikusta (Kuva 14).
   - Jos mittatikku näyttää liian alhaisen öljymäärän (Kuva 14), lisää öljyntäyttöputkeen varovasti pieni määrä puhdistavaa SAE 30- tai SAE 10W-30 -öljyä, odota kolme minuuttia ja toista sitten vaiheet 3–5, kunnes öljyn määrä on mittatikun mukaan oikea. Öljytyypistä on lisätietoja kohdassa Moottoriöljyn vaihto (sivu 20).
   - Jos mittatikku näyttää liian suuren öljymäärän (Kuva 14), valuta ylimääräistä öljyä, kunnes öljyn määrä on mittatikun mukaan oikea. Katso Moottoriöljyn vaihto (sivu 20).

   Tärkeää: **Jos moottorissa on liikaa tai liian vähän öljyä moottoria käytettäessä, moottori voi vaurioitua.**
6. Asenna mittatikku öljyntäyttöputkeen tukevasti.

Kahvan korkeuden säätö

Kahvaa voidaan nostaa ja laskea käyttäjälle mukavimpaan asentoon.

1. Vapauta kahvan lukitustapit vetämällä kahvan lukitusvipua taaksepäin (Kuva 15).

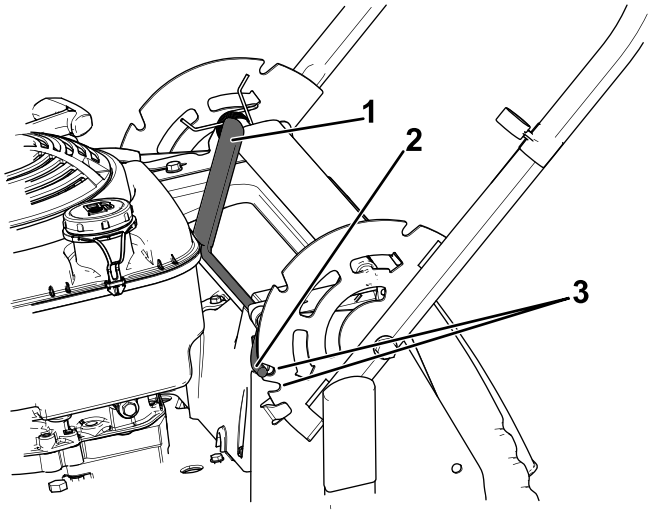

g191982

Kuva 15

1. Kahvan lukitusvipu
2. Kahvan lukitustappi (2)
3. Lovet

2. Käännä kahvaa ja kohdista haluttu kahvatuen lovi kahvan lukitustappeihin. Katso Kuva 15.
3. Lukitse kahva paikalleen vapauttamalla kahvan lukitusvipu.

Leikkuukorkeuden säätö

⚠ VAROITUS

Jos moottori on juuri sammutettu, äänenvaimennin on kuuma ja voi aiheuttaa vakavia palovammoja.

Pysy etäällä kuumasta äänenvaimentimesta.

Säädä leikkuukorkeus halutuksi. Katso Kuva 16 ja Kuva 17.

Huomaa: Laitetta nostetaan siirtämällä etu- ja takaleikkuukorkeusvipuja eteenpäin. Laitetta lasketaan siirtämällä leikkuukorkeusvipuja taaksepäin. Aseta kaikki pyörät samalle korkeudelle, elleivät erityisolosuhteet edellytä toisin. Katso Käyttövihjeitä (sivu 17).

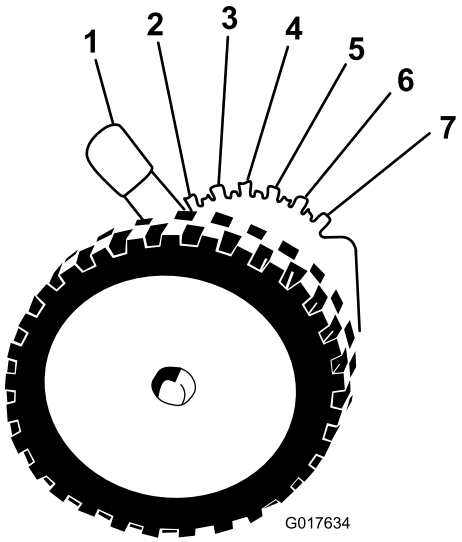

g017634

Kuva 16

Etuleikkuukorkeusvipu

1. A: 10,8 cm
2. B: 9,5 cm
3. C: 8,3 cm
4. D: 7,0 cm
5. E: 5,7 cm
6. F: 4,4 cm
7. G: 3,2 cm

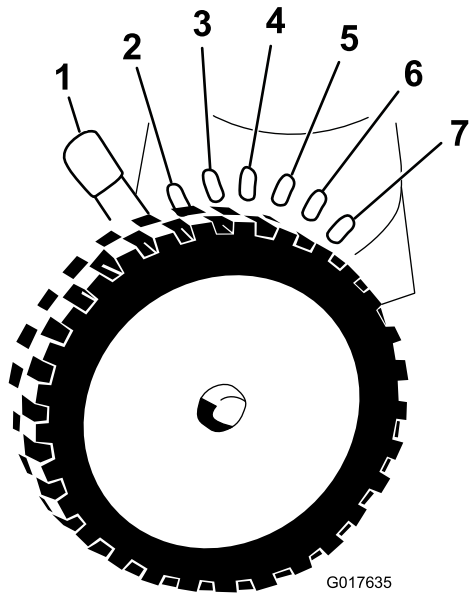

g017635

Kuva 17

Takaleikkuukorkeusvipu

1. A: 10,8 cm
2. B: 9,5 cm
3. C: 8,3 cm
4. D: 7,0 cm
5. E: 5,7 cm
6. F: 4,4 cm
7. G: 3,2 cm

Käytön aikana

Turvallisuus käytön aikana

Yleinen turvallisuus

- Pukeudu asianmukaisesti. Käytä silmäsuojaimia, pitkälahkeisia housuja, tukevia liukastumisen estäviä kenkiä ja kuulosuojaimia. Sido pitkät hiukset ja varmista, etteivät vaatteet roiku. Älä käytä riippuvia koruja.
- Älä käytä konetta sairaana, väsyneenä tai alkoholin tai huumaavien aineiden vaikutuksen alaisena.
- Terä on terävä, ja sen koskettaminen voi aiheuttaa vakavia henkilövahinkoja. Ennen kuin poistut käyttäjän paikalta, sammuta moottori, irrota virta-avain (vain sähkökäynnistimellä varustettu malli) ja odota, kunnes kaikki liikkuvat osat ovat pysähtyneet.
- Kun vapautat terän ohjaustangon, moottorin täytyy sammua ja terän pysähtyä kolmen sekunnin kuluessa. Jos näin ei tapahdu, lopeta laitteen käyttö välittömästi ja ota yhteys valtuutettuun huoltoliikkeeseen.
- Älä päästä sivullisia ja erityisesti lapsia käyttöalueelle. Pysäytä kone, jos alueelle tulee ihmisiä.
- Katso alas ja taakse aina ennen kuin konetta liikutetaan taaksepäin.
- Käytä laitetta vain, kun näkyvyys on hyvä ja kun sääolosuhteet ovat hyvät. Älä käytä konetta ukonilman aikana.
- Kostea ruoho tai lehdet voivat aiheuttaa vakavan loukkaantumisen, jos liukastut ja kosketat terää. Vältä leikkaamasta ruohoa märissä olosuhteissa.
- Ole erityisen varovainen lähestyessäsi kulmia, joissa on huono näkyvyys, pensaita, puita tai muita esteitä, jotka voivat haitata näkyvyyttä.
- Varo kuoppia, uria, töyssyjä, kiviä ja muita piileviä vaaroja. Epätasainen maasto voi aiheuttaa koneen kaatumisen tai aiheuttaa tasapainon tai jalansijan menettämisen.
- Jos laite törmää esteeseen tai alkaa täristä, sammuta moottori välittömästi, irrota virta-avain (jos varusteena), odota, kunnes kaikki liikkuvat osat ovat pysähtyneet, irrota sytytystulpan johto ja tarkasta laite vaurioiden varalta. Suorita tarvittavat korjaukset ennen koneen käytön jatkamista.
- Ennen kuin poistut käyttäjän paikalta, sammuta moottori, irrota virta-avain (vain sähkökäynnistimellä varustettu malli) ja odota, kunnes kaikki liikkuvat osat ovat pysähtyneet.

- Jos moottori on juuri sammutettu, äänenvaimennin on kuuma ja voi aiheuttaa vakavia palovammoja. Pysy etäällä kuumasta äänenvaimentimesta.
- Tarkista ruohonkerääjän osat ja heittosuppilo säännöllisesti kulumisen ja vikojen varalta ja vaihda ne tarvittaessa valmistajan suosittelemiin varaosiin.
- Käytä vain The Toro® Companyn hyväksymiä lisälaitteita ja varusteita.

Turvallisuus rinteissä

- Leikkaa rinteet poikittaissuunnassa – ei ylös ja alas. Ole erittäin varovainen vaihtaessasi suuntaa rinteillä.
- Älä yritä leikata ruohoa jyrkissä rinteissä. Epävakaalla alustalla on helppo liukastua ja kaatua.
- Ole varovainen leikatessasi ruohoa pudotusten, ojien tai vallien lähettyvillä.

Moottorin käynnistys

Vakiomalli

Vedä narukäynnistimen kahvaa hitaasti, kunnes tunnet vastuksen. Vetäise sitten voimakkaasti. Päästä naru kelautumaan hitaasti takaisin.

Huomaa: Jos laite ei käynnisty usean yrityksen jälkeen, ota yhteys valtuutettuun huoltoliikkeeseen.

Sähkökäynnistimellä varustettu malli

Sähkökäynnistimellä varustetun mallin moottori voidaan käynnistää virta-avaimella tai narukäynnistimen kahvalla.

- **Virta-avain:**Käännä virta-avain Käynnistys-asentoon ja pidä se siinä (Kuva 18). Kun moottori käynnistyy, vapauta avain.

  Tärkeää: **Älä yritä käynnistää moottoria, jos terän ohjaustanko on kytkettynä. Muutoin sulake saattaa palaa.**

  Huomaa: Älä pidä virta-avainta Käynnistys-asennossa yli viiden sekunnin ajan, jotta käynnistysmoottorissa ei tapahdu oikosulkua.

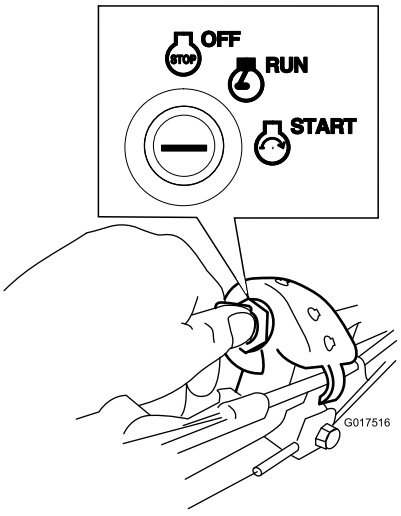

g017516

Kuva 18

- **Narukäynnistimen kahva:**
  1. Käännä virta-avain KÄYNNISSÄ-asentoon (Kuva 18).
  2. Vedä narukäynnistimen kahvaa hitaasti taaksepäin, kunnes tunnet vastuksen. Vetäise sitten voimakkaasti. Päästä naru kelautumaan hitaasti takaisin.

Itsevetolaitteiston käyttö

Itsevetolaitteistoa käytetään kävelemällä ja pitämällä käsiä yläkahvalla ja kyynärpäitä sivuilla, jolloin laite liikkuu automaattisesti oikeaa vauhtia (Kuva 19).

Huomaa: Laitteen itsevetoa voidaan käyttää terät kytkettyinä tai vapautettuina.

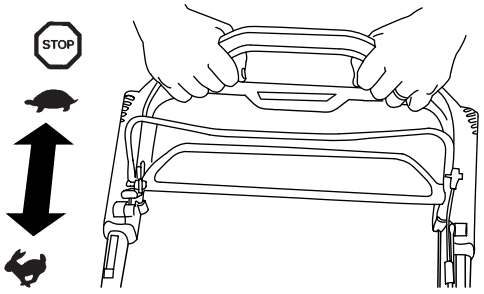

g193359

Kuva 19

Huomaa: Käytä vetoavun kahvaa silloin, kun tarvitset enemmän hallintaa kuin mitä itsevetolaitteistoa yksin käytettäessä on.

Moottorin sammutus

Vakiomalli

Paina vaihtokytkin (Kuva 20) PYSÄYTYS-asentoon ja pidä sitä siinä, kunnes moottori sammuu.

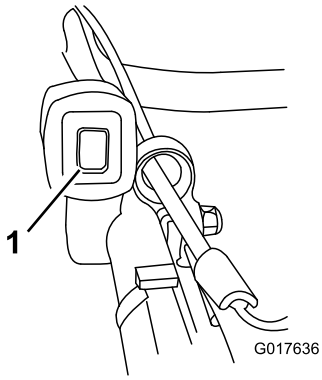

g017636

Kuva 20

1. Vaihtokytkin

Sähkökäynnistimellä varustettu malli

1. Käännä virta-avain PYSÄYTYS-asentoon (Kuva 21).

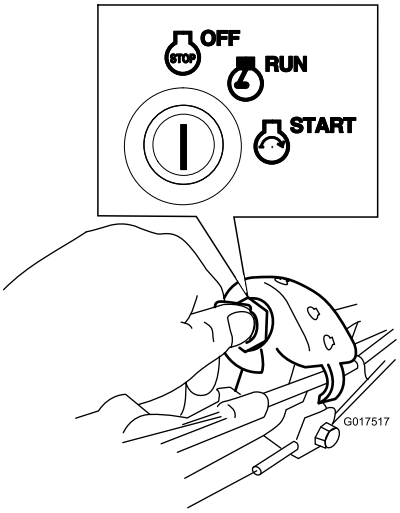

g017517

Kuva 21

2. Kun moottori sammuu, irrota virta-avain ja ota se mukaasi, kun poistut laitteen luota.

Terien kytkentä

Kun moottori käynnistetään, terät eivät pyöri. Terät on kytkettävä leikkuuta varten.

1. Vedä terän ohjaustangon lukko taaksepäin teränohjaustankoon (Kuva 22).

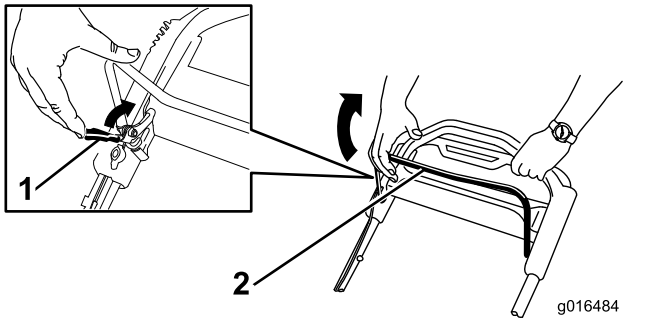

g016484

Kuva 22

1. Terän ohjaustangon lukko 2. Terän ohjaustanko

2. Vedä terän ohjaustanko **hitaasti** taaksepäin kahvaan (Kuva 22).
3. Pidä terän ohjaustankoa kahvaa vasten (Kuva 23).

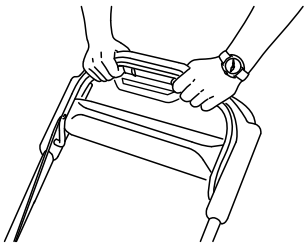

g193334

Kuva 23

Terien vapautus

Vapauta terän ohjaustanko (Kuva 24).

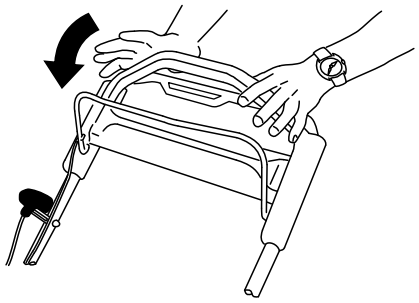

g193345

Kuva 24

Tärkeää: **Kun vapautat terän ohjaustangon, terien pitäisi pysähtyä kolmen sekunnin kuluessa. Jos ne eivät pysähdy, lopeta laitteen käyttö välittömästi ja ota yhteys valtuutettuun huoltoliikkeeseen.**

Teränpysäytysjärjestelmän toiminnan tarkistus

Huoltoväli: Aina ennen käyttöä tai päivittäin

Tarkista, että terät pysähtyvät kolmen sekunnin kuluessa terän ohjaustangon vapauttamisesta.

Ruohonkeräimen käyttö

Teränpysäytysjärjestelmä voidaan tarkistaa ruohonkeräimen avulla.

1. Irrota takaheittokanavan suojus.
2. Asenna tyhjä ruohonkeräin laitteeseen.
3. Käynnistä moottori.
4. Kytke terät.

   Huomaa: Ruohonkeräimen pitäisi alkaa pullistua merkiksi siitä, että terät pyörivät.
5. Katso keräintä ja vapauta samalla terän ohjaustanko.

   Huomaa: Jos keräin ei tyhjene kolmen sekunnin kuluessa terän ohjaustangon vapauttamisesta, teränpysäytysjärjestelmän kunto voi olla heikkenemässä. Jos tähän ei puututa, laitteen käyttö voi olla vaarallista. Anna laite valtuutetun huoltoliikkeen tarkastettavaksi ja huollettavaksi.
6. Sammuta moottori ja odota, kunnes kaikki liikkuvat osat ovat pysähtyneet.

Ilman ruohonkeräintä

1. Siirrä laite päällystetylle pinnalle tuulettomaan paikkaan.
2. Aseta kaikkien neljän pyörän leikkuukorkeusasetukseksi 89 mm.
3. Rutista puolikas sanomalehtisivu palloksi, joka mahtuu laitteen kotelon alle (halkaisija noin 76 mm).
4. Aseta sanomalehtipallo laitteen eteen noin 13 cm:n päähän.
5. Käynnistä moottori.
6. Kytke terät.
7. Vapauta terän ohjaustanko ja aloita kolmen sekunnin laskenta.
8. Työnnä laite nopeasti sanomalehden yli kolmannen sekunnin kohdalla.
9. Sammuta moottori ja odota, kunnes kaikki liikkuvat osat ovat pysähtyneet.
10. Mene laitteen eteen ja tarkasta sanomalehtipallo.

    Huomaa: Jos sanomalehtipallo ei mennyt laitteen alle, toista vaiheet 4–10.
11. Jos sanomalehtipallo on purkautunut tai silppuuntunut, terät eivät pysähtyneet oikein, joten laitteen käyttö voi olla vaarallista. Ota yhteys valtuutettuun huoltoliikkeeseen.

Leikkuujätteiden kierrättäminen

Laitteessa on valmiina ominaisuus kierrättää ruoho- ja lehtijäte takaisin nurmelle. Laitteen valmistelu kierrätystä varten:

- Jos koneeseen on asennettu sivuheittosuppilo, irrota se ja laske sivuheittoluukku alas. Katso kohta Sivuheittosuppilon irrotus (sivu 17).
- Jos laitteeseen on asennettu ruohonkeräin, irrota se. Katso kohta Ruohonkeräimen irrotus (sivu 16).
- Jos takaheittokanavan suojusta ei ole asennettu, tartu sen kahvaan, nosta takaluukku ylös ja asenna se takaheittosuppiloon siten, että salpa loksahtaa paikalleen. Katso Kuva 25.

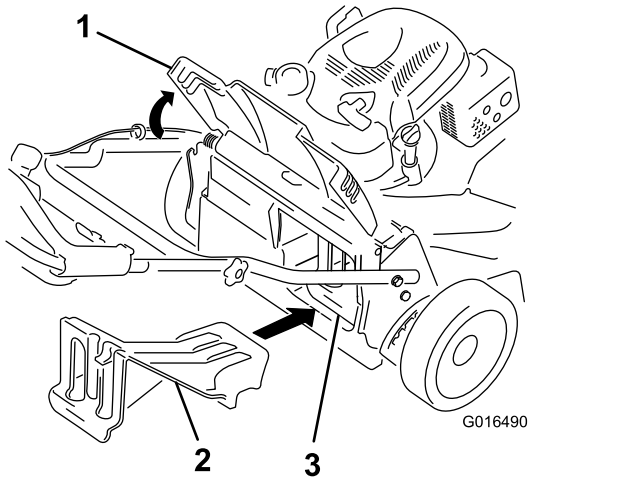

Kuva 25

1. Takaluukku
2. Takaheittokanavan suojus
3. Takaheittokanavan suojus asennettu

⚠ VAARA

Koneen käyttö leikkuujätteiden kierrätykseen ilman paikallaan olevaa suojusta saattaa singota esineitä käyttäjän tai sivullisten suuntaan. Seurauksena voi olla myös kosketus teriin. Ulossinkoutuvat esineet tai teräkosketus voivat aiheuttaa vakavan loukkaantumisen tai kuoleman.

Varmista ennen leikkuujätteiden kierrätystä, että takaheittokanavan suojus on paikallaan. Älä koskaan kytke teriä, ellei takaheittokanavan suojusta tai ruohonkeräintä ole asennettu koneeseen.

Leikkuujätteiden keräämi-nen ruohonkeräimeen

Käytä ruohonkeräintä, jos haluat kerätä ruoho- ja lehtijätteet nurmikolta.

Jos leikkuriin on asennettu sivuheittosuppilo, irrota se ennen leikkuujätteiden keräämistä. Katso kohta Sivuheittosuppilon irrotus (sivu 17).

Ruohonkeräimen asennus

1. Nosta takaluukku ylös ja pidä sitä ylhäällä (Kuva 26).

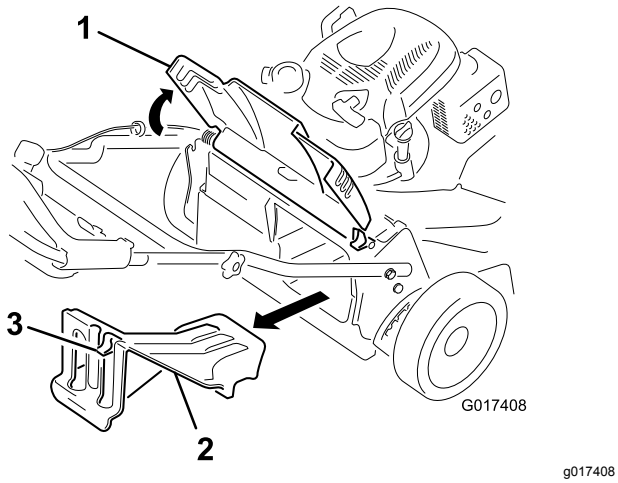

Kuva 26

1. Takaluukku
2. Takaheittokanavan suojus
3. Salpa

2. Irrota takaheittokanavan suojus painamalla salpaa alas peukalolla ja vetämällä suojus irti laitteesta (Kuva 26).
3. Aseta keräimen tanko kahvan juuressa oleviin loviin ja keinuta keräintä edestakaisin, jotta tanko asettuu lovien pohjaan. Katso Kuva 27.

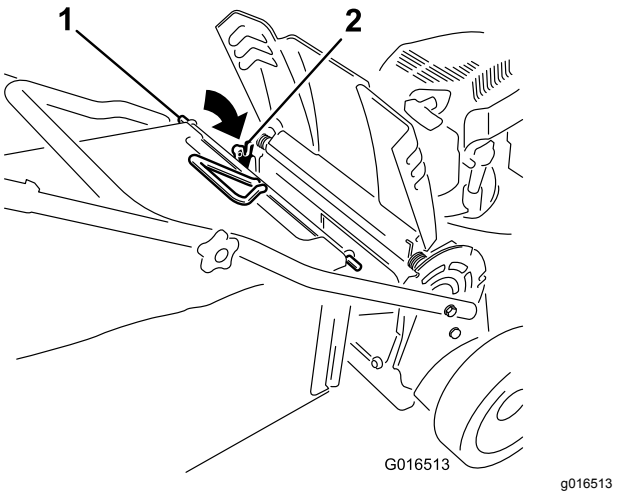

Kuva 27

1. Keräimen tanko
2. Lovi (2)

4. Laske takaluukkua, kunnes se on ruohonkeräimen päällä.

Ruohonkeräimen irrotus

Ruohonkeräin irrotetaan tekemällä kohdan Ruohonkeräimen asennus (sivu 16) vaiheet käänteisessä järjestyksessä.

Leikkuujätteiden heittäminen sivulle

Käytä sivuheittojärjestelmää erittäin pitkän ruohon leikkaamiseen.

Jos laitteeseen on asennettu ruohonkeräin, irrota se ja asenna takaheittokanavan suojus (katso kohta Ruohonkeräimen irrotus (sivu 16)) ennen leikkuujätteiden heittämistä sivulle.

Tärkeää: **Varmista, että takaheittokanavan suojus on paikallaan ennen leikkuujätteiden kierrätystä (Kuva 25).**

Sivuheittosuppilon asennus

Avaa sivusuuntaimen salpa, nosta sivusuuntain ja asenna sivuheittosuppilo (Kuva 28).

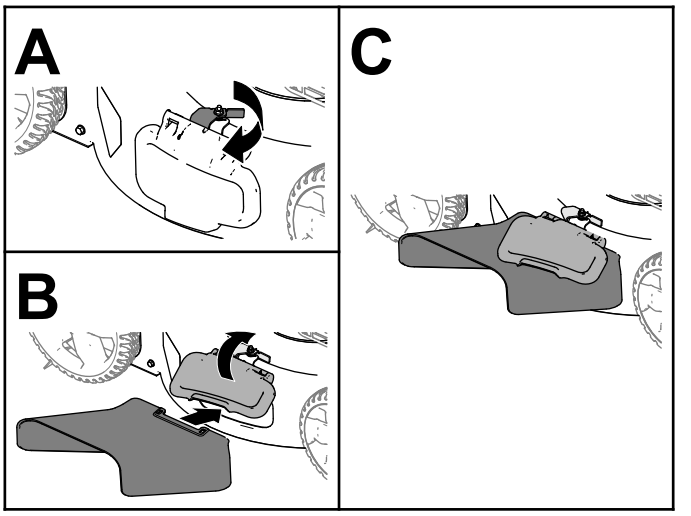

Kuva 28

Sivuheittosuppilon irrotus

Irrota sivuheittosuppilo nostamalla sivusuuntain ylös, irrottamalla sivuheittosuppilo ja laskemalla sivuheittokanavan suuntainta alas, kunnes se lukittuu paikalleen.

Käyttövihjeitä

Yleisiä leikkuuvinkkejä

- Tarkasta laitteen käyttöalue ja poista siltä kaikki esineet, joita kone voi singota.
- Älä anna terien iskeytyä kiinteisiin esineisiin. Älä koskaan aja ruohonleikkurilla tarkoituksella minkään esineen yli.
- Jos laite törmää esteeseen tai alkaa täristä, sammuta moottori välittömästi, irrota avain (jos varusteena), irrota sytytystulpan johto ja tarkasta laite vaurioiden varalta.
- Jotta ruohonleikkuri toimisi parhaalla mahdollisella tavalla, asenna uudet terät ennen leikkuukauden alkamista.
- Vaihda terät tarvittaessa Toro-vaihtoteriin.

Ruohon leikkaaminen

- Leikkaa vain noin kolmasosa ruohon pituudesta kerrallaan. Älä leikkaa ruohoa 51 mm:n asetusta lyhyemmäksi, paitsi jos ruoho on harvaa tai on myöhäinen syksy, jolloin ruohon kasvu alkaa hidastua.
- Leikattaessa yli 15 cm korkeaa ruohoa leikkaa ensin korkeimmalla leikkuukorkeuden asetuksella ja kävele hitaasti. Leikkaa sen jälkeen matalammalla asetuksella, jotta nurmikosta tulee hyvän näköinen. Jos ruoho on liian pitkää, laite saattaa tukkeutua ja moottori pysähtyä.
- Kostea ruoho ja lehdet paakkuuntuvat nurmikolle ja voivat tukkia laitteen tai pysäyttää moottorin. Vältä leikkaamasta ruohoa märissä olosuhteissa.
- Huomioi palovaara erittäin kuivissa olosuhteissa, noudata kaikkia paikallisia palovaarituksia ja pidä laite puhtaana kuivasta ruohosta ja lehdistä.
- Vaihda leikkuusuuntaa. Tällöin leikkuujätteet hajaantuvat ruohikolle tasaisesti ja lannoittavat hyvin.
- Jos leikattu nurmikko ei näytä hyvältä, kokeile seuraavia toimenpiteitä tai jotain niistä:
  - Vaihda terät tai teroituta ne.
  - Kävele hitaammin leikatessasi.
  - Nosta laitteen leikkuukorkeutta.
  - Leikkaa ruoho useammin.
  - Kulje aina osaksi edellisen leikkuukaistan päällä; älä leikkaa kokonaan uutta kaistaa.

Lehtien leikkaaminen

- Kun nurmikko on leikattu, tarkista, että puolet ruohosta näkyy lehtikerroksen läpi. Joudut ehkä leikkaamaan lehdet vielä kerran tai useamminkin.
- Jos nurmikolla on lehtiä yli 13 cm:n kerros, leikkaa ensin korkeammalla leikkuukorkeudella ja sitten uudestaan halutulla leikkuukorkeudella.
- Hidasta leikkuunopeutta, jos laite ei leikkaa lehtiä tarpeeksi hienoksi.

Käytön jälkeen

Turvallisuus käytön jälkeen

Yleinen turvallisuus

- Ehkäise tulipalovaara puhdistamalla kone ruohosta ja leikkuujätteistä. Puhdista öljy- ja polttoaineroiskeet.
- Anna moottorin jäähtyä, ennen kuin varastoit laitteen suljettuun tilaan.
- Älä säilytä konetta tai polttoainesäiliötä tilassa, jossa on avotuli, kipinöitä tai varmistusliekki (esimerkiksi vedenlämmitin tai muu vastaava laite).

Kuljetusturvallisuus

- Irrota virta-avain (jos varusteena), ennen kuin lastaat koneen kuljettamista varten.
- Ole varovainen lastatessasi konetta.
- Kiinnitä kone niin, ettei se liiku.

Laitteen alapuolen puhdistaminen

Huoltoväli: Jokaisen käytön jälkeen

Parhaat tulokset saadaan puhdistamalla laitteen alapuoli pian leikkuun lopettamisen jälkeen.

1. Laske laite alimpaan leikkuukorkeusasetukseen.
2. Siirrä laite tasaiselle päällystetylle alustalle.
3. Käytä moottoria, kytke terä ja ruiskuta vettä **oikean** takapyörän eteen (Kuva 29).

   Huomaa: Vesi roiskuu terän reitille ja poistaa leikkuujätteet.

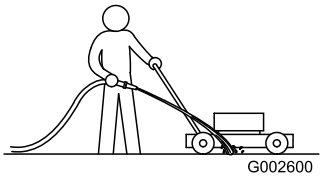

g002600

Kuva 29

4. Kun leikkuujätettä ei enää tule ulos, lopeta ruiskutus ja siirrä laite kuivalle alueelle.
5. Anna moottorin käydä muutaman minuutin ajan, jotta laitteen alapuoli kuivuu.

Kunnossapito

Kunnossapitotaulukko

Huoltoväli	Huoltotoimenpide
5 ensimmäisen käyttötunnin jälkeen	• Vaihda moottoriöljy.
Aina ennen käyttöä tai päivittäin	• Tarkista teräjarrukytkimen toiminta. • Tarkista ilmansuodatin ja puhdista tai vaihda se tarvittaessa. • Tarkista leikkuuterät.
Jokaisen käytön jälkeen	• Poista leikkuujätteet ja lika laitteen alapuolelta.
25 käyttötunnin välein	• Lataa akkua 24 tuntia (vain sähkökäynnistimellä varustettu malli).
50 käyttötunnin välein	• Puhdista ilmansuodatin. Puhdista se useammin, jos käyttöolosuhteet ovat pölyiset. • Vaihda moottoriöljy. • Huolla terän käyttöjärjestelmä.
200 käyttötunnin välein	• Vaihda ilmansuodatin. Vaihda ilmansuodatin useammin, jos käyttöolosuhteet ovat pölyiset.
Vuosittain	• Huolla ilmansuodatin. Huolla ilmansuodatin useammin, jos käyttöolosuhteet ovat pölyiset. • Vaihda moottoriöljy. • Huolla terät.
Vuosittain tai ennen varastointia	• Lataa akku (vain sähkökäynnistimellä varustettu malli). • Tyhjennä polttoainesäiliö ennen korjauksia ohjeiden mukaan ja ennen vuosittaista varastointia.

Tärkeää: **Lisää huoltotoimenpiteitä on moottorin käyttöoppaassa.**

Varaosia saa valtuutetusta huoltoliikkeestä tai osoitteesta www.torodealer.com (vain Yhdysvalloissa olevat asiakkaat). Moottorin osia on saatavana vain valtuutetuista huoltoliikkeistä.

Turvallisuus huollon aikana

- Irrota sytytystulpan johto sytytystulpasta ja irrota virta-avain (vain sähkökäynnistimellä varustettu malli) ennen huoltotöiden suorittamista.
- Käytä käsineitä ja silmäsuojaimia konetta huoltaessasi.
- Terä on terävä, ja sen koskettaminen voi aiheuttaa vakavia henkilövahinkoja. Käytä käsineitä, kun huollat terää. Älä korjaa tai muuta teriä.
- Älä koskaan peukaloi turvalaitteita. Tarkista säännöllisesti, että ne toimivat asianmukaisesti.
- Konetta kallistettaessa saattaa valua polttoainetta. Polttoaine on tulenarkaa ja räjähdysherkkää ja voi aiheuttaa henkilövahingon. Käytä moottoria, kunnes polttoaine loppuu, tai poista polttoaine käsipumpulla, älä koskaan lapolla.
- Käytä vain aitoja Toro-varaosia ja -lisävarusteita, jotta kone toimisi parhaalla mahdollisella tavalla ja sen turvasertifiointi pysyisi voimassa. Muiden valmistajien varaosat ja lisävarusteet voivat osoittautua vaarallisiksi, ja niiden käyttö voi johtaa tuotteen takuun raukeamiseen.

Valmistelu huoltoa varten

1. Sammuta moottori, irrota virta-avain (jos varusteena) ja odota, kunnes kaikki liikkuvat osat ovat pysähtyneet.
2. Irrota sytytystulpan johto sytytystulpasta (Kuva 30).

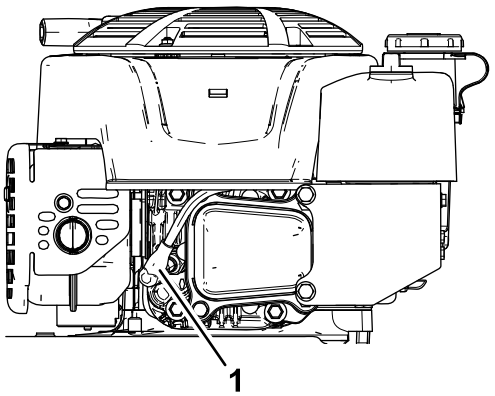

g191983

Kuva 30

1. Sytytystulpan johto

3. Kytke sytytystulpan johto sytytystulppaan huoltotöiden jälkeen.

Tärkeää: **Ennen kuin kallistat laitetta öljyn tai terien vaihtoa varten, anna polttoainesäiliön käydä tyhjäksi normaalissa käytössä. Jos laitetta on kallistettava ennen polttoaineen loppumista, poista polttoaine käsipumpulla. Kallista laite kyljelleen aina siten, että mittatikku osoittaa alaspäin.**

⚠ VAARA

Konetta kallistettaessa saattaa valua polttoainetta. Polttoaine on tulenarkaa ja räjähdysherkkää ja voi aiheuttaa henkilövahingon.

Käytä moottoria, kunnes polttoaine loppuu, tai poista polttoaine käsipumpulla, älä koskaan lapolla.

Ilmansuodattimen huolto

Huoltoväli: Aina ennen käyttöä tai päivittäin—Tarkista ilmansuodatin ja puhdista tai vaihda se tarvittaessa.

50 käyttötunnin välein—Puhdista ilmansuodatin. Puhdista se useammin, jos käyttöolosuhteet ovat pölyiset.

Vuosittain—Huolla ilmansuodatin. Huolla ilmansuodatin useammin, jos käyttöolosuhteet ovat pölyiset.

200 käyttötunnin välein—Vaihda ilmansuodatin. Vaihda ilmansuodatin useammin, jos käyttöolosuhteet ovat pölyiset.

1. Löysää kiinnikettä ja irrota ilmansuodattimen kansi (Kuva 31).

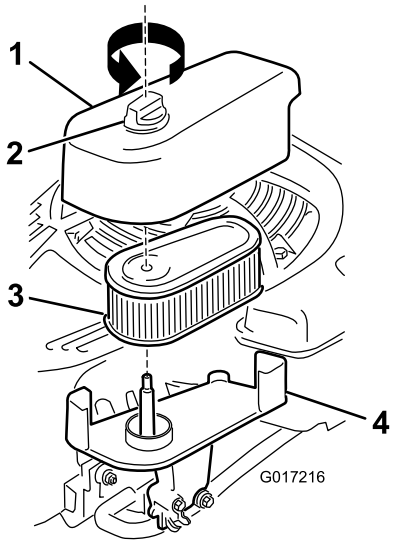

g017216

Kuva 31

1. Kansi
2. Kiinnitin
3. Suodatin
4. Alusta

2. Irrota ja tarkista suodatin.
   - Vaihda suodatin, jos se on vaurioitunut tai öljyn tai polttoaineen kastelema.
   - Jos suodatin on likainen, napauta sitä kovaa pintaa vasten useita kertoja tai puhdista roskat puhaltamalla alle 207 kPa:n (30 psi) paineilmaa suodattimen sisäpuolelta ulospäin.

     Huomaa: Älä harjaa tai puhalla likaa suodattimen ulkopuolelta, sillä tällöin lika työntyy kuituihin.
3. Puhdista ilmansuodattimen runko ja kansi kostealla liinalla. **Älä päästä likaa ilma-aukkoon.**
4. Asenna suodatin alustaan.
5. Asenna kansi ja ruuvaa kiinnike huolellisesti.

Moottoriöljyn vaihto

Huoltoväli: 5 ensimmäisen käyttötunnin jälkeen

50 käyttötunnin välein

Vuosittain

Huomaa: Lämmitä öljy ennen vaihtoa käyttämällä moottoria muutaman minuutin ajan. Lämmin öljy juoksee paremmin ja kuljettaa enemmän epäpuhtauksia.

Moottoriöljyn laatuvaatimukset

Moottorin öljytilavuus	0,53 l
Öljyn viskositeetti	Puhdistava SAE 30- tai SAE 10W-30 -öljy
API-huoltoluokitus	SJ tai korkeampi

1. Siirrä laite tasaiselle alustalle.
2. Katso kohta Valmistelu huoltoa varten (sivu 19).
3. Irrota mittatikku pyörittämällä korkkia vastapäivään ja vetämällä mittatikku ulos (Kuva 32).

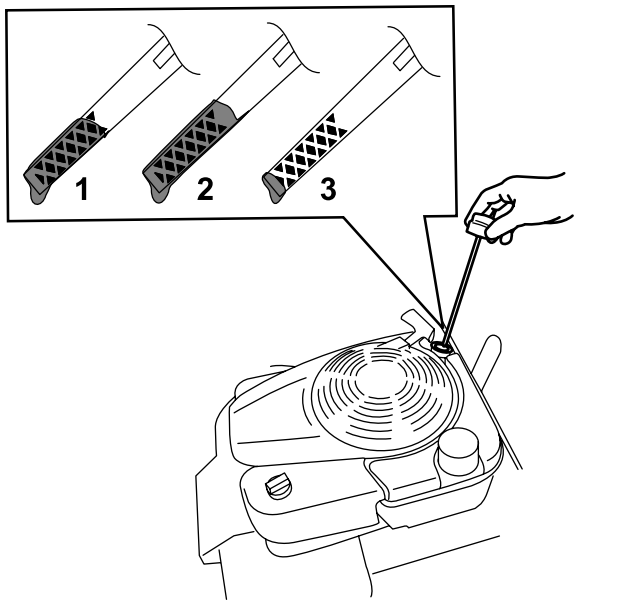

Kuva 32

1. Full (täysi)
2. Korkea
3. Matala

4. Valuta käytetty öljy öljyntäyttöputkesta kallistamalla leikkuri kyljelleen siten, että ilmansuodatin osoittaa ylöspäin (Kuva 33).

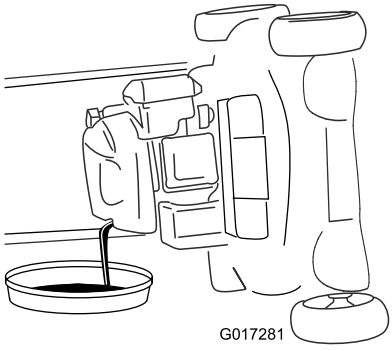

Kuva 33

5. Kun öljy on tyhjentynyt, palauta laite käyttöasentoon.
6. Kaada öljyä öljyntäyttöputkeen varovasti noin kolmen neljäsosan verran moottorin tilavuudesta.
7. Anna öljyn asettua moottorissa kolmen minuutin ajan.
8. Pyyhi mittatikku puhtaalla rievulla.
9. Työnnä mittatikku öljyntäyttöputkeen ja vedä se takaisin ulos.
10. Katso öljymäärä mittatikusta (Kuva 32).
    - Jos mittatikku näyttää liian alhaisen öljymäärän, lisää öljyntäyttöputkeen varovasti pieni määrä öljyä, odota kolme minuuttia ja toista sitten vaiheet 8–10, kunnes öljyn määrä on mittatikun mukaan oikea.
    - Jos öljyä on mittatikun mukaan liikaa, valuta ylimääräistä öljyä, kunnes öljyn määrä on mittatikun mukaan oikea.
11. Asenna mittatikku öljyntäyttöputkeen tukevasti.
12. Kierrätä käytetty öljy asianmukaisesti.

Akun lataus

Vain sähkökäynnistimellä varustettu malli

Huoltoväli: 25 käyttötunnin välein

Vuosittain tai ennen varastointia

Lataa akkua aluksi 24 tuntia, sitten kuukausittain (25 käynnistyksen välein) tai tarpeen mukaan. Käytä laturia aina suojatussa tilassa ja lataa akku huoneenlämmössä (noin 22 °C), jos mahdollista.

Huomaa: Laitetta ei ole varustettu laturin latausjärjestelmällä.

1. Kytke laturi johdinsarjaan, joka sijaitsee virta-avaimen alla (Kuva 34).

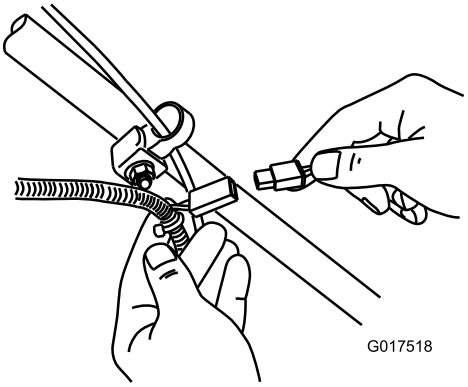

Kuva 34

2. Kytke laturi pistorasiaan.

   Huomaa: Kun akku ei enää lataudu, kierrätä tai hävitä lyijyakku paikallisten säännösten mukaisesti

Huomaa: Akkulaturissa saattaa olla kaksivärinen merkkivalonäyttö, joka ilmaisee seuraavat latauksen tilat:

- Punainen valo ilmaisee, että laturi lataa akkua.

- Vihreä valo ilmaisee, että akku on täysin latautunut tai että laturi on irrotettu akusta.
- Vuoronperään punaisena ja vihreänä vilkkuva valo ilmaisee, että akku on lähes täysin latautunut. Tämä tila kestää vain muutaman minuutin, ennen kuin akku on täysin latautunut.

Sulakkeen vaihtaminen

Vain sähkökäynnistimellä varustettu malli

Jos akku ei lataudu tai moottori ei käynnisty sähkökäynnistimellä, sulake voi olla palanut. Vaihda tilalle 40 ampeerin laattasulake.

Tärkeää: **Laitetta ei voi käynnistää sähkökäynnistimellä eikä akkua voi ladata, jos toimivaa sulaketta ei ole asennettu.**

1. Avaa suljettu sulakepidin ja vaihda sulake (Kuva 35).

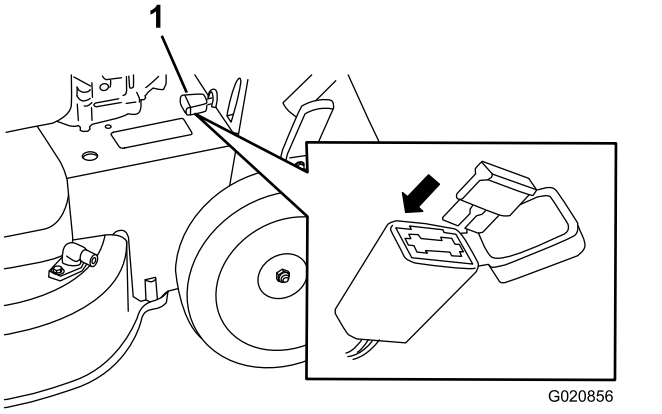

Kuva 35

1. Sulakepidin

2. Sulje sulakepidikkeen kansi ja varmista, että se on tiukasti kiinni.

Akun vaihto

Vain sähkökäynnistimellä varustettu malli

Vanhan akun irrotus

1. Hanki vaihtoakku valtuutetulta Toro-varaosamyyjältä.
2. Irrota hihnasuojus. Katso ohjeita kohdan Terän käyttöjärjestelmän huolto (sivu 23) vaiheesta 1.
3. Irrota takaheittokanavan suojus.
4. Siirrä kahva pystyasentoon.
5. Irrota neljä pientä pulttia, joilla takaluukun ja kahvan lukitusvivun kokoonpano on kiinnitetty paikalleen.
6. Taita kahva kokonaan eteen.
7. Irrota takaluukun ja kahvan lukitusvivun kokoonpano (Kuva 36).

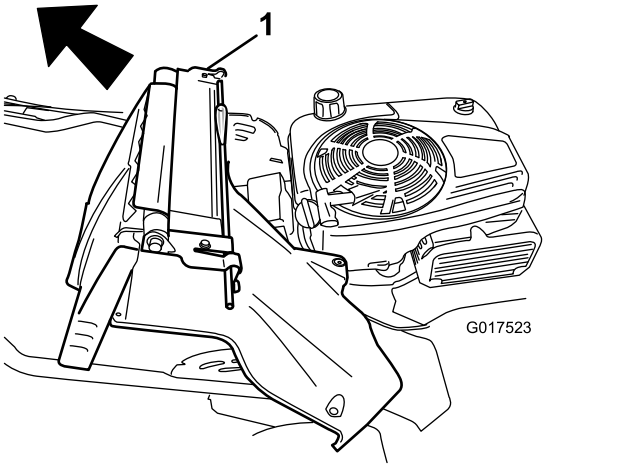

Kuva 36

1. Takaluukun ja kahvan lukitusvivun kokoonpano

8. Irrota akun kansi.
9. Irrota johtimet akusta.
10. Irrota akku ja kierrätä se.

    Huomaa: Kierrätä akku kansallisten ja paikallisten määräysten mukaisesti.

Uuden akun asennus

1. Puhdista koneen kotelo akkua ympäröivältä alueelta.
2. Aseta uusi akku paikalleen koneen koteloon.
3. Kytke johdot uuteen akkuun. Kytke punainen (plus) johto plusnapaan (+).
4. Kytke musta (miinus) johto miinusnapaan (–).
5. Asenna akun kansi paikalleen.

   Huomaa: Varmista, että kansi asettuu oikein johdinsarjan päälle.
6. Asenna takaluukun ja kahvan lukitusvivun kokoonpano koneeseen.
7. Nosta kahva pystyasentoon.
8. Kiinnitä suojus neljällä pienellä pultilla, jotka irrotettiin kohdan Vanhan akun irrotus (sivu 22) vaiheessa 5.
9. Asenna takaheittokanavan suojus.
10. Palauta kahva käyttöasentoon.

Itsevetolaitteiston säätö

Säädä itsevetolaitteisto aina, kun asennat uuden itsevetolaitteiston kaapelin tai jos itsevetolaitteiston säädössä tuntuu olevan vikaa.

1. Löysää kaapelin säätöä kääntämällä säätönuppia vastapäivään (Kuva 37).

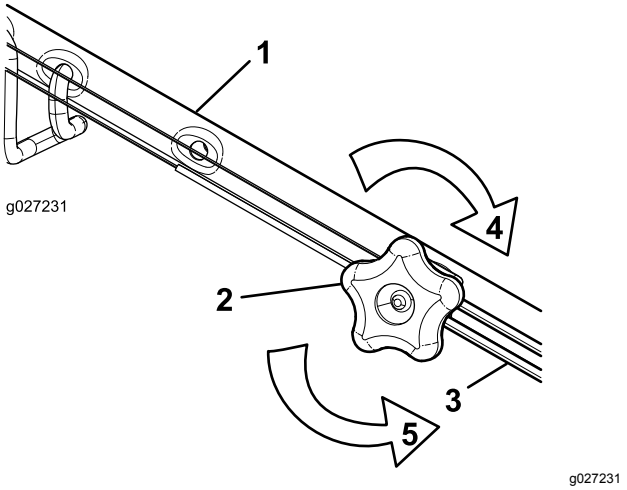

Kuva 37

1. Kahva (vasemmanpuoleinen)
2. Säätönuppi
3. Itsevetolaitteiston kaapeli
4. Kiristä säätöä kääntämällä nuppia myötäpäivään.
5. Löysää säätöä kääntämällä nuppia vastapäivään.

2. Säädä kaapelin jännitystä (Kuva 37) vetämällä sitä taaksepäin tai työntämällä sitä eteenpäin ja pitämällä kyseisessä asennossa.

   Huomaa: Lisää vetoa työntämällä kaapelia moottoria kohti. Pienennä vetoa vetämällä kaapelia poispäin moottorista.

3. Kiristä kaapelien säätöä kääntämällä säätönuppia myötäpäivään.

   Huomaa: Kiristä nuppi tiukasti käsin.

Terän käyttöjärjestelmän huolto

Huoltoväli: 50 käyttötunnin välein

1. Irrota terän käyttöjärjestelmän suojus (Kuva 38).

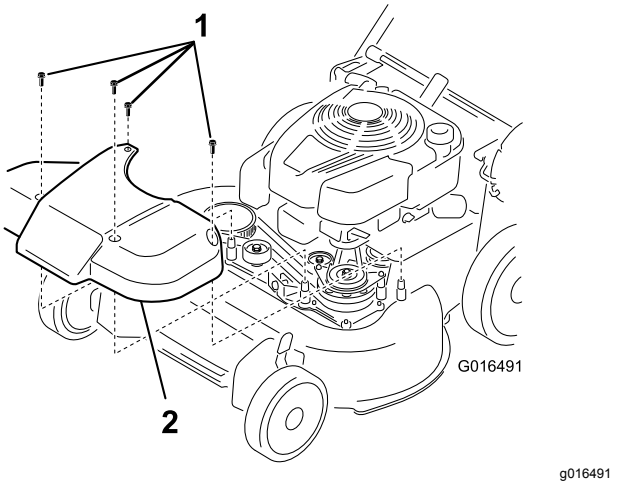

Kuva 38

1. Pultit
2. Suojus

2. Harjaa tai puhalla suojuksen sisällä ja osien ympärillä olevat roskat pois.
3. Pidä 0,25 mm:n rakotulkkia, paperinpalaa tai muistilappua seinää vasten ja liu'uta se alas hihnan kiristysjousen taakse.

   Huomaa: Jos rakotulkin ja jousen väliin jää näkyvä rako, kiristä säätöpulttia ja mutteria, kunnes paperia voi juuri ja juuri liu'uttaa raossa (Kuva 39).

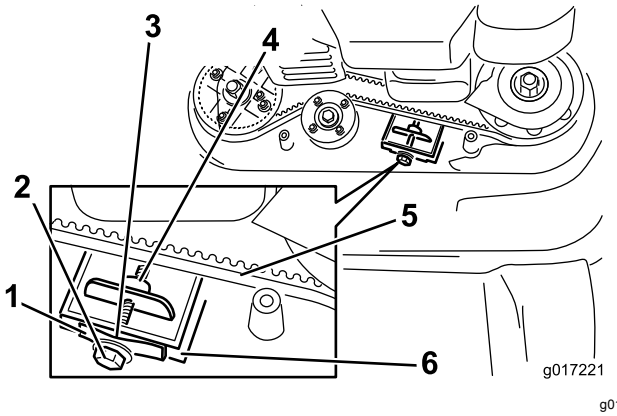

Kuva 39

1. Hihnan kiristysjousi
2. Säätöpultti
3. Rako
4. Säätömutteri
5. Terän käyttöhihna
6. Seinä

Tärkeää: **Älä kiristä säätöpulttia liikaa, sillä se voi vahingoittaa terän käyttöhihnaa.**

4. Asenna aiemmin irrottamasi terän käyttöjärjestelmän suojus.

Terien huolto

Huoltoväli: Vuosittain

Tärkeää: ***Terien asentamiseen tarvitaan momenttiavain.*** **Jos sinulla ei ole momenttiavainta tai et halua suorittaa toimenpidettä itse, ota yhteys valtuutettuun huoltoliikkeeseen.**

Tarkasta terät aina polttoaineen loppuessa. Jos terät ovat vaurioituneet tai lohjenneet, vaihda ne välittömästi. Jos terän särmät ovat tylsät tai uurteiset, teroituta ja tasapainotuta terät tai vaihda ne uuteen.

⚠ HENGENVAARA

Kulunut tai vaurioitunut terä voi rikkoutua ja terän pala voi sinkoutua käyttäjään tai ohikulkijaan päin, mikä voi aiheuttaa vakavan henkilövahingon tai kuoleman.

- **Terät on tarkistettava säännöllisesti kulumisen ja vaurioiden varalta.**
- **Kulunut tai vaurioitunut terä on vaihdettava.**

Huomaa: Pidä terät terävinä koko leikkuukauden ajan. Terävät terät leikkaavat ruohon siistimmin ruohonkorsia repimättä.

Leikkuuterien huollon valmistelu

1. Lukitse kahva pystyasentoon (Kuva 40). Katso kohta Kahvan korkeuden säätö (sivu 11).

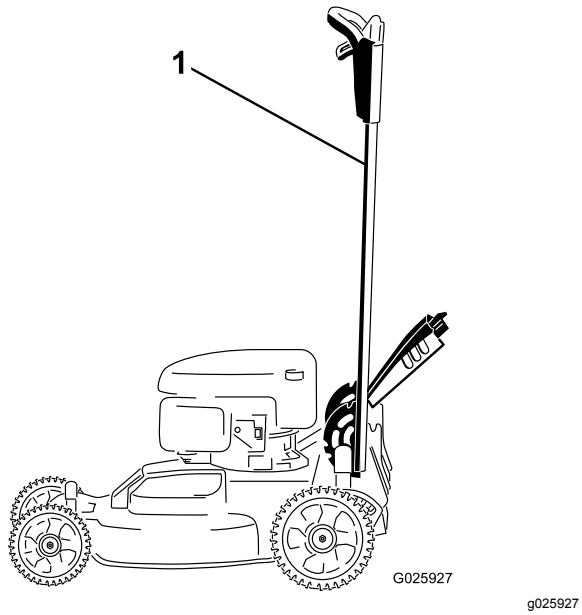

Kuva 40

1. Pystyasentoon lukittu kahva

2. Kallista kone kyljelleen siten, että mittatikku osoittaa alaspäin ja yläkahva on maassa.

Terien tarkastus

Huoltoväli: Aina ennen käyttöä tai päivittäin

1. Tarkasta leikkuusärmät (Kuva 41). Jos särmät eivät ole teräviä tai niissä on lovia, irrota terät ja teroituta tai vaihda ne.

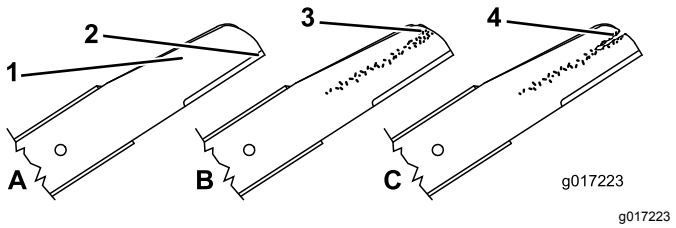

Kuva 41

1. Leikkuusärmä
2. Kupera alue
3. Kulumisjälkiä/urautumista
4. Halkeama

2. Tarkista itse terät ja etenkin kupera alue (Kuva 41). Jos havaitset vähäisiäkään vaurioitumisen, kulumisen tai urautumisen merkkejä tällä alueella, vaihda terä välittömästi uuteen.

⚠ HENGENVAARA

Jos terän annetaan kulua, siiven ja terän tasaisen osan väliin muodostuu ura. Terästä voi lopulta irrota pala, joka voi sinkoutua kotelon alta ja johtaa käyttäjän tai sivullisten vakavaan loukkaantumiseen.

- **Terä on tarkistettava säännöllisesti kulumisen ja vaurioiden varalta.**
- **Älä yritä suoristaa taipunutta terää tai hitsata murtunutta tai haljennutta terää.**
- **Kulunut tai vaurioitunut terä on vaihdettava.**

3. Tarkista, että terät eivät ole taipuneet. Katso kohta Taipuneiden terien tarkistus (sivu 24).

Taipuneiden terien tarkistus

1. Käännä terät kuvan mukaiseen asentoon (Kuva 42).

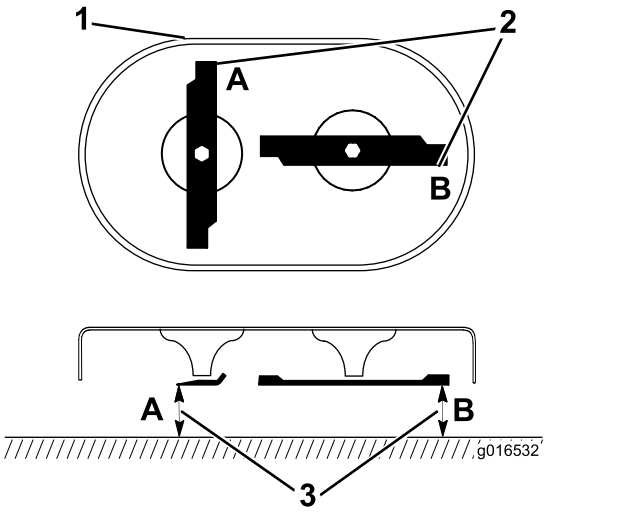

g016532

Kuva 42

1. Leikkuupöydän etuosa
2. Kohtien A ja B mitat
3. Leikkuuterän leikkuusärmän ja tasaisen vaakasuoran pinnan välinen etäisyys

2. Mittaa tasaisen pinnan ja leikkuuterien leikkuusärmän väliset etäisyydet kohdista **A** ja **B** (Kuva 42) ja kirjaa mitat ylös.
3. Käännä teriä siten, että niiden vastakkaiset päät ovat kohdissa **A** ja **B** (Kuva 42).
4. Toista vaiheen 2 mittaukset ja kirjaa mitat.

   Huomaa: Jos vaiheissa 2 ja 4 mitattujen etäisyyksien **A** ja **B** ero on yli 3 mm, terä on taipunut ja se on vaihdettava. Katso Terien irrotus (sivu 25) ja Terien asennus (sivu 25).

⚠ VAARA

Taipunut tai vaurioitunut terä voi rikkoutua ja johtaa käyttäjän tai sivullisten vakavaan loukkaantumiseen tai kuolemaan.

- **Taipunut tai vaurioitunut terä on aina vaihdettava uuteen.**
- **Terän särmiä tai pintoja ei saa hioa, eikä niihin saa tehdä teräviä lovia.**

Terien irrotus

Terät on vaihdettava, jos laite osuu kiinteään esineeseen tai jos terä on epätasapainossa tai taipunut. Käytä ainoastaan aitoja Toro-vaihtoteriä.

1. Tue terät puun kappaleella ja kierrä teräpulttia vastapäivään kuvan mukaisesti (Kuva 43).

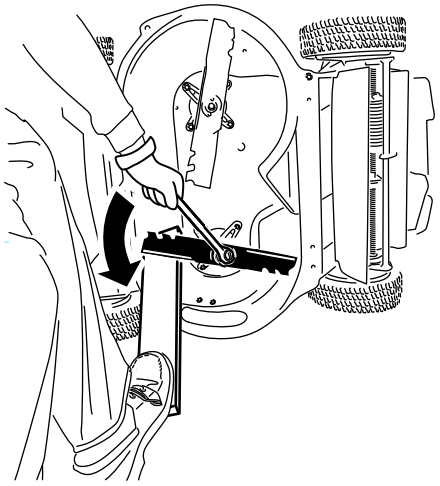

g232790

Kuva 43

2. Irrota kaikki terät kuvan mukaisesti (Kuva 44).

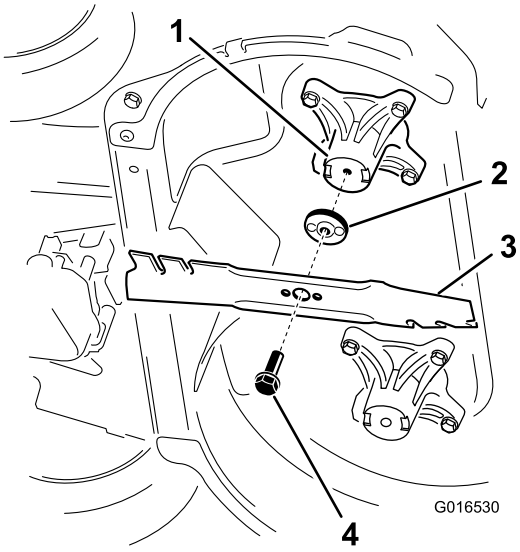

g016530

Kuva 44

1. Kara (2)
2. Terän ohjain (2)
3. Terä (2)
4. Teräpultti (2)

3. Tarkista terän ohjainten nastat kulumisen ja vaurioiden varalta.

Terien asennus

1. Asenna ensimmäinen terä kiinnikkeillä vaakasuuntaan kuvan mukaisesti (Kuva 44).

   Huomaa: Kiristä pultti sormin.

   Tärkeää: **Suuntaa terien käyrät päät laitteen koteloa kohti. Varmista, että terän ohjaimen kohoumat asettuvat ohjainta vastaavan karan pään painaumiin ja että terän ohjaimen toisella puolella olevat nastat asettuvat ohjainta vastaavan terän aukkoihin.**

2. Tue terät levyillä ja kierrä teräpulttia momenttiavaimella myötäpäivään kuvan mukaisesti (Kuva 45). Kiristä teräpultti momenttiin 82 N·m.

   Tärkeää: **82 N m:n momenttiin kiristetty pultti on erittäin tiukalla. Aseta painosi avaimen taakse ja kiristä pultti tiukkaan. Tätä pulttia on hyvin vaikea kiristää liian kireälle.**

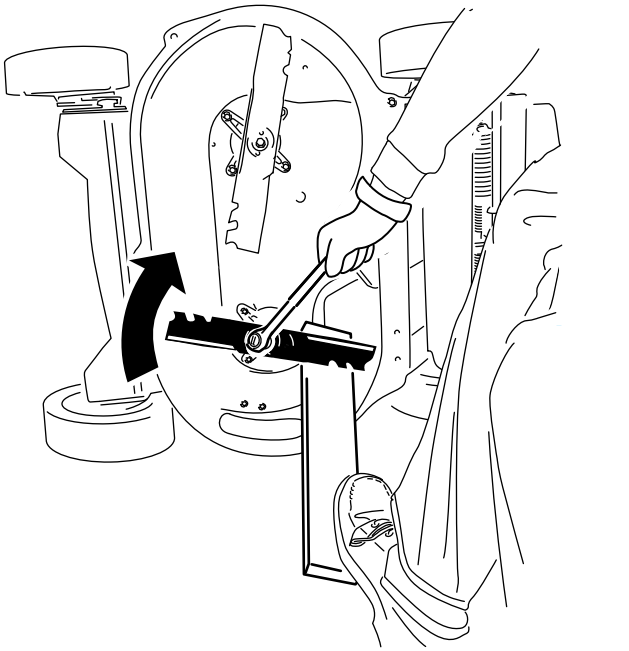

g232801

Kuva 45

3. Käännä asennettua terää 1/4 kierrosta, kunnes se on pystysuuntaisesti, ja asenna toinen terä kuten ensimmäinenkin (katso vaihe 1).

   Huomaa: Terien on oltava kohtisuorassa toisiinsa nähden, eli niiden tulee muodostaa käänteinen T kuvan mukaisesti (Kuva 46).

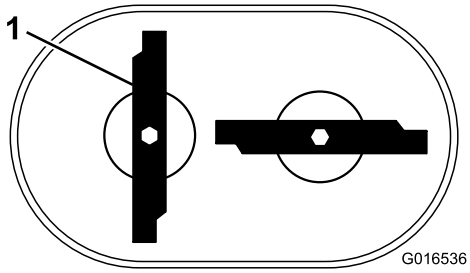

g016536

Kuva 46

1. Terä (2)

4. Kiristä toinen terä. Katso vaihe (2).
5. Käännä teriä käsin täydet 360 astetta ja varmista, etteivät ne kosketa toisiaan.

   Huomaa: Jos terät koskettavat toisiaan, niitä ei ole asennettu oikein. Toista vaiheet 1–3 niin monta kertaa, etteivät terät enää kosketa toisiaan.

⚠ VAARA

Terien väärä asennus voi johtaa koneen vaurioitumiseen tai käyttäjän tai sivullisten loukkaantumiseen.

Ole varovainen, kun asennat teriä.

Varastointi

Varastoi laite viileään, puhtaaseen ja kuivaan paikkaan.

Yleisiä tietoja

1. Tee suositellut vuosittaiset huoltotoimenpiteet. Katso kohta Kunnossapito (sivu 19).
2. Puhdista laitteen alaosa. Katso kohta Laitteen alapuolen puhdistaminen (sivu 18).
3. Poista lika ja roskat moottorin ulkoisista osista, vanteista ja laitteen päältä.
4. Tarkista terien kunto. Katso kohta Terien tarkastus (sivu 24).
5. Huolla ilmansuodatin. Katso kohta Ilmansuodattimen huolto (sivu 20).
6. Kiristä kaikki mutterit, pultit ja ruuvit.
7. Maalaa kaikki ruostuneet tai lohkeilleet maalipinnat maalilla, jota on saatavissa valtuutetusta huoltoliikkeestä.
8. **Vain sähkökäynnistimellä varustettu malli:** Lataa akkua 24 tunnin ajan. Irrota sitten akkulaturin johto ja varastoi leikkuri lämmittämättömään tilaan. Jos joudut varastoimaan laitetta lämmitetyssä tilassa, lataa akku 90 päivän välein. Irrota avain.
9. Taita kahva varastointiasentoon. Katso Kahvan korkeuden säätö (sivu 11).

Polttoainejärjestelmän valmistelu

⚠ VAARA

Polttoaine voi höyrystyä, jos sitä säilytetään pitkiä aikoja, ja räjähtää, jos se joutuu kosketuksiin avotulen kanssa.

- **Älä varastoi polttoainetta pitkiksi ajoiksi.**
- **Älä varastoi laitetta suljettuun tilaan avotulen läheisyyteen, jos polttoainesäiliössä tai kaasuttimessa on polttoainetta. (Ei esim. pannuhuoneeseen tai kaasulla toimivan vedenlämmittimen ikiliekin läheisyyteen.)**
- **Anna moottorin jäähtyä, ennen kuin varastoit koneen suljettuun tilaan.**

Lisää polttoaineeseen stabilointiainetta moottorin valmistajan ohjeiden mukaan vuoden viimeisellä polttoainesäiliön täyttökerralla. Tyhjennä polttoainesäiliö leikattuasi ruohon viimeisen kerran ennen laitteen varastointia.

1. Käytä laitetta, kunnes moottori sammuu polttoaineen loppumisen vuoksi.
2. Käynnistä moottori uudelleen ja anna sen käydä, kunnes se sammuu. Kun et enää saa moottoria käyntiin, se on tarpeeksi kuiva.

Moottorin valmistelu

1. Vaihda moottoriöljy, kun moottori on vielä lämmin. Katso kohta Moottoriöljyn vaihto (sivu 20).
2. Irrota johto sytytystulpasta ja irrota virta-avain (vain sähkökäynnistimellä varustettu malli).
3. Irrota sytytystulppa.
4. Lisää öljykannulla noin 30 ml moottoriöljyä moottoriin sytytystulpan aukon kautta.
5. Vedä narukäynnistintä hitaasti useita kertoja, jotta öljy leviää kaikkialle sylinteriin.
6. Asenna sytytystulppa, mutta älä kytke johtoa tulppaan. Kiinnitä johto siten, ettei se ole pääse kosketukseen sytytystulpan kanssa.

Laitteen käyttöönotto varastoinnin jälkeen

1. Suorista kahva. Katso kohta Kahvan korkeuden säätö (sivu 11).
2. Tarkista ja kiristä kaikki kiinnikkeet.
3. Irrota sytytystulppa ja pyöritä moottoria nopeasti käynnistimen avulla, jotta liika öljy poistuu sylinteristä.
4. Tarkista sytytystulppa ja vaihda se, jos se on likainen, kulunut tai haljennut. Katso ohjeet moottorin käyttöoppaasta.
5. Asenna sytytystulppa ja kiristä se suositeltuun 20 N·m:n momenttiin.
6. Tee tarvittavat huoltotoimenpiteet. Katso kohta Kunnossapito (sivu 19).
7. Tarkista moottorin öljymäärä. Katso kohta Moottorin öljymäärän tarkistus (sivu 10).
8. Täytä polttoainesäiliö uudella polttoaineella. Katso kohta Polttoainesäiliön täyttö (sivu 10).
9. **Vain sähkökäynnistimellä varustettu malli:** Lataa akku. Katso kohta 4 Akun lataus (sivu 6).
10. Kytke johto sytytystulppaan.

Eurooppalainen tietosuojailmoitus

Toron keräämät tiedot
Toro Warranty Company (Toro) huolehtii asiakkaiden tietosuojasta. Takuuvaatimusten käsittelyä ja mahdollisia tuotteiden takaisinkutsukampanjoita varten pyydämme, että asiakkaat lähettävät henkilötiedot suoraan Torolle tai paikalliselle Toro-jälleenmyyjälle.

Toro-takuujärjestelmä toimii yhdysvaltalaisilla palvelimilla, eivätkä yhdysvaltalaiset tietosuojalait välttämättä tarjoa samanlaista suojaa kuin vastaavat lait asiakkaan omassa maassa.

ANTAMALLA HENKILÖTIEDOT TOROLLE ASIAKAS SUOSTUU SIIHEN, ETTÄ NÄITÄ TIETOJA KÄSITELLÄÄN TÄSSÄ TIETOSUOJAILMOITUKSESSA KUVATULLA TAVALLA.

Tapa, jolla Toro käyttää tietoja
Toro voi käyttää henkilötietoja takuuvaatimusten käsittelyyn, yhteydenottoihin mahdollisissa tuotteiden takaisinkutsukampanjoissa ja muissa mahdollisissa tarkoituksissa, joista kerrotaan erikseen. Toro voi jakaa tietoja Toron sisaryhtiöille, jälleenmyyjille ja muille liiketoimintakumppaneille näiden tarkoitusten yhteydessä. Toro ei myy asiakkaiden henkilötietoja muille yhtiöille. Toro pidättää oikeuden luovuttaa henkilötietoja lain määräämiin tarkoituksiin tai asiaankuuluvien viranomaisten pyynnöstä, Toron järjestelmien toiminnan varmistamiseksi tai Toron turvallisuuden tai muiden käyttäjien turvallisuuden varmistamiseksi.

Henkilötietojen säilytys
Henkilötietoja säilytetään niin kauan kuin niitä tarvitaan niiden alkuperäiseen tarkoitukseen tai muihin asianmukaisiin tarkoituksiin (kuten viranomaismääräysten noudattamiseksi) tai lain määräämän ajan.

Toron vakuutus asiakkaiden henkilötietojen tietosuojasta
Toro pyrkii säilyttämään henkilötietojen tietosuojan kohtuullisten varotoimien avulla. Lisäksi se pyrkii huolehtimaan tietojen tarkkuudesta ja paikkansapitävyydestä.

Henkilötietojen käyttö ja korjaus
Jos haluat tarkistaa henkilötietosi tai korjata niitä, lähetä sähköpostia osoitteeseen legal@toro.com.

Australian kuluttajalainsäädäntö

Australialaiset asiakkaat voivat saada lisätietoja Australian kuluttajalainsäädännöstä pakkauksen sisällä olevasta materiaalista tai paikalliselta Toro-jälleenmyyjältä.