Form No. 3421-451 Rev A

TORO®

Count on it.

Návod k obsluze

Kabina pro úplnou ochranu před povětrnostními podmínkami

Sekačka na trávu LT SeriesTriple nebo hnací jednotka Groundsmaster® řady 3400

Číslo modelu 02895—Výrobní číslo 400000000 a vyšší

Zaregistrujte svůj výrobek na adrese www.Toro.com.
Překlad originálu (CS)

CE

3421-451 A

Tento výrobek splňuje všechny relevantní směrnice Evropské unie. Více informací naleznete v části Prohlášení o zabudování (POZ) na zadní straně této publikace.

Úvod

Tato kabina zajišťuje ochranu proti převrácení (v souladu s normou ISO 21299) a plnou ochranu před povětrnostními podmínkami. Dodává se s topením a klimatizací pro pohodlí obsluhy a odmlžování čelního okna a s odhlučňovací soupravou ke snížení hluku, kterému je obsluha vystavena.

Pokud je při použití této soupravy zapotřebí oranžový maják, namontujte soupravu tlumeného majáku (díl 111-7134).

Pečlivě si tuto příručku prostudujte, abyste se naučili stroj správně obsluhovat a udržovat, a předešli tak zranění a jeho poškození. Jste odpovědní za řádnou a bezpečnou obsluhu stroje.

Společnost Toro můžete kontaktovat přímo na adrese www.Toro.com, kde najdete informace o bezpečnosti výrobku, podklady pro zaškolení obsluhy a informace o příslušenství. Můžete zde také vyhledat prodejce výrobků Toro nebo zaregistrovat svůj výrobek.

Kdykoli budete potřebovat servis, originální díly Toro nebo doplňující informace, obraťte se na autorizovaného servisního prodejce nebo zákaznický servis Toro a uveďte model a výrobní číslo svého výrobku. Obrázek 1 znázorňuje umístění typového a sériového čísla na výrobku. Čísla si zapište do následujícího pole.

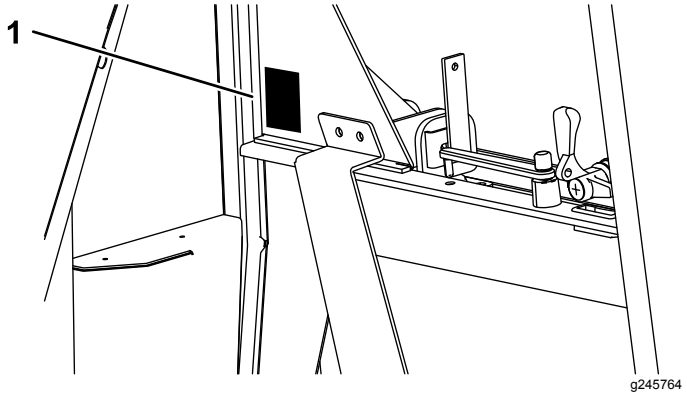

Obrázek 1

1. Umístění čísla modelu a výrobního čísla

Číslo modelu _____

Výrobní číslo _____

Tato příručka identifikuje potenciální rizika a uvádí bezpečnostní sdělení, která jsou označena varovným bezpečnostním symbolem (Obrázek 2) signalizujícím riziko, jež může vést k vážnému úrazu nebo usmrcení, nebudete-li doporučená opatření dodržovat.



g000502

Obrázek 2

1. Varovný bezpečnostní symbol

Ke zdůraznění informací se v tomto návodu používají dva výrazy. **Důležité** upozorňuje na zvláštní informace mechanického charakteru a **Upozornění** zdůrazňuje všeobecné informace, kterým je třeba věnovat zvláštní pozornost.

Obsah

Bezpečnost 3
Maximální náklon sekaček s kabinou na svahu 4
Bezpečnostní a instrukční štítky 4
Součásti stroje 6
Ovládací prvky 7
Technické údaje 8
Přídavná zařízení / příslušenství 9
Obsluha 9
Obsluha systému topení 9
První použití klimatizace 9
Obsluha systému klimatizace 9
Obsluha stěračů a ostřikovačů 10
Plnění nádrže kapaliny ostřikovačů 10
Obsluha oken 10
Obsluha dveří 10
Nastavení zrcátek 11
Údržba 12
Doporučený harmonogram údržby 12
Kontrola tlaku chladiva 13
Řešení potíží s hodnotami tlaku 13
Kontrola hladiny chladiva 14
Kontrola magnetické spojky kompresoru 14
Kontrola vypouštěcí trubky 14
Kontrola řemene ventilátoru kompresoru 15
Sklopení kabiny 15
Umístění pojistek 17

© 2018—The Toro® Company
8111 Lyndale Avenue South
Bloomington, MN 55420

Navštivte nás na adrese www.Toro.com.
Vytištěno ve Velké Británii
Všechna práva vyhrazena

Mytí stroje a kabiny 18
Uskladnění 18
Schémata 19

Bezpečnost

⚠ DŮLEŽITÉ UPOZORNĚNÍ

Pokud nebudete dodržovat specifické bezpečnostní předpisy, hrozí vážné zranění osob.

Před prováděním prací na stroji je nezbytné dodržet následující zásady:

- **Přečíst si *provozní příručku* ke stroji.**
- **Vypnout motor a vyjmout klíč ze zapalování.**
- **Parkovací brzda je zatažena.**
- **V hydraulickém systému nesmí být žádný tlak.**
- **Žací jednotky musí být spuštěny na zem.**

⚠ DŮLEŽITÉ UPOZORNĚNÍ

Práce na stroji bez vhodných osobních ochranných prostředků zvyšuje riziko zranění.

Při provádění údržby vždy používejte vhodné osobní ochranné prostředky.

⚠ DŮLEŽITÉ UPOZORNĚNÍ

Práce na stroji bez bezpečnostní podpěrné konzoly zvyšuje riziko zranění.

Před prováděním údržby pod plošinou obsluhy a kabinou se ujistěte, že je namontována bezpečnostní podpěrná konzola.

⚠ DŮLEŽITÉ UPOZORNĚNÍ

Elektrický systém stroje může způsobit úraz elektrickým proudem a vážné zranění.

Před prováděním prací na elektrickém systému stroje vždy odpojte vývody akumulátoru (nejprve záporný vývod) a zajistěte, aby nedošlo ke kontaktu mezi vývody a kovovými částmi stroje.

Důležité: **Pokud je namontována bezpečnostní kabina, vždy se poutejte bezpečnostním pásem.**

Důležité: **Rady a pokyny týkající se provozu sekačky na svazích naleznete v *provozní příručce* ke stroji.**

K zajištění optimální výkonnosti a dodržení požadavků na bezpečnost stroje je nutné používat pouze

originální náhradní díly a příslušenství společnosti Toro. Náhradní díly a příslušenství jiných výrobců mohou být nebezpečné a jejich použití může mít za následek zneplatnění záruky.

Maximální náklon sekaček s kabinou na svahu

Kabinu můžete připevnit k sekačkám uvedeným v úvodní části tohoto dokumentu. Každý model sekačky vybavený kabinou má na svahu odlišný maximální náklon, který je uveden na štítku umístěném na víku úložné skříňky na levé straně stroje. Příslušný štítek maximálního náklonu vašeho stroje na svahu (s připevněnou kabinou) naleznete v části Bezpečnostní a instrukční štítky (strana 4).

Bezpečnostní a instrukční štítky

Bezpečnostní štítky a pokyny jsou umístěny na viditelném místě v blízkosti každého prostoru představujícího potenciální nebezpečí. V případě ztráty nebo poškození původní nálepky nahraďte nálepku novou.

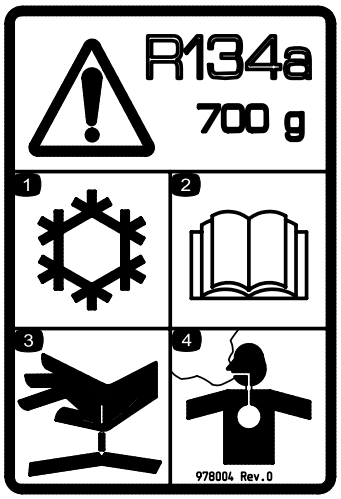

decal978004

978004

1. Chlazení/klimatizace
2. Přečtěte si *provozní příručku*.
3. Kapalina pod vysokým tlakem – nebezpečí proniknutí do těla
4. Jedovaté výpary nebo plyny – nebezpečí udušení

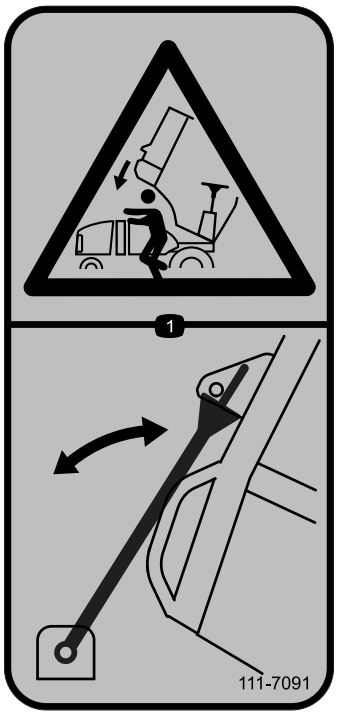

decal111-7091

111-7091

1. Nebezpečí rozdrcení – vždy používejte vzpěru kapoty.

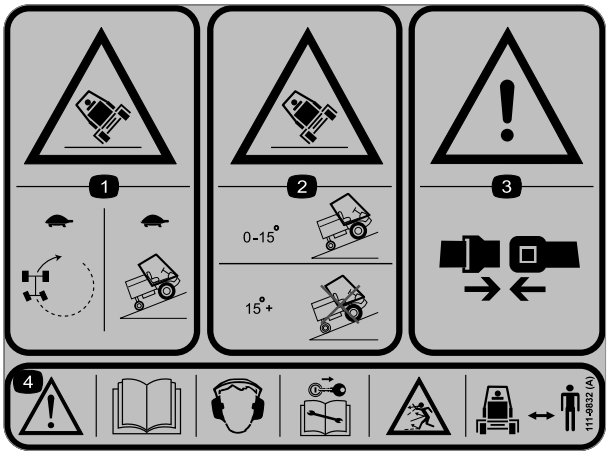

decal111-9832

111-9832

Groundsmaster 3400 (model 30651) a LT-F3000 (model 30659)

1. Nebezpečí převrácení – při zatáčení zpomalte a po svazích jezděte nízkou rychlostí.
2. Nebezpečí převrácení – jezděte na svazích se sklonem 15 stupňů nebo méně; nejezděte na svazích se sklonem větším než 15 stupňů.
3. Výstraha – vždy se připoutejte bezpečnostním pásem.
4. Výstraha – přečtěte si *provozní příručku*; používejte chrániče sluchu; před prováděním údržby vyjměte klíč ze zapalování; nebezpečí vymrštění předmětů – nedovolte, aby se kdokoli ke stroji přibližoval.

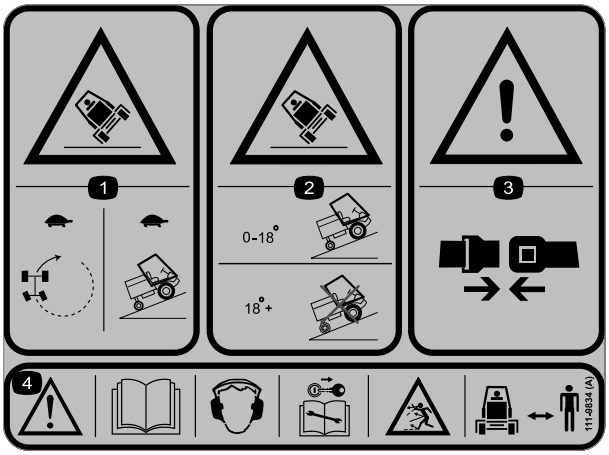

decal111-9834

111-9834

LT3340 (model 30657)

1. Nebezpečí převrácení – při zatáčení zpomalte a po svazích jezděte nízkou rychlostí.
2. Nebezpečí převrácení – jezděte na svazích se sklonem 18 stupňů nebo méně; nejezděte na svazích se sklonem větším než 18 stupňů.
3. Výstraha – vždy se připoutejte bezpečnostním pásem.
4. Výstraha – přečtěte si *provozní příručku*; používejte chrániče sluchu; před prováděním údržby vyjměte klíč ze zapalování; nebezpečí vymrštění předmětů – nedovolte, aby se kdokoli ke stroji přibližoval.

Součásti stroje

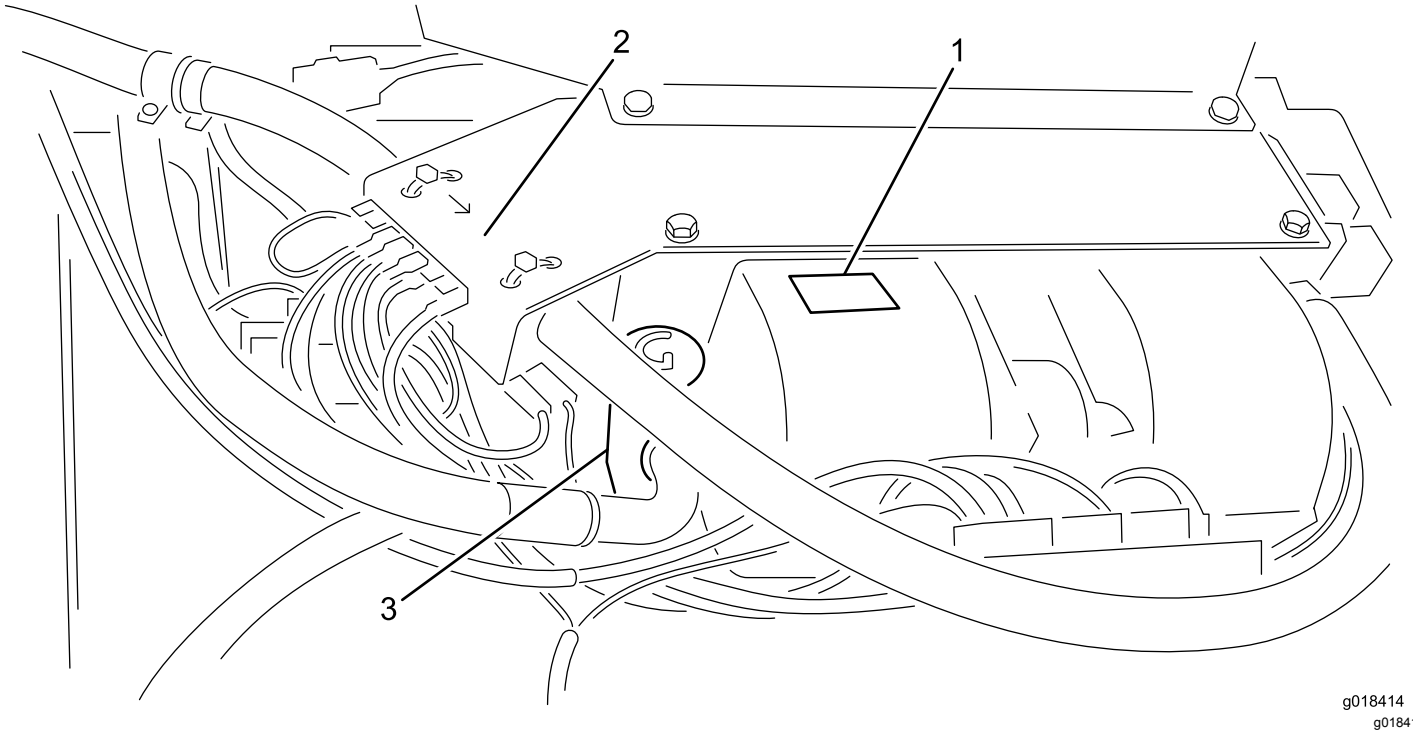

Obrázek 3

Výparník, topení a ventilátory – namontované na přední straně střechy kabiny

1. Klimatizace: výparník, topení a duální radiální ventilátor
2. Ventil topení
3. Expanzní ventil

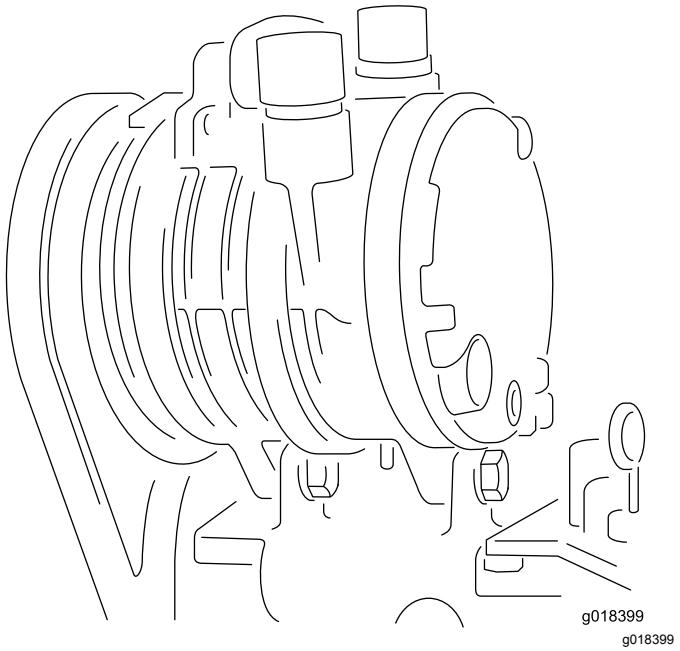

Obrázek 4

Kompresor – namontován na motoru

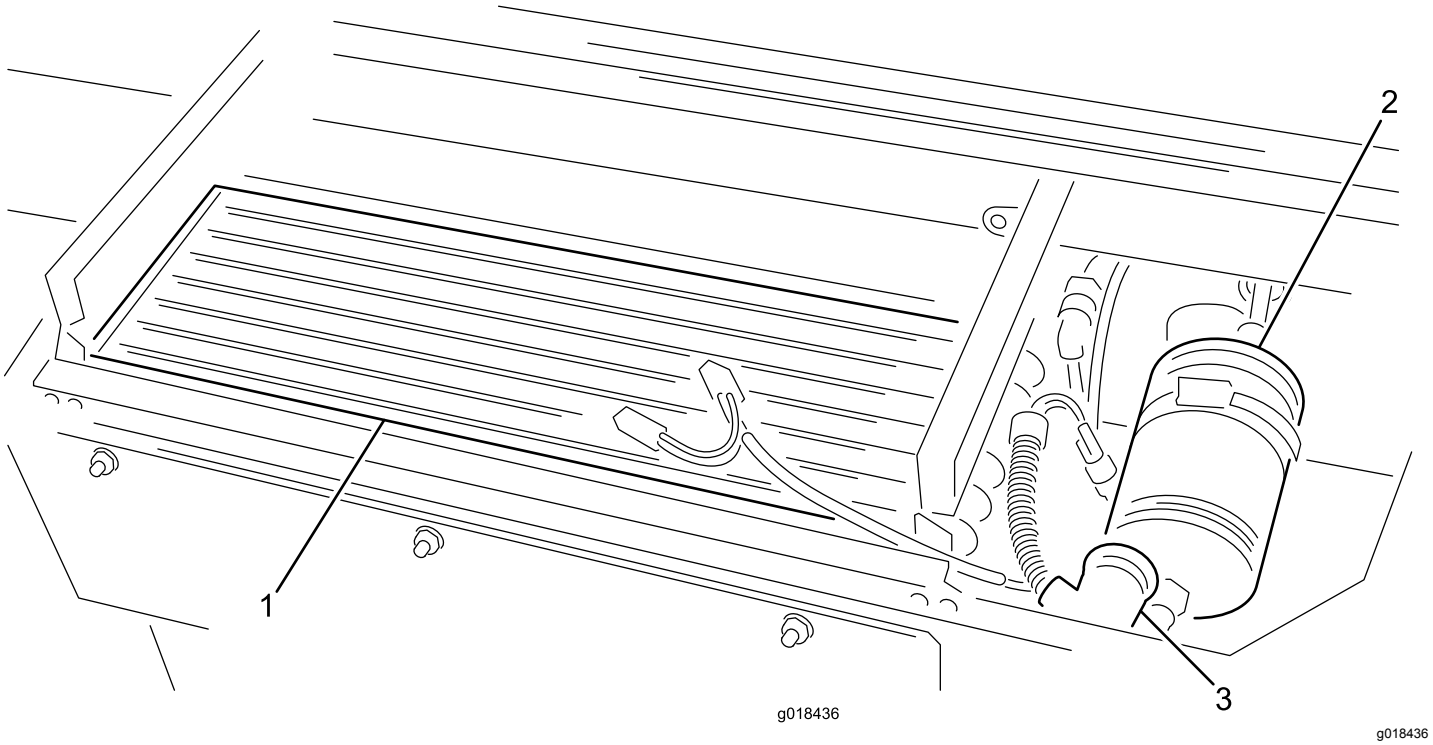

Obrázek 5

Kondenzátor a vysoušeč/filtr – namontován na zadní straně střechy kabiny

1. Kondenzátor
2. Vysoušeč/filtr
3. Tlakový spínač

Ovládací prvky

Ovládací prvky ventilátoru

Ovládací prvky jsou namontovány na pravé straně ve střešním obložení.

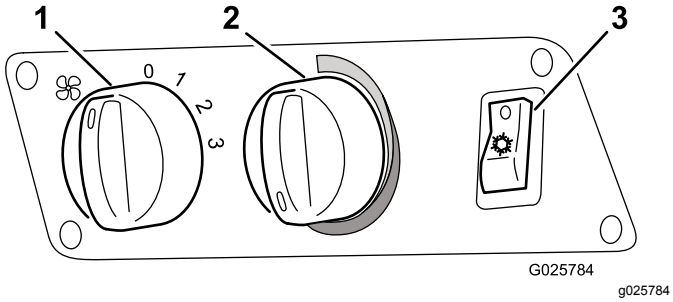

Obrázek 6

1. Třípolohový přepínač rychlosti radiálního ventilátoru
2. Ovladač teploty
3. Spínač klimatizace

Spínač stěrače a ostřikovače

Spínač je namontován na levé straně ve střešním obložení.

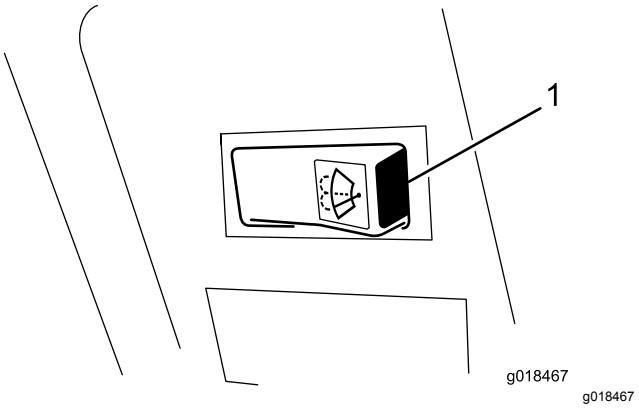

Obrázek 7

1. Spínač stěrače/ostřikovače

Spínač světla interiéru

Stisknutím přední části spínače světla interiéru (Obrázek 8) světlo zapnete. Stisknutím zadní části spínače světlo vypnete.

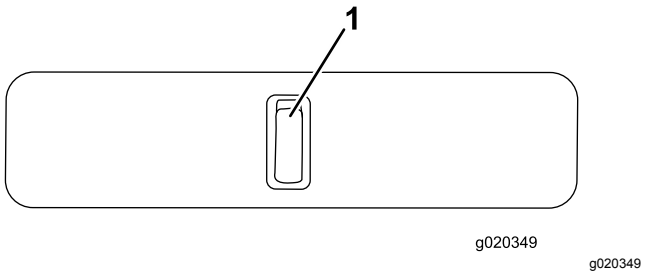

Obrázek 8

1. Spínač světla interiéru

Rukojeť předního okna (2)

Pro zajištění ventilace můžete otevřít přední okno. K dispozici jsou 2 rukojeti (Obrázek 9).

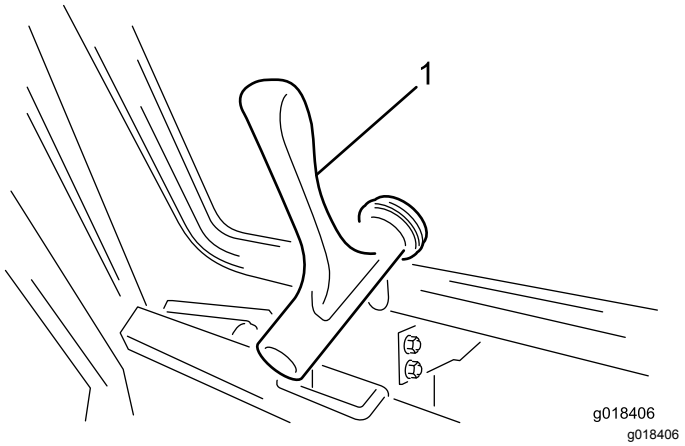

Obrázek 9

1. Rukojeť předního okna

Rukojeť a vzpěra zadního okna

Pro zajištění ventilace můžete otevřít zadní okno. Chcete-li ponechat zadní okno otevřené, otočte vzpěru okna (Obrázek 10).

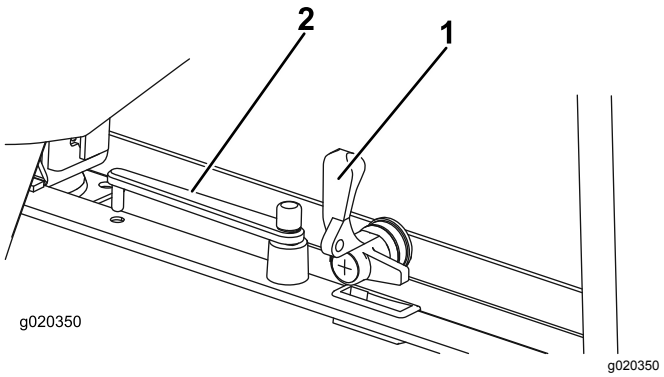

Obrázek 10

1. Rukojeť zadního okna
2. Vzpěra zadního okna

Technické údaje

Poznámka: Specifikace a konstrukce se mohou bez upozornění změnit.

KLIMATIZACE	
Výkon chlazení	4,2 kW
Chladivo	R134A
Doporučené množství chladiva	850 g
Výparník – objemové proudění vzduchu ventilátoru	660 m³/h
ELEKTRICKÝ SYSTÉM	
Provozní napětí	12 V
Pojistka radiálního ventilátoru/kompresoru	15 A
Pojistka axiálního ventilátoru	25 A
KOMPRESOR	
Označení	TM-08 HS
Směr otáčení (při pohledu od řemenice)	ve směru hodinových ručiček
Provozní otáčky	700 až 6 000 ot/min
Zdvihový objem pístu	82 cm³/ot
Boční tlakový přípoj	Kruhové těsnění o velikosti ¾ palce
Boční přípoj sání	Kruhové těsnění o velikosti ⅞ palce
Provozní napětí magnetické spojky	12 V

Příkon magnetické spojky	0,45 W
Chladicí olej	ZXL 10 0 PAG
Objem chladicího oleje v kompresoru	150 cm^3
Chladicí olej – další je zapotřebí doplnit do systému klimatizace	25 cm^3
Příkon systému klimatizace	2,5 kW

Přídavná zařízení / příslušenství

Stroj lze dovybavit a zvýšit jeho kapacitu pomocí široké škály příslušenství a přídavných zařízení schválených společností Toro. Kontaktujte autorizované servisní středisko či distributora nebo navštivte stránky www.Toro.com, kde naleznete seznam schválených přídavných zařízení a příslušenství.

V zájmu zajištění optimální výkonnosti a dodržení požadavků na bezpečnost stroje je nutné používat pouze originální náhradní díly a příslušenství společnosti Toro. Náhradní díly a příslušenství jiných výrobců mohou být nebezpečné a jejich použití může mít za následek zneplatnění záruky.

Obsluha

Poznámka: Levá a pravá strana stroje se určuje z pohledu obsluhy z běžné pracovní pozice.

Obsluha systému topení

1. Přepněte spínač klimatizace do vypnuté polohy.
2. Přepněte spínač ventilátoru na požadovanou rychlost.
3. Přepněte regulátor teploty na požadované nastavení.
4. Otočením a naklopením 2 vzduchových průduchů ve střešním panelu dosáhnete požadovaného směru proudění vzduchu.

První použití klimatizace

1. Spusťte motor.
2. Přepněte spínač ventilátoru (Obrázek 6) do zapnuté polohy.
3. Přepněte spínač klimatizace (Obrázek 6) do zapnuté polohy.
4. Nastavte ovladač teploty (Obrázek 6) na nejnižší teplotu (zcela proti směru hodinových ručiček).

   Poznámka: Po 3 minutách by z ventilačních mřížek měl proudit studený vzduch.
5. Nastavením rychlosti ventilátoru a ovladače teploty dosáhnete požadované míry chlazení.

Obsluha systému klimatizace

Systém klimatizace nespouštějte při vypnutém motoru, neboť systém nebude pracovat a dojde k vybití akumulátoru.

Abyste zabránili předčasnému poškození těsnění hřídele kompresoru, spusťte klimatizaci každých 14 dní na dobu 15 minut.

1. Přepněte spínač do ZAPNUTÉ polohy.
2. Nastavte spínač ventilátoru na požadovanou rychlost.
3. Přepněte regulátor teploty na požadované nastavení.

   Poznámka: Termostat v systému zapíná a vypíná kompresor tak, aby se udržela nastavená teplota.

Obsluha stěračů a ostřikovačů

1. Stisknutím pravé části spínače zapnete stěrače.
2. Stisknutím a podržením spínače spustíte ostřikovače.
3. Stisknutím levé části spínače stěrače vypnete.

Plnění nádrže kapaliny ostřikovačů

Naplňte nádrž čistou vodu s příměsí doporučeného množství vhodné mycí kapaliny předního okna (Obrázek 11).

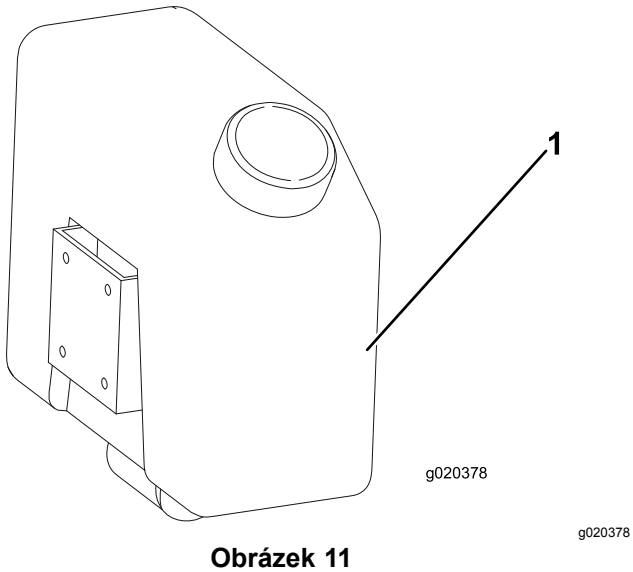

Obrázek 11

1. Nádrž kapaliny ostřikovačů

⚠ DŮLEŽITÉ UPOZORNĚNÍ

Pokud v chladném počasí nepřidáte do ostřikovačů nemrznoucí kapalinu, výhled z čelního okna bude omezen a zvýší se nebezpečí nehody nebo zranění.

Pokud provozujete stroj v teplotách nižších než 5 °C, použijte kapalinu do ostřikovačů s nemrznoucí směsí.

Obsluha oken

Přední okno

1. Otočte rukojeti proti směru hodinových ručiček a zatlačením otevřete okno.
2. Chcete-li okno zajistit otevřené, otočte rukojeti ve směru hodinových ručiček.
3. Chcete-li okno zavřít, otočte rukojeti proti směru hodinových ručiček, přitažením okno zavřete a otočením rukojetí ve směru hodinových ručiček je zajistěte.

Zadní okno

1. Otočením jedné rukojeti proti směru hodinových ručiček odjistěte a otevřete zadní okno.

   Poznámka: Plynové pružiny okno zcela otevřou.
2. Chcete-li okno zajistit otevřené, otočte okenní vzpěru proti rukojeti okna.
3. Chcete-li zadní okno zavřít, otočte vzpěru směrem od okna, přitažením okno zavřete a otočením rukojeti ve směru hodinových ručiček je zajistěte.

Obsluha dveří

Chcete-li otevřít dveře z vnější strany kabiny, stlačte knoflík rukojeti dveřní západky a dveře otevřete (Obrázek 12).

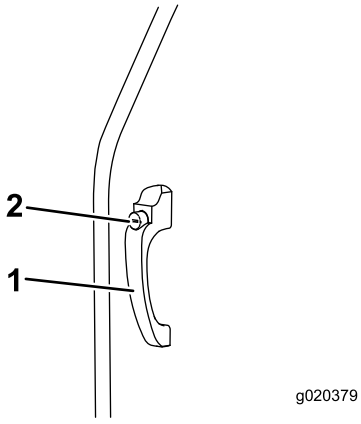

Obrázek 12

1. Rukojeť dveřní západky
2. Knoflík dveřní západky

Chcete-li otevřít dveře zevnitř kabiny, zatáhněte uvolňovací páku na dveřním zámku dozadu a dveře otevřete (Obrázek 13).

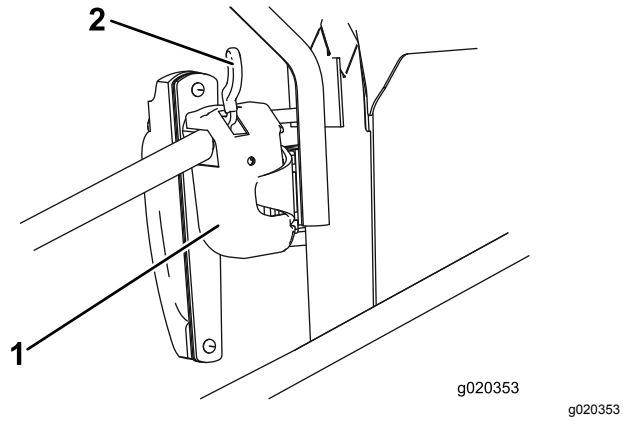

Obrázek 13

1. Dveřní zámek
2. Uvolňovací páka

Nastavení zrcátek

Posaďte se na sedadlo a požádejte druhou osobu, aby nastavila boční zrcátka tak, abyste měli co nejlepší výhled do stran stroje (Obrázek 14).

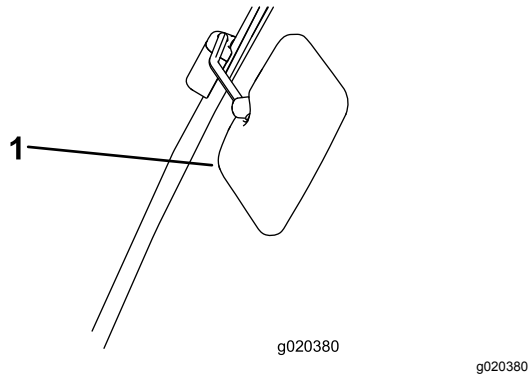

Obrázek 14

1. Boční zrcátko

Údržba

Poznámka: Levá a pravá strana stroje se určuje z pohledu obsluhy z běžné pracovní pozice.
Před prováděním veškerých úkonů údržby odstavte stroj na rovném povrchu, vypněte motor a vyjměte klíč.

Doporučený harmonogram údržby

Servisní interval	Postup při údržbě
Po prvních 100 hodinách	• Zkontrolujte utažení všech spojů.
Po každých 50 hodinách provozu	• Zkontrolujte hladinu chladiva.
Po každých 250 hodinách provozu	• Zkontrolujte, zda magnetická spojka kompresoru pracuje správně. • Zkontrolujte průchodnost vypouštěcí trubky vody a podle potřeby ji vyčistěte. • Zkontrolujte a případně vyčistěte žebra kondenzátoru. • Zkontrolujte stav elektrických kabelů. • Zkontrolujte stav a utažení elektrických konektorů.
Po každých 500 hodinách provozu	• Zkontrolujte stav a napnutí řemene ventilátoru kompresoru a podle potřeby jej seřiďte. • Zkontrolujte případné odřené plochy na hadicovém vedení a jeho celkový stav. • Zkontrolujte těsnost všech spojů. • Zkontrolujte stav klimatizační jednotky ve střeše kabiny a utažení dílů. • Zkontrolujte utažení spojek držáků kompresoru.
Každé 2 roky	• Vyměňte vysoušeč/filtr.

⚠ DŮLEŽITÉ UPOZORNĚNÍ

Práce na stroji bez bezpečnostní podpěrné konzoly zvyšuje riziko zranění.

Před prováděním údržby pod plošinou obsluhy a kabinou se ujistěte, že je namontována bezpečnostní podpěrná konzola.

⚠ VÝSTRAHA

Jestliže ponecháte klíč ve spínači zapalování, může kdokoli náhodně spustit motor a způsobit vám nebo přihlížejícím osobám vážné zranění.

Před prováděním jakékoli údržby vyjměte klíč za zapalování.

Důležité: **Údržbu nebo opravy systému topení může provádět pouze autorizovaný distributor Toro nebo odborník na topné systémy vozidel.**

Důležité: **Veškeré práce na chladicí části systému klimatizace může provádět pouze kvalifikovaný pracovník.**

- Klimatizaci můžete využívat po mnoho měsíců během sezóny sečení. V zájmu prodloužení životnosti systému dodržujte předepsané zásady běžné údržby a zajistěte efektivní provoz. Pokud nebudete provádět předepsanou údržbu a dokumentovat ji, záruka na systém a příslušné součásti může být zneplatněna.
- I když klimatizaci používáte jen zřídka, plán údržby dodržujte, neboť chladivo časem stárne a dochází k jeho úbytku.
- Stlačeným vzduchem vyčistěte kondenzátor a žebra výparníku proti směru běžného proudění vzduchu. Případné nahromaděné mastné usazeniny vyčistěte pomocí neabrazivního mýdlového roztoku.
- Nízká hladina chladiva může snížit účinnost klimatizace.
- Extrémně nízká hladina může zapříčinit, že nízkotlaký spínač vypne systém.

- Množství chladiva kontrolujte pomocí integrovaného průhledového skla na sběrné nádrži. Po naplnění nechejte systém 5 minut pracovat, aby byly ze systému odvedeny bubliny. Pak hladinu chladiva zkontrolujte a případně je doplňte. Výskyt několika málo vzduchových bublin je přijatelný.

  Důležité: **Snažte se nerozlít kompresorový olej na povrch stroje. Může to způsobit odbarvení laku na karoserii a poškození akrylové vrstvy nebo plastových součástí z ABS.**
- Před připojením hadic klimatizace potřete těsnicí kroužky chladicím olejem.
- Po odpojení hadic od klimatizace vždy vyměňte kruhová těsnění za nová, speciálně určená pro chladivo 134A.
- K utahování nebo povolování spojek vždy použijte 2 klíče, aby se trubky neprotáčely.

Kontrola tlaku chladiva

Při použití systému klimatizace se provozní tlak na sací straně a tlakové straně kompresoru liší.

Tento rozdíl tlaku je ovlivněn rychlostí kompresoru, vnitřní teplotou vozidla, venkovní teplotou vzduchu a relativní vlhkostí vzduchu.

V případě, že se tlak liší od hodnot uvedených v tabulce, je pravděpodobné, že v systému došlo k závadě.

Chcete-li tlak zkontrolovat, nastavte rychlost kompresoru na 2 000 ot/min a teplotu vzduchu do rozmezí 20–40 °C. Nastavte ventilátor na 3. pozici (nastavení nejvyšších otáček).

Tlak systému chladiva

Venkovní teplota	Nízkotlaká strana	Vysokotlaká strana
20 °C	1,7–2,1 bar	10–14 bar
25 °C	1,8–2,2 bar	12–16 bar
30 °C	1,9–2,3 bar	14–18 bar

Řešení potíží s hodnotami tlaku

Během tlakové zkoušky lze naměřit odchylky od hodnot uvedených v tabulce. Vyhledáním příčiny můžete určit, zda je zapotřebí daný díl opravit nebo vyměnit.

V následujícím krátkém seznamu je uvedeno několik odchylek tlaku, které můžete zjistit, a několik možných příčin.

- **Příliš vysoký tlak na vysokotlakém manometru**
  - Objem vzduchu v kondenzátoru je příliš malý.
  - Množství chladiva je příliš velké.
  - Vysoušeč/filtr je ucpaný.
- **Příliš nízký tlak na vysokotlakém manometru**
  - Množství chladiva je příliš malé (zkontrolujte průhledové sklo).
  - Rychlost kompresoru je příliš nízká (zkontrolujte možné prokluzování/napnutí hnacího řemene).
  - Na kompresoru došlo k závadě.
- **Příliš vysoký tlak na nízkotlakém manometru**
  - Expanzní ventil neodpovídá požadavkům.
  - Rychlost kompresoru je příliš nízká (zkontrolujte možné prokluzování/napnutí hnacího řemene).
  - Na kompresoru došlo k závadě.
- **Příliš nízký tlak na nízkotlakém manometru**
  - Sací nebo tlakové hadice jsou zanesené.
  - Expanzní ventil neodpovídá požadavkům.
  - Množství chladiva je příliš malé (zkontrolujte nádobu na usazeniny).
  - Objem vzduchu ve výparníku je příliš malý.

  O vyhledání a opravu všech odchylek tlaku od hodnot uvedených v tabulce požádejte kvalifikovanou osobu.

Důležité: **Nedovolte, aby se chladivo uvolnilo do atmosféry. Před otevřením nebo odpojením součástí od okruhu chladiva vypusťte chladivo do určené recyklační nádoby a zlikvidujte je podle platných předpisů.**

Při provádění údržby nebo opravy systému klimatizace používejte vždy originální náhradní díly Toro.

Kontrola hladiny chladiva

Servisní interval: Po každých 50 hodinách provozu

Zkontrolujte chladivo, abyste se ujistili, že jeho hladina je pro provoz optimální. Když se hladina chladiva sníží, přes průhledové sklo lze vidět proudění většího počtu vzduchových bublin. Nízká hladina chladiva může snížit účinnost systému klimatizace. Extrémně nízká hladina může zapříčinit, že nízkotlaký spínač vypne systém.

1. Na průhledovém hladinoměru na sběrné nádrži zkontrolujte hladinu chladiva (Obrázek 15).

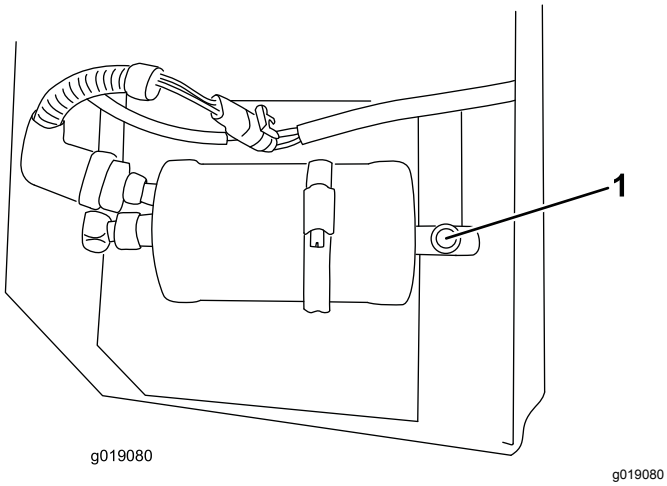

Obrázek 15

1. Průhledový hladinoměr chladiva

2. Po naplnění nechejte systém 5 minut pracovat, aby byly ze systému odvedeny bubliny.
3. Pak hladinu chladiva zkontrolujte a případně je doplňte.

   Poznámka: Výskyt několika málo vzduchových bublin je přijatelný.

Kontrola magnetické spojky kompresoru

Servisní interval: Po každých 250 hodinách provozu

Pokud při zapnutí magnetická spojka kompresoru cvaká, pracuje správně (Obrázek 16).

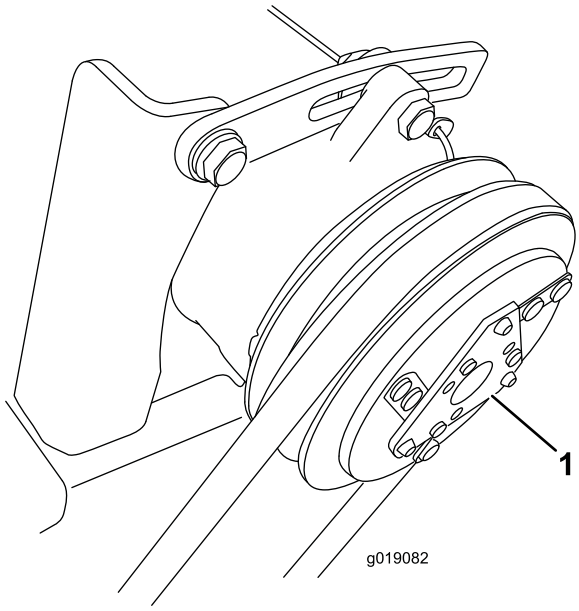

Obrázek 16

1. Magnetická spojka kompresoru

Kontrola vypouštěcí trubky

Servisní interval: Po každých 250 hodinách provozu

Vypouštěcí trubka vody je průhledná plastová trubka připojená ke kondenzátoru. Vede od kondenzátoru konstrukcí kabiny do dolní přední části kabiny (Obrázek 17). Zkontrolujte průchodnost vypouštěcí trubky a podle potřeby ji vyčistěte.

Pokud je trubka zanesená, vyčistěte ji pomocí flexibilního čisticího nástroje (čistič trubek) nebo trubku odpojte a profoukněte ji stlačeným vzduchem.

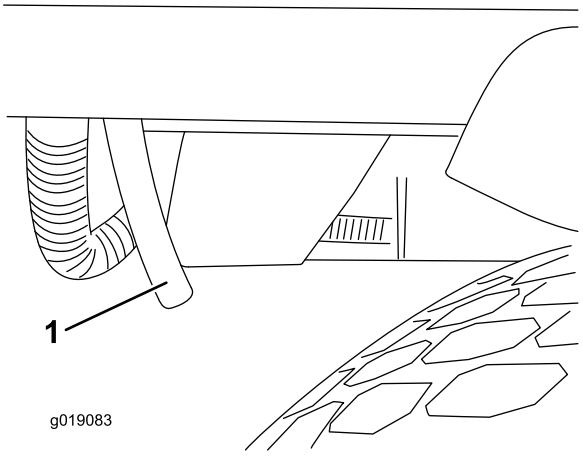

Obrázek 17

1. Vypouštěcí trubka

Poznámka: Pokud k ucpanému místu nemůžete dosáhnout flexibilním čisticím nástrojem, lze odpojit

druhý konec trubky a profouknout ji stlačeným vzduchem (Obrázek 18).

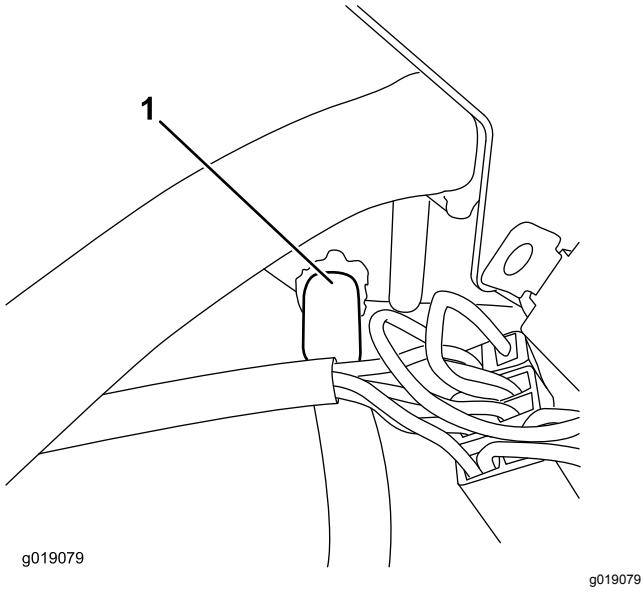

Obrázek 18

1. Zde trubku odpojte.

Kontrola řemene ventilátoru kompresoru

Servisní interval: Po každých 500 hodinách provozu

1. Při správném napnutí se řemen prohne o 10 mm, zatlačíte-li na něj uprostřed mezi řemenicemi silou 40 N.
2. Pokud se neprohne o 10 mm, povolte horní a dolní montážní šrouby kompresoru.

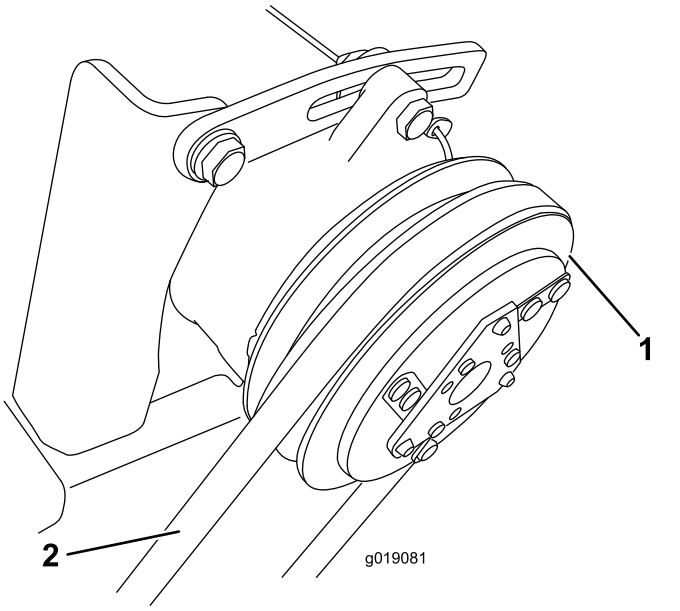

Obrázek 19

1. Kompresor
2. Zde zkontrolujte prohnutí řemene.

3. Zvyšte nebo snižte napnutí řemene kompresoru a utáhněte šrouby.
4. Zkontrolujte znovu správné prohnutí řemene.

Sklopení kabiny

Chcete-li získat přístup pod plošinu obsluhy za účelem čištění nebo údržby, kabinu můžete sklopit.

Kabina a plošina obsluhy se sklápí společně jako celek. Úhel náklonu je menší než u plošiny bez kabiny, a to proto, aby hmotnost a poloha sklopené kabiny zaručovaly dostatečnou stabilitu stroje se sklopenou kabinou.

Vyklopení kabiny nahoru

1. Odstraňte R-svorky a otočte 2 pojistné páky umístěné na příčném nosníku na zadní straně kabiny tak, aby směřovaly nahoru (Obrázek 20).

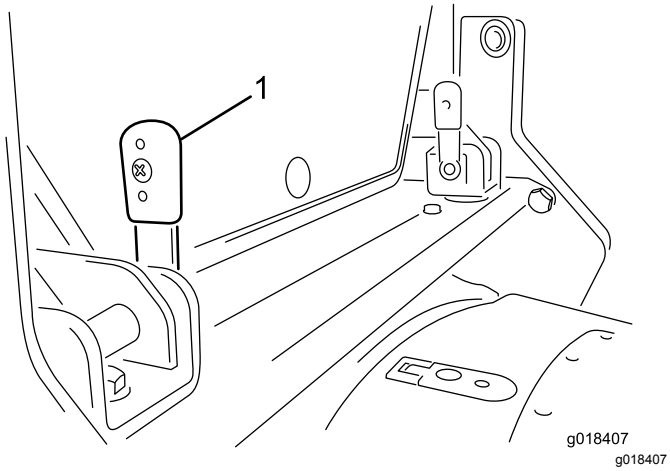

Obrázek 20

1. Pojistná páka (2) – otočená nahoru (svisle)

2. Chcete-li páky vyjmout z držáků, zasuňte je dovnitř.

   Poznámka: V případě potíží při vyjímání pák vyrovnejte zajišťovací čepy s otvory v držáku, a poté páky vyjměte.

3. Na obou stranách kabiny jsou v zadních rozích umístěny rukojeti, kterými lze kabinu zvednout z kterékoli strany. Zvedněte jednu z těchto rukojetí.

   Poznámka: Zabudované plynové pružiny řízeně pomáhají zvedat kabinu a drží ji zvednutou, jakmile je zcela zdvižena.

4. Po úplném zdvižení kabiny upevněte bezpečnostní podpěrnou konzolu následovně:

   A. Vyjměte bezpečnostní podpěrnou konzolu z úložné skříňky.

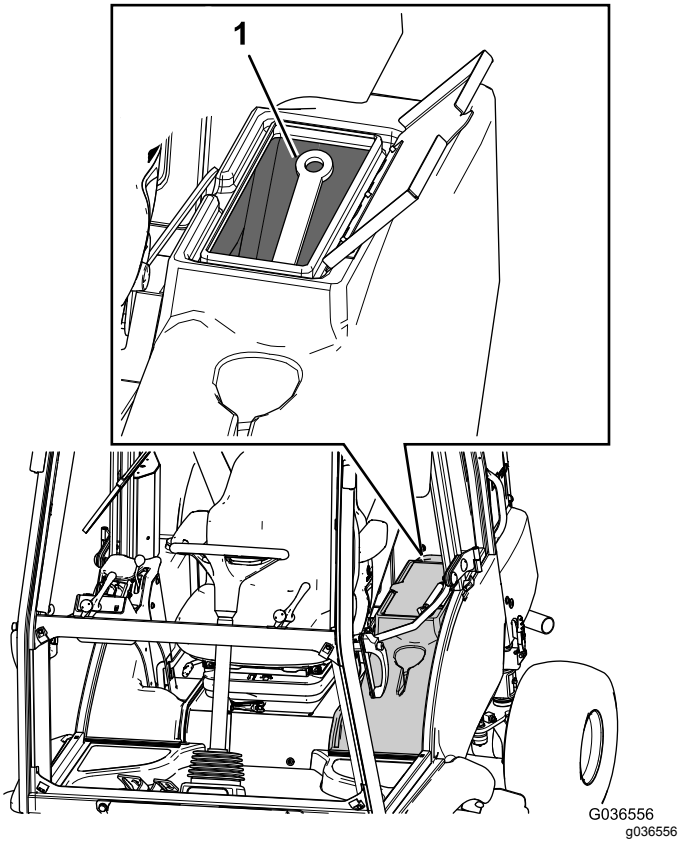

Obrázek 21

1. Bezpečnostní podpěrná konzola

   B. Pomocí jednoho ze dvou příčných držáků umístěte do příčných držáků bezpečnostní podpěrnou konzolu, do obou držáků zasuňte příslušnou pojistnou páku a otočte ji dolů.

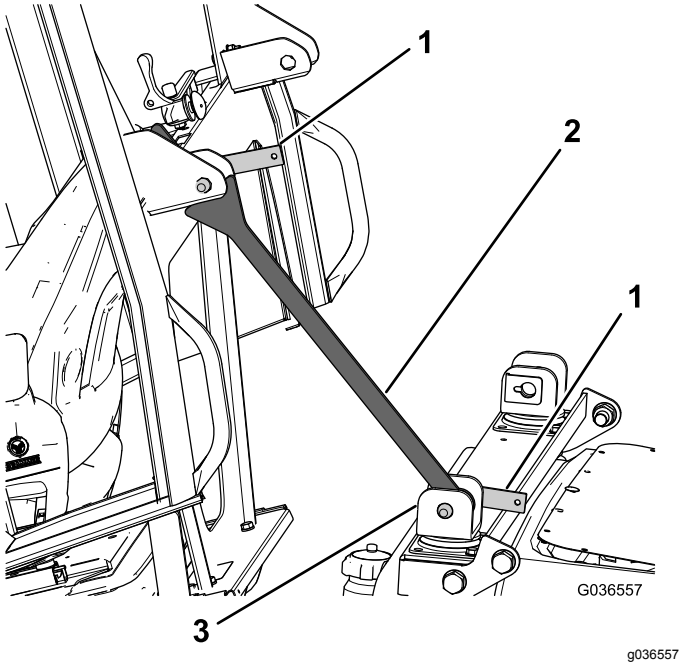

Obrázek 22

1. Pojistná páka
2. Bezpečnostní podpěrná konzola
3. Příčný držák

C. Jakmile je bezpečnostní podpěrná konzola zajištěna, příčný držák otočte směrem ke kabině tak, aby dosedl na držák na zadní straně kabiny (Obrázek 22).

D. Zasuňte zbývající pojistnou páku do horního držáku, abyste zajistili, že bezpečnostní podpěrná konzola zůstane na místě (Obrázek 22).

Spuštění kabiny

1. Sejměte bezpečnostní podpěrnou konzolu následovně:
   A. Sejměte 2 pojistné páky upevňující bezpečnostní podpěrnou konzolu k příčným držákům.
   B. Sejměte bezpečnostní podpěrnou konzolu z příčného držáku.
   C. Uložte bezpečnostní podpěrnou konzolu do úložné skříňky (Obrázek 21).
2. Zatáhněte za jednu z rukojetí, abyste mohli spustit kabinu tak, aby držáky na zadní straně kabiny byly vyrovnány mezi držáky na příčném nosníku.
3. Jsou-li páky ve svislé poloze (Obrázek 20), protáhněte je sadou držáků.

   Poznámka: Přesunutím pák dozadu a dopředu v držácích vyrovnáte pojistné čepy v otvorech.
4. Jakmile jsou páky zcela zasunuty, jejich otočením dozadu je zajistíte v příslušné poloze (Obrázek 23).

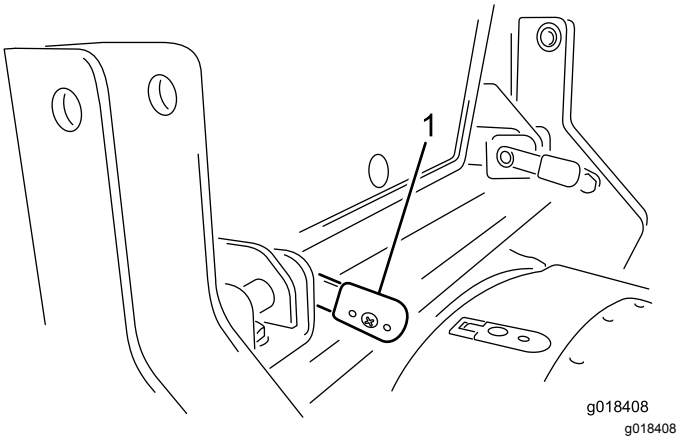

Obrázek 23

1. Pojistná páka (2) – otočená nahoru (vodorovně)

5. Namontujte R-svorky.

Umístění pojistek

Pojistky kabiny se nacházejí v pojistkové skříni v čalounění kabiny (Obrázek 24).

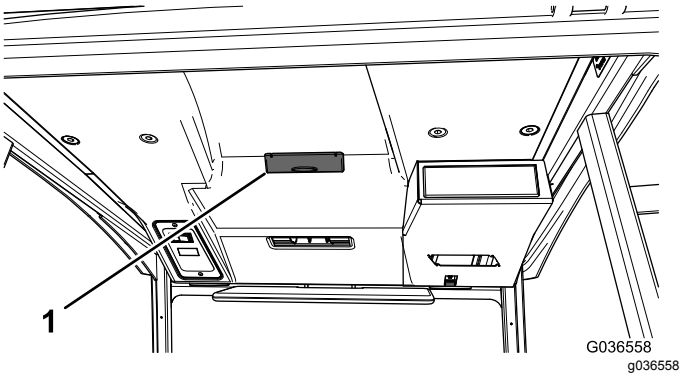

Obrázek 24

1. Pojistková skříň kabiny

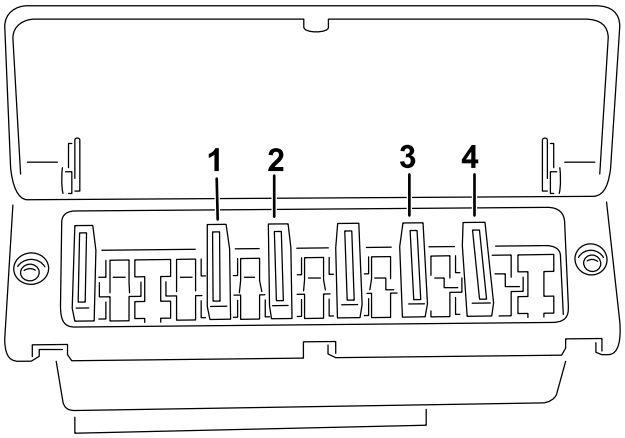

Obrázek 25

1. 25 A
2. 15 A
3. 5 A
4. 5 A

Mytí stroje a kabiny

Při mytí stroje a kabiny nesměřujte vodu do prostoru střechy.

Uskladnění

Podrobnosti ohledně skladování stroje naleznete v *provozní příručce* k hnací jednotce.

Schémata

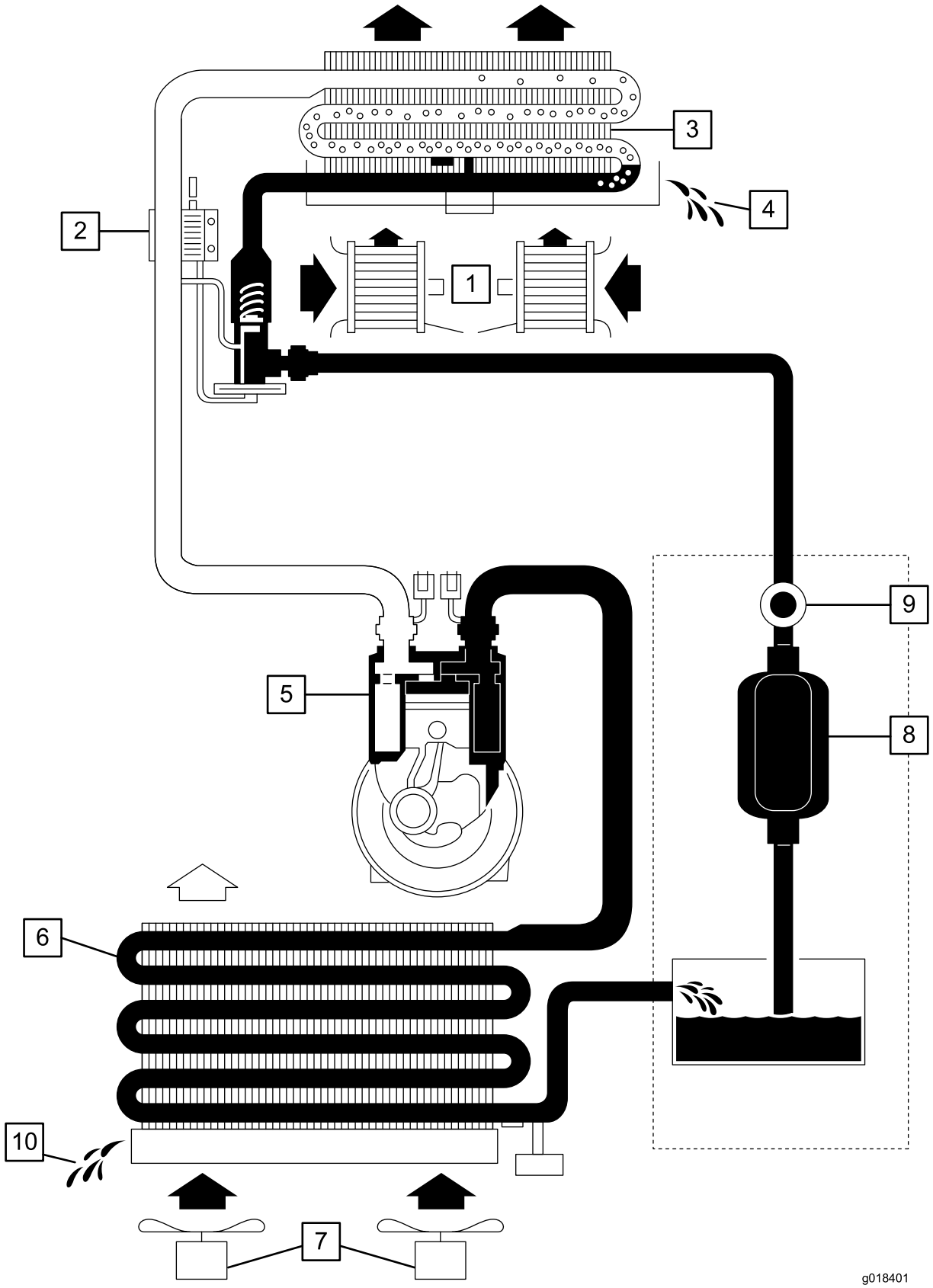

g018401

1	Radiální ventilátor
2	Expanzní ventil
3	Výparník (ve spojení s tepelným výměníkem pro topení)
4	Kondenzátor – voda
5	Kompresor
6	Kondenzátor
7	Axiální ventilátory
8	Vysoušeč/filtr
9	Průhledové sklo
10	Vypouštění

Funkční schéma systému klimatizace (Rev. n/a)

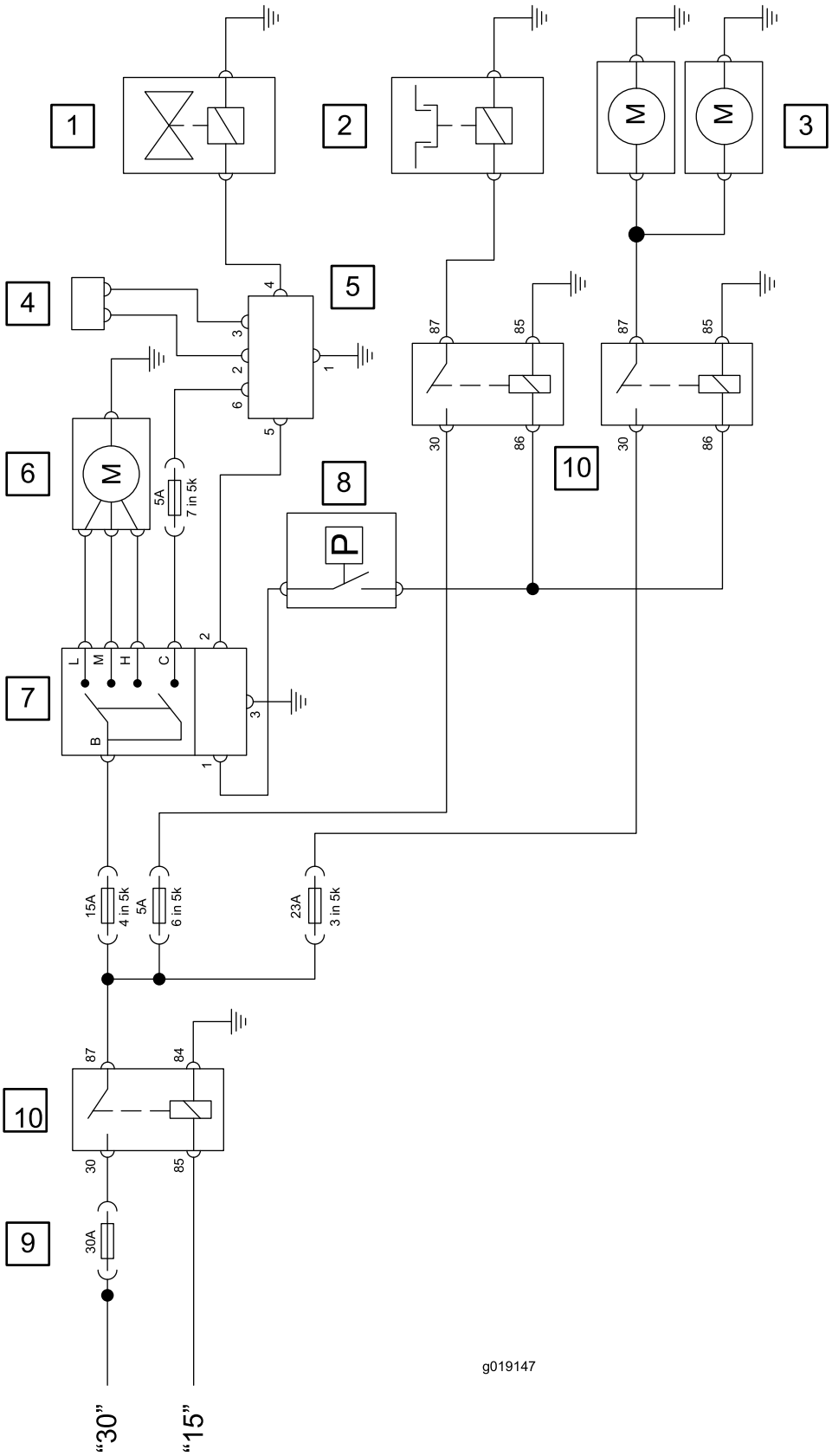
1
2
3
4
5
6
7
8
9
10
10
M
M
M
P
L
M
H
C
B
5A
7 in 5k
15A
4 in 5k
5A
6 in 5k
23A
3 in 5k
30A
87
85
30
86
84
"30"
"15"
g019147

g019147

1	Ventil topení
2	Kompresor s magnetickou spojkou
3	Duální axiální ventilátory
4	Teplotní čidlo
5	Elektronický regulátor
6	Radiální výtlačný ventilátor
7	Přepínač rychlostí ventilátoru
8	Tlakový spínač
9	Hlavní pojistka v motorovém prostoru
10	Relé

Elektrické schéma systému klimatizace (Rev. n/a)

Poznámky:

Poznámky:

Poznámky:

Prohlášení o zabudování

The Toro Company, 8111 Lyndale Ave. South, Bloomington, MN, USA prohlašuje, že následující zařízení jsou v souladu s uvedenými směrnicemi, pokud je zařízení montováno v souladu s přiloženými pokyny na konkrétní modely Toro, které jsou uvedeny v příslušném prohlášení o shodě.

Číslo modelu	Výrobní číslo	Popis produktu	Popis faktury	Všeobecný popis	Směrnice
02895	400000000 a vyšší	Kabina pro úplnou ochranu před povětrnostními podmínkami, sekačka na trávu LT Series Triple nebo hnací jednotka Groundsmaster řady 3400	CAB W/ AIR-CONDITIONER	Kabina	2014/30/EU 2006/42/ES

Příslušná technická dokumentace byla sestavena podle požadavků směrnice 2006/42/ES, části B, přílohy VII.

Zavazujeme se předávat na základě požadavků ze strany vnitrostátních orgánů příslušné informace o tomto neúplném strojním zařízení. Způsob předávání bude elektronický.

Toto zařízení nesmí být uvedeno do provozu, dokud nebude začleněno do schválených modelů Toro, které jsou uvedeny v souvisejícím prohlášení o shodě, v souladu se všemi pokyny a v souladu se všemi příslušnými směrnicemi.

Certifikace:



John Heckel
Vedoucí technický manažer
8111 Lyndale Ave. South
Bloomington, MN 55420, USA
January 22, 2018

Autorizovaný zástupce:

Marcel Dutrieux
Manager European Product Integrity
Toro Europe NV
Nijverheidsstraat 5
2260 Oevel
Belgium

Tel. +32 16 386 659

Zpráva věnovaná ochraně osobních údajů v Evropě

Informace shromažďované společností Toro
Společnost Toro Warranty Company (Toro) respektuje soukromí uživatelů. Abychom mohli zpracovat vaše reklamace ze záruky a kontaktovat vás v případě stahování produktu z trhu, prosíme vás, abyste nám sdělili některé své osobní údaje, a to buď přímo, nebo prostřednictvím místního distributora společnosti Toro.

Záruční systém společnosti Toro je hostován na serverech v USA, jejichž zákony na ochranu osobních údajů nemusí poskytovat stejnou ochranu jako zákony ve vaší zemi.

SDÍLENÍM SVÝCH OSOBNÍCH ÚDAJŮ SOUHLASÍTE SE ZPRACOVÁNÍM TĚCHTO ÚDAJŮ V ROZSAHU VYMEZENÉM TOUTO ZPRÁVOU VĚNOVANOU OCHRANĚ OSOBNÍCH ÚDAJŮ.

Způsob používání informací ve společnosti Toro
Společnost Toro může využít vaše osobní informace ke zpracování reklamací ze záruky a ke kontaktování vás v případě stahování produktu z trhu. Společnost Toro může poskytnuté údaje předat svým pobočkám, prodejcům nebo dalším obchodním partnerům, pokud to vyžadují uvedené akce. Vaše osobní informace nebudeme prodávat žádné další společnosti. Vyhrazujeme si právo zveřejnit osobní údaje za účelem dosažení souladu s platnými zákony a se žádostí příslušných orgánů k řádnému provozování našich systémů, nebo pro ochranu vlastní i dalších uživatelů.

Uchovávání osobních údajů
Osobní údaje uchováváme pouze po dobu nezbytně nutnou pro účely, pro které byly původně shromážděny, nebo pro jiné legitimní účely (například dodržování předpisů), případně do doby vyžadované příslušným zákonem.

Závazek společnosti Toro k ochraně osobních údajů uživatelů
Přijímáme důvodná bezpečnostní opatření, abychom zajistili ochranu osobních údajů svých zákazníků. Společnost také přijala opatření k zajištění přesnosti a aktuálnosti osobních údajů.

Přístup k vašim osobním údajům a jejich oprava
Pokud si přejete zkontrolovat nebo opravit své osobní údaje, kontaktujte nás prosím e-mailem na adrese legal@toro.com.

Australský zákon na ochranu spotřebitelů

Australští zákazníci naleznou podrobné informace o australském zákoně na ochranu spotřebitelů uvnitř balení nebo u místního distributora společnosti Toro.

Rozsah celkové záruky společnosti Toro

Omezená záruka

Podmínky a výrobky, na které se záruka vztahuje

Toro® Company a její dceřiná společnost Toro Warranty Company na základě vzájemné dohody nesou společně záruky za případné materiálové či výrobní vady komerčního výrobku společnosti Toro („výrobek“) po dobu dvou let nebo 1 500 provozních hodin* podle toho, která z možností nastane dříve. Tato záruka se vztahuje na všechny výrobky s výjimkou provzdušňovačů (viz jednotlivé části záruky vztahující se na tyto výrobky). V případě, že jsou naplněny záruční podmínky, opravíme výrobek na vlastní náklady, včetně diagnostiky, práce, náhradních dílů a dopravy. Tato záruka začíná běžet v den dodání výrobku původnímu maloobchodnímu odběrateli.
* Výrobek vybavený měřičem provozních hodin.

Pokyny pro poskytnutí záruční opravy

Jste-li přesvědčeni, že došlo k naplnění záručních podmínek, musíte sdělit distributorovi komerčních výrobků nebo autorizovanému prodejci komerčních výrobků, kde jste výrobek zakoupili. Potřebujete-li pomoc s vyhledáním distributora nebo autorizovaného prodejce komerčních výrobků nebo máte-li dotazy týkající se vašich práv či povinností spojených se zárukou, můžete nás kontaktovat na adrese:

Toro Commercial Products Service Department
Toro Warranty Company
8111 Lyndale Avenue South
Bloomington, MN 55420-1196
E-mail: commercial.warranty@toro.com

Povinnosti vlastníka

Jako vlastníci výrobku jste odpovědní za provádění nutné údržby a seřizování, jak je uvedeno v provozní příručce. Neprovádění nezbytné údržby a seřizování může být důvodem k zamítnutí reklamace.

Součásti a úkony, na které se nevztahuje záruka

Ne všechny závady nebo poruchy, které se v záruční době na výrobku vyskytnou, jsou vady materiálu nebo výrobní vady. Záruka se nevztahuje na následující:

- Závady na výrobku, které jsou důsledkem použití jiných náhradních dílů než Toro nebo instalace a používání přídavných nebo upravených zařízení a produktů jiné značky než Toro. Výrobce těchto součástí může poskytnout samostatnou záruku.
- Závady na výrobku, které jsou důsledkem neprovádění doporučené údržby a/nebo seřizování. Neprovádění řádné údržby produktu Toro podle zásad doporučené údržby vyjmenovaných v *provozní příručce* může mít za následek zamítnutí reklamace.
- Závady na výrobku, které jsou důsledkem jeho nesprávného, nedbalého nebo nezodpovědného používání.
- Díly podléhající opotřebení v důsledku používání, nejsou-li tyto díly uznány za vadné. Mezi součásti, u nichž dochází k opotřebení nebo ke spotřebě v rámci běžného provozu produktu, patří mimo jiné brzdové destičky a obložení, spojkové obložení, žací nože, kotouče, kypřicí nože, hroty, řídicí kolečka, pneumatiky, filtry, pásy a některé součásti rozprašovačů, například membrány, trysky, pojistné ventily atd.
- Závady způsobené vnějším vlivem. Vnější vlivy zahrnují kromě jiného počasí, skladovací postupy, kontaminaci, používání neschválených chladicích kapalin, maziv, aditiv, hnojiv, vody, chemikálií atd.
- Běžný hluk, vibrace, opotřebení a znehodnocení.
- Běžné „opotřebení“ zahrnuje kromě jiného poškození sedadel opotřebením nebo oděrem, odřený lak, poškrábané etikety nebo okna atd.

Díly

Díly, u nichž je v rámci údržby plánována výměna, jsou kryté zárukou do doby jejich plánované výměny. Díly vyměněné podle této záruky jsou kryté po dobu platnosti záruky na originální výrobek a stávají se majetkem společnosti Toro. Společnost Toro učiní konečné rozhodnutí o tom, zda příslušný díl nebo montážní celek budou opraveny nebo vyměněny. Společnost Toro může k záručním opravám použít repasované díly.

Poznámka k záruce na akumulátory s hlubokým cyklem vybití:

Akumulátory s hlubokým cyklem vybití mají specifikovaný celkový počet kilowatthodin, které jsou během své životnosti schopny vyrobit. Způsoby provozu, dobíjení a údržby mohou prodloužit nebo zkrátit životnost akumulátorů. Postupem času se množství užitečné práce v intervalech mezi dobíjením akumulátorů snižuje, až jsou akumulátory zcela vypotřebované. Výměna akumulátorů vypotřebovaných v důsledku běžného provozu je odpovědností majitele výrobku. Během standardní záruční doby může být nutná výměna akumulátorů na náklady majitele.

Údržbu hradí majitel

Mezi běžné servisní úkony vyžadované u výrobků značky Toro a prováděné na náklady majitele patří ladění, mazání, čištění a leštění motoru, výměna filtrů, chladicí kapaliny a součástí, na které se nevztahuje záruka, a provádění doporučené údržby.

Obecné podmínky

Oprava autorizovaným distributorem nebo prodejcem Toro je jediný nápravný prostředek, na který máte podle této záruky nárok.

Společnosti Toro Company a Toro Warranty Company nejsou odpovědné za nepřímé, náhodné ani následné škody související s používáním výrobků Toro, na něž se vztahuje tato záruka, včetně jakýchkoli nákladů nebo výdajů na zajištění náhradního zařízení nebo servisu během odpovídající doby trvání poruchy nebo nepoužitelnosti výrobku do skončení oprav podle této záruky. S výjimkou níže uvedené emisní záruky, která platí v odpovídajících případech, neexistuje žádná jiná výslovná záruka.

Veškeré implicitní záruky obchodovatelnosti a vhodnosti použití jsou omezeny na dobu trvání této výslovné záruky. Některé státy nepovolují vyloučení náhodných nebo následných škod ze záruky nebo omezení doby trvání předpokládané záruky, proto se na vás výše uvedené výjimky a omezení nemusejí vztahovat.

Tato záruka uděluje specifická zákonná práva, kromě nichž můžete mít i další práva, která se mezi jednotlivými státy liší.

Jiné země než Spojené státy a Kanada

Zákazníci by se měli obrátit na distributora (prodejce) produktů Toro, který jim poskytne záruční podmínky dané země, provincie nebo státu. Pokud z nějakého důvodu nejste se službami distributora spokojení nebo je pro vás obtížné získat informace o záruce, obraťte se na dovozce produktů Toro. Pokud se ani jedno z uvedených opatření nepodaří, můžete nás kontaktovat na adrese Toro Warranty Company.