Form No. 3421-452 Rev A

TORO®

Count on it.

Betjeningsvejledning

Vejrbestandigt førerhus

Plæneklipper med tre klippeled i LT-serien eller Groundsmaster®-traktionsenhed i 3400-serien

Modelnr. 02895—Serienr. 400000000 og derover

Registrer dit produkt på www.Toro.com.
Oversættelse af original (DA)

CE

3421-452 A

Dette produkt overholder alle relevante EU-direktiver. Få yderligere oplysninger i inkorporeringserklæringen bagest i denne udgivelse.

Indledning

Dette førerhus har et styrtbøjlesystem (i henhold til ISO:21299) og yder beskyttelse mod vejret. Det leveres med tilhørende varmesystem og aircondition til sikring af operatørkomfort og afdugning af forruden samt støjreduktionsudstyr til gavn for operatøren.

Monter det dæmpede roterende blinklys (del 111-7134), når dette sæt bruges, hvis der er brug for et gult roterende blinklys.

Læs denne vejledning omhyggeligt, så du kan lære at betjene og vedligeholde produktet korrekt samt undgå person- og produktskade. Det er dit ansvar at betjene produktet korrekt og sikkert.

Du kan kontakte Toro direkte på www.Toro.com for at få materialer om produktsikkerhed og oplæring i betjening, oplysninger om tilbehør, hjælp til at finde en forhandler eller for at registrere dit produkt.

Når du har brug for service, originale Toro-dele eller yderligere oplysninger, bedes du kontakte en autoriseret serviceforhandler eller Toros kundeservice samt have produktets model- og serienummer parat. Figur 1 angiver, hvor model- og serienummeret er placeret på produktet. Skriv numrene, hvor der er gjort plads til dette.

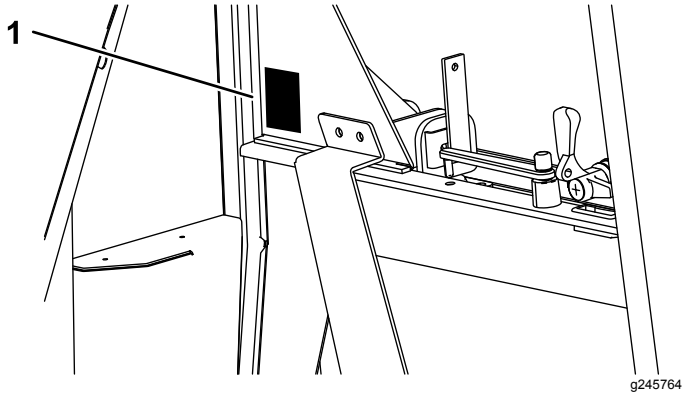

Figur 1

1. Model- og serienummerets placering

Modelnr. _____

Serienr. _____

Denne vejledning advarer dig om mulige farer og giver dig særlige sikkerhedsoplysninger ved hjælp af advarselssymbolet (Figur 2), der angiver en fare, som kan forårsage alvorlig personskade eller død, hvis du ikke følger de anbefalede forholdsregler.



Figur 2

1. Advarselssymbol

Denne betjeningsvejledning bruger to ord til at fremhæve oplysninger. **Vigtigt** henleder opmærksomheden på særlige mekaniske oplysninger, og **Bemærk** angiver generel information, som det er værd at lægge særligt mærke til.

Indhold

Sikkerhed 3
Maks. hældningsvinkler for plæneklippere med førerhus 3
Sikkerheds- og instruktionsmærkater 4
Produktoversigt 6
Betjeningsanordninger 7
Specifikationer 8
Redskaber/tilbehør 9
Betjening 9
Betjening af varmesystemet 9
Brug af airconditionsystemet for første gang 9
Betjening af airconditionsystemet 9
Betjening af forrudevisker og -vasker 10
Fyldning af sprinklervæskeflasken 10
Betjening af ruder 10
Betjening af dørene 10
Justering af spejlene 11
Vedligeholdelse 12
Skema over anbefalet vedligeholdelse 12
Kontrol af kølemiddeltrykket 13
Fejlfinding af trykmålingerne 13
Kontrol af kølemiddelniveauet 14
Kontrol af kompressorens magnetiske kobling 14
Kontrol af afløbsslange 14
Kontrol af kompressorventilatorens rem 15
Vipning af førerhuset 15
Sikringernes placering 17
Vask af maskine og førerhus 18
Opbevaring 18
Diagrammer 19

© 2018—The Toro® Company
8111 Lyndale Avenue South
Bloomington, MN 55420

Kontakt os på www.Toro.com.
Trykt i Storbritannien
Alle rettigheder forbeholdes

Sikkerhed

⚠ ADVARSEL

Hvis du ikke følger bestemte sikkerhedsprocedurer, kan det medføre alvorlig personskade.

Før du arbejder med maskinen, skal følgende være overholdt:

- **Du har læst maskinens *betjeningsvejledning*.**
- **Motoren er slukket, og nøglen er taget ud.**
- **Parkeringsbremsen er aktiveret.**
- **Det hydrauliske system er ikke tryksat.**
- **Klippeenhederne er nede på jorden.**

⚠ ADVARSEL

Arbejde på maskinen uden brug af påbudte personlige værnemidler medfører en øget risiko for personskade.

Når der udføres vedligeholdelse, skal du altid bruge passende personlige værnemidler.

⚠ ADVARSEL

Arbejde på maskinen uden brug af sikkerhedsstøttebeslaget er forbundet med en øget personskaderisiko.

Før der udføres vedligeholdelse under operatørens platform og førerhus, skal sikkerhedsstøttebeslaget være installeret.

⚠ ADVARSEL

Der er risiko for, at maskinens elektriske system kan give stød og forårsage personskade.

Afbryd altid batteripolerne (minuspolen først), før du arbejder på maskinens elektriske systemer, og sørg for, at der ikke er kontakt mellem polerne og maskinens metaldele.

Vigtigt: **Brug altid sikkerhedsselen, når sikkerhedsførerhuset er monteret.**

Vigtigt: **Følg anvisningerne og anbefalingerne i din maskines *betjeningsvejledning* i relation til, hvordan plæneklippere bør benyttes på skråninger.**

Brug kun originale Toro-reservedele og tilbehør for at sikre optimal ydelse og sikre, at maskinen fortsat overholder sikkerhedscertificeringen. Reservedele og tilbehør, der er fremstillet af andre producenter, kan være farlige, og brug heraf kan gøre garantien ugyldig.

Maks. hældningsvinkler for plæneklippere med førerhus

Du kan montere dette førerhus på de plæneklippere, der er anført på listen forrest i denne vejledning. Alle plæneklippermodellerne får en anden maks. hældningsvinkel på skråninger, når de udstyres med et førerhus, hvilket er anført på mærkaten på låget til opbevaringsrummet i maskinens venstre side. Mærkaten med relevante oplysninger om maks. hældningsvinkel for din maskine, når den er udstyret med førerhus, fremgår af Sikkerheds- og instruktionsmærkater (side 4).

Sikkerheds- og instruktionsmærkater

Sikkerheds- og instruktionsmærkaterne kan nemt ses af operatøren og er placeret tæt på potentielle risikoområder. Beskadigede eller bortkomne mærkater skal udskiftes.

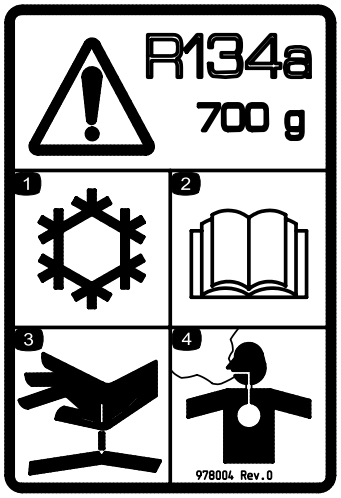

decal978004

978004

1. Køle-/airconditionsystem
2. Læs *betjeningsvejledningen*.
3. Højtryksvæske – risiko for indsprøjtning i kroppen
4. Giftige dampe eller giftige gasser – risiko for kvælning

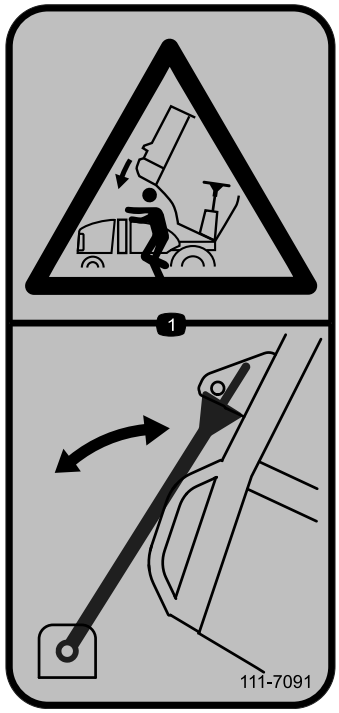

decal111-7091

111-7091

1. Fare for knusning – brug altid motorhjelmsstiveren.

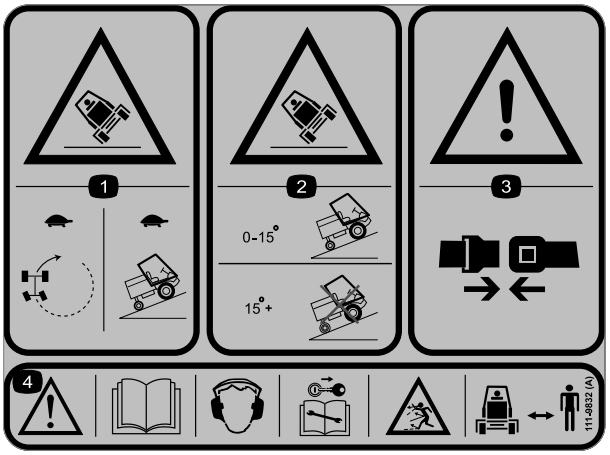

decal111-9832

111-9832

Groundsmaster 3400 (model 30651) og LT-F3000 (model 30659)

1. Tippefare – drej ved langsom hastighed. Kør på skråninger ved langsom hastighed.
2. Tippefare – anvend på skråninger med en hældning på under 15 grader. Anvend ikke maskinen på skråninger med en hældning på over 15 grader.
3. Advarsel – benyt altid sikkerhedssele.
4. Advarsel – læs *betjeningsvejledningen*. Bær høreværn. Fjern nøglen fra tændingen, før der udføres vedligeholdelse. Fare for udslyngede genstande – hold omkringstående på afstand af maskinen.

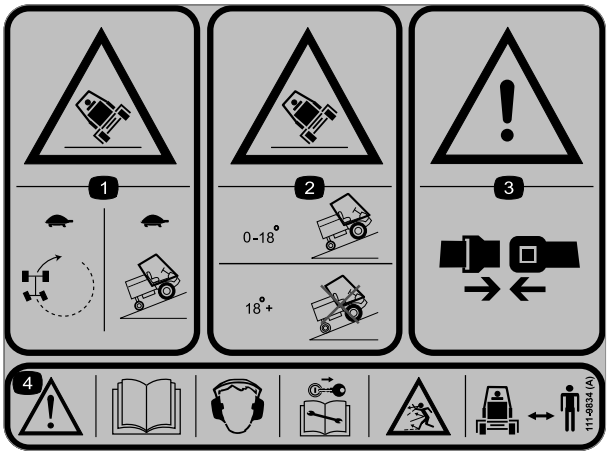

decal111-9834

111-9834

LT3340 (Model 30657)

1. Tippefare – drej ved langsom hastighed. Kør på skråninger ved langsom hastighed.
2. Tippefare – anvend på skråninger med en hældning på under 18 grader. Anvend ikke maskinen på skråninger med en hældning på over 18 grader.
3. Advarsel – benyt altid sikkerhedssele.
4. Advarsel – læs *betjeningsvejledningen*. Bær høreværn. Fjern nøglen fra tændingen, før der udføres vedligeholdelse. Fare for udslyngede genstande – hold omkringstående på afstand af maskinen.

Produktoversigt

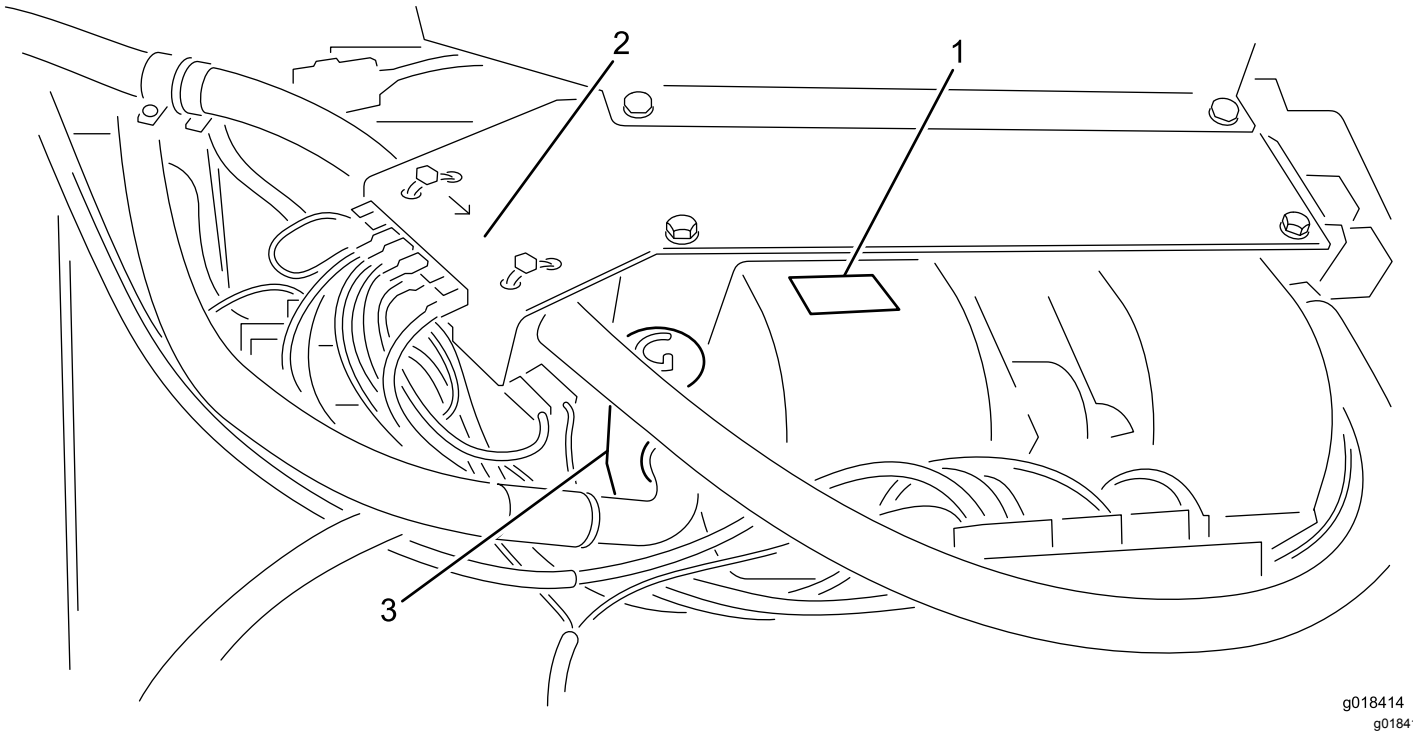

Figur 3

Fordamper, varmeenhed og ventilatorer – monteret foran i førerhusets tag

1. Airconditionsystem: fordamper, varmeenhed og dobbelt radialblæser
2. Varmeventil
3. Ekspansionsventil

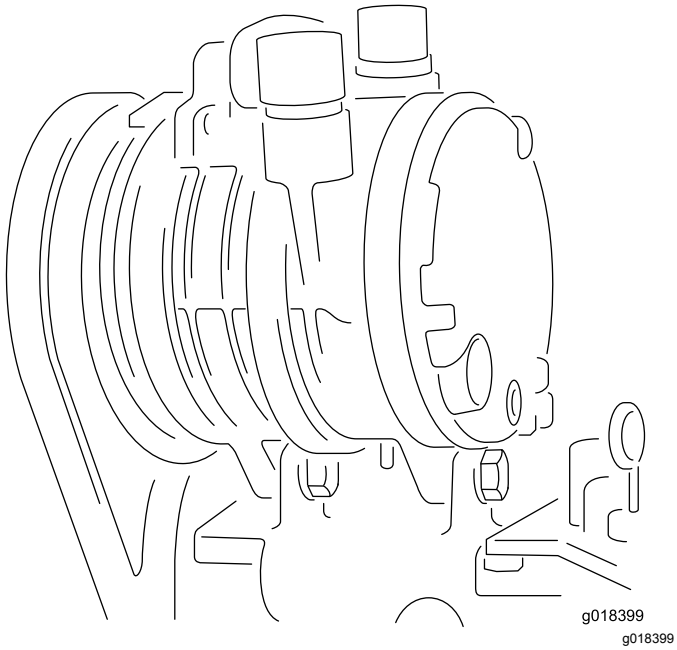

Figur 4

Kompressor – monteret på motoren

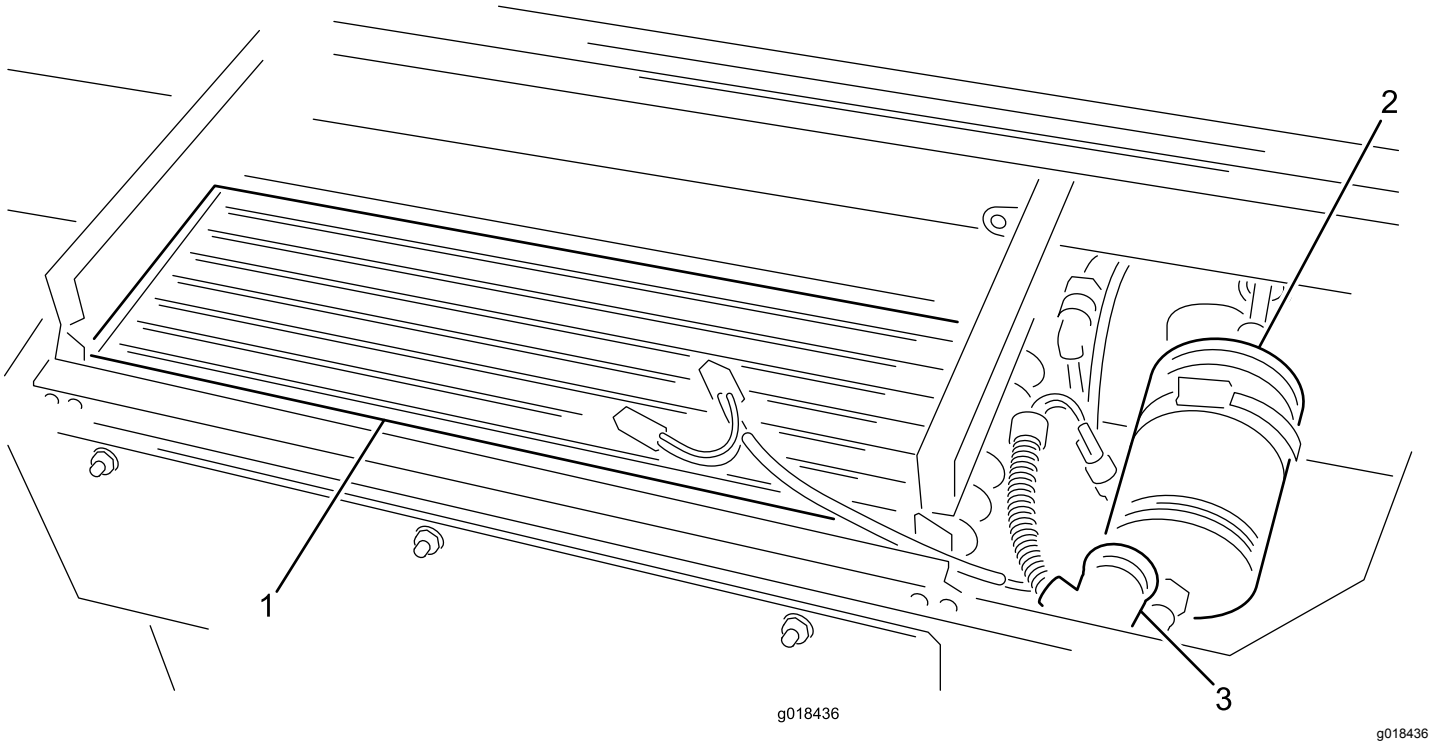

Figur 5

Kondensator og tørreenhed/filter – monteret bagest i førerhusets tag

1. Kondensator
2. Tørreenhed/filter
3. Pressostat

Betjeningsanordninger

Betjeningsanordninger til blæser

Betjeningsanordningerne er monteret på højre side af tagets beklædning.

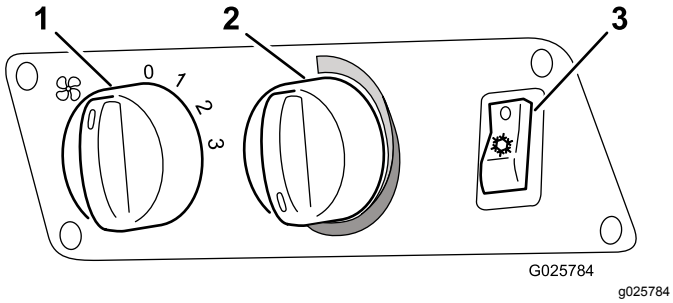

Figur 6

1. Kontakt med tre positioner for radialblæserhastighed
2. Temperaturreguleringsknap
3. Kontakt til aitconditionsystem

Knap til forrudevisker og -vasker

Knappen er monteret på venstre side af tagets beklædning.

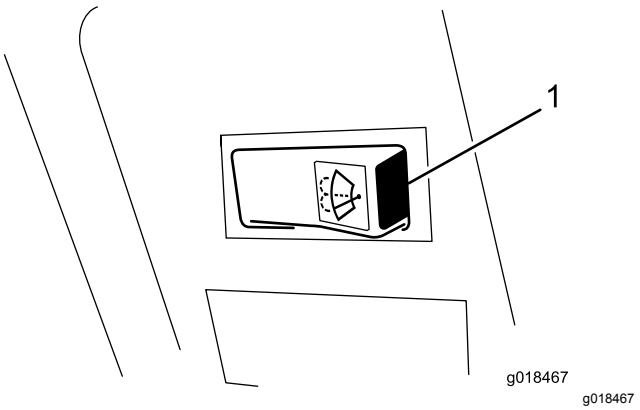

Figur 7

1. Knap til forrudevisker/-vasker

Knap til kabinelys

Tryk foran på knappen til kabinelyset (Figur 8) for at tænde lyset. Tryk bagest på knappen for at slukke lyset.

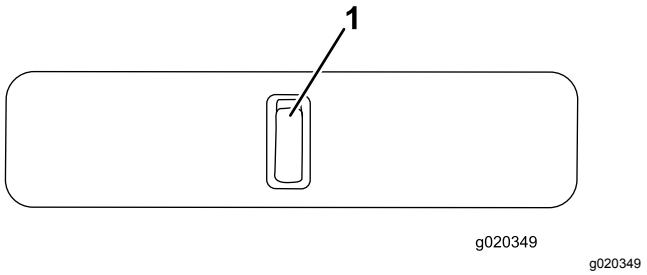

Figur 8

1. Knap til kabinelys

Håndtag til forrude (2)

Du kan åbne forruden, hvis du ønsker at lufte ud. Der er to håndtag (Figur 9).

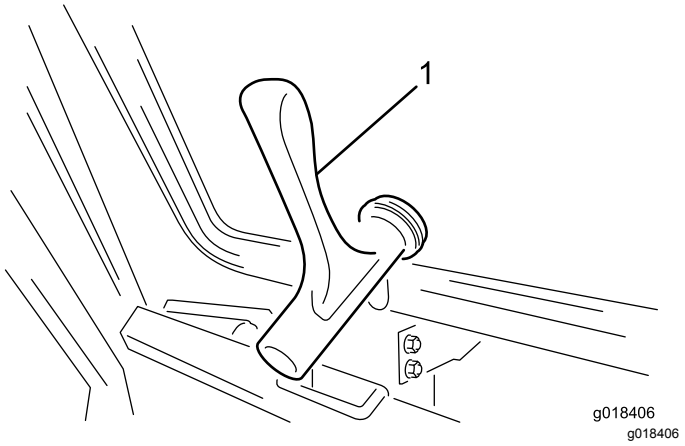

Figur 9

1. Håndtag til forrude

Håndtag og støttepind til bagrude

Du kan åbne bagruden, hvis du ønsker at lufte ud. Drej bagrudens støttepind for at holde ruden åben (Figur 10).

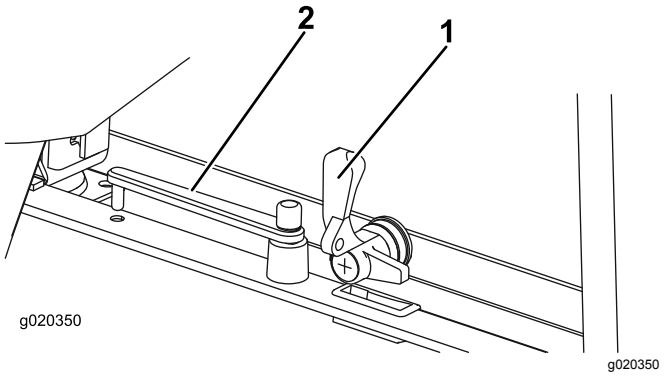

Figur 10

1. Håndtag til bagrude
2. Støttepind til bagrude

Specifikationer

Bemærk: Specifikationer og design kan ændres uden forudgående varsel.

AIRCONDITIONANLÆG	
Køleydelse	4,2 kW
Kølemiddel	R134A
Anbefalet mængde kølemiddel	850 g (1.87 lb)
Fordamper – blæserens luftvolumenhastighed	660 m^3/h
ELEKTRISK	
Driftsspænding	12 V
Sikring til radialblæser/kompressor	15 A
Sikring til aksialblæser	25 A
KOMPRESSOR	
Betegnelse	TM-08 HS
Rotationsretning (viser remskiven)	med uret
Driftshastighed	700 til 6000 o/m.
Slagvolumen	82 cm^3/omdr. (5 $inch^3$/rev)
Tilkobling i tryksiden	3/4 tommer O-ring
Tilkobling i sugesiden	7/8 tommer O-ring
Driftsspænding for magnetisk kobling	12 V
Strømforbrug for magnetisk kobling	0,45 W

Kølemiddelolie	ZXL 100 PAG
Kølemiddelolievolumen i kompressor	150 cm^3 (9.15 $inch^3$)
Kølemiddelolie – ekstra påkrævet for at fylde airconditionsystem	25 cm^3
Strømforbrug for airconditionsystem	2,5 kW

Redskaber/tilbehør

Der kan fås en række forskelligt Toro-godkendt udstyr og tilbehør til brug sammen med maskinen, som gør den bedre og mere alsidig. Kontakt en autoriseret serviceforhandler eller gå ind på www.Toro.com for at få en liste over alle godkendte redskaber og tilbehør.

Brug kun originale Toro-reservedele og tilbehør for at sikre optimal ydelse og sikre, at maskinen fortsat overholder sikkerhedscertificeringen. Reservedele og tilbehør, der er fremstillet af andre producenter, kan være farlige, og brug heraf kan gøre garantien ugyldig.

Betjening

Bemærk: Maskinens venstre og højre side er som set fra den normale betjeningsposition.

Betjening af varmesystemet

1. Slå knappen til airconditionanlægget FRA.
2. Indstil ventilatorhastighedsknappen til den ønskede hastighed.
3. Indstil temperaturreguleringsknappen til den ønskede indstilling.
4. Drej og vip de to udluftningsdæksler i tagpanelet for at opnå den ønskede luftretning.

Brug af airconditionsystemet for første gang

1. Start motoren.
2. Tænd for blæserafbryder (Figur 6).
3. Tænd for airconditionafbryderen (Figur 6).
4. Sæt temperaturreguleringsknappen (Figur 6) på den koldeste indstilling (hele vejen mod uret).

   Bemærk: Efter 3 minutter udsender luftudgangslamellerne kold luft.
5. Juster ventilatorens hastighed og temperaturreguleringsknappen for at opnå den ønskede afkøling.

Betjening af airconditionsystemet

Anvend ikke airconditionsystemet uden at motoren kører, da det ikke vil fungere, og batteriet vil blive afladet.

Kør airconditionanlægget i 15 minutter hver 14. dag for at undgå, at kompressorakslens forseglinger forringes for tidligt.

1. Flyt kontakten til positionen TIL.
2. Indstil ventilatorhastighedsknappen til den ønskede hastighed.
3. Indstil temperaturreguleringsknappen til den ønskede indstilling.

   Bemærk: Systemets termostat tænder og slukker for kompressoren for at bibeholde den indstillede temperatur.

Betjening af forrudevisker og -vasker

1. Tryk på knappens højre side for at starte forrudeviskerne.
2. Tryk og hold knappen nede for at aktivere forrudevaskerne.
3. Tryk på knappens venstre side for at stoppe forrudeviskerne.

Fyldning af sprinklervæ-skeflasken

Fyld flasken med rent vand og den anbefalede mængde af en passende sprinklervæske (Figur 11).

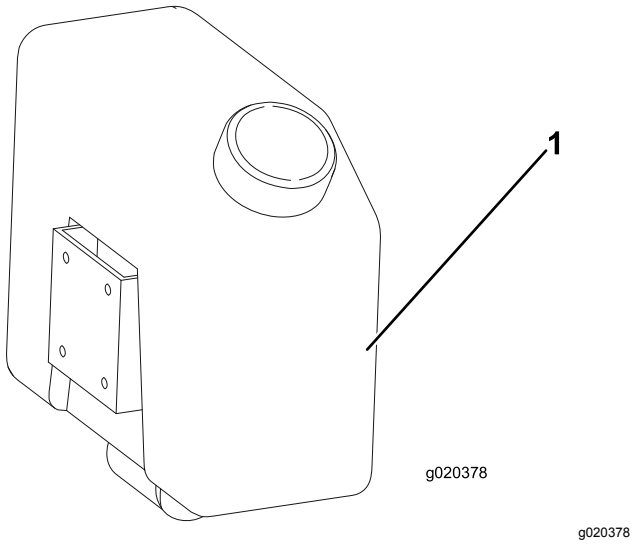

Figur 11

1. Sprinklervæskeflaske

⚠ ADVARSEL

Hvis der ikke benyttes sprinklervæske med frostvæske i koldt vejr, kan det hæmme udsynet fra forruden og øge risikoen for personskader eller ulykker.

Hvis du bruger maskinen i temperaturer under 5 °C, skal der fyldes frostvæske i sprinklervæsken.

Betjening af ruder

Forrude

1. Drej håndtagene mod uret, og skub ruden op.
2. Drej håndtagene med uret for at låse ruden fast i åben position.
3. Luk ruden ved at dreje håndtagene mod uret, træk ruden ind for at lukke, og drej håndtagene med uret for at låse.

Bagrude

1. Lås bagruden op, og åbn den ved at dreje enkelthåndtaget mod uret.

   Bemærk: Gasfjedrene skubber ruden helt åben.
2. Drej rudens støttepind mod rudens håndtag for at holde den åben.
3. Bagruden lukkes ved at dreje støttepinden væk fra ruden, trække ruden ind og dreje håndtaget med uret for at låse.

Betjening af dørene

Døren åbnes udefra førerhuset ved at trykke på dørlåsens håndtagsknap, mens døren åbnes (Figur 12).

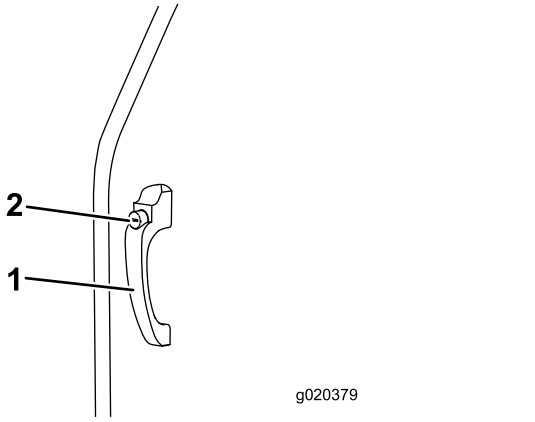

Figur 12

1. Dørlåsens håndtag
2. Dørlåsens knap

Døren åbnes indefra førerhuset ved at trække tilbage i dørlåsens udløsningshåndtag, mens døren åbnes (Figur 13).

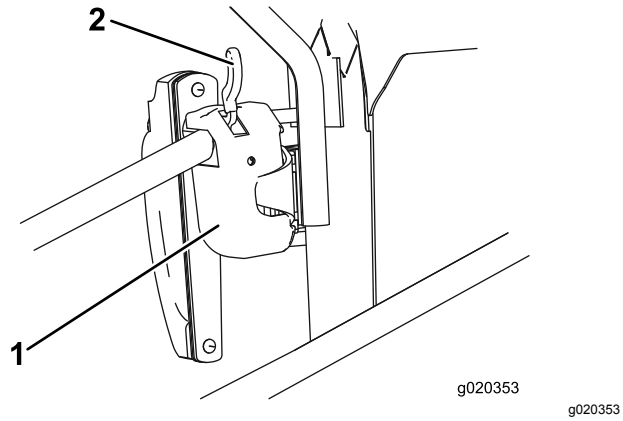

Figur 13

1. Dørlås
2. Udløsningshåndtag

Justering af spejlene

Mens du sidder i førersædet, skal du få en hjælper til at justere sidespejlene for at få det bedste udsyn langs maskinens sider (Figur 14).

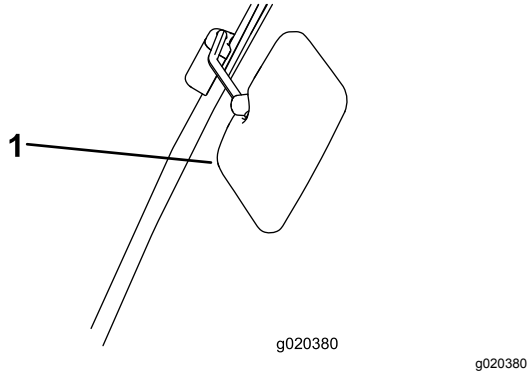

Figur 14

1. Sidespejl

Vedligeholdelse

Bemærk: Maskinens venstre og højre side er som set fra den normale betjeningsposition.
Inden vedligeholdelse skal du parkere maskinen på en plan flade, slukke for motoren og tage nøglen ud.

Skema over anbefalet vedligeholdelse

Vedligeholdelsesintervaller	Vedligeholdelsesprocedure
Efter de første 100 timer	• Kontroller alle forbindelser for tæthed.
For hver 50 timer	• Kontroller kølemiddelniveauet.
For hver 250 timer	• Kontroller om kompressorens magnetiske kobling fungerer korrekt. • Kontroller, om afløbet er blokeret, og rengør efter behov. • Kontroller og rengør kondensatorribberne efter behov. • Kontroller de elektriske kablers tilstand. • Kontroller de elektriske forbindelsers tilstand og tæthed.
For hver 500 timer	• Kontroller tilstanden og spændingen af kompressorventilatorens rem, og juster efter behov. • Undersøg slangeledningerne for slitage og generel tilstand. • Kontroller alle forbindelser for lækager. • Kontroller tilstanden for klimaenheden i førerhusets tag, og undersøg delene for tæthed. • Kontroller, at kompressorbeslagene er tæt fastgjorte.
Hvert 2. år	• Udskift tørreenheden/filteret.

⚠ ADVARSEL

Arbejde på maskinen uden brug af sikkerhedsstøttebeslaget er forbundet med en øget personskaderisiko.

Før der udføres vedligeholdelse under operatørens platform og førerhus, skal sikkerhedsstøttebeslaget være installeret.

⚠ FORSIGTIG

Hvis du lader nøglen sidde i tændingen, kan andre personer utilsigtet komme til at starte motoren og forårsage alvorlig personskade på dig eller andre omkringstående.

Fjern nøglen fra tændingen, før vedligeholdelsesarbejde påbegyndes.

Vigtigt: **Vedligeholdelse eller reparation af varmesystemet bør udføres af en autoriseret Toro-forhandler eller en specialist i varmesystemer i køretøjer.**

Vigtigt: **Alt arbejde, der udføres på kølemiddeldelen af airconditionsystemet, skal udføres af fuldt faguddannet personale.**

- Airconditionsystemet kan anvendes i mange måneder under klippesæsonen. Anbefalet regelmæssig vedligeholdelse skal udføres for at forlænge systemets levetid og sikre effektiv drift. Hvis den anbefalede og dokumenterede vedligeholdelse ikke udføres kan det ophæve garantien for systemet og dets komponenter.
- Selvom airconditionsystemet sjældent er i brug, skal vedligeholdelsesplanen følges, da aldring og tab af kølemiddel kan ske med tiden.
- Rengør kondensator- og fordamperribberne med trykluft i modsat retning af den normale luftgennemstrømning. Hvis fedtaflejringer har samlet sig, kan det rengøres med en ikke-slibende sæbeopløsning.
- Lave kølemiddelniveauer kan reducere airconditionenhedens effektivitet.
- Ekstremt lave niveauer kan forårsage, at lavtrykskнappen slukker for systemet.

- Det er et integreret kontrolglas i opsamlingstanken, så kølemiddelniveauet kan kontrolleres. Efter påfyldning skal systemet køre i 5 minutter for at lade alle luftboblerne slippe ud af systemet. Kontroller niveauet efter dette tidsrum, og fyld på igen, hvis det er nødvendigt. Enkelte luftbobler er acceptabelt.

  Vigtigt: **Spild ikke kompressorolie på køretøjets overflade. Det kan forårsage misfarvning af køretøjets lak og forringelse af akryl- eller ABS-plastikkomponenter.**
- Smør tætningsringene med køleolie, når klimaslangerne påsættes.
- Udskift altid O-ringene med nye O-ringe specialfremstillet til kølemiddel 134A, efter klimaslangerne er fjernet fra airconditionsystemet.
- Anvend altid 2 skruenøgler for at forhindre slangerne i at dreje, når fittingerne strammes eller løsnes.

Kontrol af kølemiddeltrykket

Under anvendelse af airconditionsystemet er driftstrykket forskelligt på sugesiden og tryksiden af kompressoren.

Trykforskellen påvirkes af kompressorens hastighed, køretøjets indvendige temperatur, den udvendige lufttemperatur og den relative luftfugtighed.

Tryk, der afviger fra de nævnte i tabellen nedenfor, angiver en mulig fejl i systemet.

Indstil kompressorhastigheden til 2000 o/min for at kontrollere trykkene med en lufttemperatur mellem 20 og 40° C. Betjen blæseren på position 3 (hurtigste hastighedsindstilling).

Systemets kølemiddeltryk

Udvendig temperatur	Lavtrykside	Højtrykside
20° C	1,7 til 2,1 bar	10 til 14 bar
25° C	1,8 til 2,2 bar	12 til 16 bar
30° C	1,9 til 2,3 bar	14 til 18 bar

Fejlfinding af trykmålingerne

Afvigelser fra værdierne i tabellen afmåles muligvis under kompressionstesten. Findes årsagen kan det bestemmes, om en del skal repareres eller udskiftes.

Følgende er en kort liste over nogle trykafvigelser, der kan afmåles, og nogle mulige årsager.

- **Trykket på højtryksmanometeret er for højt**
  - Luftvolumenen i kondensatoren er for lille.
  - Kølemiddelmængden er for høj
  - Tørreenheden/filteret er blokeret.
- **Trykket på højtryksmanometeret er for lavt**
  - Kølemiddelmængden er for lav (se kontrolglasset).
  - Kompressorhastigheden er for lav (kontroller drivremmen for forskydning/stramning).
  - Der er et problem med kompressoren.
- **Trykket på lavtryksmanometeret er for højt**
  - Forkert ekspansionsventil.
  - Kompressorhastigheden er for lav (kontroller drivremmen for forskydning/stramning).
  - Der er et problem med kompressoren.
- **Trykket på lavtryksmanometeret er for lavt**
  - Der er en begrænsning i suge- eller trykslangerne.
  - Forkert ekspansionsventil.
  - Kølemiddelmængden er for lav (se bundfældningsskålen).
  - Luftvolumenen i fordamperen er for lille.

  Alle afvigelser i tryk fra værdierne i tabellen skal undersøges og repareres af en faguddannet person.

Vigtigt: **Sørg for, at kølemiddel ikke udledes i atmosfæren. Kølemidlet skal tømmes ud i en specialfremstillet genbrugsflaske, som skal bortskaffes korrekt, før dele af kølemiddelkredsløbet åbnes eller kobles af.**

Anvend altid originale Toro-reservedele til reparation eller vedligeholdelse af airconditionsystemet.

Kontrol af kølemiddelniveauet

Eftersynsinterval: For hver 50 timer

Kontroller kølemidlet for at sikre, at det har det korrekte niveau for drift. Efterhånden som kølemiddelniveauet bliver lavere, kan flere luftbobler ses passere gennem kontrolglasset. Lave kølemiddelniveauer kan reducere airconditionenhedens effektivitet. Ekstremt lave niveauer kan forårsage, at lavtryksknappen slukker for systemet.

1. Kontroller kølemiddelniveauet (Figur 15) ved hjælp af sigtglasset i opsamlingstanken.

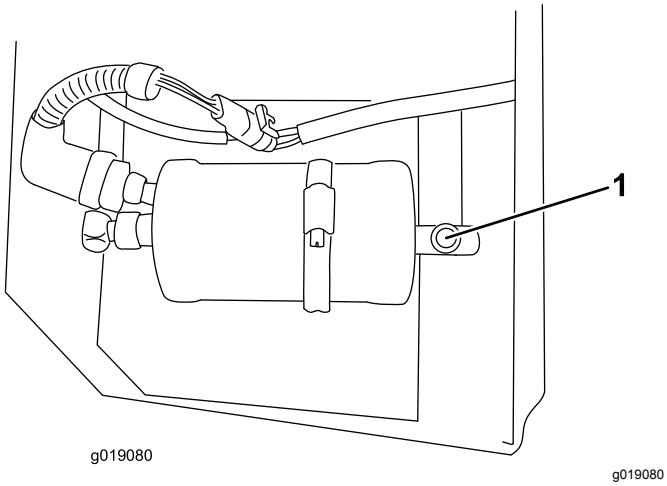

Figur 15

1. Sigtglas til kølemiddelniveau

2. Efter påfyldning skal systemet køre i 5 minutter for at lade alle luftboblerne slippe ud af systemet.
3. Kontroller niveauet efter dette tidsrum, og fyld på igen, hvis det er nødvendigt.

   Bemærk: Enkelte luftbobler er acceptabelt.

Kontrol af kompressorens magnetiske kobling

Eftersynsinterval: For hver 250 timer

Kompressorens magnetiske kobling fungerer korrekt, hvis den klikker, når den tændes (Figur 16).

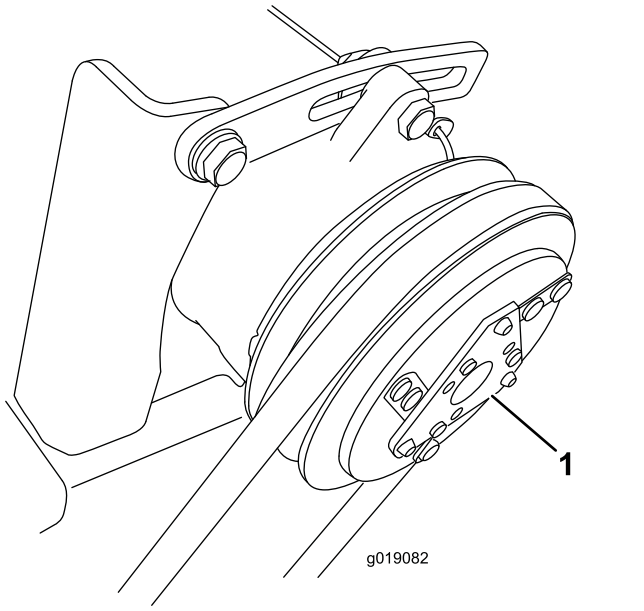

Figur 16

1. Kompressorens magnetiske kobling

Kontrol af afløbsslange

Eftersynsinterval: For hver 250 timer

Afløbet er den gennemsigtige plastikslange, der er forbundet med kondensatoren. Den løber fra kondensatoren gennem førerhuset og ned under forsiden af førerhuset (Figur 17). Kontroller, om afløbet er blokeret, og rengør efter behov.

Brug et fleksibelt afblokeringsværktøj (flaskerenser), eller kobl slangen af, og blæs det ud med trykluft, hvis slangen er blokeret.

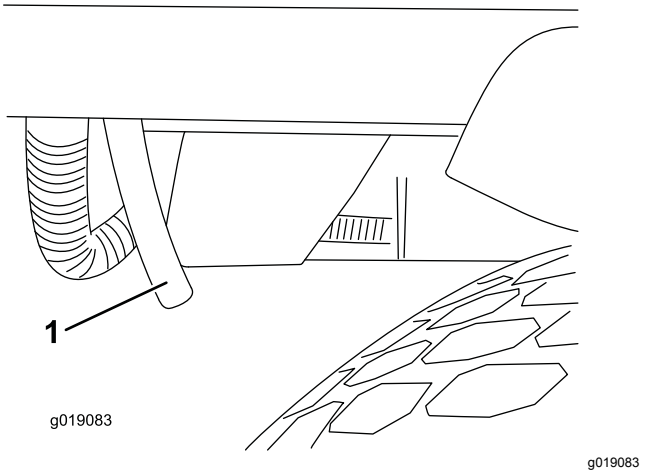

Figur 17

1. Afløbsslange

Bemærk: Hvis blokeringen ikke kan nås med et fleksibelt afblokeringsværktøj, kan den anden ende af

slangen kobles af og blæses ud med trykluft (Figur 18).

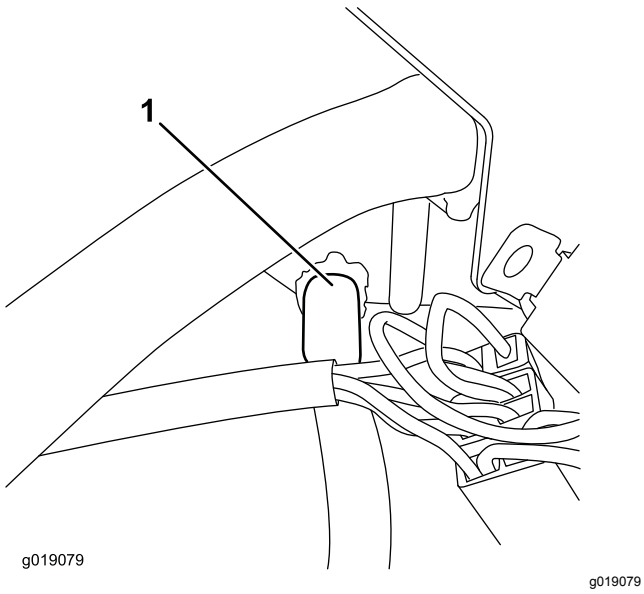

Figur 18

1. Frakobl røret her.

Kontrol af kompressorventilatorens rem

Eftersynsinterval: For hver 500 timer

1. Med den rigtige spænding opnås 10 mm afbøjning, når en belastning på 40 N (4 kg) påføres remmen midtvejs mellem remskiverne.
2. Hvis afbøjningen ikke er 10 mm, skal kompressorens monteringsbolte løsnes.

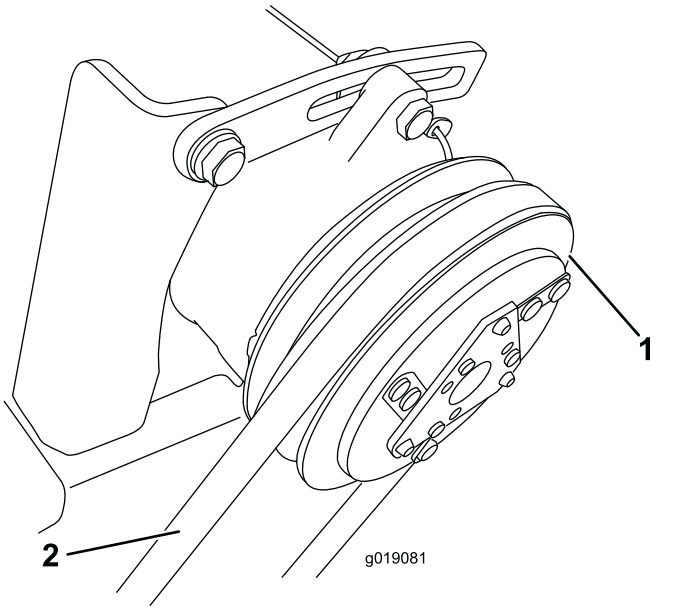

Figur 19

1. Kompressor
2. Kontroller afbøjningen her.

3. Øg eller mindsk kompressorremmens spænding, og tilspænd boltene.
4. Kontroller remmens afbøjning igen for at sikre, at spændingen er korrekt.

Vipning af førerhuset

Du kan vippe førerhuset for at få adgang til området under operatørplatformen ved rengøring og vedligeholdelse.

Førerhuset og operatørplatformen vipper som en samlet enhed. Vippevinklen er mindre end ved en platform uden førerhus. Dette sikrer, at maskinen er tilstrækkelig stabil, når førerhuset vippes, uden risiko for at den vælter pga. førerhusets vægt og position.

Vip førerhuset opad

1. Fjern R-clipsene, og drej de 2 låsegreb, der er placeret på tværbjælken i førerhusets bagende, så de vender opad (Figur 20).

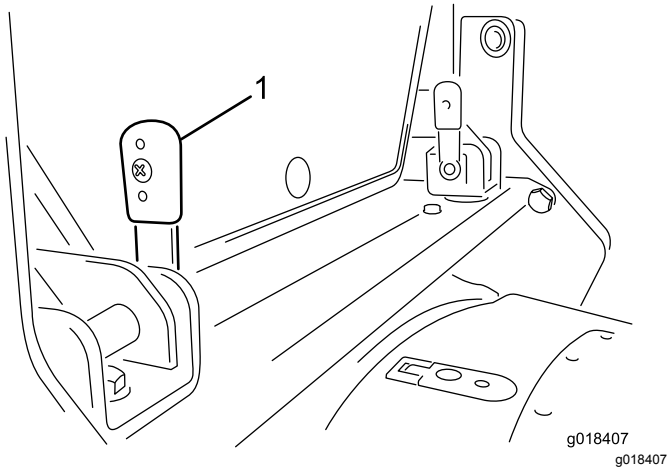

Figur 20

1. Låsegreb (2) – drejet opad (lodret)

2. Skyd grebene indad for at løsne dem fra beslagene.

   Bemærk: Hvis grebene er vanskelige at fjerne, skal du sørge for, at låsetapperne flugter med rillerne i beslaget, og derefter fjerne grebene.

3. I begge sider af førerhuset, på den bageste hjørnestander, er der et gribehåndtag, så førerhuset kan løftes i hver side. Løft op i et af disse håndtag.

   Bemærk: De indbyggede gasfjedre vil medvirke til, at førerhuset løftes på en kontrolleret måde, og stopper det, når det er helt løftet.

4. Når førerhuset er hævet helt, skal sikkerhedsstøttebeslaget monteres på følgende måde:

   A. Fjern sikkerhedsstøttebeslaget fra opbevaringsrummet.

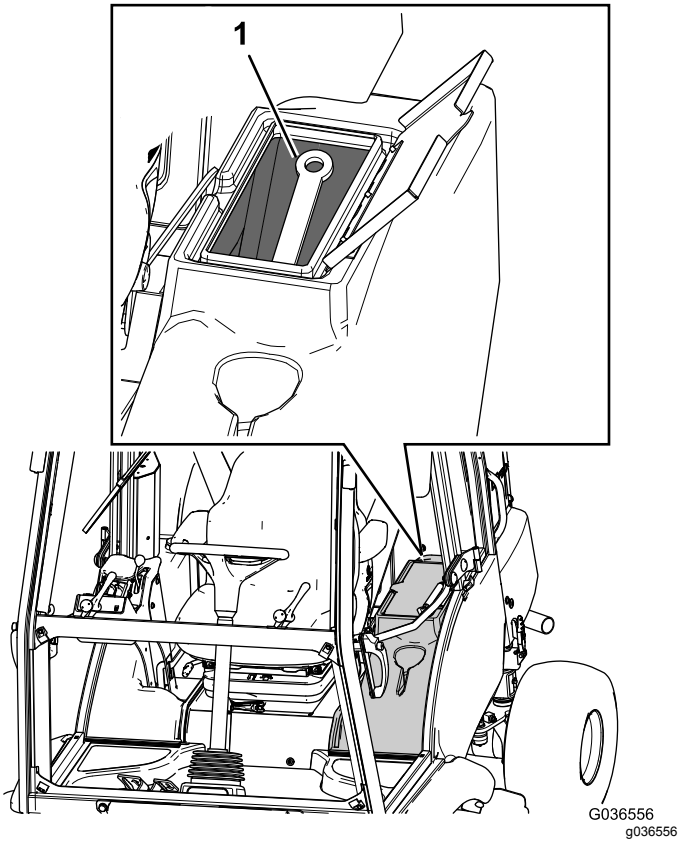

Figur 21

1. Sikkerhedsstøttebeslag

   B. Brug et af de to tværbjælkebeslag til at placere sikkerhedsstøttebeslaget inden i tværbjælkebeslagene, før det relevante låsegreb gennem begge beslag, og drej det nedad.

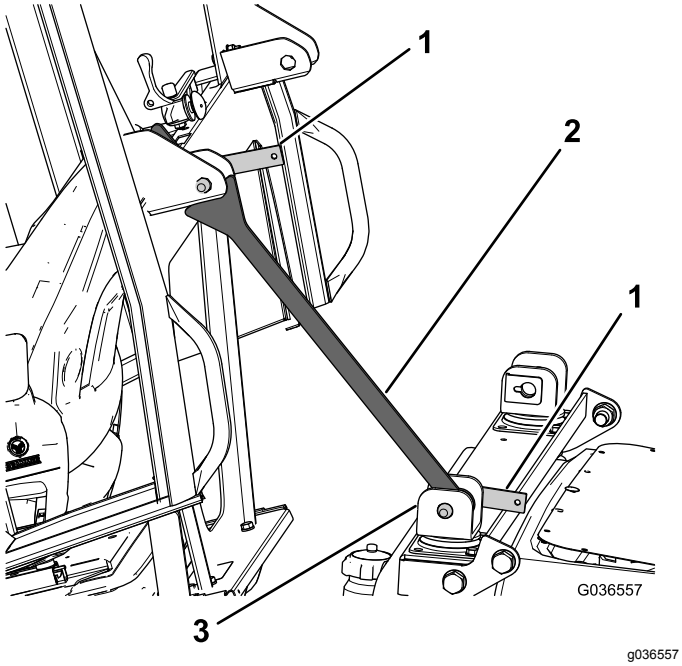

Figur 22

1. Låsegreb
2. Sikkerhedsstøttebeslag
3. Tværbjælkebeslag

C. Når sikkerhedsstøttebeslaget er fastgjort, drejes tværbjælkebeslaget mod førerhuset, så det hviler mod beslaget på førerhusets bagende (Figur 22).

D. Indsæt det resterende låsegreb gennem topbeslaget for at sørge for, at sikkerhedsstøttebeslaget bliver på sin plads (Figur 22).

Sænkning af førerhuset

1. Fjern sikkerhedsstøttebeslaget på følgende måde:
   A. Fjern de to låsegreb, der holder sikkerhedsstøttebeslaget fast på tværbjælkebeslagene.
   B. Fjern sikkerhedsstøttebeslaget fra tværbjælkebeslaget.
   C. Anbring sikkerhedsstøttebeslaget i opbevaringsrummet (Figur 21).
2. Træk ned i et af gribehåndtagene for at sænke førerhuset, således at beslagene i førerhusets bagende er placeret mellem beslagene på tværbjælken.
3. Når grebene er placeret lodret (Figur 20), skubbes de gennem beslagene.

   Bemærk: Flyt grebene frem og tilbage i beslagene, indtil låsetapperne flugter med rillerne.
4. Når grebene er helt indsat, skal de drejes tilbage for at låse dem på plads (Figur 23).

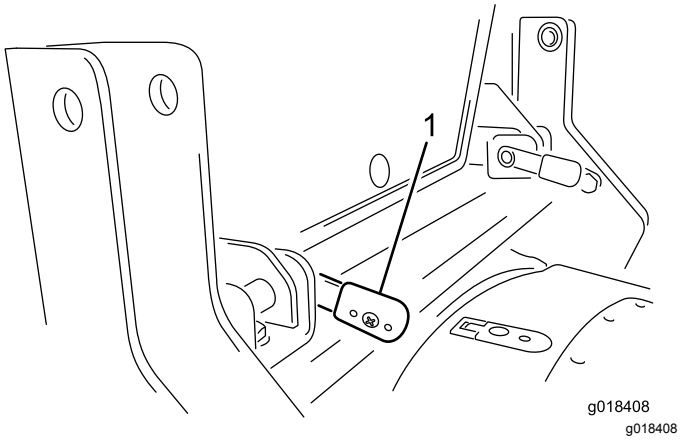

Figur 23

1. Låsegreb (2) – drejet nedad (vandret)

5. Monter R-clipsene.

Sikringernes placering

Førerhusets sikringer sidder i sikringsdåsen i førerhusets loftkonsol (Figur 24).

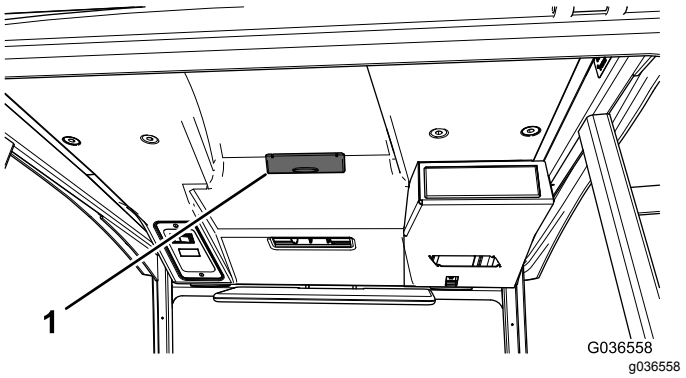

Figur 24

1. Sikringsdåse i førerhus

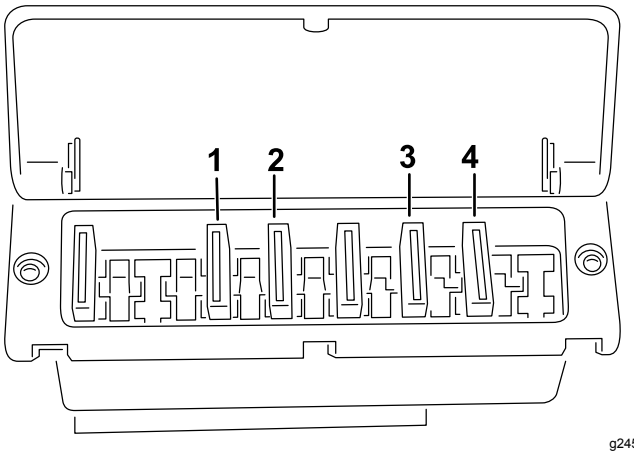

Figur 25

1. 25 A
2. 15 A
3. 5 A
4. 5 A

Vask af maskine og førerhus

Når maskinen og førerhuset vaskes, må der ikke sprøjtes vand mod tagområdet.

Opbevaring

Se *betjeningsvejledningen* til traktionsenheden for at få oplysninger om maskinopbevaring.

Diagrammer

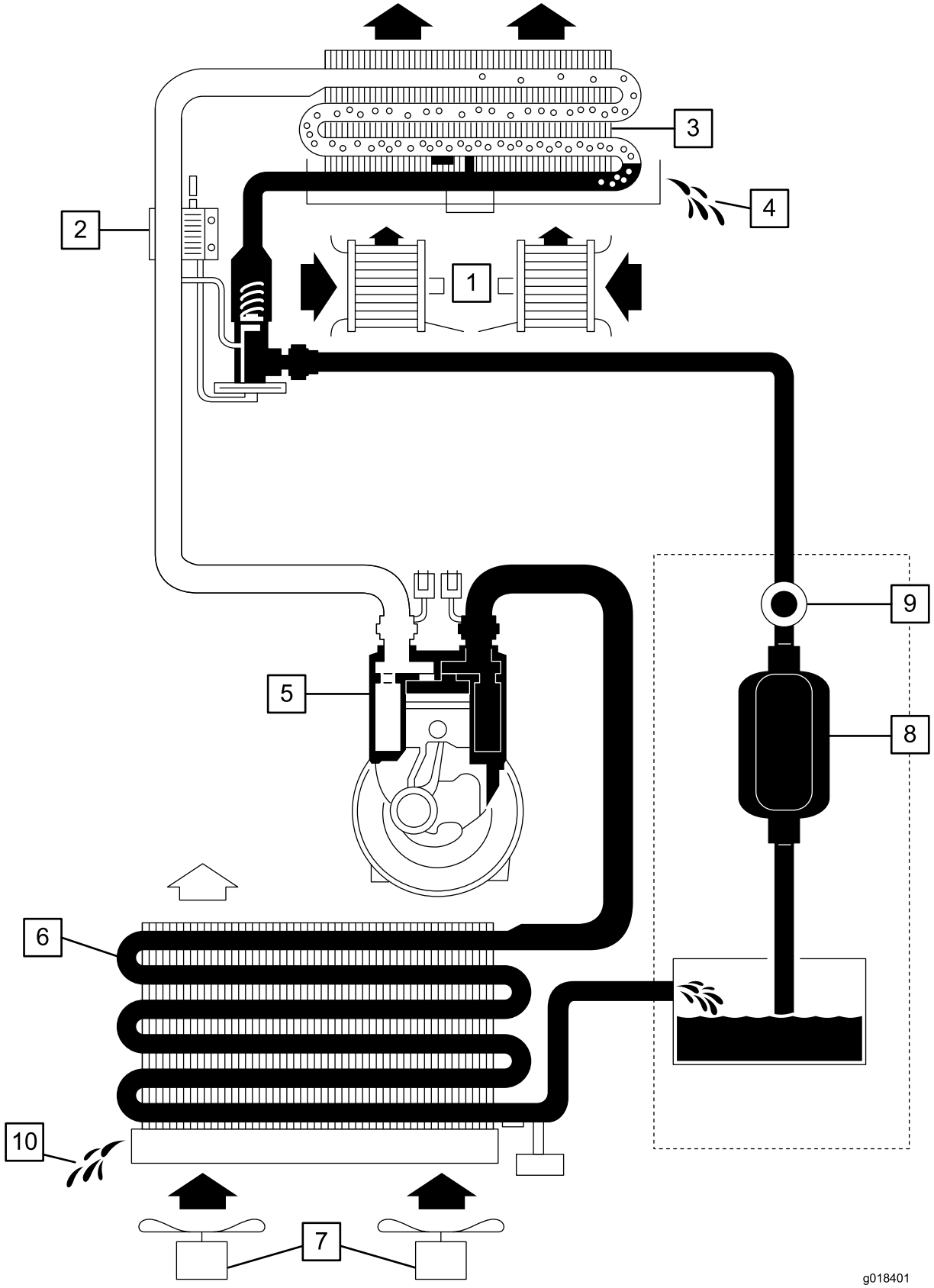

g018401

1	Radialblæser
2	Ekspansionsventil
3	Fordamper (kombineret med varmeveksler til opvarmning)
4	Kondensator – vand
5	Kompressor
6	Kondensator
7	Aksialventilatorer
8	Tørreenhed/filter
9	Sigtglas
10	Afløb

Funktionelt skema over airconditionsystemet (Rev. n/a)

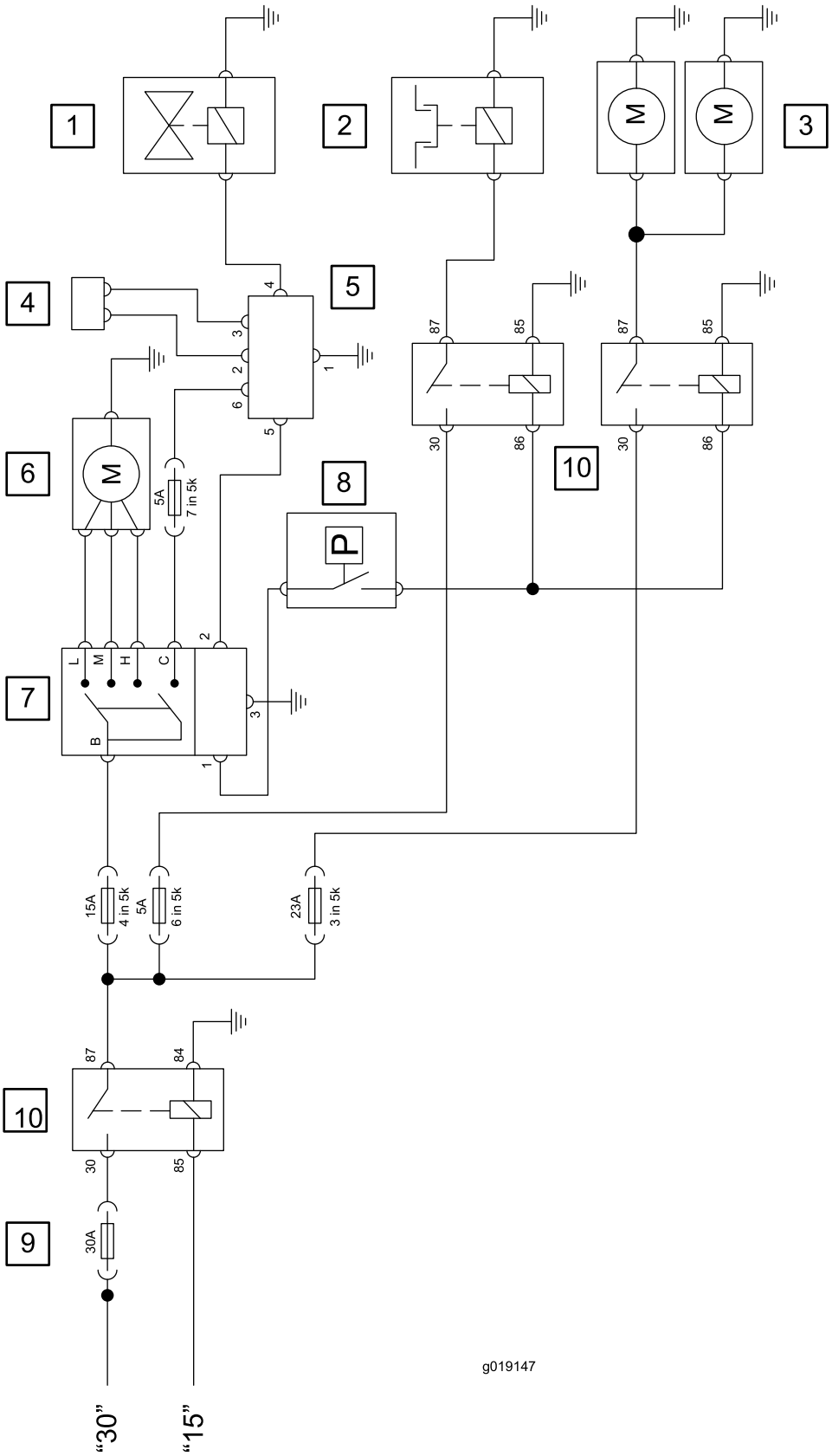
1
2
3
4
5
6
7
8
9
10
10
M
M
M
P
L
M
H
C
B
5A
7 in 5k
15A
4 in 5k
5A
6 in 5k
23A
3 in 5k
30A
87
85
30
86
84
"30"
"15"
g019147

g019147

1	Opvarmningsventil
2	Kompressor med magnetisk kobling
3	Dobbelte aksialventilatorer
4	Temperatursensor
5	Elektronisk regulator
6	Radialblæserventilator
7	Kontakt for blæserhastighed
8	Pressostat
9	Hovedsikring i motorrum
10	Relæ

Ledningsdiagram over airconditionsystemet (Rev. n/a)

Bemærkninger:

Bemærkninger:

Bemærkninger:

Inkorporeringserklæring

The Toro Company, 8111 Lyndale Ave. South, Bloomington, MN, USA erklærer, at de(n) følgende enhed(er) overholder de anførte direktiver, når de(n) installeres iht. den medfølgende vejledning på visse Toro-modeller, som angivet i den relevante overensstemmelseserklæring.

Modelnr.	Serienr.	Produktbeskrivelse	Fakturabeskrivelse	Generel beskrivelse	Direktiv
02895	400000000 og derover	Vejrbestandigt førerhus, plæneklipper med tre klippeled i LT-serien eller Groundsmaster-traktionsenhed i 3400-serien	CAB W/ AIR-CONDITIONER	Førerhus	2014/30/EU 2006/42/EF

Relevant teknisk dokumentation er blevet udarbejdet som krævet iht. del B i bilag VII til direktiv 2006/42/EF.

Vi vil som svar på anmodninger fra nationale myndigheder fremsende relevant information om dette delvist komplette maskineri. Informationerne bliver fremsendt elektronisk.

Dette maskineri må ikke idriftsættes, før det er inkorporeret i godkendte Toro-modeller som angivet i den tilknyttede overensstemmelseserklæring og iht. alle vejledninger, hvorved det kan erklæres at overholde alle relevante direktiver.

Certificeret:



John Heckel
Overordnet teknisk chef
8111 Lyndale Ave. South
Bloomington, MN 55420, USA
January 22, 2018

Bemyndiget repræsentant:

Marcel Dutrieux
Manager European Product Integrity
Toro Europe NV
Nijverheidsstraat 5
2260 Oevel
Belgium

Tel. +32 16 386 659

Europæisk erklæring om beskyttelse af privatlivets fred

De oplysninger, som Toro indsamler
Toro Warranty Company (Toro) respekterer dit privatliv. For at vi kan behandle dit garantikrav og kontakte dig i tilfælde af en produkttilbagekaldelse, beder vi dig dele visse oplysninger med os, enten direkte eller gennem din lokale Toro-virksomhed eller -forhandler.

Toros garantisystem hostes på servere i USA, hvor love om beskyttelse af privatlivets fred muligvis ikke yder samme beskyttelse, som gælder i dit land.

VED AT DELE DINE PERSONLIGE OPLYSNINGER MED OS GIVER DU DIT SAMTYKKE TIL BEHANDLING AF DINE PERSONLIGE OPLYSNINGER SOM BESKREVET I DENNE ERKLÆRING OM BESKYTTELSE AF PRIVATLIVETS FRED.

Toros brug af oplysninger
Toro kan bruge dine personlige oplysninger til at behandle garantikrav og kontakte dig i tilfælde af en produkttilbagekaldelse og til ethvert andet formål, som vi informerer dig om. Toro kan dele dine oplysninger med Toros søsterselskaber, forhandlere eller andre forretningspartnere i forbindelse med enhver af disse aktiviteter. Vi sælger ikke dine personlige oplysninger til andre virksomheder. Vi forbeholder os retten til at offentliggøre personlige oplysninger for at kunne overholde gældende lovgivning og efter anmodning fra relevante myndigheder med henblik på at kunne betjene vores systemer korrekt eller af hensyn til vores egen eller brugerens beskyttelse.

Opbevaring af dine personlige oplysninger
Vi opbevarer dine personlige oplysninger, så længe vi har behov for dem, til de formål, som de oprindeligt blev indsamlet til, eller til andre legitime formål (som f.eks. overholdelse af regler) eller som påkrævet af gældende lovgivning.

Toros forpligtelse i forbindelse med sikkerheden af dine personlige oplysninger
Vi tager rimelige forholdsregler for at beskytte sikkerheden af dine personlige oplysninger. Vi tager også forholdsregler for at opretholde nøjagtigheden og aktualiteten af personlige oplysninger.

Adgang til og korrigering af dine personlige oplysninger
Hvis du gerne vil gennemse eller ændre dine personlige oplysninger, kan du kontakte os pr. e-mail på legal@toro.com.

Forbrugerlovgivning i Australien

Forbrugere i Australien kan finde nærmere oplysninger om forbrugerlovgivningen i Australien i kassen eller hos den lokale Toro-forhandler.

Toro Total dækningsgaranti

En begrænset garanti

Fejl og produkter, der er dækket

The Toro® Company og dets søsterselskab, Toro Warranty Company, garanterer i fællesskab i henhold til en aftale mellem dem, at dit Toro-produkt ("produktet") er frit for materialefejl og fejl i den håndværksmæssige udførelse i to år eller 1.500 driftstimer*, hvad end der måtte indtræde først. Denne garanti gælder for alle produkter med undtagelse af dybdeluftere (se de separate garantierklæringer for disse produkter). Hvis der forekommer en fejl, som er dækket af garantien, vil vi reparere produktet uden omkostninger for dig. Dette inkluderer fejldiagnose, arbejdsløn, reservedele og transport. Denne garanti træder i kraft på den dato, produktet leveres til den person, som oprindeligt køber det i detailleddet.
* Produkt udstyret med timetæller.

Sådan får du udført service, der er dækket af garantien

Det påhviler dig at underrette produktforhandleren eller den autoriserede produktforhandler, som du har købt produktet hos, så snart du tror, der er opstået en fejl, som er dækket af garantien. Hvis du har brug for hjælp til at finde frem til en produktforhandler eller en autoriseret forhandler, eller hvis du har spørgsmål vedrørende dine rettigheder eller ansvar i henhold til garantien, kan du kontakte os her:

Commercial Products Service Department
Toro Warranty Company
8111 Lyndale Avenue South
Bloomington, MN 55420-1196, USA
E-mail: commercial.warranty@toro.com

Ejerens ansvar

Du er som ejer af produktet ansvarlig for at udføre den vedligeholdelse og de justeringer, som er nødvendige i henhold til din betjeningsvejledning. Hvis du ikke udfører den nødvendige vedligeholdelse og de nødvendige justeringer, kan dette danne grundlag for at afvise en reklamation i henhold til garantien.

Genstande og fejl, der ikke er dækket

Det er ikke alle produktfejl eller funktionsfejl, der måtte opstå i garantiperioden, som udgør materialefejl eller fejl i den håndværksmæssige udførelse. Denne garanti dækker ikke følgende:

- Produktfejl, som er en følge af brug af ikke-originale Toro-reservedele eller af installation og brug af ekstra eller modificeret eller ikke-originalt Toro-tilbehør og -produkter. Der kan medfølge en separat garantierklæring fra producenten af sådanne enheder.
- Produktfejl, som er en følge af manglende udførelse af anbefalet vedligeholdelse og/eller justeringer. Undladelse af at udføre korrekt vedligeholdelse af Toro-produkterne i henhold til skemaet over anbefalet vedligeholdelse i *betjeningsvejledningen* kan danne grundlag for afvisning af et garantikrav.
- Produktfejl, som er en følge af at have betjent produktet på en ødelæggende, uagtsom eller hensynsløs måde.
- Reservedele, som forbruges ved brug, medmindre de skønnes at være defekte. Eksempler på reservedele, som forbruges eller opbruges under normal betjening af produktet omfatter, men er ikke begrænset til, bremseklodser og -belægninger, koblingsbelægninger, skæreknive, knivcylindre, bundknive, tines, styrehjul, dæk, filtre, remme samt visse sprøjtekomponenter såsom membraner, dyser og kontraventiler osv.
- Fejl, der forårsages af eksterne forhold. Forhold, der anses for at være eksterne forhold, omfatter, men er ikke begrænset til, vejrlig, opbevaringsforhold, forurening, brug af ikke-godkendte kølevæsker, smøremidler, tilsætningsstoffer, gødningsmidler, vand eller kemikalier osv.
- Normal støj, vibration, slid og ælde samt forringelse.
- Normalt slid omfatter, men er ikke begrænset til, beskadigelse af sæder som følge af slitage eller afslidning, slid på malede overflader, ridsede mærkater eller vinduer osv.

Reservedele

Reservedele, der planmæssigt skal udskiftet i forbindelse med nødvendig vedligeholdelse, er kun dækket af garantien i tidsrummet frem til det planmæssige tidspunkt for udskiftning af den pågældende reservedel. Reservedele, der udskiftes i henhold til denne garanti, er dækket af garantien i den originale produktgarantis løbetid og bliver Toros ejendom. Toro træffer endelig beslutning om, hvorvidt en reservedel eller en samlet enhed skal repareres eller udskiftes. Toro har ret til at bruge fabriksrenoverede reservedele til reparationer, der er dækket af garantien.

Bemærkning vedrørende garanti for dybdeafladningsbatteri:

Dybdeafladningsbatterier kan levere et samlet, specificeret antal kilowatttimer i løbet af deres levetid. Brugs-, opladnings- og vedligeholdelsesteknikker kan forlænge eller forkorte den samlede batterilevetid. I takt med at batterierne i dette produkt forbruges, vil mængden af nyttigt arbejde mellem opladningsintervaller langsomt formindskes, indtil batteriet er helt faldt. Udskiftning af slidte batterier som følge af normalt forbrug påhviler ejeren af produktet. Det kan være nødvendigt at udskifte batterier under produktets normale garantiperiode for ejerens regning.

Omkostninger til vedligeholdelse afholdes af ejeren

Motorjustering, smøring, rengøring og polering, udskiftning af genstande og fejl, der ikke er dækket, kølevæske og udførelse af anbefalet vedligeholdelse er eksempler på normal service, som Toro-produkter kræver, for hvilken omkostningerne afholdes af ejeren.

Generelle betingelser

Det eneste retsmiddel, du har til rådighed i henhold til nærværende garanti, er reparation hos en autoriseret Toro-forhandler.

Hverken The Toro Company eller Toro Warranty Company er ansvarlig for følgeskader eller indirekte eller hændelige skader i forbindelse med brugen af de Toro-produkter, der er dækket af nærværende garanti, herunder omkostninger eller udgifter til at fremskaffe erstatningsudstyr eller service i de perioder, der med rimelighed medgår i forbindelse med funktionsfejl eller manglende rådighed over produktet, mens der udføres reparationer i henhold til garantien. Bortset fra den emissionsgaranti, der er nævnt nedenfor, og kun såfremt denne måtte finde anvendelse, gives ingen anden udtrykkelig garanti.

Alle underforståede garantier om salgbarhed og brugsegnethed er begrænset til denne udtrykkelige garantis varighed. I visse stater er det ikke tilladt at fragå ansvar for hændelige og følgeskader eller at begrænse tidsrummet for en underforstået garantis varighed, så ovenstående ansvarsfragåelser og begrænsninger gælder muligvis ikke for dig.

Denne garanti giver dig bestemte juridiske rettigheder, men derudover kan du også have andre rettigheder, som varierer fra stat til stat.

Andre lande end USA og Canada

Kunder skal kontakte deres Toro-forhandler for at få en garantipolice, som gælder for deres land, provins eller stat. Såfremt du af en eller anden grund er utilfreds med din forhandlers service eller har problemer med at få oplysninger om garantien, bedes du kontakte Toro-importøren. Hvis alt andet svigter, kan du kontakte os hos Toro Warranty Company.