Form No. 3421-454 Rev A

TORO®

Count on it.

Manual del operador

Cabina todo tiempo

Cortacésped triple serie LT o unidad de tracción Groundsmaster® serie 3400

Nº de modelo 02895—Nº de serie 400000000 y superiores

Registre su producto en www.Toro.com.
Traducción del original (ES)

CE

3421-454 A

Este producto cumple todas las directivas europeas aplicables. Para obtener más detalles, consulte la Declaración de Incorporación (DOI) al final de esta publicación.

Introducción

Esta cabina proporciona protección antivuelco (conforme a la norma ISO:21299) y protección completa contra las inclemencias meteorológicas. Se suministra con un sistema de calefacción y aire acondicionado que mejora la comodidad del operador y elimina el vaho del parabrisas, así como un kit de reducción de ruido que reduce los niveles de ruido percibidos por el operador.

Instale el kit de baliza con supresión (pieza 111-7134)para el uso con este kit si se requiere una baliza de color ámbar.

Lea este manual detenidamente para aprender a utilizar y mantener correctamente su producto, y para evitar lesiones y daños al producto. Usted es responsable de utilizar el producto de forma correcta y segura.

Puede ponerse en contacto con Toro directamente en www.Toro.com si desea materiales de formación y seguridad o información sobre accesorios, para localizar un distribuidor o para registrar su producto.

Cuando necesite asistencia técnica, piezas genuinas Toro o información adicional, póngase en contacto con un Servicio Técnico Autorizado o con Asistencia al Cliente de Toro, y tenga a mano los números de modelo y serie de su producto. Figura 1 identifica la ubicación de los números de modelo y serie en el producto. Escriba los números en el espacio provisto.

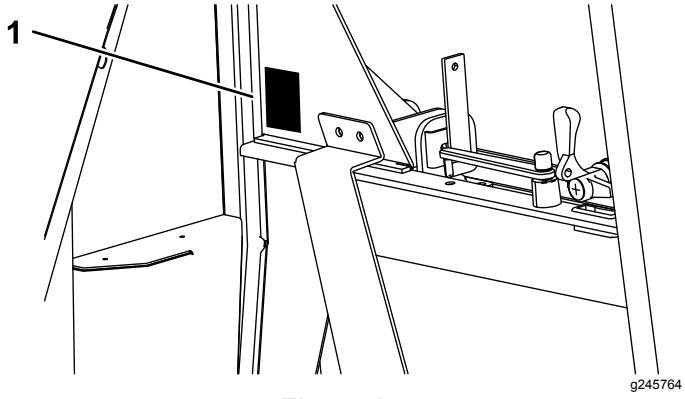

Figura 1

1. Ubicación de los números de modelo y de serie

Nº de modelo _____

Nº de serie _____

Este manual identifica peligros potenciales y contiene mensajes de seguridad identificados por el símbolo de alerta de seguridad (Figura 2), que señala un peligro que puede causar lesiones graves o la muerte si usted no sigue las precauciones recomendadas.



Figura 2

1. Símbolo de alerta de seguridad

Este manual utiliza 2 palabras más para resaltar información. **Importante** llama la atención sobre información mecánica especial, y **Nota** resalta información general que merece una atención especial.

Contenido

Seguridad 3
Ángulos máximos de pendiente para cortacéspedes con cabina 4
Pegatinas de seguridad e instrucciones 4
El producto 6
Controles 7
Especificaciones 8
Accesorios 9
Operación 9
Operación del sistema de calefacción 9
Utilización del aire acondicionado por primera vez 9
Operación del sistema de aire acondicionado 9
Uso del limpiaparabrisas y del lavaparabrisas 10
Llenado del depósito del limpiaparabrisas 10
Funcionamiento de las ventanillas 10
Funcionamiento de las puertas 10
Ajuste de los espejos 11
Mantenimiento 12
Calendario recomendado de mantenimiento 12
Comprobación de la presión de los refrigerantes 13
Solucionar los problemas de las lecturas de presión 13
Comprobación del nivel de refrigerante 14

© 2018—The Toro® Company
8111 Lyndale Avenue South
Bloomington, MN 55420

Póngase en contacto con nosotros en www.Toro.com.
Impreso en el Reino Unido
Reservados todos los derechos

Comprobación del embrague magnético del compresor 14
Comprobación del tubo de drenaje 14
Comprobación de la correa del ventilador del compresor 15
Inclinación de la cabina 15
Ubicación de los fusibles 17
Lavado de la máquina y la cabina 18
Almacenamiento 18
Esquemas 19

Seguridad

⚠ ADVERTENCIA

Si no sigue los procedimientos de seguridad, podría resultar gravemente herido.

Antes de trabajar en la máquina, es imprescindible que:

- **Lea el *Manual del operador* de la máquina.**
- **El motor esté apagado y la llave quitada.**
- **El freno de estacionamiento esté accionado.**
- **No haya presión en el sistema hidráulico.**
- **Las unidades de corte estén totalmente bajadas en el suelo.**

⚠ ADVERTENCIA

Si trabaja en la máquina sin el equipo de protección personal adecuado, el riesgo de sufrir lesiones aumenta.

Al llevar a cabo tareas de mantenimiento, utilice siempre equipos de protección personal apropiados.

⚠ ADVERTENCIA

Si trabaja en la máquina sin el soporte de seguridad, el riesgo de sufrir lesiones aumenta.

Antes de llevar a cabo tareas de mantenimiento debajo de la plataforma del operador y la cabina, asegúrese de que el soporte de seguridad está instalado.

⚠ ADVERTENCIA

El sistema eléctrico de la máquina podría darle una descarga y causarle lesiones.

Antes de trabajar con los sistemas eléctricos de la máquina, desconecte siempre los terminales de la batería (primero el borne negativo), y asegúrese de que no se produce ningún contacto entre los bornes y las partes metálicas de la máquina.

Importante: **Lleve puesto siempre el cinturón de seguridad cuando la cabina de seguridad esté instalada.**

Importante: **Consulte el *Manual del operador* de la máquina para obtener información y consejos sobre el manejo de un cortacésped en pendientes.**

Para asegurar un rendimiento óptimo y mantener la certificación de seguridad de la máquina, utilice solamente piezas y accesorios genuinos Toro. Las piezas de repuesto y accesorios de otros fabricantes podrían ser peligrosos, y su uso podría invalidar la garantía del producto.

Ángulos máximos de pendiente para cortacéspedes con cabina

Puede instalar esta cabina en los cortacéspedes enumerados al principio de este documento. Si cuenta con una cabina, cada modelo de cortacésped tiene un ángulo máximo de pendiente diferente, que figurará en la pegatina situada en la tapa del módulo de almacenamiento de la parte izquierda de la máquina. Consulte Pegatinas de seguridad e instrucciones (página 4) para comprobar la pegatina que indica el ángulo máximo de pendiente de su máquina cuando cuenta con cabina.

Pegatinas de seguridad e instrucciones

Las pegatinas de seguridad e instrucciones están a la vista del operador y están ubicadas cerca de cualquier zona de peligro potencial. Sustituya cualquier pegatina que esté dañada o que falte.

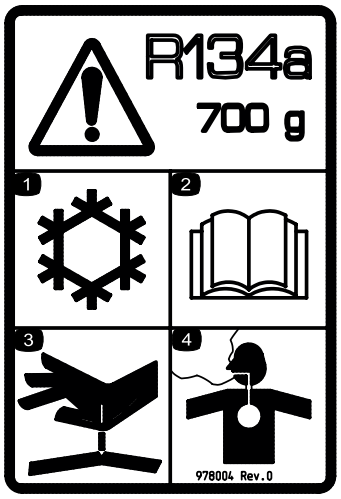

decal978004

978004

1. Sistema de aire acondicionado/refrigeración
2. Lea el *Manual del operador*.
3. Fluido a alta presión: peligro de inyección en el cuerpo
4. Vapores o gases tóxicos: peligro de asfixia

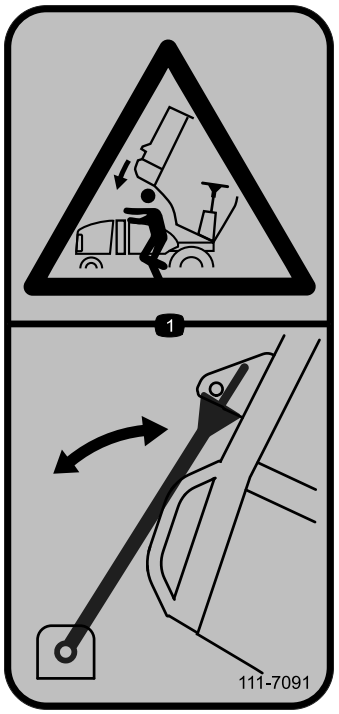

decal111-7091

111-7091

1. Peligro de aplastamiento: mantenga siempre el capó inmóvil.

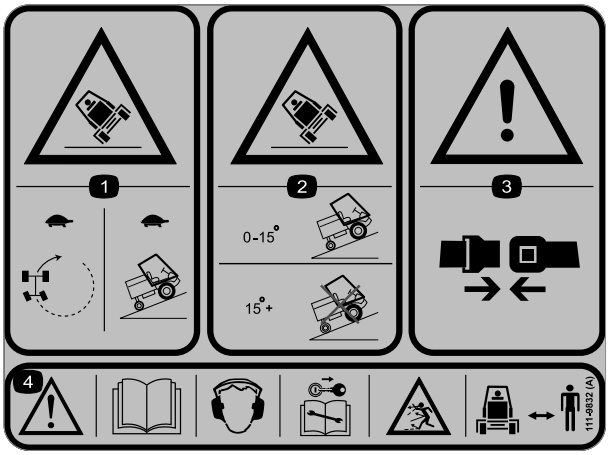

decal111-9832

111-9832

Groundsmaster 3400 (Modelo 30651) y LT-F3000 (Modelo 30659):

1. Peligro de vuelco – realice giros lentamente; conduzca lentamente sobre pendientes.
2. Peligro de vuelco – utilizar en pendientes de 15 grados o menos; no utilizar en pendientes de más de 15 grados.
3. Advertencia: lleve puesto siempre el cinturón de seguridad.
4. Advertencia – lea el *Manual del operador*; lleve protección auditiva; retire la llave de contacto antes de realizar cualquier tarea de mantenimiento; peligro de objetos arrojados – mantenga a otras personas alejadas de la máquina.

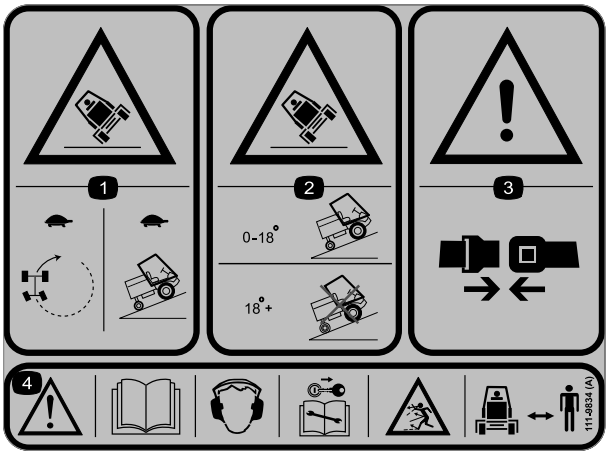

decal111-9834

111-9834

LT3340 (Modelo 30657)

1. Peligro de vuelco – realice giros lentamente; conduzca lentamente sobre pendientes.
2. Peligro de vuelco – utilizar en pendientes de 18 grados o menos; no utilizar en pendientes de más de 18 grados.
3. Advertencia: lleve puesto siempre el cinturón de seguridad.
4. Advertencia – lea el *Manual del operador*; lleve protección auditiva; retire la llave de contacto antes de realizar cualquier tarea de mantenimiento; peligro de objetos arrojados – mantenga a otras personas alejadas de la máquina.

El producto

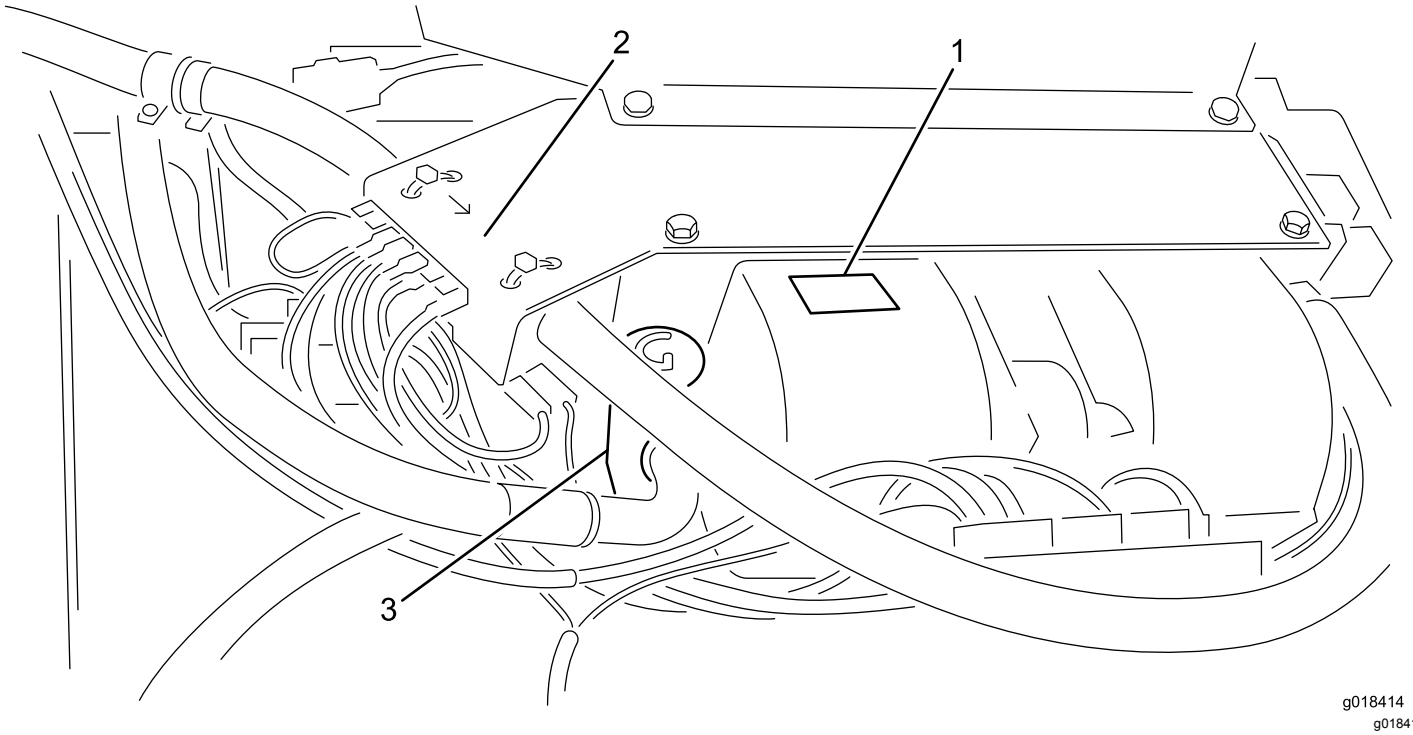

Figura 3

Evaporador, calentador y ventiladores: montados en la parte delantera del techo de la cabina

1. Aire acondicionado: evaporador, calentador y doble soplador radial
2. Válvula del calentador
3. Válvula de expansión

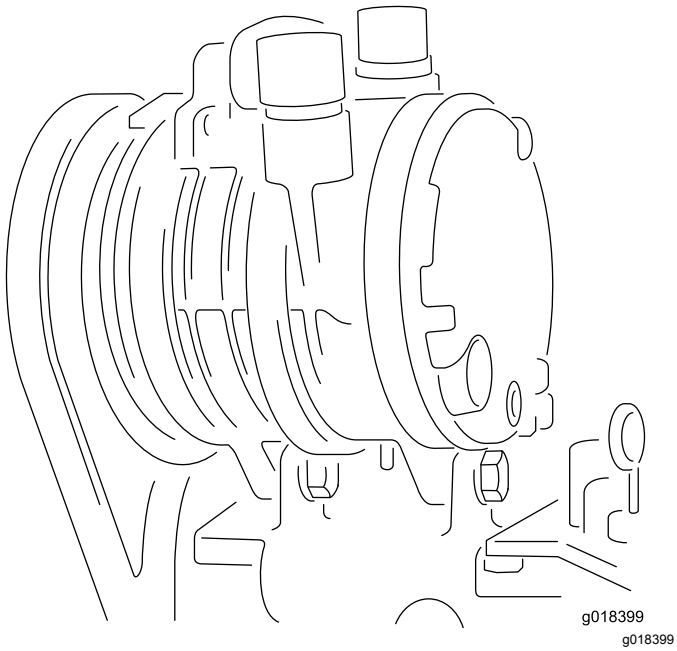

Figura 4

Compresor: montado en el motor

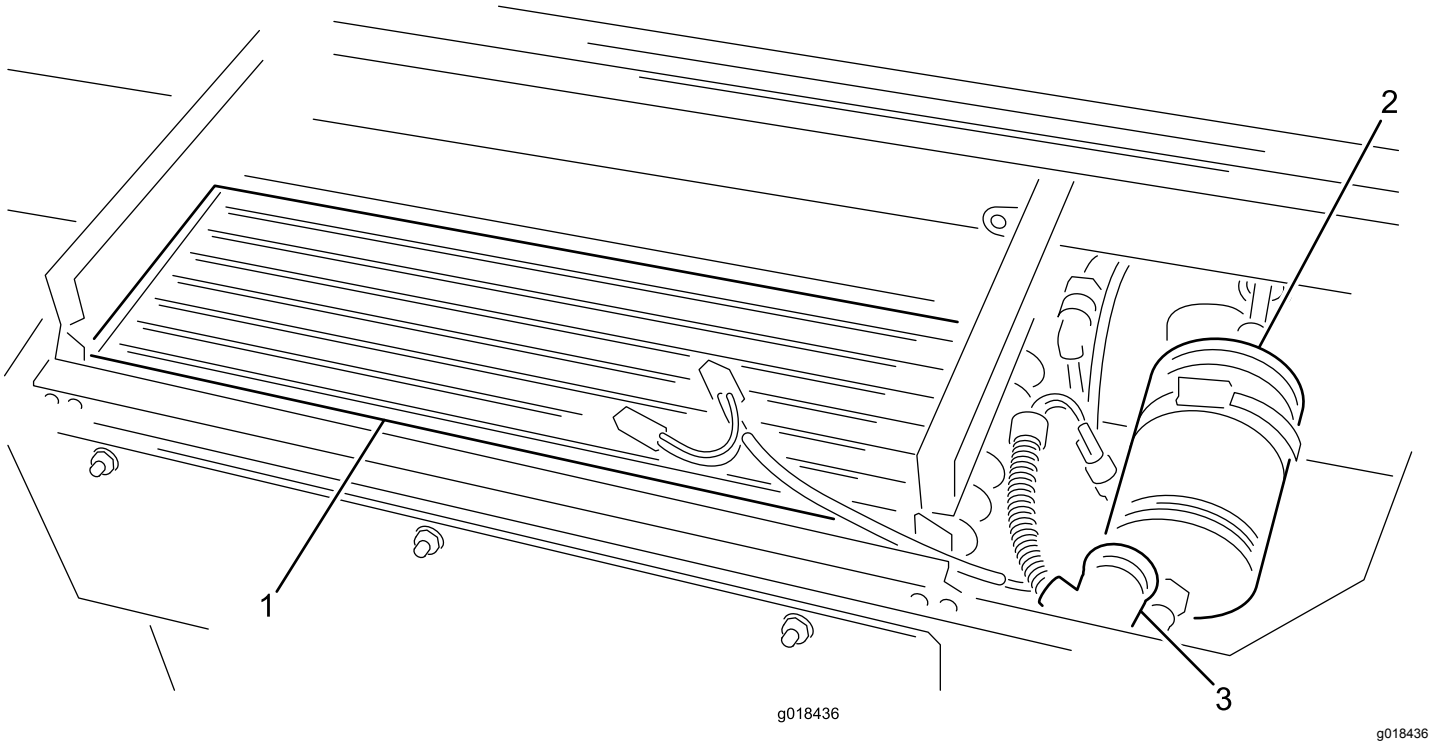

Figura 5

Condensador y secador/filtro: montado en la parte trasera del techo de la cabina

1. Condensador
2. Secador/filtro
3. Interruptor de presión

Controles

Controles del soplador

Los controles están montados en el lado derecho del forro del techo.

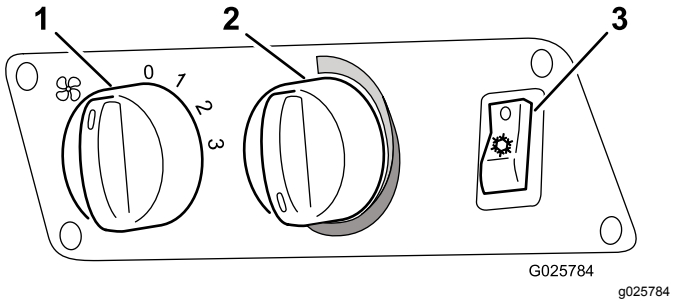

Figura 6

1. Interruptor de tres posiciones que controla la velocidad del soplador radial
2. Control de temperatura
3. Interruptor del aire acondicionado

Interruptor del limpiaparabrisas/lavaparabrisas

El interruptor está montado en el lado izquierdo, en el forro del techo.

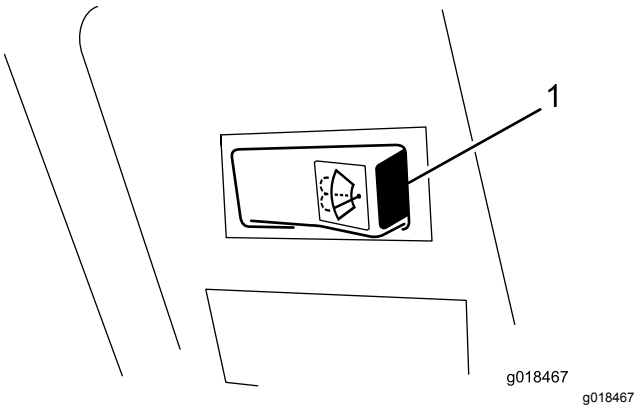

Figura 7

1. Interruptor del limpiaparabrisas/lavaparabrisas

Interruptor de la luz interior

Presione el lado delantero del interruptor de la luz interior (Figura 8) para encender la luz. Presione la parte trasera del interruptor para apagar la luz.

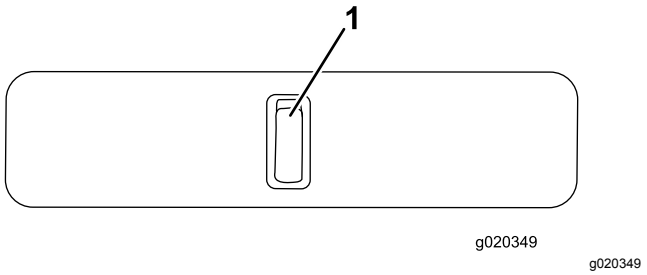

Figura 8

1. Interruptor de la luz interior

Manivela de la ventanilla delantera (2)

La ventanilla delantera puede abrirse para proporcionar ventilación. Hay dos manivelas (Figura 9).

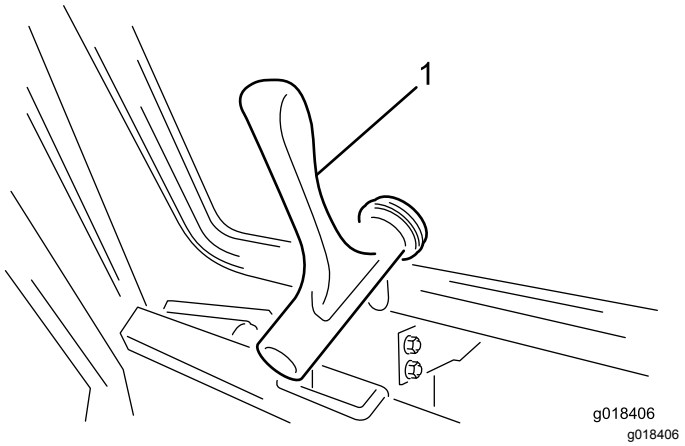

Figura 9

1. Manivela de la ventanilla delantera

Manivela y soporte de la ventanilla trasera

La ventanilla trasera puede abrirse para proporcionar ventilación. Gire el soporte para mantener abierta la ventanilla trasera (Figura 10).

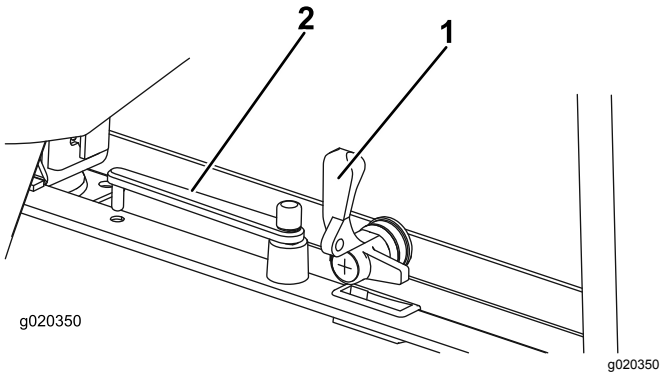

Figura 10

1. Manivela de la ventanilla trasera
2. Soporte de la ventanilla trasera

Especificaciones

Nota: Las especificaciones y diseños están sujetos a modificación sin previo aviso.

AIRE ACONDICIONADO	
Rendimiento de refrigeración	4,2 kW
Refrigerante	R134A
Cantidad recomendada de refrigerante	850 g (1,87 kg)
Evaporador: caudal de aire del soplador	660 m^3/h (23.307 $pies^3/h$)
SISTEMA ELÉCTRICO	
Voltaje de trabajo	12 V
Fusible del soplador radial/compresor	15 A
Fusible del soplador axial	25 A
COMPRESOR	
Designación	TM-08 HS
Sentido de rotación (vista de la polea)	sentido horario
Velocidad de operación	700 a 6000 rpm
Cilindrada	82 cm^3/rev (5 $pulg.^3/rev$)
Conexión del lado de la presión	Junta tórica ¾"
Conexión del lado del aspirador	Junta tórica ⅞"

Voltaje de trabajo del embrague magnético	12 V
Consumo energético del embrague magnético	0,45 W
Aceite refrigerante	ZXL 100 PAG
Volumen de aceite refrigerante en el compresor	150 cm^3 (9,15 $pulg.^3$)
Aceite refrigerante: adicional necesario para llenar el sistema de aire acondicionado	25 cm^3 (1,53 $pulg.^3$)
Consumo energético del sistema de aire acondicionado	2,5 kW

Accesorios

Está disponible una selección de accesorios homologados por Toro que se pueden utilizar con la máquina a fin de potenciar y aumentar sus prestaciones. Póngase en contacto con su Servicio Técnico Autorizado o visite www.Toro.com para obtener una lista de todos los accesorios y aperos homologados.

Para asegurar un rendimiento óptimo y mantener la certificación de seguridad de la máquina, utilice solamente piezas y accesorios genuinos Toro. Las piezas de repuesto y accesorios de otros fabricantes podrían ser peligrosos, y su uso podría invalidar la garantía del producto.

Operación

Nota: Los lados derecho e izquierdo de la máquina se determinan desde la posición normal del operador.

Operación del sistema de calefacción

1. Ponga el interruptor del aire acondicionado en Desconectado.
2. Ajuste el interruptor de velocidad del ventilador a la velocidad deseada.
3. Ajuste el regulador de temperatura al valor deseado.
4. Los dos orificios de ventilación de la consola del techo pueden orientarse para dirigir el chorro de aire según se desee.

Utilización del aire acondicionado por primera vez

1. Arranque el motor.
2. Encienda el interruptor del soplador (Figura 6).
3. Encienda el interruptor del aire acondicionado (Figura 6).
4. Ponga el controlador de temperatura (Figura 6) en frío máximo (sentido antihorario hasta el tope).

   Nota: Después de 3 minutos, las rejillas de salida del aire deberían emitir aire frío.
5. Ajuste la velocidad del ventilador y el control de temperatura para obtener el nivel de refrigeración deseado.

Operación del sistema de aire acondicionado

No ponga en marcha el sistema de aire acondicionado con el motor parado porque no funcionará y la batería se descargará.

Para evitar fallos prematuros de las juntas de los ejes del compresor. haga funcionar el sistema de aire acondicionado 15 minutos cada 14 días.

1. Mueva el interruptor a la posición de CONECTADO.
2. Ajuste el interruptor de velocidad del ventilador a la velocidad deseada.
3. Ajuste el regulador de temperatura al valor deseado.

Nota: El termostato del sistema enciende y apaga el compresor para mantener la temperatura elegida.

Uso del limpiaparabrisas y del lavaparabrisas

1. Presione el lado derecho del interruptor para activar el limpiaparabrisas.
2. Mantenga pulsado el interruptor para activar el lavaparabrisas.
3. Presione el lado izquierdo del interruptor para parar el limpiaparabrisas.

Llenado del depósito del limpiaparabrisas

Llene el depósito con agua limpia y la cantidad recomendada de líquido comercial para el lavado del parabrisas (Figura 11).

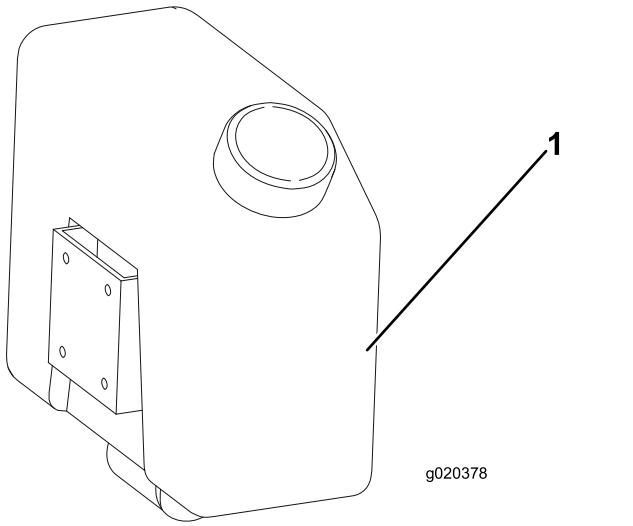

Figura 11

1. Depósito del limpiaparabrisas

⚠ ADVERTENCIA

El no utilizar líquido con protección anticongelante en temperaturas bajas podría afectar negativamente a la visibilidad por el parabrisas y aumentar el riesgo de lesión o accidente.

Si se utiliza la máquina en temperaturas inferiores a los 5 °C, utilice un líquido de lavado con protección anticongelante.

Funcionamiento de las ventanillas

Ventanilla delantera

1. Gire las manivelas en sentido antihorario y empuje la ventanilla para abrirla.
2. Gire las manivelas en sentido horario para bloquear la ventanilla en posición abierta.
3. Para cerrar la ventanilla, gire las manivelas en sentido antihorario, cierre la ventanilla y gire la manivela en sentido horario para bloquear la ventanilla.

Ventanilla trasera

1. La ventanilla trasera puede abrirse girando la manivela en sentido antihorario.

   Nota: Los resortes de gas empujan la ventana para abrirla completamente.
2. Gire el soporte contra la manivela para mantenerla abierta.
3. Para cerrar la ventanilla trasera, gire el soporte para separarlo de la ventanilla, cierre la ventanilla y gire la manivela en sentido horario para bloquear la ventanilla.

Funcionamiento de las puertas

Para abrir la puerta desde fuera de la cabina, presione el botón de la manecilla y abra la puerta (Figura 12).

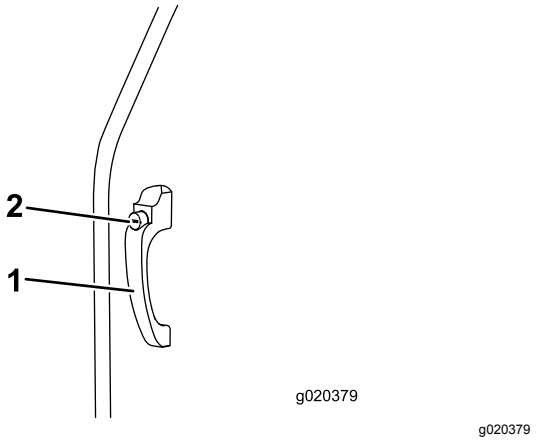

Figura 12

1. Manecilla de la puerta
2. Botón de la manecilla de la puerta

Para abrir la puerta desde dentro de la cabina, tire hacia atrás de la palanca de liberación mientras abre la puerta (Figura 13).

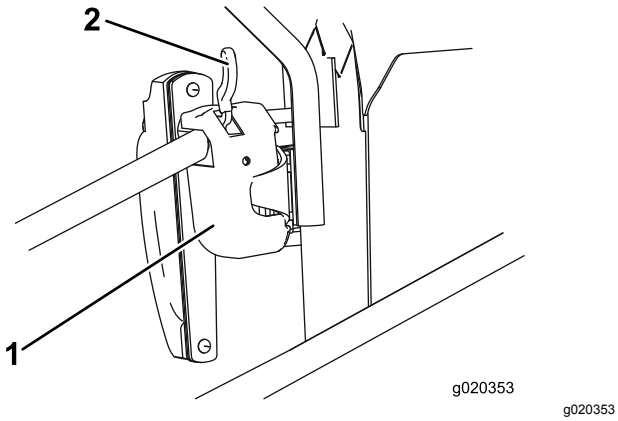

Figura 13

1. Cerradura de la puerta
2. Palanca de liberación

Ajuste de los espejos

Siéntese en el asiento y haga que un ayudante ajuste los retrovisores laterales para obtener la mejor visibilidad por el costado de la máquina (Figura 14).

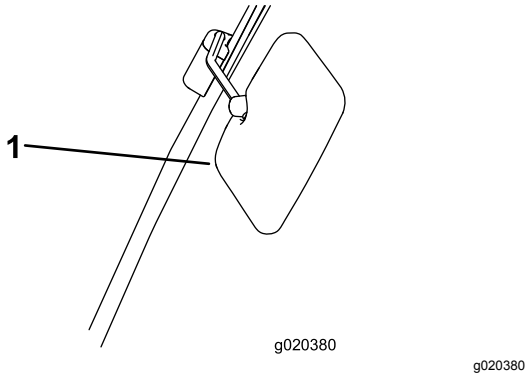

Figura 14

1. Retrovisor lateral

Mantenimiento

Nota: Los lados derecho e izquierdo de la máquina se determinan desde la posición normal del operador.

Para todos los procedimientos de almacenamiento, aparque la máquina en una superficie nivelada, apague el motor y retire la llave.

Calendario recomendado de mantenimiento

Intervalo de mantenimiento y servicio	Procedimiento de mantenimiento
Después de las primeras 100 horas	• Compruebe que todas las conexiones están apretadas.
Cada 50 horas	• Compruebe el nivel de refrigerante.
Cada 250 horas	• Compruebe el funcionamiento del embrague magnético del compresor. • Compruebe que el desagüe no está obstruido y límpielo si es necesario • Inspeccione las aletas del condensador y límpielas si es necesario. • Compruebe el estado de los cables eléctricos. • Compruebe el estado de los conectores eléctricos y que estos están bien apretados.
Cada 500 horas	• Compruebe el estado de la correa del ventilador del compresor y ajústela si es necesario. • Inspeccione las mangueras en busca de abrasiones y compruebe su condición general. • Compruebe todas las conexiones para asegurarse de que no existen fugas. • Inspeccione el estado de la unidad de climatización situada en el techo de la cabina y compruebe que las piezas están correctamente apretadas. • Compruebe que los soportes del compresor están correctamente apretados.
Cada 2 años	• Cambie el secador/filtro.

⚠ ADVERTENCIA

Si trabaja en la máquina sin el soporte de seguridad, el riesgo de sufrir lesiones aumenta.

Antes de llevar a cabo tareas de mantenimiento debajo de la plataforma del operador y la cabina, asegúrese de que el soporte de seguridad está instalado.

⚠ CUIDADO

Si deja la llave en el interruptor de encendido, alguien podría arrancar el motor accidentalmente y causar lesiones graves a usted o a otras personas.

Retire la llave de contacto antes de realizar cualquier operación de mantenimiento.

Importante: **Un distribuidor Toro autorizado o un técnico especializado en sistemas de calefacción de vehículos debe llevar a cabo el mantenimiento o la reparación del sistema de calefacción.**

Importante: **Cualquier trabajo relacionado con el refrigerante del sistema de aire acondicionado debe ser realizado por personal debidamente cualificado.**

- Puede utilizar el sistema de aire acondicionado durante muchos meses de la temporada de siega. Siga el mantenimiento regular especificado para prolongar la vida del sistema y asegurar su funcionamiento eficaz. El no llevar a cabo el mantenimiento especificado y documentado podría invalidar la garantía del sistema y de sus componentes.
- El calendario de mantenimiento debe respetarse aunque el sistema de aire acondicionado se utilice con poca frecuencia, puesto que con el paso del tiempo los componentes se degradan y puede haber pérdidas de refrigerante.

- Limpie las aletas del condensador y del evaporador con aire comprimido en el sentido opuesto al flujo normal de aire. Si hay una acumulación de depósitos grasientos, puede limpiarse con una solución jabonosa no abrasiva.
- Un nivel bajo de refrigerante puede reducir la eficacia del equipo de aire acondicionado.
- Un nivel extremadamente bajo puede hacer que el interruptor de baja presión apague el sistema.
- Para comprobar el nivel de refrigerante, hay una mirilla integrada en el tanque colector. Después de llenar el sistema, déjelo funcionar durante 5 minutos para purgar todas las burbujas de aire del sistema. Compruebe el nivel después de este periodo y rellene si es necesario. Es normal que haya alguna burbuja de aire de vez en cuando.

  Importante: **No derrame aceite del compresor sobre la carrocería del vehículo. Puede causar una decoloración de la pintura del vehículo y el deterioro de los componentes de material acrílico o plástico ABS.**
- Al conectar las mangueras de climatización, lubrique las juntas tóricas con aceite refrigerante.
- Después de retirar las mangueras del sistema de aire acondicionado, cambie siempre las juntas tóricas por juntas nuevas homologadas para el uso con el refrigerante 134A.
- Al apretar o aflojar los acoplamientos, utilice 2 llaves para evitar que se tuerza la manguera.

Comprobación de la presión de los refrigerantes

Durante el uso del sistema de aire acondicionado, la presión de operación es diferente en el lado de aspiración y en el lado de presión del compresor.

Esta diferencia de presión viene determinada por la velocidad del compresor, la temperatura del interior del vehículo, la temperatura del aire en el exterior y la humedad relativa del aire.

Si las presiones difieren de las indicadas en la tabla siguiente puede haber un fallo en el sistema.

Para comprobar las presiones, ajuste la velocidad del compresor a 2000 rpm y la temperatura del aire entre 20 y 40 grados C (68 y 104 grados F). Utilice el soplador en la posición 3 (ajuste de mayor velocidad).

Presiones del refrigerante del sistema

Temperatura exterior	Lado de baja presión	Lado de alta presión
20° C (68° F)	1,7 a 2,1 bar (24,7 a 30,5 psi)	10 a 14 bar (145 a 203 psi)
25° C (77° F)	1,8 a 2,2 bar (26,1 a 31,9 psi)	12 a 16 bar (174 a 232 psi)
30° C (86° F)	1,9 a 2,3 bar (27,6 a 33,4 psi)	14 a 18 bar (203 a 261 psi)

Solucionar los problemas de las lecturas de presión

Durante la prueba de compresión, puede haber desviaciones de los valores indicados en la tabla. La localización de la causa puede determinar si es necesario reparar o sustituir una pieza.

A continuación se facilita una breve relación de algunas desviaciones de presión que pueden observarse, y algunas de las posibles causas.

- **Presión demasiado alta en el manómetro de alta presión**
  - El volumen de aire del condensador es demasiado pequeño.
  - Cantidad excesiva de refrigerante
  - El secador/filtro está obstruido.
- **Presión demasiado baja en el manómetro de alta presión**
  - La cantidad de refrigerante es demasiado baja (mirilla)
  - La velocidad del compresor es demasiado baja (compruebe que la correa de transmisión no patina y que está correctamente tensada).
  - Hay un fallo en el compresor.
- **Presión demasiado alta en el manómetro de baja presión**
  - La expansión de la válvula es incorrecta.
  - La velocidad del compresor es demasiado baja (compruebe que la correa de transmisión no patina y que está correctamente tensada).
  - Hay un fallo en el compresor.
- **Presión demasiado baja en el manómetro de baja presión**
  - Hay obstrucciones en las mangueras de aspiración o presión.

– La expansión de la válvula es incorrecta.
– La cantidad de refrigerante es demasiado baja (examine la cubeta de decantación).
– El volumen de aire del evaporador es demasiado pequeño.

Una persona cualificada debe examinar y reparar las desviaciones de presión de las válvulas en la mesa.

Importante: **No permita que el refrigerante se libere a la atmósfera. Antes de abrir el circuito de refrigeración o desconectar sus componentes, el refrigerante debe vaciarse en una botella de reciclado homologada que se debe eliminar correctamente.**

Utilice siempre piezas de repuesto genuinas de Toro para la reparación o el mantenimiento del sistema de aire acondicionado.

Comprobación del nivel de refrigerante

Intervalo de mantenimiento: Cada 50 horas

Compruebe que el nivel de refrigerante es correcto. A medida que descienda el nivel del refrigerante, se verán más burbujas de aire por la mirilla. Un nivel bajo de refrigerante puede reducir la eficacia del equipo de aire acondicionado. Un nivel extremadamente bajo puede hacer que el interruptor de baja presión apague el sistema.

1. Usando la mirilla del tanque colector, compruebe el nivel de refrigerante (Figura 15).

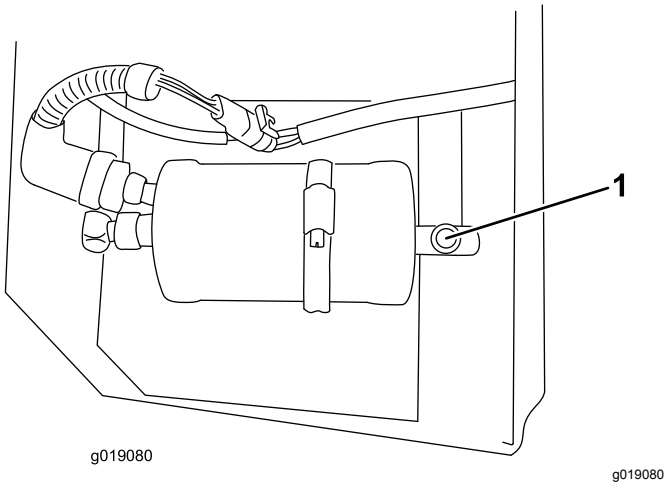

g019080

Figura 15

1. Mirilla indicadora del nivel de refrigerante

2. Después de llenar el sistema, déjelo funcionar durante 5 minutos para purgar todas las burbujas de aire del sistema.
3. Compruebe el nivel después de este periodo y rellene si es necesario.

   Nota: Es aceptable que haya alguna burbuja de aire de vez en cuando.

Comprobación del embrague magnético del compresor

Intervalo de mantenimiento: Cada 250 horas

El embrague magnético del compresor funciona correctamente si hace 'clic' al activarse (Figura 16).

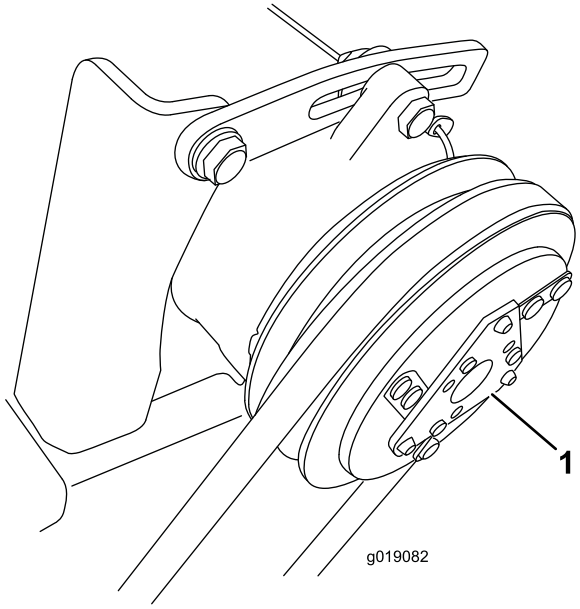

g019082

Figura 16

1. Embrague magnético del compresor

Comprobación del tubo de drenaje

Intervalo de mantenimiento: Cada 250 horas

El desagüe es un tubo de plástico transparente conectado al condensador. Desde el condensador pasa a través de la estructura de la cabina y sale por debajo de la parte delantera de la cabina (Figura 17). Compruebe que el desagüe no está obstruido y límpielo si es necesario

Si el tubo está obstruido, utilice un desatascador flexible para eliminar la obstrucción o desconecte el tubo y límpielo con aire comprimido.

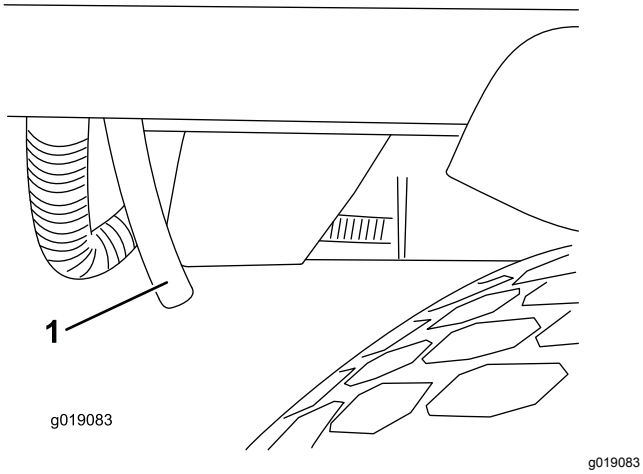

Figura 17

1. Tubo de drenaje

Nota: Si no es posible llegar a la obstrucción con un desatascador flexible, el otro extremo del tubo puede desconectarse para limpiarlo con aire comprimido (Figura 18).

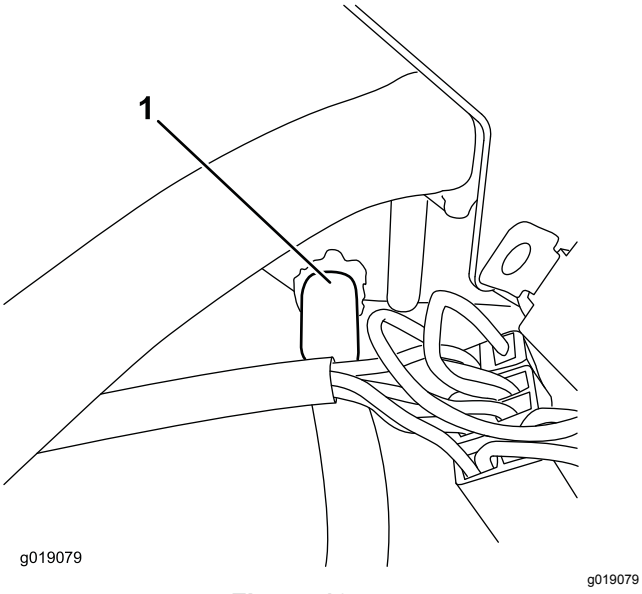

Figura 18

1. Desconectar el tubo aquí.

Comprobación de la correa del ventilador del compresor

Intervalo de mantenimiento: Cada 500 horas

1. Una tensión correcta permite una desviación de 10 mm al aplicar una fuerza de 40 N a la correa, en el punto intermedio entre las poleas.
2. Si la desviación no es de 10 mm, afloje los pernos superiores e inferiores de montaje del compresor.

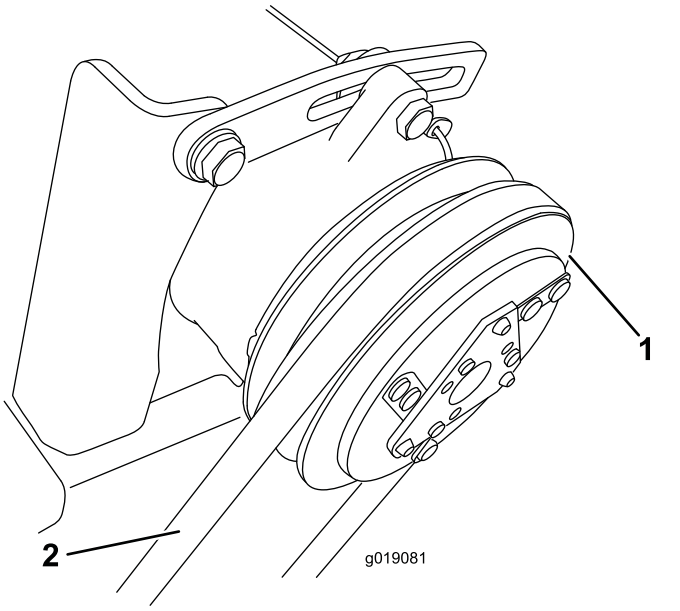

Figura 19

1. Compresor
2. Comprobar la desviación de la correa aquí.

---

3. Aumente o reduzca la tensión de la correa del compresor y apriete los pernos.
4. Verifique de nuevo la desviación de la correa para asegurarse de que la tensión es la correcta.

Inclinación de la cabina

La cabina puede inclinarse para acceder debajo de la plataforma del operador y realizar tareas de limpieza y mantenimiento.

La cabina y la plataforma del operador se inclinan como una sola unidad. El ángulo de inclinación es menor que el de una plataforma sin cabina. Así se asegura la estabilidad suficiente de la máquina a pesar del peso y la posición de la cabina inclinada.

Inclinación de la cabina hacia arriba

1. Retire los clips en R y gire las dos palancas de bloqueo situadas en el travesaño de la parte trasera de la cabina, de modo que apunten hacia arriba (Figura 20).

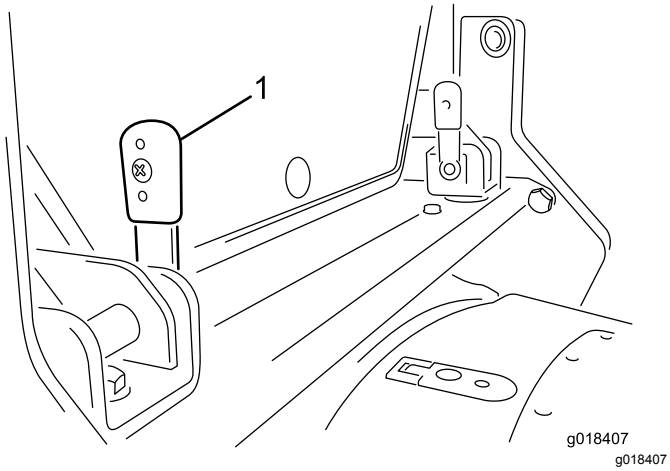

Figura 20

1. Palanca de bloqueo (2)—girada hacia arriba (vertical)

2. Deslice las palancas hacia dentro para retirarlas de los soportes.

   Nota: Si es difícil retirar las palancas, alinee las clavijas de bloqueo con las ranuras en el soporte y, a continuación, retire las palancas.

3. En ambos lados de la cabina, en el poste de la esquina trasera, hay un agarradero que permite levantar la cabina desde cualquier lado. Elévela con uno de estos agarraderos.

   Nota: Los muelles a gas incorporados ayudan a elevar la cabina de manera controlada, y se detienen cuando esté elevada del todo.

4. Una vez que la cabina se haya elevado del todo, instale el soporte de seguridad según se indica a continuación:

   A. Retire el soporte de seguridad de su lugar de almacenamiento.

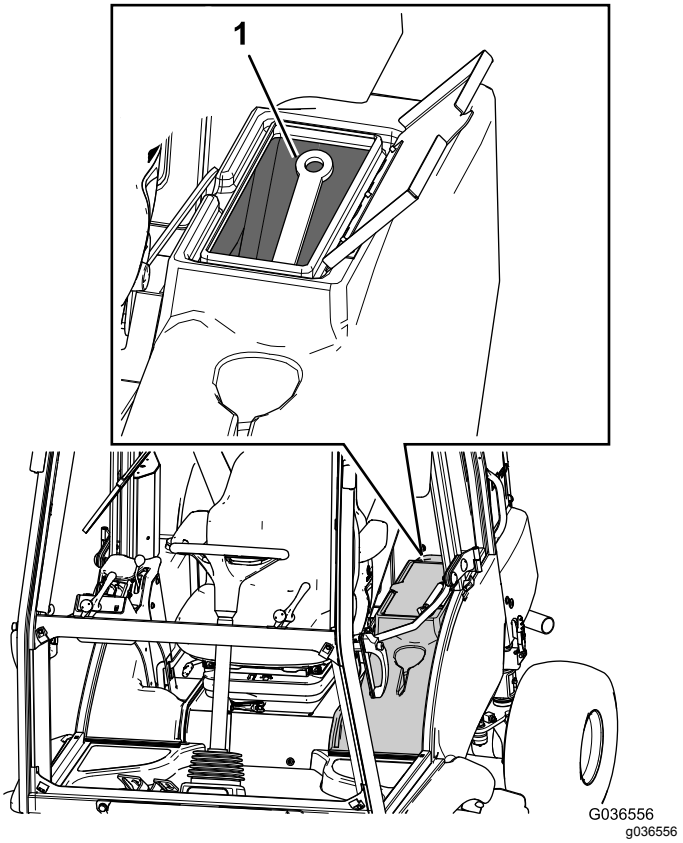

Figura 21

1. Soporte de seguridad

   B. Con cualquiera de los 2 soportes de los travesaños, coloque el soporte de seguridad en el soporte, inserte la palanca de bloqueo correspondiente a través de ambos soportes y gire la palanca hacia abajo.

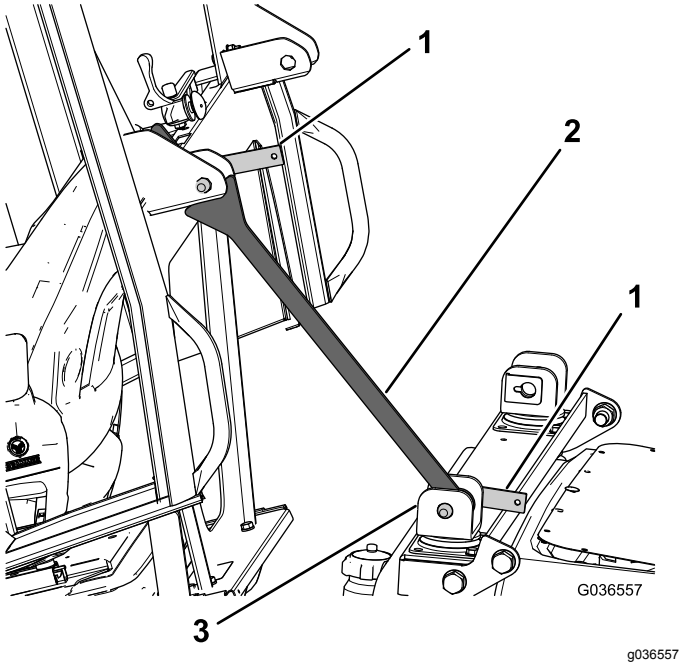

Figura 22

1. Palanca de bloqueo
2. Soporte de seguridad
3. Soporte del travesaño

C. Una vez que se haya fijado el soporte de seguridad, el soporte del travesaño debe girarse hacia la cabina para que descanse sobre el soporte de la parte trasera de la cabina (Figura 22).

D. Inserte la otra palanca de bloqueo a través del soporte superior para asegurar que el soporte de seguridad no se mueva (Figura 22).

Bajada de la cabina

1. Retire el soporte de seguridad según se indica a continuación:
   A. Retire las 2 palancas de bloqueo que sujetan el soporte de seguridad al soporte del travesaño.
   B. Retire el soporte de seguridad del soporte del travesaño.
   C. Coloque el soporte de seguridad en su lugar de almacenamiento (Figura 21).
2. Tire hacia abajo de uno de los agarraderos para bajar la cabina para que los soportes de la parte trasera de la misma se alineen entre los soportes del travesaño.
3. Con las palancas en la posición vertical (Figura 20), presione para introducirlas a través de los soportes.

Nota: Mueva las palancas hacia delante y hacia atrás dentro de los soportes para alinear las clavijas de bloqueo con las ranuras.

4. Una vez insertadas del todo las palancas, gírelas hacia atrás para bloquearlas en esa posición (Figura 23).

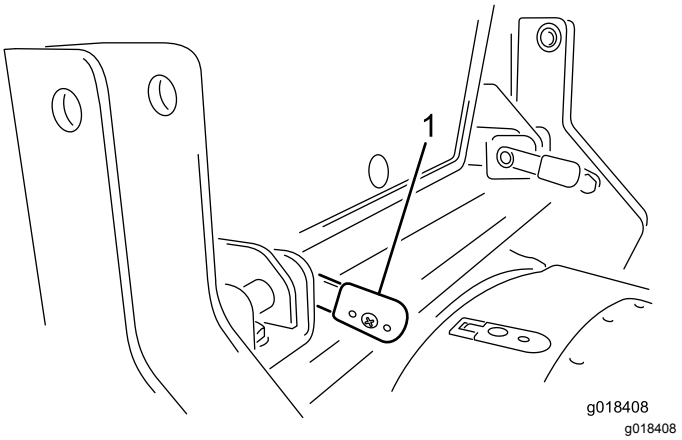

Figura 23

1. Palanca de bloqueo (2)—girada hacia abajo (horizontal)

5. Instale los clips en R.

Ubicación de los fusibles

Los fusibles de la cabina están situados en la caja de fusibles del techo de la cabina (Figura 24).

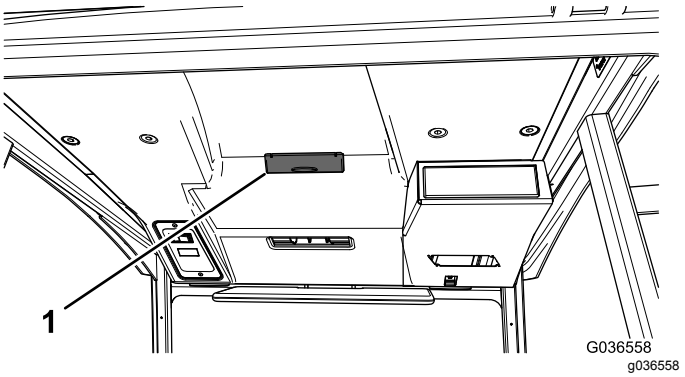

Figura 24

1. Caja de fusibles de la cabina

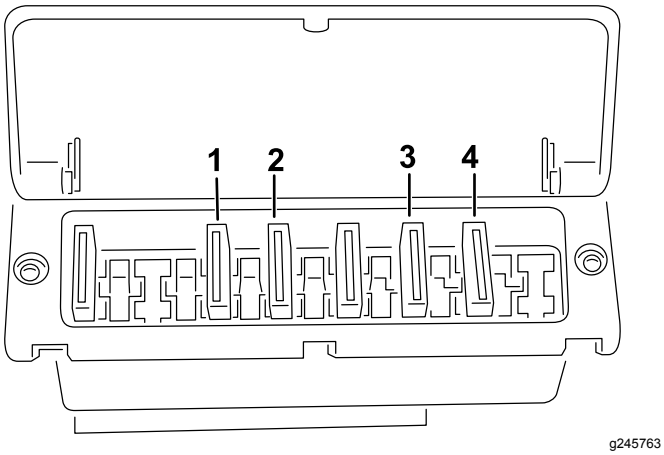

Figura 25

1. 25 A
2. 15 A
3. 5 A
4. 5 A

Lavado de la máquina y la cabina

Al lavar la máquina y la cabina no dirija el agua hacia la zona del techo.

Almacenamiento

Consulte el *Manual del operador* de la unidad de tracción los detalles de almacenamiento de la máquina.

Esquemas

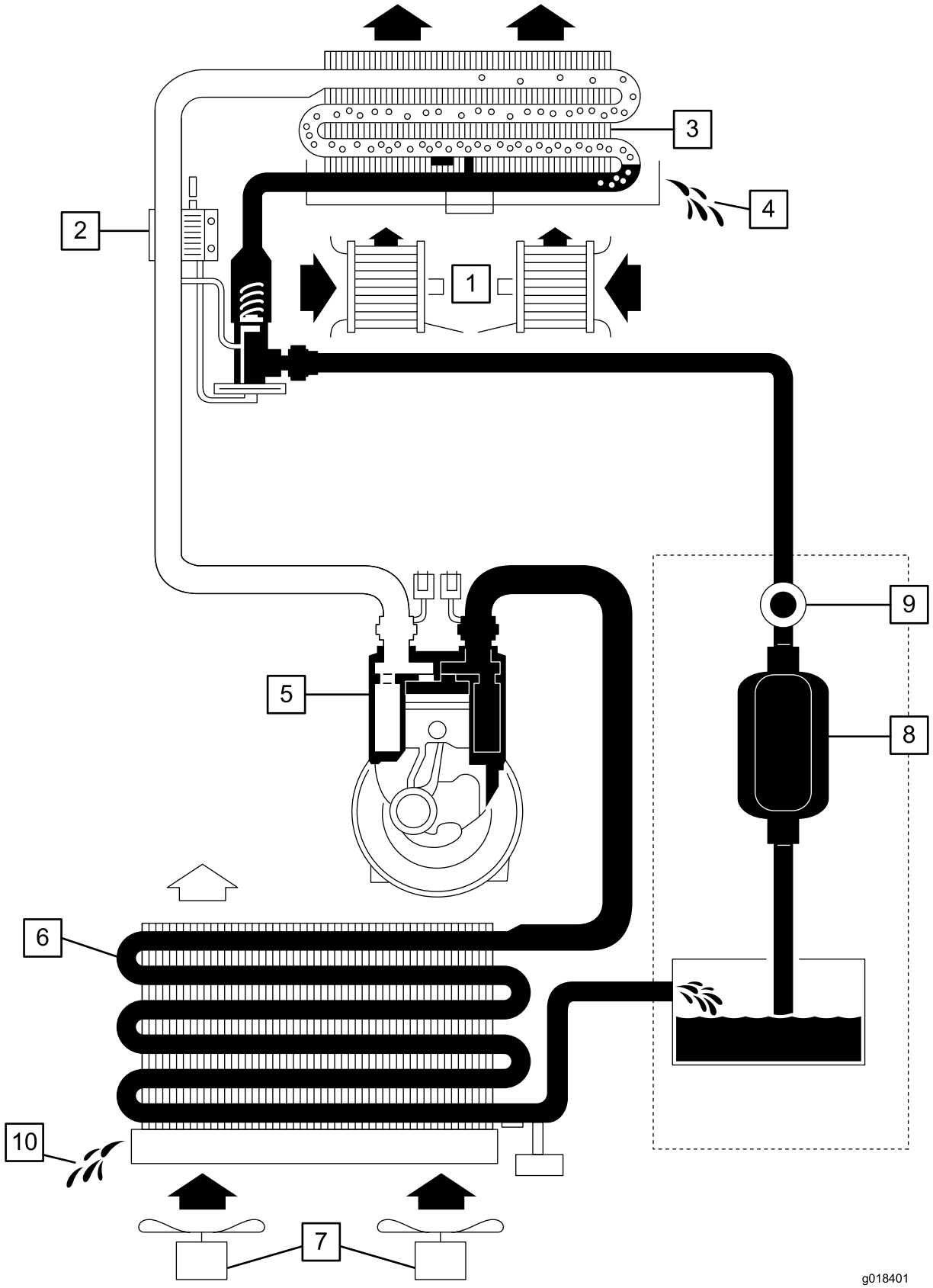

g018401

1	Soplador radial
2	Válvula de expansión
3	Evaporador (combinado con un intercambiador de calor para la calefacción)
4	Condensador: agua
5	Compresor
6	Condensador
7	Ventiladores axiales
8	Secador/filtro
9	Mirilla
10	Desagüe

Esquema funcional del sistema de aire acondicionado (Rev. n/a)

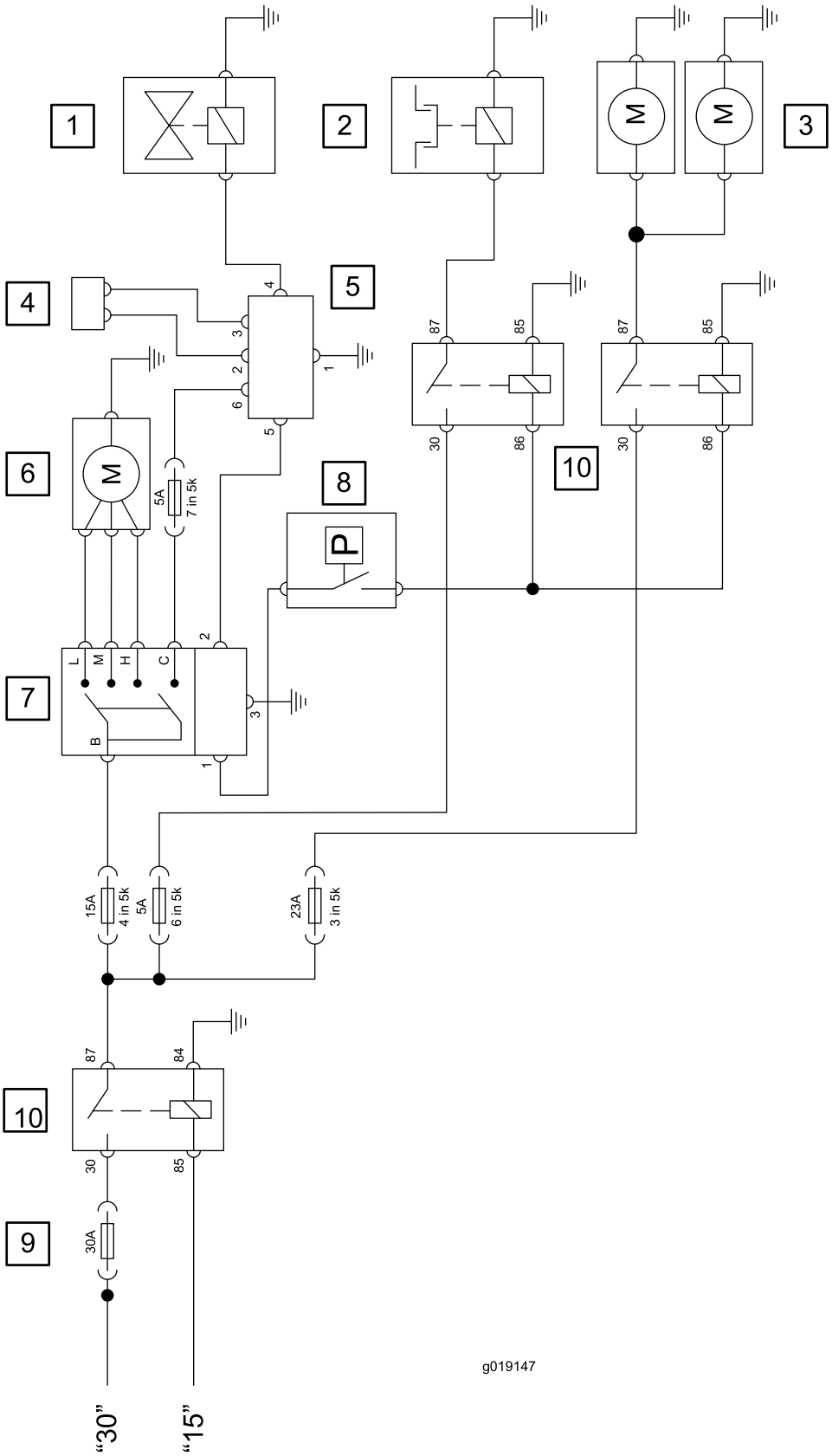
1
2
3
4
5
6
7
8
9
10
10
M
M
M
P
L
M
H
C
B
5A
7 in 5k
15A
4 in 5k
5A
6 in 5k
23A
3 in 5k
30A
87
85
30
86
84
"30"
"15"
g019147

g019147

1	Válvula de calefacción
2	Compresor con embrague magnético
3	Doble ventilador axial
4	Sensor de temperatura
5	Regulador electrónico
6	Soplador radial
7	Interruptor de la velocidad del soplador
8	Interruptor de presión
9	Fusible principal en el compartimiento del motor
10	Relé

Esquema eléctrico del sistema de aire acondicionado (Rev. n/a)

Notas:

Notas:

Notas:

Declaración de Incorporación

The Toro Company, 8111 Lyndale Ave. South, Bloomington, MN, EE.UU., declara que el/los equipo(s) siguiente(s) cumple(n) las directivas citadas, si se instalan con arreglo a las instrucciones adjuntas en determinados modelos Toro según lo indicado en las Declaraciones de conformidad pertinentes.

Nº de modelo	Nº de serie	Descripción del producto	Descripción de la factura	Descripción general	Directiva
02895	400000000 y superiores	Cabina todo tiempo, cortacésped triple serie LT o unidad de tracción Groundsmaster serie 3400	CAB W/ AIR-CONDITIONER	Cabina	2014/30/UE 2006/42/CE

Se ha compilado la documentación técnica pertinente exigida por la Parte B del Anexo VII de 2006/42/CE.

Nos comprometemos a transmitir, a petición de las autoridades nacionales, información pertinente sobre esta maquinaria parcialmente completa. El método de transmisión será electrónico.

Esta maquinaria no debe ponerse en servicio hasta que haya sido incorporada en los modelos Toro homologados, según lo indicado en la Declaración de conformidad correspondiente y de acuerdo con todas las instrucciones, para que pueda declararse conforme a todas las Directivas pertinentes.

Certificado:



John Heckel
Director de ingeniería
8111 Lyndale Ave. South
Bloomington, MN 55420, USA
January 22, 2018

Representante autorizado:

Marcel Dutrieux
Manager European Product Integrity
Toro Europe NV
Nijverheidsstraat 5
2260 Oevel
Belgium

Tel. +32 16 386 659

Aviso de privacidad (Europa)

Información recopilada por Toro.
Toro Warranty Company (Toro) respeta su privacidad. Para procesar las reclamaciones bajo la Garantía y para ponernos en contacto con usted en el caso de una posible retirada de productos, le pedimos que comparta con nosotros cierta información personal, bien directamente, bien a través de su concesionario o empresa Toro local.

El sistema de garantías de Toro está hospedado en servidores ubicados en los Estados Unidos, y por tanto las leyes de privacidad aplicables pueden no proporcionar la misma protección que en su país.

AL COMPARTIR SU INFORMACIÓN PERSONAL CON NOSOTROS, OTORGA SU CONSENTIMIENTO AL PROCESAMIENTO DE DICHA INFORMACIÓN PERSONAL EN LOS CASOS DESCRITOS EN ESTE AVISO DE PRIVACIDAD.

Uso que hace Toro de la información
Toro puede utilizar su información personal para procesar reclamaciones bajo la garantía y para ponerse en contacto con usted si se produce la retirada de un producto, así como para cualquier otro propósito del que le informemos. Toro puede compartir su información con filiales, concesionarios u otros socios comerciales de Toro con relación a cualquiera de las actividades antes mencionadas. No venderemos su información personal a ninguna otra empresa. Nos reservamos el derecho a divulgar información personal para cumplir la legislación aplicable y a petición de las autoridades competentes, para operar correctamente nuestros sistemas o para nuestra propia protección o la de otros usuarios.

Retención de su información personal
Retendremos su información personal durante el tiempo que sea necesario para cumplir los fines para los que se recopiló originalmente o para otros fines legítimos (tales como cumplimiento de la legislación), o según lo exija la legislación aplicable.

Compromiso de Toro respecto a la seguridad de su información Personal
Tomamos precauciones razonables para proteger la seguridad de sus datos personales. También tomamos medidas para asegurar que la información personal sea exacta y esté actualizada.

Acceso y rectificación de su información personal
Si usted desea revisar o corregir su información personal, póngase en contacto con nosotros por correo electrónico a legal@toro.com.

Ley de Consumo de Australia

Los clientes australianos encontrarán información sobre la Ley de Consumo de Australia dentro de la caja o a través de su concesionario Toro local.

La garantía Toro de cobertura total

Una garantía limitada

Condiciones y productos cubiertos

The Toro® Company y su afiliada, Toro Warranty Company, bajo un acuerdo entre sí, garantizan conjuntamente su producto Toro Commercial (“Producto”) contra defectos de materiales o mano de obra durante dos años o 1500 horas de operación*, lo que ocurra primero. Esta garantía es aplicable a todos los productos exceptuando los Aireadores (estos productos tienen otras garantías). Cuando exista una condición cubierta por la garantía, repararemos el Producto sin coste alguno para usted, incluyendo diagnóstico, mano de obra, piezas y transporte. El periodo de la garantía empieza en la fecha en que el Producto es entregado al comprador original al por menor.
* Producto equipado con contador de horas.

Instrucciones para obtener asistencia bajo la garantía

Usted es responsable de notificar al Distribuidor de Commercial Products o al Concesionario Autorizado de Commercial Products al que compró el Producto tan pronto como exista una condición cubierta por la garantía, en su opinión. Si usted necesita ayuda para localizar a un Distribuidor de Commercial Products o a un Concesionario Autorizado, o si tiene alguna pregunta sobre sus derechos o responsabilidades bajo la garantía, puede dirigirse a:

Commercial Products Service Department
Toro Warranty Company
8111 Lyndale Avenue South
Bloomington, MN 55420-1196, EE.UU.
E-mail: commercial.warranty@toro.com

Responsabilidades del Propietario

Como propietario del Producto, usted es responsable del mantenimiento y los ajustes requeridos que figuran en su Manual de operador. El no realizar el mantenimiento y los ajustes obligatorios puede dar pie a la negación de una reclamación bajo la garantía.

Elementos y condiciones no cubiertos

No todos los fallos o averías de productos que se producen durante el periodo de garantía son defectos de materiales o de mano de obra. Esta garantía no cubre:

- Los fallos o averías del Producto que se producen como consecuencia del uso de piezas de repuesto que no sean de la marca Toro, o de la instalación y el uso de accesorios o productos adicionales o modificados que no sean de la marca Toro. Estos artículos pueden tener garantía propia ofrecida por su fabricante.
- Los fallos del Producto que se produzcan como resultado de no realizar el mantenimiento y/o los ajustes recomendados. Las reclamaciones bajo la garantía pueden ser denegadas si no se mantiene adecuadamente el producto Toro con arreglo al Mantenimiento recomendado incluido en el *Manual del operador*.
- Los fallos de productos que se producen como consecuencia de la operación del Producto de manera abusiva, negligente o temerario.
- Piezas sujetas a consumo durante el uso, a menos que se demuestre que son defectuosas. Algunas muestras de piezas que se consumen o gastan durante la operación normal del Producto incluyen, pero no se limitan a, forros y pastillas de freno, forros de embrague, cuchillas, molinetes, contracuchillas, taladros, ruedas giratorias, neumáticos, filtros, correas, y determinados componentes de pulverizadores tales como diafragmas, boquillas, válvulas de retención, etc.
- Fallos producidos por influencia externa. Los elementos que se consideran influencia externa incluyen pero no se limitan a condiciones meteorológicas, prácticas de almacenamiento, contaminación, el uso de refrigerantes, lubricantes, aditivos, fertilizantes, agua o productos químicos no homologados, etc.
- Ruido, vibraciones, desgaste y deterioro normales.
- El “desgaste normal” incluye, pero no se limita a, desperfectos en los asientos debidos a desgaste o abrasión, desgaste de superficies pintadas, pegatinas o ventanas rayadas, etc.

Piezas

Las piezas cuya sustitución está prevista como mantenimiento requerido están garantizadas hasta la primera sustitución programada de dicha pieza. Las piezas sustituidas bajo esta garantía están cubiertas durante el periodo de la garantía original del producto y pasan a ser propiedad de Toro. Toro tomará la decisión final de reparar o sustituir cualquier pieza o conjunto. Toro puede utilizar piezas remanufacturadas en las reparaciones efectuadas bajo esta garantía.

Nota respecto a la garantía sobre baterías de ciclo profundo:

Las baterías de ciclo profundo pueden producir un número total específico de kilovatios-hora durante su vida. Las técnicas de uso, recarga y mantenimiento pueden alargar o acortar la vida total de la batería. A medida que se consuman las baterías de este producto, se irá reduciendo paulatinamente la cantidad de trabajo útil entre intervalos de carga, hasta que la batería se desgaste del todo. La sustitución de baterías que se han desgastado debido al consumo normal es responsabilidad del propietario del producto. Puede ser necesario sustituir las baterías, por cuenta del propietario, durante el periodo normal de garantía.

El mantenimiento corre por cuenta del propietario

La puesta a punto del motor, la lubricación, la limpieza y el abrillantado, la sustitución de Elementos y condiciones no cubiertos, filtros y refrigerante y la realización del Mantenimiento Recomendado son algunos de los servicios normales que requieren los productos Toro y que corren por cuenta del propietario.

Condiciones Generales

La reparación por un Distribuidor o Concesionario Autorizado Toro es su único remedio bajo esta garantía.

Ni The Toro Company ni Toro Warranty Company son responsables de daños indirectos, incidentales o consecuentes relacionados con el uso de los productos Toro cubiertos por esta garantía, incluyendo cualquier coste o gasto por la provisión de equipos de sustitución o servicio durante periodos razonables de mal funcionamiento o no utilización hasta la finalización de las reparaciones bajo esta garantía. Salvo la garantía de emisiones citada a continuación, en su caso, no existe otra garantía expresa.

Cualquier garantía implícita de mercantibilidad y adecuación a un uso determinado queda limitada a la duración de esta garantía expresa. Algunos estados no permiten exclusiones de daños incidentales o consecuentes, ni limitaciones sobre la duración de una garantía implícita, de manera que las exclusiones y limitaciones arriba citadas pueden no ser aplicables a usted.

Esta garantía le otorga a usted derechos legales específicos; es posible que usted tenga otros derechos que varían de un estado a otro.

Países fuera de Estados Unidos o Canadá

Los clientes deben ponerse en contacto con su Distribuidor (Concesionario) Toro para obtener pólizas de garantía para su país, provincia o estado. Si por cualquier razón usted no está satisfecho con el servicio ofrecido por su distribuidor, o si tiene dificultad en obtener información sobre la garantía, póngase en contacto con el importador Toro. Si fallan todos los demás recursos, puede ponerse en contacto con nosotros en Toro Warranty Company.