Form No. 3421-456 Rev A

TORO®

Count on it.

Manuel de l'utilisateur

Cabine toutes saisons intégrale

Tondeuse triple série LT ou groupe de déplacement Groundsmaster® série 3400

N° de modèle 02895—N° de série 400000000 et suivants

Enregistrez votre produit à www.Toro.com.
Traduction du texte d'origine (FR)

CE

3421-456 A

Ce produit est conforme à toutes les directives européennes pertinentes. Pour plus de renseignements, reportez-vous à la Déclaration d'incorporation (DOI) à la fin de ce document.

Introduction

Cette cabine protège l'utilisateur des retournements (conforme à la norme ISO:21299) et des intempéries. La cabine est équipée d'un système de chauffage et de climatisation qui accroit le confort de l'utilisateur et permet le désembuage du pare-brise, et d'un kit d'insonorisation qui réduit les niveaux sonores subis par l'utilisateur.

Montez le kit gyrophare caché (réf. 111-7134) si vous utilisez ce kit et qu'un gyrophare orange est requis.

Lisez attentivement cette notice pour apprendre à utiliser et entretenir correctement votre produit, et éviter de l'endommager ou de vous blesser. Vous êtes responsable de l'utilisation sûre et correcte du produit.

Vous pouvez contacter Toro directement sur le site www.Toro.com pour tout document de formation à la sécurité et à l'utilisation des produits, pour tout renseignement concernant un produit ou un accessoire, pour obtenir l'adresse des concessionnaires ou pour enregistrer votre produit.

Pour obtenir des prestations de service, des pièces Toro d'origine ou des renseignements complémentaires, munissez-vous des numéros de modèle et de série du produit et contactez un concessionnaire-réparateur agréé ou le service client Toro. La Figure 1 indique l'emplacement des numéros de modèle et de série du produit. Inscrivez les numéros dans l'espace réservé à cet effet.

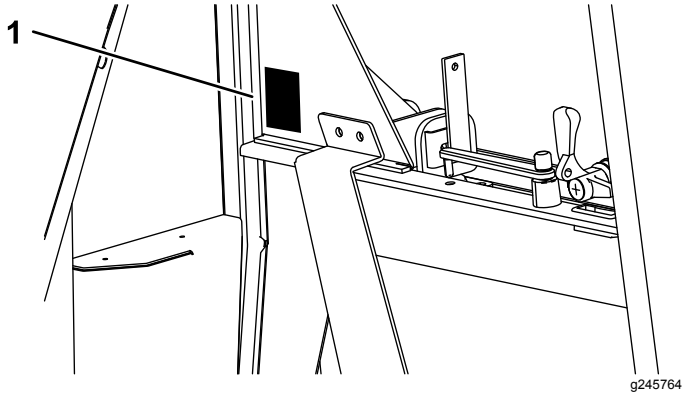

Figure 1

1. Emplacement des numéros de modèle et de série

N° de modèle _____

N° de série _____

Les mises en garde de ce manuel soulignent des dangers potentiels et sont signalées par le symbole de sécurité (Figure 2), qui indique un danger pouvant entraîner des blessures graves ou mortelles si les précautions recommandées ne sont pas respectées.



g000502

Figure 2

1. Symbole de sécurité

Ce manuel utilise deux termes pour faire passer des renseignements essentiels. **Important**, pour attirer l'attention sur des renseignements mécaniques spécifiques et **Remarque**, pour insister sur des renseignements d'ordre général méritant une attention particulière.

Table des matières

Sécurité 3
Angles de pente maximum d'utilisation des tondeuses avec cabine 4
Autocollants de sécurité et d'instruction 4
Vue d'ensemble du produit 6
Commandes 7
Caractéristiques techniques 8
Outils et accessoires 9
Utilisation 9
Utilisation du chauffage 9
Première utilisation de la climatisation 9
Utilisation de la climatisation 9
Utilisation de l'essuie-glace et du lave-glace 10
Remplissage du réservoir de lave-glace 10
Utilisation des vitres 10
Utilisation des portes 10
Réglage des rétroviseurs 11
Entretien 12
Programme d'entretien recommandé 12
Contrôle de la pression du frigorigène 13
Explication des relevés de pression 13
Contrôle du niveau de frigorigène 14
Contrôle de l'embrayage magnétique du compresseur 14
Contrôle du tube de vidange 14
Contrôle de la courroie de ventilateur du compresseur 15
Basculement de la cabine 15

© 2018—The Toro® Company

8111 Lyndale Avenue South
Bloomington, MN 55420

Contactez-nous sur www.Toro.com.
Imprimé au Royaume-Uni
Tous droits réservés

Emplacement des fusibles 17
Lavage de la machine et la cabine 18
Remisage 18
Schémas 19

Sécurité

⚠ ATTENTION

Des blessures graves sont possibles si vous ne respectez pas certaines consignes de sécurité.

Avant toute intervention sur la machine; il est essentiel de :

- **Lire le *Manuel de l'utilisateur* de la machine.**
- **Couper le moteur et enlever la clé.**
- **Serrer le frein de stationnement.**
- **Dépressuriser complètement le système hydraulique.**
- **Abaisser complètement les unités de coupe au sol.**

⚠ ATTENTION

Le risque de blessure augmente si vous travaillez sur la machine sans vous munir de l'équipement de protection individuelle (EPI) approprié.

Utilisez toujours l'équipement de protection individuelle approprié pour effectuer les entretiens.

⚠ ATTENTION

Le risque de blessure augmente si vous travaillez sur la machine sans la soutenir avec le support de sécurité.

Avant d'entreprendre tout entretien sous la plate-forme et la cabine de l'utilisateur, veillez à installer le support de sécurité.

⚠ ATTENTION

Le système électrique de la machine peut vous faire subir un choc électrique et vous blesser.

Avant toute intervention sur les systèmes électriques de machine, débranchez toujours les bornes de la batterie (borne négative en premier) et vérifiez qu'il n'y a aucun contact entre les bornes et les parties métalliques de la machine.

Important: **Attachez toujours la ceinture de sécurité lorsque la cabine de sécurité est montée.**

Important: **Reportez-vous au *Manuel de l'utilisateur* de la machine pour tout conseil et renseignement concernant l'utilisation de la tondeuse sur les pentes.**

Pour garantir un rendement optimal et la sécurité continue de la machine, utilisez uniquement des pièces de rechange et accessoires Toro d'origine. Les pièces de rechange et accessoires d'autres constructeurs peuvent être dangereux et leur utilisation risque d'annuler la garantie de la machine.

Angles de pente maximum d'utilisation des tondeuses avec cabine

Vous pouvez monter cette cabine sur les tondeuses indiquées au début de ce document. Lorsqu'une cabine est montée, l'angle de pente maximal applicable dépend du modèle de la machine ; il est indiqué sur un autocollant situé sur le couvercle du boîtier de rangement, sur la gauche de la machine. Voir Autocollants de sécurité et d'instruction (page 4) pour savoir quel est l'autocollant qui correspond à l'angle d'utilisation maximum de votre machine avec cabine.

Autocollants de sécurité et d'instruction

Des autocollants de sécurité et des instructions bien visibles par l'opérateur sont placés près de tous les endroits potentiellement dangereux. Remplacez tout autocollant endommagé ou manquant.

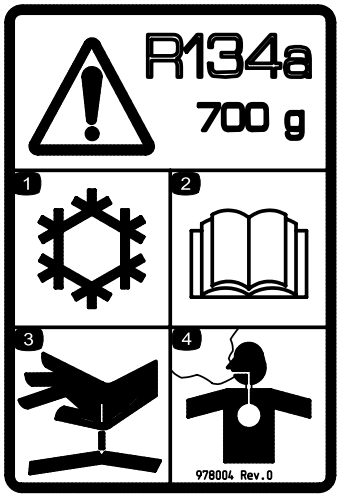

decal978004

978004

1. Système de refroidissement/climatisation
2. Lisez le *Manuel de l'utilisateur*.
3. Fluide sous haute pression – risque d'injection dans le corps
4. Vapeurs ou gaz toxiques – risque d'asphyxie

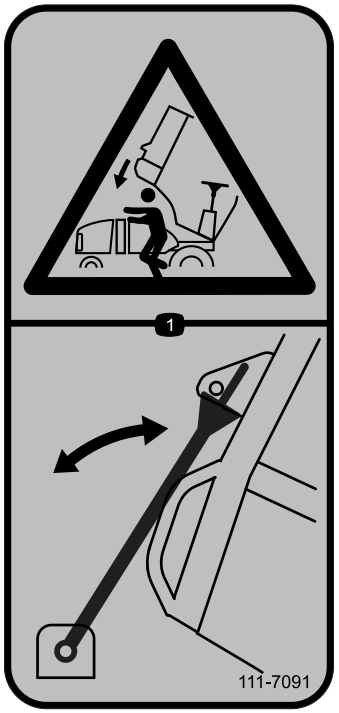

decal111-7091

111-7091

1. Risque d'écrasement – utilisez toujours la béquille du capot.

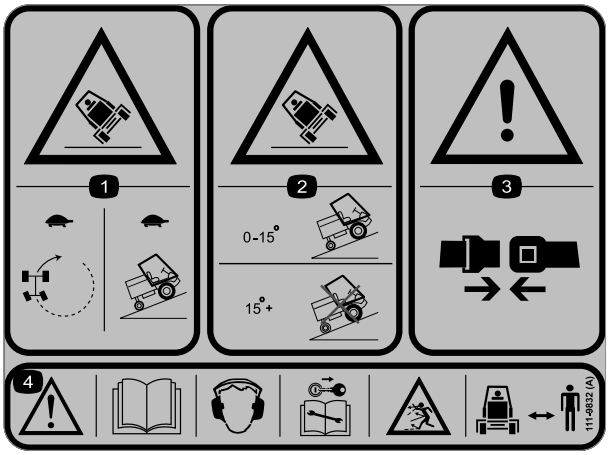

decal111-9832

111-9832

Groundsmaster 3400 (modèle 30651) et LT-F3000 (modèle 30659)

1. Risque de renversement – tournez à vitesse réduire ; conduisez lentement sur les pentes.
2. Risque de renversement – utilisez la machine sur des pentes égales ou inférieures à 15 degrés ; ne l'utilisez pas sur des pentes de plus de 15 degrés.
3. Attention – attachez toujours la ceinture de sécurité.
4. Attention – lisez le *Manuel de l'utilisateur* ; portez des protecteurs d'oreilles ; enlevez la clé du commutateur d'allumage avant d'effectuer des entretiens ; risque de projection d'objets – n'autorisez personne à s'approcher de la machine.

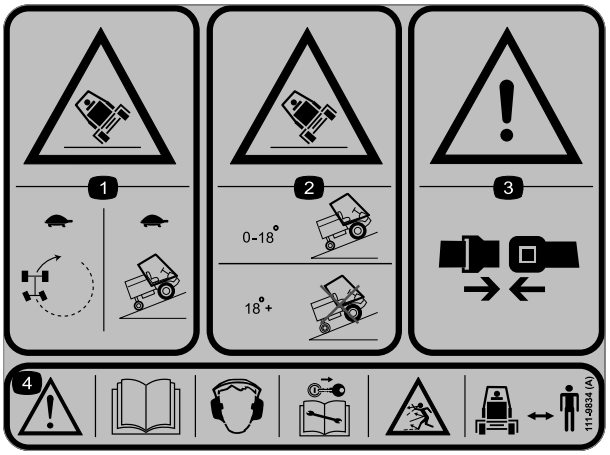

decal111-9834

111-9834

LT3340 (Modèle 30657)

1. Risque de renversement – tournez à vitesse réduire ; conduisez lentement sur les pentes.
2. Risque de renversement – utilisez la machine sur des pentes égales ou inférieures à 18 degrés ; ne l'utilisez pas sur des pentes de plus de 18 degrés.
3. Attention – attachez toujours la ceinture de sécurité.
4. Attention – lisez le *Manuel de l'utilisateur* ; portez des protecteurs d'oreilles ; enlevez la clé du commutateur d'allumage avant d'effectuer des entretiens ; risque de projection d'objets – n'autorisez personne à s'approcher de la machine.

Vue d'ensemble du produit

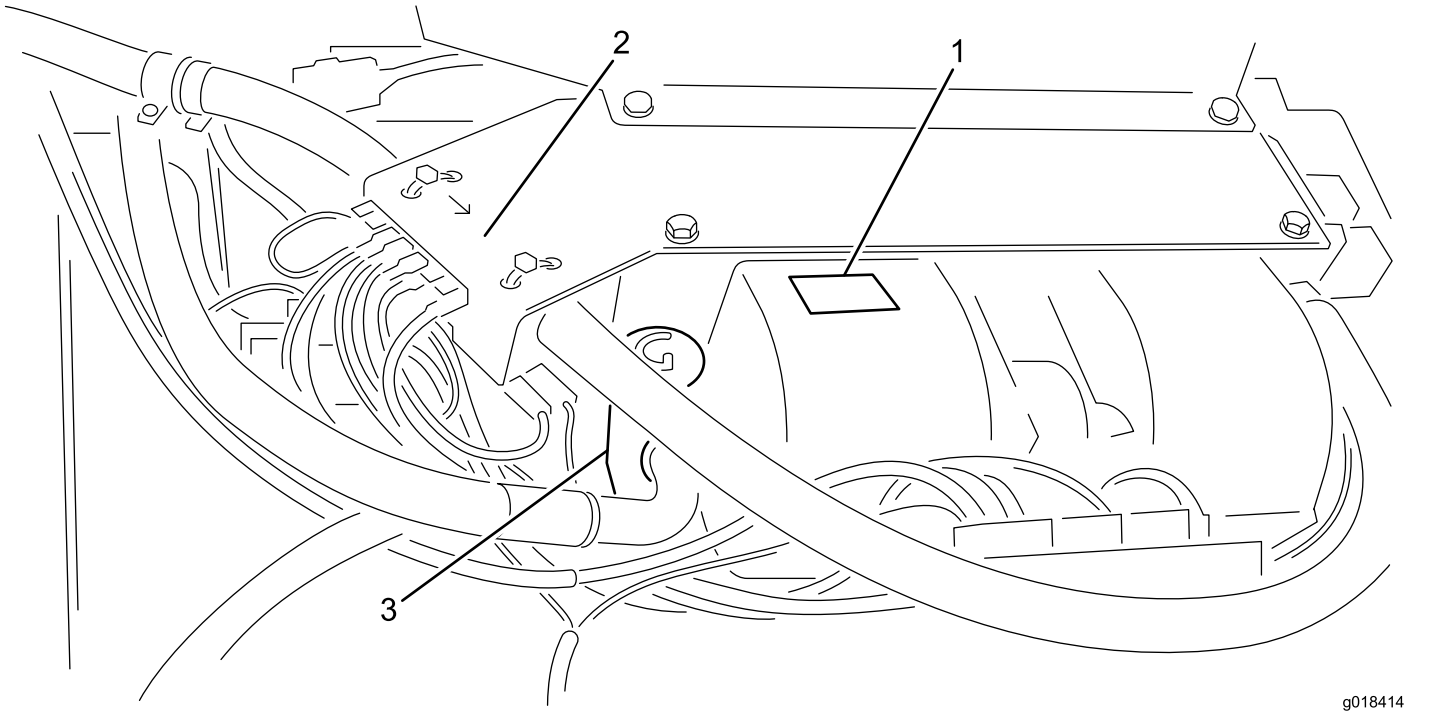

Figure 3

Évaporateur, chauffage et ventilateurs – montés devant le toit de la cabine

1. Climatiseur : évaporateur, chauffage et double ventilateur radial
2. Vanne de chauffage
3. Détendeur

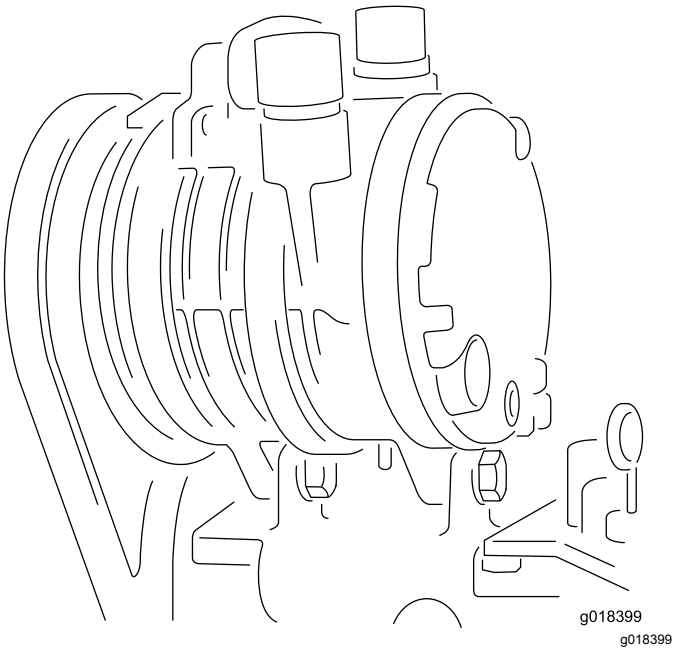

Figure 4

Compresseur – monté sur le moteur

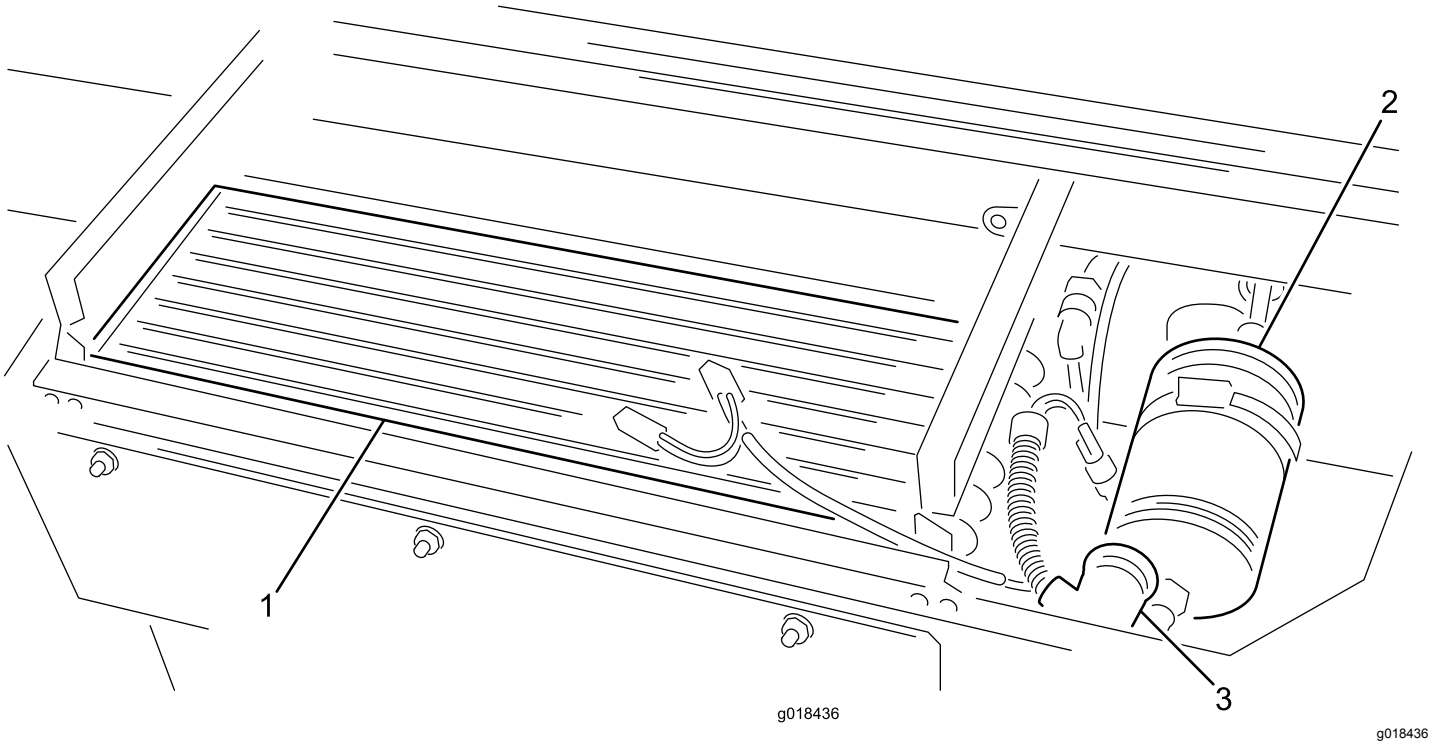

Figure 5

Condenseur et déshydrateur/filtre – monté à l'arrière du toit de la cabine

1. Condenseur
2. Déshydrateur/filtre
3. Manocontact

Commandes

Commandes du ventilateur

Les commandes sont montées sur le côté droit dans la garniture du pavillon.

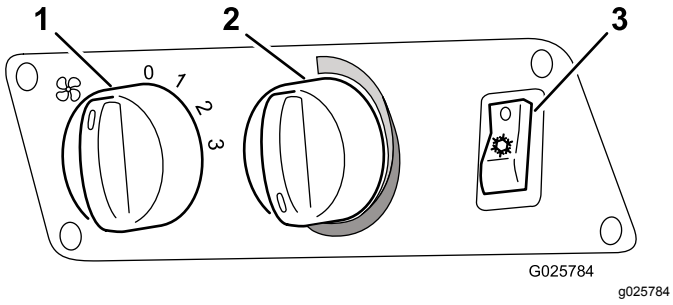

Figure 6

1. Commutateur à 3 positions pour réglage de la vitesse du ventilateur radial
2. Commande de température
3. Commutateur de climatisation

Commande d'essuie-glace/lave-glace

La commande est montée sur le côté gauche dans la garniture du pavillon.

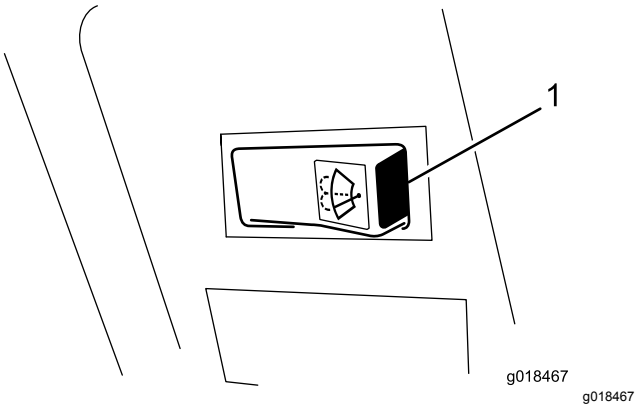

Figure 7

1. Commande d'essuie-glace/lave-glace

Interrupteur d'éclairage intérieur

Appuyez sur l'avant de l'interrupteur (Figure 8) pour allumer l'éclairage intérieur. Appuyez sur l'arrière de l'interrupteur pour éteindre l'éclairage.

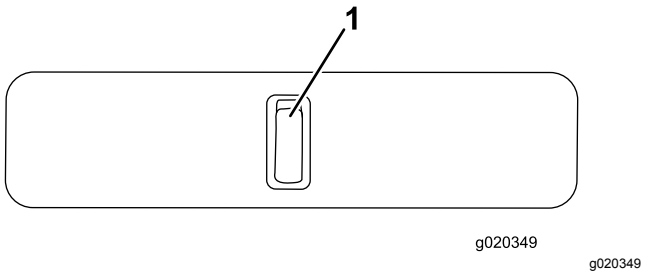

Figure 8

1. Interrupteur d'éclairage intérieur

Poignée de vitre avant (2)

Vous pouvez ouvrir la vitre avant pour l'aération. Il y a deux poignées (Figure 9).

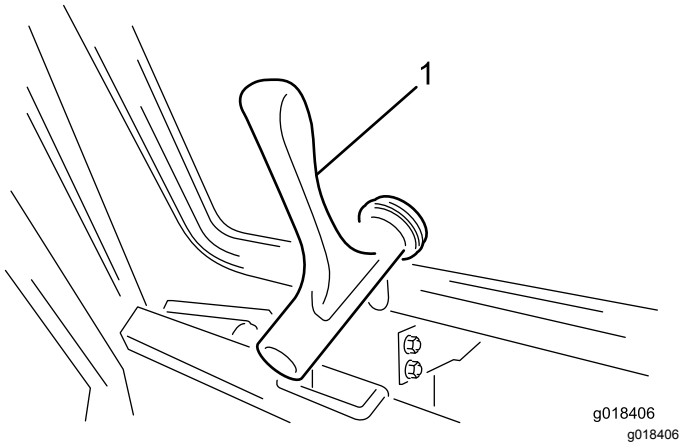

Figure 9

1. Poignée de vitre avant

Poignée de vitre arrière et barre de calage

Vous pouvez ouvrir la vitre arrière pour l'aération. Tournez la barre de calage de la vitre arrière pour la maintenir ouverte (Figure 10).

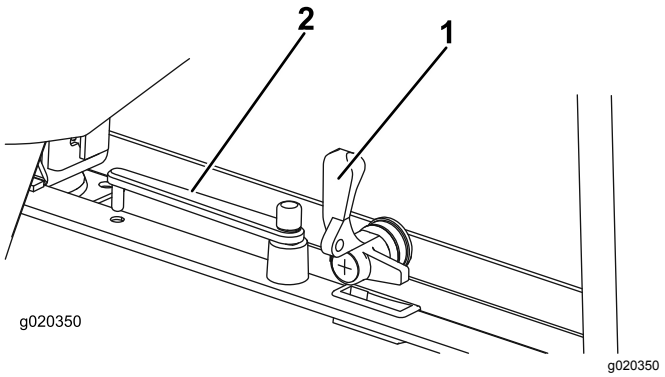

Figure 10

1. Poignée de vitre arrière
2. Barre de calage de vitre arrière

Caractéristiques techniques

Remarque: Les spécifications et la conception peuvent faire l'objet de modifications sans préavis.

CLIMATISEUR	
Performances de refroidissement	4,2 kW
Frigorigène	R134A
Quantité recommandée de frigorigène	850 g
Évaporateur – débit d'air volumétrique du ventilateur	660 m^3/h
SYSTÈMES ÉLECTRIQUES	
Tension de service	12 V
Fusible pour ventilateur radial / compresseur	15 A
Fusible pour ventilateur axial	25 A
COMPRESSEUR	
Désignation	TM-08 HS
Sens de rotation (vue de la poulie)	sens horaire
Vitesse de fonctionnement	700 à 6000 tr/min
Cylindrée	82 cm^3/tr
Raccordement côté pression	Joint torique de ¾"
Raccordement côté aspiration	Joint torique de ⅞"

Tension de fonctionnement d'embrayage magnétique	12 V
Consommation de courant de l'embrayage magnétique	0,45 W
Huile frigorigène	ZXL 100 PAG
Volume d'huile frigorigène dans le compresseur	150 cm^3
Huile frigorigène – ajout requis pour remplir le système de climatisation	25 cm^3
Consommation de courant du système de climatisation	2,5 kW

Outils et accessoires

Une sélection d'outils et d'accessoires agréés par Toro est disponible pour augmenter et améliorer les capacités de la machine. Contactez votre concessionnaire-réparateur ou distributeur agréé ou rendez-vous sur www.Toro.com pour obtenir une liste de tous les accessoires et outils agréés.

Pour garantir un rendement optimal et la sécurité continue de la machine, utilisez uniquement des pièces de rechange et accessoires Toro d'origine. Les pièces de rechange et accessoires d'autres constructeurs peuvent être dangereux et leur utilisation risque d'annuler la garantie de la machine.

Utilisation

Remarque: Les côtés gauche et droit de la machine sont déterminés d'après la position d'utilisation normale.

Utilisation du chauffage

1. Réglez la commande de climatisation sur arrêt.
2. Tournez la commande de vitesse du ventilateur à la vitesse voulue.
3. Réglez le régulateur de température à la position voulue.
4. Tournez et orientez les deux bouches d'air de la console de pavillon pour diriger l'air dans la direction voulue.

Première utilisation de la climatisation

1. Démarrez le moteur.
2. Mettez le ventilateur en marche (Figure 6).
3. Mettez la climatisation en marche (Figure 6).
4. Réglez la commande de température (Figure 6) à la position la plus froide (tournez à fond dans le sens antihoraire).

   Remarque: Après 3 minutes, de l'air froid devrait sortir par les bouche d'air.
5. Réglez la commande de vitesse du ventilateur et de température de façon à obtenir le refroidissement voulu.

Utilisation de la climatisation

N'essayez pas d'utiliser la climatisation lorsque le moteur est arrêté car elle ne fonctionnera pas et cela aura pour effet de décharger la batterie.

Pour éviter la défaillance prématurée des joints de l'arbre de compresseur, faites fonctionner la climatisation 15 minutes toutes les 2 semaines.

1. Mettez la commande de climatisation à la position MARCHE.
2. Tournez la commande de vitesse du ventilateur à la vitesse voulue.
3. Réglez le régulateur de température à la position voulue.

   Remarque: Le thermostat du système active et désactive le compresseur pour maintenir la température sélectionnée.

Utilisation de l'essuie-glace et du lave-glace

1. Appuyez sur le côté droit de la commande pour démarrer l'essuie-glace.
2. Appuyez de manière prolongée sur la commande pour actionner le lave-glace.
3. Appuyez sur le côté gauche de la commande pour arrêter l'essuie-glace.

Remplissage du réservoir de lave-glace

Remplissez le réservoir d'eau propre additionnée de la quantité recommandée de liquide lave-glace approprié (Figure 11).

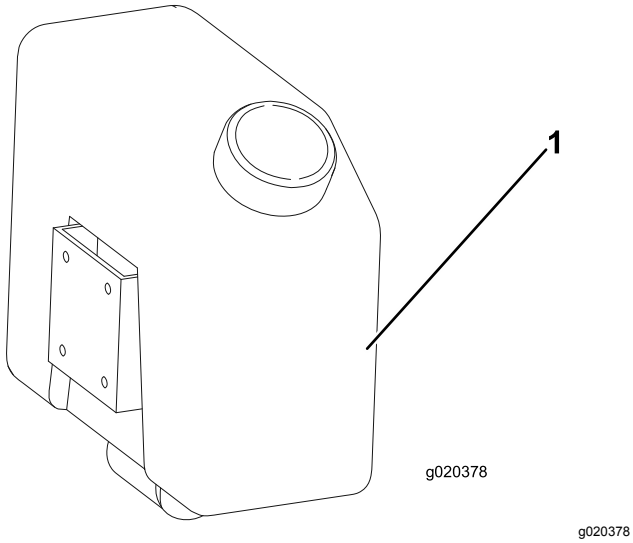

Figure 11

1. Réservoir de liquide lave-glace

⚠ ATTENTION

Si vous n'ajoutez pas d'antigel au liquide lave-glace par temps froid, la visibilité à travers le pare-brise peut être compromise et augmenter les risques d'accident et de blessures.

Si vous utilisez la machine à des températures inférieures à 5 ºC, ajoutez de l'antigel au liquide lave-glace.

Utilisation des vitres

Vitre avant

1. Tournez les poignées dans le sens antihoraire et poussez sur la vitre pour l'ouvrir.
2. Tournez les poignées dans le sens horaire et bloquez la vitre en position ouverte.
3. Pour fermer la vitre, tournez les poignées dans le sens antihoraire, tirez la vitre pour la fermer et tournez les poignées dans le sens horaire pour la verrouiller.

Vitre arrière

1. Tournez la poignée dans le sens antihoraire pour déverrouiller et ouvrir la vitre arrière.

   Remarque: Les ressorts à gaz poussent sur la vitre pour l'ouvrir complètement.
2. Tournez la barre de calage et appuyez-la contre la poignée pour bloquer la vitre en position ouverte.
3. Pour fermer la vitre arrière, tournez la barre de calage à l'opposé de la vitre, tirez sur la vitre pour la fermer et tournez la poignée dans le sens horaire pour la verrouiller.

Utilisation des portes

Pour ouvrir la porte depuis l'extérieur de la cabine, appuyez sur le bouton de fermeture de la poignée tout en ouvrant la porte (Figure 12).

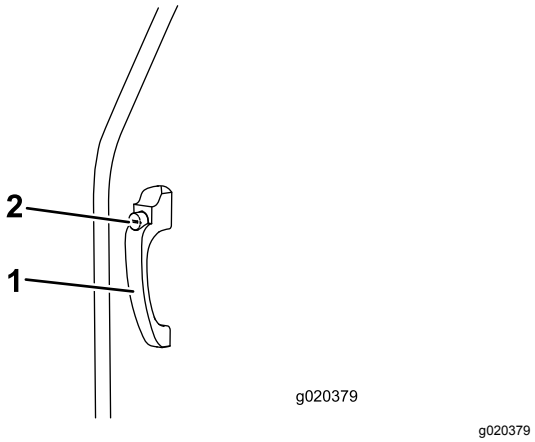

Figure 12

1. Poignée de fermeture de porte
2. Bouton de fermeture de porte

Pour ouvrir la porte depuis l'intérieur de la cabine, tirez le levier de déblocage de la porte tout en ouvrant cette dernière (Figure 13).

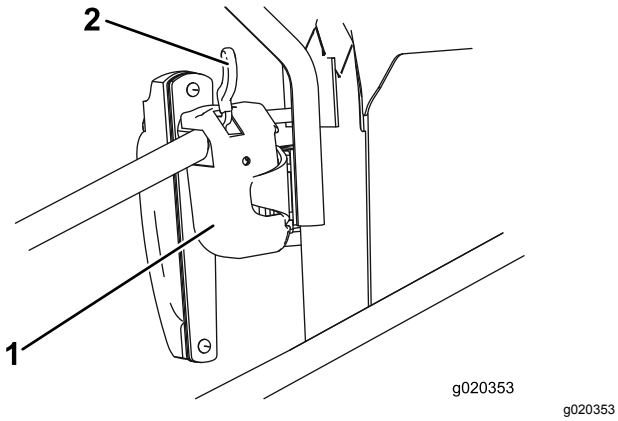

Figure 13

1. Fermeture de porte
2. Levier de déblocage

Réglage des rétroviseurs

Asseyez-vous sur le siège et demandez à une autre personne de régler les rétroviseurs extérieurs afin d'obtenir une vue optimale sur les côtés de la machine (Figure 14).

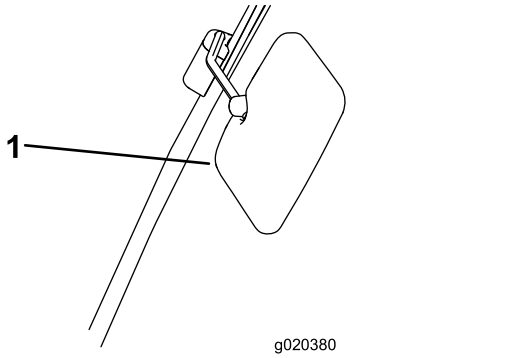

Figure 14

1. Rétroviseur extérieur

Entretien

Remarque: Les côtés gauche et droit de la machine sont déterminés d'après la position d'utilisation normale.

Pour toutes les procédures d'entretien, garez la machine sur une surface plane et horizontale, coupez le moteur et enlevez la clé.

Programme d'entretien recommandé

Périodicité d'entretien	Procédure d'entretien
Après les 100 premières heures de fonctionnement	• Contrôlez le serrage de tous les raccords.
Toutes les 50 heures	• Contrôlez le niveau de frigorigène..
Toutes les 250 heures	• Contrôlez le bon fonctionnement de l'embrayage magnétique du compresseur.. • Vérifiez si la vidange d'eau est obstruée et nettoyez-la au besoin. • Vérifiez la propreté des ailettes du condenseur et nettoyez-les au besoin. • Contrôlez l'état des câbles de la batterie. • Contrôlez l'état et le serrage des connecteurs électriques.
Toutes les 500 heures	• Vérifiez l'état et la tension de la courroie de ventilateur de compresseur, et ajustez-la au besoin. • Vérifiez l'abrasion et l'état général des conduites flexibles. • Contrôlez l'étanchéité de tous les raccords.. • Vérifiez l'état du climatiseur dans le toit de la cabine et le serrage des pièces. • Vérifiez le serrage des fixations des supports du compresseur.
Tous les 2 ans	• Remplacez le déshydrateur/filtre.

⚠ ATTENTION

Le risque de blessure augmente si vous travaillez sur la machine sans la soutenir avec le support de sécurité.

Avant d'entreprendre tout entretien sous la plate-forme et la cabine de l'utilisateur, veillez à installer le support de sécurité.

⚠ PRUDENCE

Si vous laissez la clé dans le commutateur d'allumage, quelqu'un pourrait mettre le moteur en marche accidentellement et vous blesser gravement, ainsi que toute personne à proximité.

Avant tout entretien, retirez la clé de contact.

Important: **L'entretien ou les réparations du système de chauffage doivent être effectués par un concessionnaire Toro agréé ou un spécialiste des chauffages automobiles.**

Important: **Tout travail sur la partie frigorigène de la climatisation doit être réalisé par du personnel qualifié.**

- La climatisation peut être utilisée pendant les nombreux mois de la saison de coupe. Effectuez l'entretien courant requis pour prolonger la vie du système et assurer un fonctionnement efficace. Si les entretiens prescrits et indiqués ne sont pas effectués, la garantie de la climatisation et de ses composants pourra être annulée.
- Même si la climatisation n'est utilisée que rarement, le programme d'entretien doit être respecté car le système vieillit et une perte de frigorigène peut se produire.
- Nettoyez le condenseur et les ailettes de l'évaporateur à l'air comprimé soufflé dans la direction opposée au débit d'air normal. En cas de dépôts graisseux, nettoyez-les avec une solution savonneuse non abrasive.
- Un niveau de frigorigène insuffisant peut réduire l'efficacité de la climatisation.
- Un niveau très bas peut provoquer l'arrêt de la climatisation par le pressostat basse pression.

- Un regard intégré au réservoir collecteur permet de contrôler le niveau de frigorigène. Après le remplissage, faites fonctionner le système pendant 5 minutes pour purger les bulles d'air. Contrôlez le niveau après cette période et faites l'appoint au besoin. Une bulle d'air de temps en temps est acceptable.

  Important: **Ne renversez pas d'huile pour compresseur à la surface du véhicule. Cela peut décolorer la peinture du véhicule et détériorer les composants acryliques ou en plastique ABS.**
- Lors du raccordement des flexibles de climatisation, huilez les bagues d'étanchéité avec de l'huile de réfrigération.
- Après avoir retiré les flexibles de la climatisation, remplacez toujours les joints toriques par des neufs spécifiques au fluide frigorigène 134A.
- Utilisez toujours de2 clés pour serrer ou desserrer les raccords afin d'empêcher les tubes de se tordre.

Contrôle de la pression du frigorigène

Quand la climatisation est en marche, la pression de service est différente du côté aspiration et du côté pression du compresseur.

Cette différence de pression est influencée par la vitesse du compresseur, la température à l'intérieur du véhicule, la température de l'air extérieur et l'humidité relative.

Les pressions différentes de celles indiquées dans le tableau ci-dessous signalent une possible anomalie du système.

Pour contrôler la pression, réglez la vitesse du compresseur à 2 000 tr/min, pour une température ambiante de 20 à 40 °C. Réglez le ventilateur à la position 3 (vitesse maximale).

Pressions de frigorigène du système

Température extérieure	Côté basse pression	Côté haute pression
20 ºC	1,7 à 2,1 bar	10 à 14 bar
25 ºC	1,8 à 2,2 bar	12 à 16 bar
30 ºC	1,9 à 2,3 bar	14 à 18 bar

Explication des relevés de pression

Durant le test de compression, des valeurs différentes de celles indiquées dans le tableau peuvent être mesurées. La localisation de leur cause permet de déterminer si une pièce doit être réparée ou remplacée.

Une courte liste de quelques écarts de pression pouvant être mesurés et causes possibles est donnée ci-dessous.

- **Pression au manomètre haute pression trop élevée**
  - Le volume d'air est insuffisant dans le condenseur.
  - Il y a trop de frigorigène.
  - Le déshydrateur/filtre est obstrué.
- **Pression au manomètre haute pression trop basse**
  - Il n'y a pas assez de frigorigène (vérifiez par le regard)
  - La vitesse du compresseur est trop basse (vérifiez le glissement et la tension de la courroie d'entraînement).
  - Le compresseur est défectueux.
- **Pression au manomètre basse pression trop élevée**
  - Le détendeur n'est pas le bon.
  - La vitesse du compresseur est trop basse (vérifiez le glissement et la tension de la courroie d'entraînement).
  - Le compresseur est défectueux.
- **Pression au manomètre basse pression trop basse**
  - Les flexibles d'aspiration ou de pression sont obstrués.
  - Le détendeur n'est pas le bon.
  - Il n'y a pas assez de frigorigène (examinez la cuve de décantation)
  - Le volume d'air est insuffisant dans le condenseur.

  Demandez à une personne qualifiée d'examiner et de remédier à tous les écarts de pression par rapport aux valeurs indiquées dans le tableau.

Important: **N'évacuez jamais de frigorigène dans l'atmosphère. Avant d'ouvrir ou de débrancher tout élément du circuit de frigorigène, vidangez le frigorigène dans une bouteille de recyclage spécifiée et éliminez-le conformément à la réglementation.**

Utilisez toujours des pièces de rechange Toro d'origine pour la réparation ou l'entretien de la climatisation.

Contrôle du niveau de frigorigène

Périodicité des entretiens: Toutes les 50 heures

Vérifiez que le frigorigène est au niveau correct pour le fonctionnement. Plus le niveau de frigorigène baisse, plus vous verrez de bulles d'air par le regard. Un niveau de frigorigène insuffisant peut réduire l'efficacité de la climatisation. Un niveau très bas peut provoquer l'arrêt de la climatisation par le pressostat basse pression.

1. Contrôlez le niveau de frigorigène par le regard du réservoir collecteur (Figure 15).

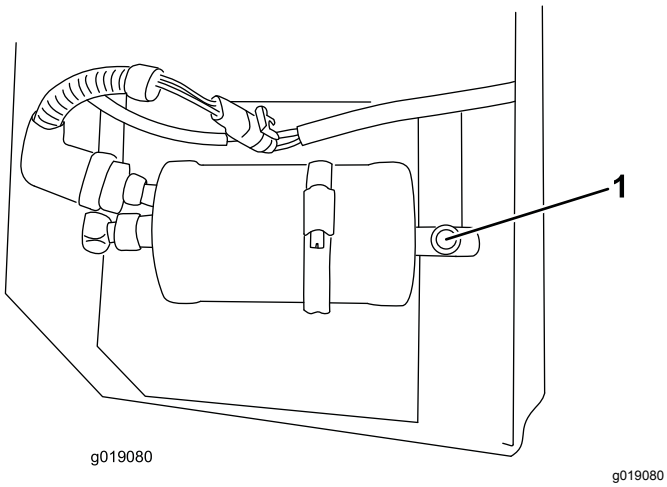

Figure 15

1. Regard de niveau de frigorigène

2. Après le remplissage, faites fonctionner le système pendant 5 minutes pour purger les bulles d'air.
3. Contrôlez le niveau après cette période et faites l'appoint au besoin.

   Remarque: Une bulle de temps en temps est acceptable.

Contrôle de l'embrayage magnétique du compresseur

Périodicité des entretiens: Toutes les 250 heures

L'embrayage magnétique du compresseur fonctionne correctement s'il clique quand il est mis marche (Figure 16).

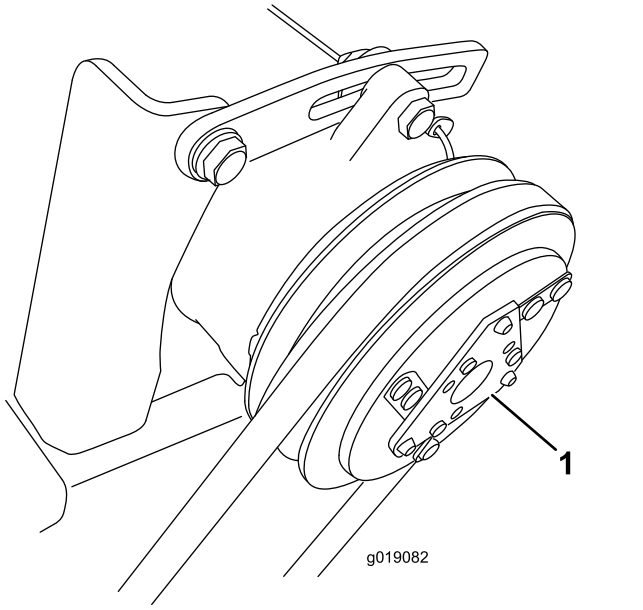

Figure 16

1. Embrayage magnétique de compresseur

Contrôle du tube de vidange

Périodicité des entretiens: Toutes les 250 heures

La vidange d'eau est constituée par le tube en plastique transparent qui est relié au condenseur. Il part du condenseur, traverse la structure de la cabine est aboutit au-dessous de l'avant de la cabine (Figure 17). Vérifiez si la vidange d'eau est obstruée et nettoyez-la au besoin.

Si le tube est obstrué, utilisez un outil flexible (comme un cure-pipe) pour le déboucher ou débranchez le tube et soufflez de l'air comprimé à l'intérieur.

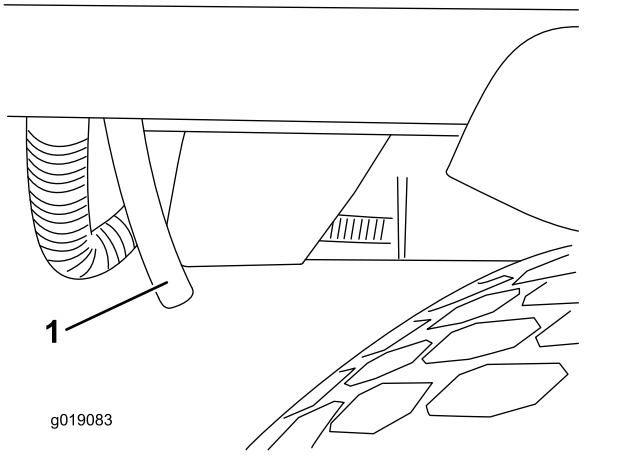

Figure 17

1. Tube de vidange

Remarque: Si l'obstruction est trop éloignée pour être atteinte par l'outil flexible, vous pouvez débrancher l'autre extrémité du tube et éjecter l'obstruction à l'air comprimé (Figure 18).

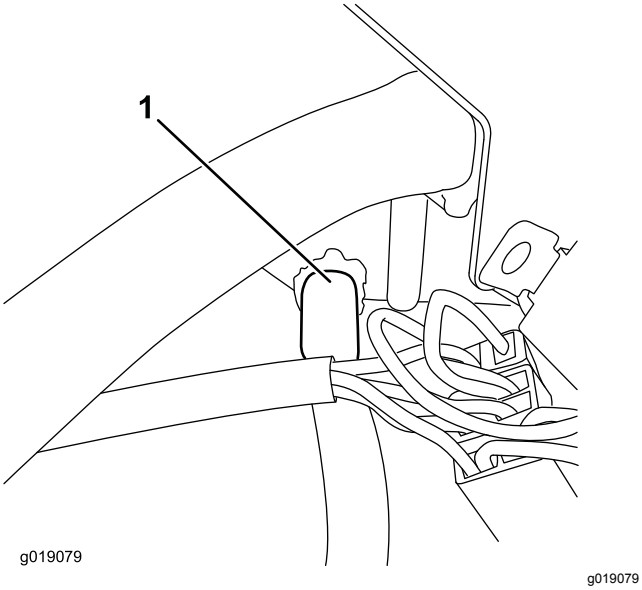

Figure 18

1. Débranchez le tube ici

Contrôle de la courroie de ventilateur du compresseur

Périodicité des entretiens: Toutes les 500 heures

1. Lorsque la tension est correcte, la courroie présente une flèche de 10 mm quand une force de 4,5 kg (40 N) est exercée à mi-chemin entre les poulies.
2. Si la flèche n'est pas de 10 mm, desserrez les boulons supérieur et inférieur de fixation du compresseur.

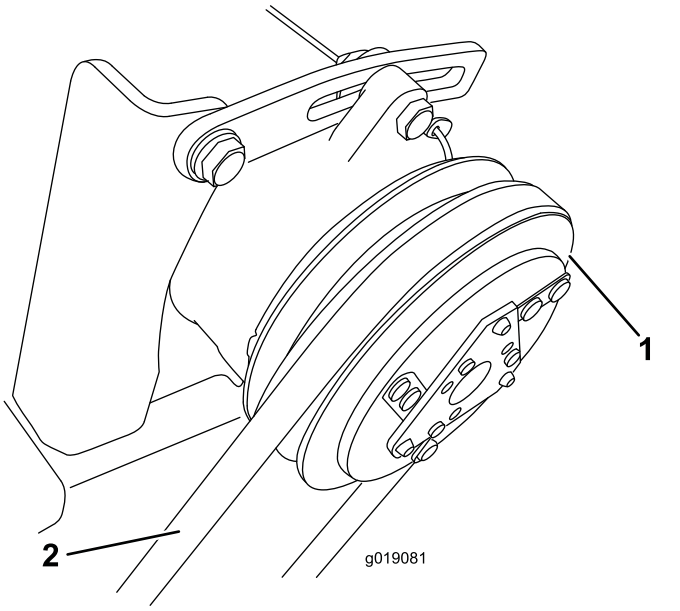

Figure 19

1. Compresseur
2. Contrôlez la flèche de la courroie ici.

3. Augmentez ou diminuez la tension de la courroie du compresseur et resserrer les boulons.
4. Contrôlez de nouveau la flèche de la courroie pour vérifier si la tension est correcte.

Basculement de la cabine

Vous pouvez basculer la cabine pour accéder au dessous de la plate-forme aux fins de nettoyage et d'entretien.

La cabine et la plate-forme opérateur basculent d'un bloc. L'angle de basculement est moins important que pour les plate-formes sans cabine. Ainsi, la machine sera suffisamment stable malgré le poids et la position de la cabine basculée.

Basculement vers le haut de la cabine

1. Enlevez les clips en R puis tournez vers le haut les deux leviers de verrouillage situés sur la traverse à l'arrière de la cabine (Figure 20).

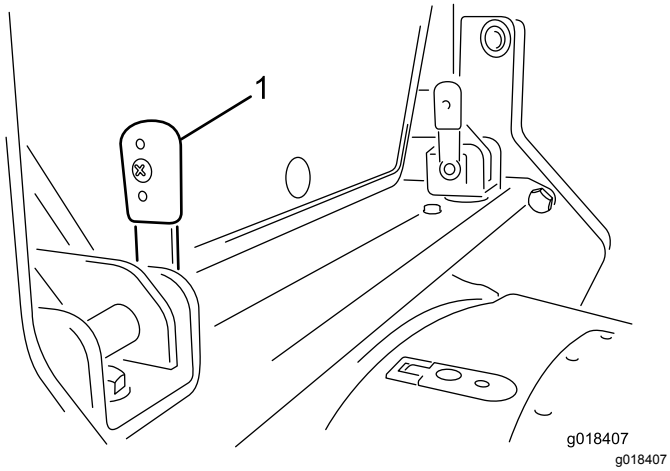

Figure 20

1. Levier de verrouillage (2) – tourné vers le haut (vertical)

2. Faites glisser les leviers vers l'intérieur pour les retirer des supports.

   Remarque: Si les leviers sont difficiles à enlever, alignez les ergots de verrouillage sur les fentes du support, puis déposez les leviers.

3. Une poignée de maintien sur le montant arrière, de chaque côté de la cabine, permet de basculer la cabine d'un côté comme de l'autre. Soulevez la cabine par une de ces poignées.

   Remarque: Les ressorts à gaz intégrés facilitent le basculement contrôlé de la cabine et l'arrêtent quand elle est complètement basculée.

4. Lorsque la cabine est complètement basculée, installez le support de sécurité comme suit :

   A. Sortez le support de sécurité du boîtier de rangement.

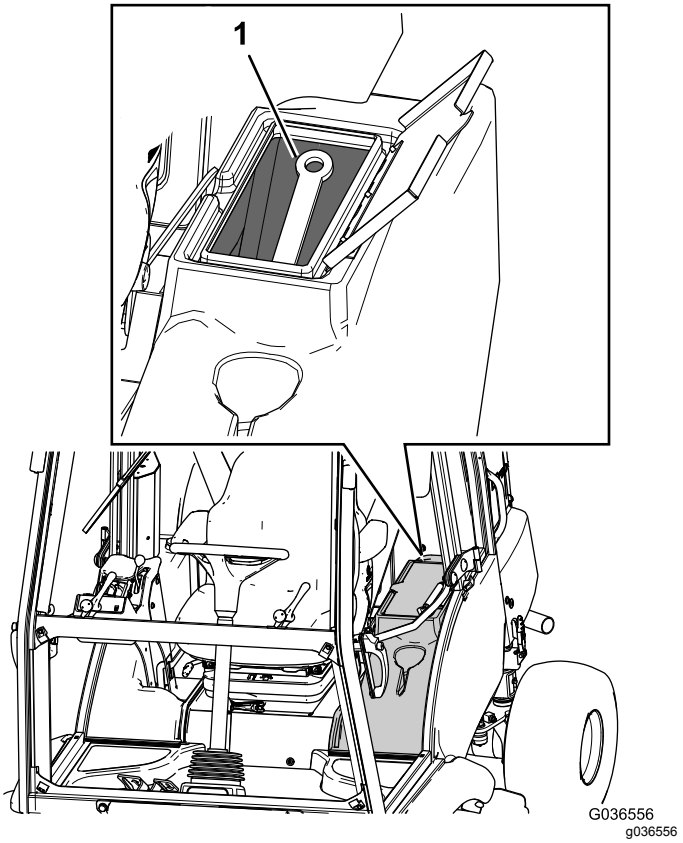

Figure 21

1. Support de sécurité

   B. En utilisant l'un des 2 supports de traverses, placez le support de sécurité dans les supports de traverse, insérez le levier de verrouillage correspondant dans les deux supports et tournez-le vers le bas.

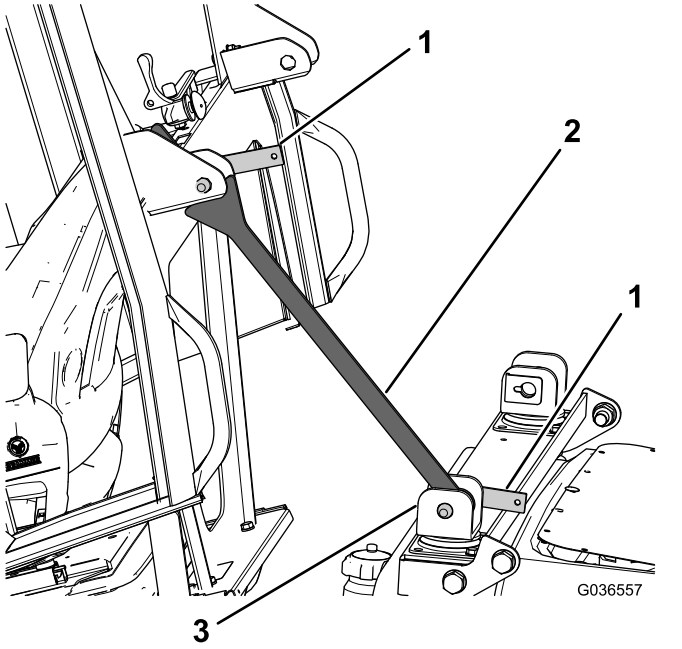

Figure 22

1. Levier de verrouillage
2. Support de sécurité
3. Support de traverse

C. Après avoir fixé le support de sécurité, tournez le support de traverse vers la cabine et appuyez-le contre le support à l'arrière de la cabine (Figure 22).

D. Insérez le levier de verrouillage restant dans le support supérieur pour bloquer le support de sécurité en place (Figure 22).

Abaissement de la cabine

1. Déposez le support de sécurité comme suit :
   A. Déposez les 2 leviers de verrouillage qui maintiennent le support de sécurité sur les supports de traverse.
   B. Déposez le support de sécurité du support de traverse.
   C. Placez le support de sécurité dans le boîtier de rangement (Figure 21).
2. À l'aide d'une des poignées de maintien, tirez la cabine vers le bas jusqu'à ce que les supports à l'arrière de la cabine s'alignent entre les supports sur la traverse.
3. Les leviers étant en position verticale (Figure 20), poussez-les à travers les supports.

   Remarque: Déplacez les leviers d'avant en arrière dans les supports pour aligner les ergots de verrouillage dans les fentes.
4. Lorsque les leviers sont complètement engagés, tournez-les en arrière pour les verrouiller en position (Figure 23).

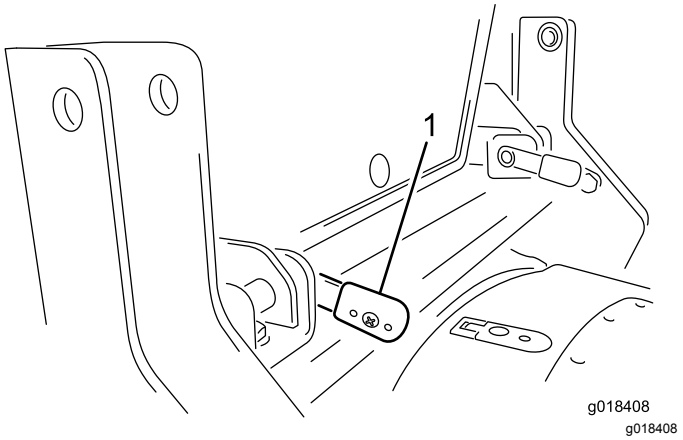

Figure 23

1. Levier de verrouillage (2) – tourné vers le bas (horizontal)

5. Reposez les clips en R.

Emplacement des fusibles

Les fusibles de la cabine sont situés dans le porte-fusibles sur la garniture de pavillon (Figure 24).

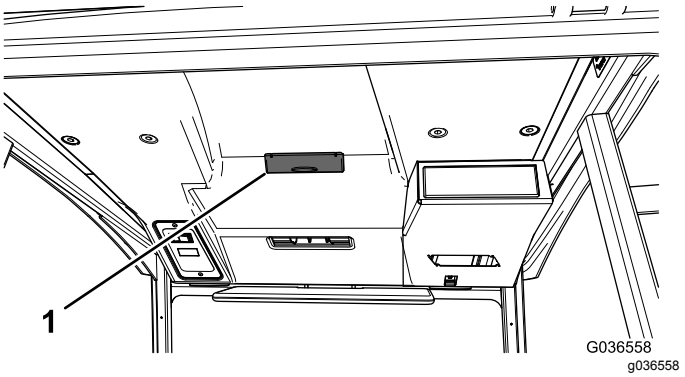

Figure 24

1. Boîte à fusibles de la cabine

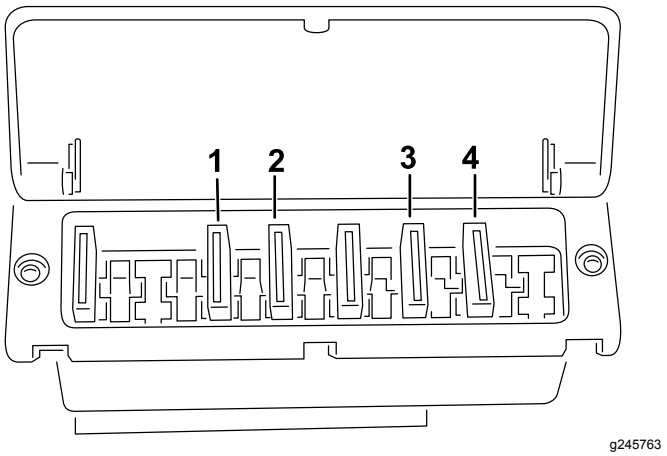

Figure 25

1. 25 A
2. 15 A
3. 5 A
4. 5 A

Lavage de la machine et la cabine

Lors du lavage de la machine et de la cabine, ne dirigez pas le jet d'eau vers le toit.

Remisage

Reportez-vous au *Manuel de l'utilisateur* du groupe de déplacement pour plus de renseignements sur le remisage de la machine.

Schémas

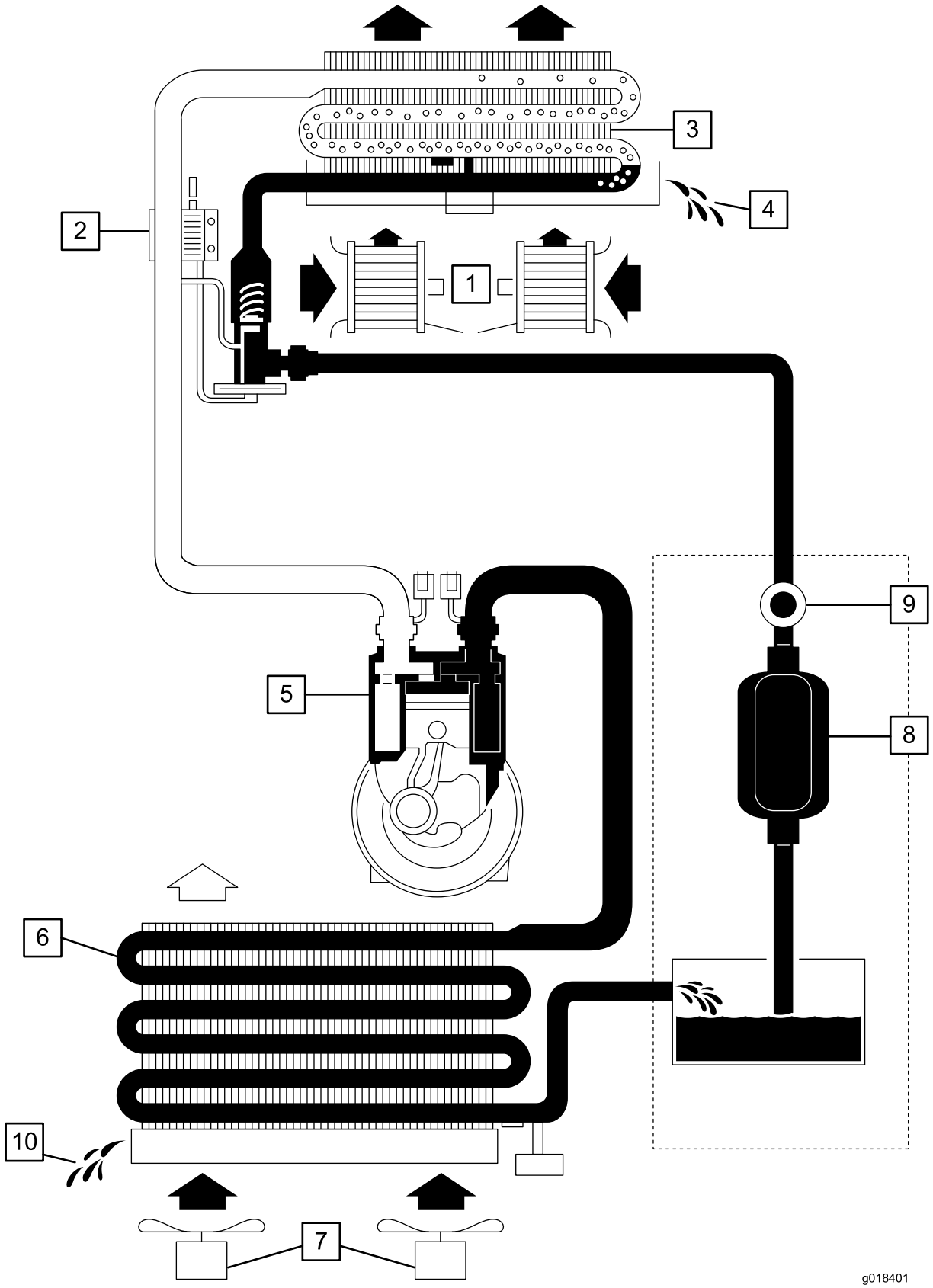

g018401

1	Ventilateur radial
2	Détendeur
3	Évaporateur (combiné à l'échangeur de chaleur pour le chauffage)
4	Condenseur – eau
5	Compresseur
6	Condenseur
7	Ventilateurs axiaux
8	Déshydrateur/filtre
9	Regard
10	Vidange

Schéma fonctionnel de la climatisation (Rev. n/a)

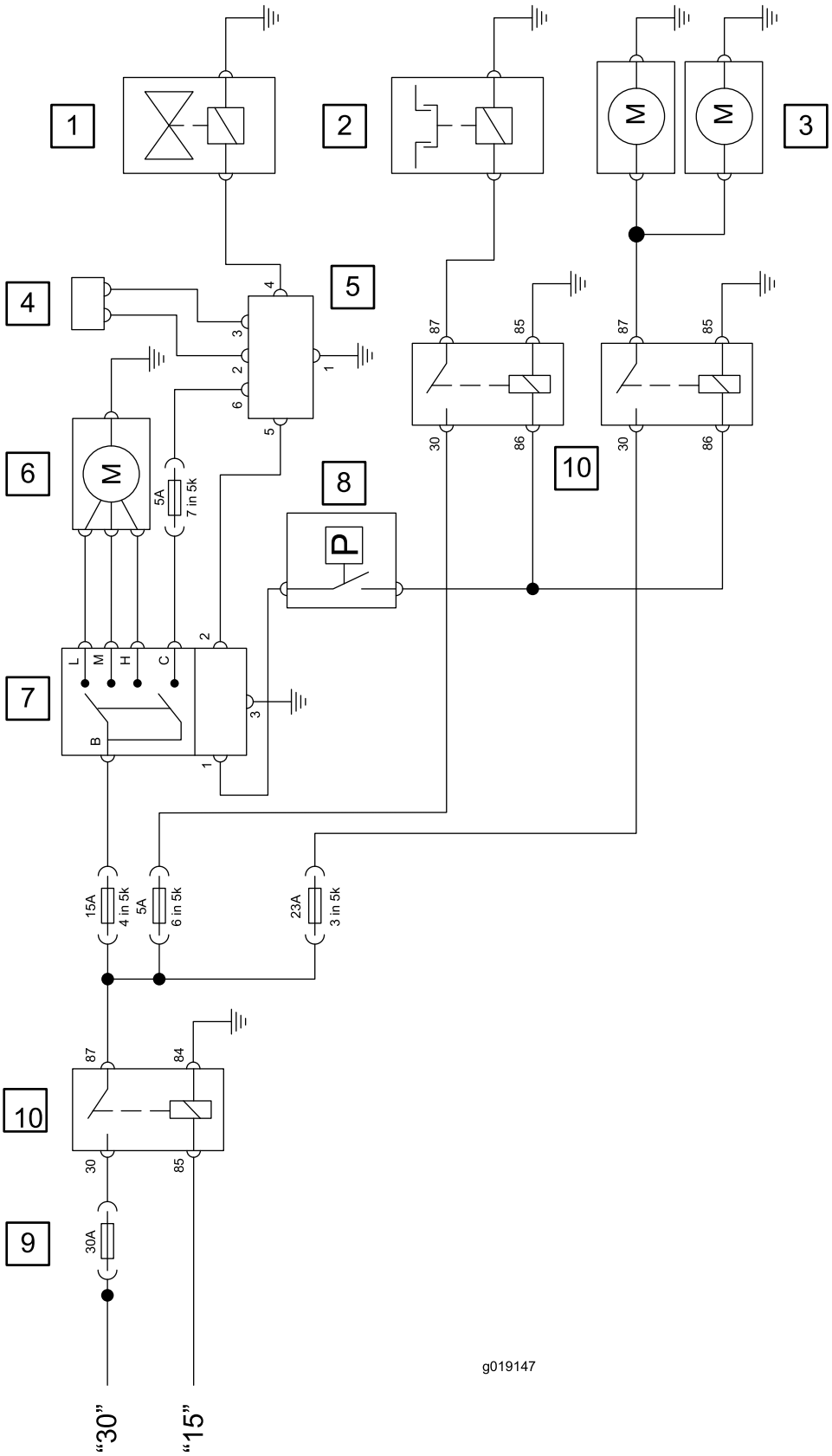
1
2
3
4
5
6
7
8
9
10
10
M
M
M
P
L
M
H
C
B
5A
7 in 5k
15A
4 in 5k
5A
6 in 5k
23A
3 in 5k
30A
87
85
30
86
84
"30"
"15"
g019147

g019147

1	Vanne de chauffage
2	Compresseur avec embrayage magnétique
3	Ventilateurs axiaux doubles
4	Sonde de température
5	Régulateur électronique
6	Ventilateur radial
7	Commande de vitesse de ventilateur
8	Manocontact
9	Fusible principal dans compartiment moteur
10	Relais

Schéma fonctionnel de la climatisation (Rev. n/a)

Remarques:

Remarques:

Remarques:

Déclaration d'incorporation

The Toro Company, 8111 Lyndale Ave. South, Bloomington, MN, USA déclare que la ou les machines suivantes sont conformes aux directives mentionnées, lorsqu'elles sont montées en respectant les instructions jointes sur certains modèles Toro comme indiqué dans les Déclarations de conformité pertinentes.

N° de modèle	N° de série	Description du produit	Description de la facture	Description générale	Directive
02895	400000000 et suivants	Cabine intégrale toutes saisons, tondeuse triple série LT ou Groundsmaster série 3400	CAB W/ AIR-CONDITIONER	Cabine	2014/30/UE 2006/42/CE

La documentation technique pertinente a été compilée comme exigé par la Partie B de l'Annexe VII de la directive 2006/42/CE.

Nous nous engageons à transmettre, à la suite d'une demande dûment motivée des autorités nationales, les renseignements pertinents concernant cette quasi-machine. La méthode de transmission sera électronique.

Cette machine ne sera pas mise en service avant d'avoir été incorporée dans les modèles Toro agréés conformément à la Déclaration de conformité associée et à toutes les instructions, ce qui permettra de la déclarer conforme à toutes les directives pertinentes.

Certifié :



John Heckel
Directeur technique général
8111 Lyndale Ave. South
Bloomington, MN 55420, USA
January 22, 2018

Représentant autorisé :

Marcel Dutrieux
Manager European Product Integrity
Toro Europe NV
Nijverheidsstraat 5
2260 Oevel
Belgium

Tel. +32 16 386 659

Déclaration de confidentialité européenne

Les renseignements recueillis par Toro
Toro Warranty Company (Toro) respecte votre vie privée. Pour nous permettre de traiter votre réclamation au titre de la garantie et de vous contacter dans l'éventualité d'un rappel de produit, nous vous prions de nous communiquer certains renseignements personnels, soit directement soit par l'intermédiaire de votre société ou concessionnaire Toro local(e).

Le système de garantie de Toro est hébergé sur des serveurs situés aux États-Unis où la loi relative à la protection de la vie privée n'offre pas forcément la même protection que dans votre pays.

EN NOUS FOURNISSANT DES RENSEIGNEMENTS PERSONNELS, VOUS CONSENTEZ À CE QUE NOUS LES TRAITIONS COMME DÉCRIT DANS LE PRÉSENT AVIS DE CONFIDENTIALITÉ.

L'utilisation des renseignements par Toro
Toro peut utiliser vos renseignements personnels pour traiter vos réclamations au titre de la garantie et vous contacter dans l'éventualité d'un rappel de produit, ainsi que pour vous communiquer toute information nécessaire. Toro pourra partager les renseignements personnels que vous lui aurez communiqués avec les filiales, concessionnaires ou autres associés Toro en rapport avec ces activités. Nous ne vendrons vos renseignements personnels à aucune autre société. Nous nous réservons le droit de divulguer des renseignements personnels afin de satisfaire aux lois applicables et aux demandes des autorités concernées, pour assurer l'utilisation correcte de nos systèmes ou votre protection et celle d'autres usagers.

Conservation de vos renseignements personnels
Nous conserverons vos renseignements personnels uniquement pendant la durée nécessaire pour répondre aux fins pour lesquelles nous les avons collectés ou autres fins légitimes (comme la conformité réglementaire), ou conformément à la loi en vigueur.

Engagement de Toro relatif à la sécurité de vos renseignements personnels
Nous prenons toutes les précautions raisonnables pour protéger la sécurité de vos renseignements personnels. Nous prenons également les mesures nécessaires pour que vos renseignements personnels restent exacts et à jour.

Consultation et correction de vos renseignements personnels
Si vous souhaitez vérifier ou modifier vos renseignements personnels, veuillez nous contacter par courriel à legal@toro.com.

Droit australien de la consommation

Les clients australiens trouveront les détails concernant le Droit australien de la consommation à l'intérieur de l'emballage ou auprès de leur concessionnaire Toro local.

La garantie intégrale Toro

Garantie limitée

Conditions et produits couverts

The Toro® Company et sa filiale, Toro Warranty Company, en vertu de l'accord passé entre elles, certifient conjointement que votre produit commercial Toro (« Produit ») ne présente aucun défaut de matériau ni vice de fabrication pendant une période de deux ans ou 1 500 heures de service*, la première échéance prévalant. Cette garantie s'applique à tous les produits à l'exception des Aérateurs (veuillez-vous reporter aux déclarations de garantie séparées de ces produits). Dans l'éventualité d'un problème couvert par la garantie, nous nous engageons à réparer le Produit gratuitement, frais de diagnostic, pièces, main-d'œuvre et transport compris. La période de garantie commence à la date de réception du Produit par l'acheteur d'origine.
* Produit équipé d'un compteur horaire.

Comment faire intervenir la garantie

Il est de votre responsabilité de signaler le plus tôt possible à votre Distributeur de produits commerciaux ou au Concessionnaire de produits commerciaux agréé qui vous a vendu le Produit, toute condition couverte par la garantie. Pour obtenir l'adresse d'un Distributeur de produits commerciaux ou d'un Concessionnaire agréé, ou pour tout renseignement concernant vos droits et responsabilités vis-à-vis de la garantie, veuillez nous contacter à l'adresse suivante :

Commercial Products Service Department
Toro Warranty Company
8111 Lyndale Avenue South
Bloomington, MN 55420-1196, États-Unis
Courriel : commercial.warranty@toro.com

Responsabilités du propriétaire

En tant que propriétaire du Produit, vous êtes responsable des entretiens et réglages mentionnés dans le Manuel de l'utilisateur. Ne pas effectuer les entretiens et réglages requis peut constituer un motif de rejet d'une réclamation au titre de la garantie.

Ce que la garantie ne couvre pas

Les défaillances ou anomalies de fonctionnement survenant au cours de la période de garantie ne sont pas toutes dues à des défauts de matériaux ou des vices de fabrication. Cette garantie ne couvre pas :

- Les défaillances du produit dues à l'utilisation de pièces qui ne sont pas d'origine ou au montage et à l'utilisation d'accessoires ajoutés ou modifiés d'une autre marque. Une garantie séparée peut être fournie par le fabricant de ces accessoires.
- Les défaillances du Produit dues au non respect du programme d'entretien et/ou des réglages recommandés. Les réclamations au titre de la garantie pourront être refusées si vous ne respectez pas le programme d'entretien recommandé pour votre produit Toro et énoncé dans le *Manuel de l'utilisateur*.
- Les défaillances du produit dues à une utilisation abusive, négligente ou dangereuse.
- Les pièces sujettes à l'usure pendant l'utilisation, sauf si elles s'avèrent défectueuses. Par exemple, les pièces consommées ou usées durant le fonctionnement normal du Produit, notamment mais pas exclusivement les plaquettes et garnitures de freins, garnitures d'embrayage, lames, cylindres, contre-lames, louchets, roues pivotantes, pneus, filtres, courroies, et certains composants des pulvérisateurs, notamment membranes, buses et clapets antiretour, etc.
- Les défaillances dues à une influence extérieure. Les éléments constituant une influence extérieure comprennent, sans y être limités, les conditions atmosphériques, les pratiques de remisage, la contamination, l'utilisation de liquides de refroidissement, lubrifiants, additifs, engrais, eau ou produits chimiques, etc. non agréés.
- Les bruits, vibrations, usure et détérioration normaux.
- L'usure normale comprend, mais pas exclusivement, les dommages des sièges dus à l'usure ou l'abrasion, l'usure des surfaces peintes, les autocollants ou vitres rayés, etc.

Pièces

Les pièces à remplacer dans le cadre de l'entretien courant seront couvertes par la garantie jusqu'à la date du premier remplacement prévu. Les pièces remplacées au titre de cette garantie bénéficient de la durée de garantie du produit d'origine et deviennent la propriété de Toro. Toro se réserve le droit de prendre la décision finale concernant la réparation ou le remplacement de pièces ou ensembles existants. Toro se réserve le droit d'utiliser des pièces remises à neuf pour les réparations couvertes par la garantie.

Note concernant la garantie des batteries à décharge complète :

Les batteries à décharge complète disposent d'un nombre de kilowatt-heures spécifique à fournir au cours de leur vie. Les techniques d'utilisation, de recharge et d'entretien peuvent contribuer à augmenter ou réduire la vie totale des batteries. À mesure que les batteries de ce produit sont consommées, la proportion de travail utile qu'elles offrent entre chaque recharge diminue lentement jusqu'à leur épuisement complet. Le remplacement de batteries usées, suite à une consommation normale, est la responsabilité du propriétaire du produit. Le remplacement des batteries, aux frais du propriétaire, peut être nécessaire au cours de la période de garantie normale du produit.

Entretien aux frais du propriétaire

La mise au point du moteur, le graissage, le nettoyage et le polissage, le remplacement des filtres, du liquide de refroidissement et les Entretiens recommandés font partie des services normaux requis par les produits Toro qui sont aux frais du propriétaire.

Conditions générales

La réparation par un distributeur ou un concessionnaire Toro agréé est le seul dédommagement auquel cette garantie donne droit.

The Toro Company et Toro Warranty Company déclinent toute responsabilité en cas de dommages secondaires ou indirects liés à l'utilisation des produits Toro couverts par cette garantie, notamment quant aux coûts et dépenses encourus pour se procurer un équipement ou un service de substitution durant une période raisonnable pour cause de défaillance ou d'indisponibilité en attendant la réparation sous garantie. Il n'existe aucune autre garantie expresse, à part la garantie spéciale du système antipollution, le cas échéant.

Toutes les garanties implicites de qualité marchande et d'aptitude à l'emploi sont limitées à la durée de la garantie expresse. L'exclusion de la garantie des dommages secondaires ou indirects, ou les restrictions concernant la durée de la garantie implicite, ne sont pas autorisées dans certains états et peuvent donc ne pas s'appliquer dans votre cas.

Cette garantie vous accorde des droits spécifiques, auxquels peuvent s'ajouter d'autres droits qui varient selon les états.

Pays autres que les États-Unis et le Canada

Les clients doivent demander à leur distributeur (concessionnaire) Toro la police de garantie applicable dans leur pays, région ou état. Si, pour une raison quelconque, vous n'êtes pas satisfait des services de votre distributeur, ou si vous avez du mal à vous procurer des renseignements sur la garantie, adressez-vous à l'importateur Toro. En dernier recours, vous pouvez nous contacter à Toro Warranty Company.