Form No. 3421-457 Rev A

TORO®

Count on it.

Manuale dell'operatore

Cabina per tutte le condizioni climatiche

Trattorini per tosaerba tripli per tappeti erbosi serie LT o Groundsmaster® 3400

Nº del modello 02895—Nº di serie 400000000 e superiori

Registrate il vostro prodotto presso www.Toro.com.
Traduzione dell'originale (IT)

CE

3421-457 A

Questo prodotto è conforme a tutte le direttive europee pertinenti. Per maggiori dettagli, consultate la Dichiarazione di incorporazione sul retro di questa pubblicazione.

Introduzione

Questa cabina fornisce protezione antiribaltamento (in conformità con ISO:21299) e protezione per tutte le condizioni climatiche. È dotata di un impianto di riscaldamento e aria condizionata per il comfort dell'operatore e per lo sbrinamento del parabrezza, nonché di un kit di attenuazione dei rumori per ridurre i livelli di rumorosità per l'operatore.

Qualora sia necessaria una luce di avvertimento color ambra (Parte 111-7134), quando si utilizza questo kit, installate il kit luce di segnalazione nascosto.

Leggete attentamente il presente manuale al fine di utilizzare e mantenere correttamente il prodotto ed evitare infortuni e danni. Voi siete responsabili del corretto utilizzo del prodotto, all'insegna della sicurezza.

Per ricevere materiale di addestramento sulla sicurezza e il funzionamento dei prodotti, informazioni sugli accessori, ottenere assistenza nella ricerca di un rivenditore o registrare il vostro prodotto potete contattare direttamente Toro all'indirizzo www.Toro.com.

Per assistenza, ricambi originali Toro o ulteriori informazioni, rivolgetevi a un Distributore Toro autorizzato o ad un Centro Assistenza Toro ed abbiate sempre a portata di mano il numero del modello ed il numero di serie del prodotto. Figura 1 indica la posizione del numero del modello e del numero di serie sul prodotto. Scrivete i numeri negli spazi previsti.

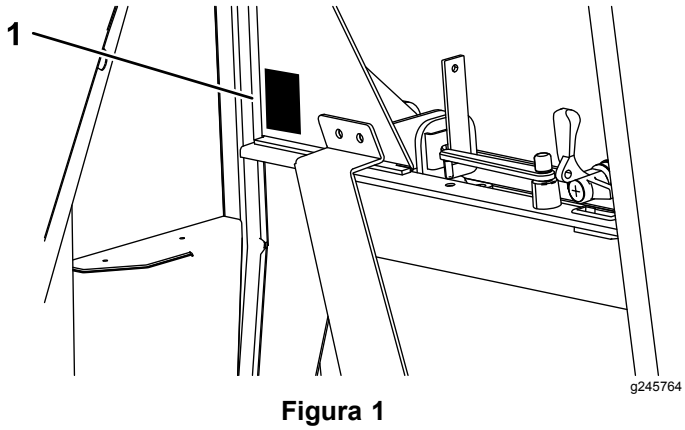

Figura 1

1. Targa del numero del modello e del numero di serie

Nº del modello _____

Nº di serie _____

Questo manuale identifica pericoli potenziali e riporta messaggi di sicurezza evidenziati dal simbolo di avviso di sicurezza (Figura 2), che segnala un pericolo che può causare gravi infortuni o la morte se non osserverete le precauzioni raccomandate.



g000502

Figura 2

1. Simbolo di avviso di sicurezza

Per evidenziare le informazioni vengono utilizzate due parole. **Importante** indica informazioni meccaniche di particolare importanza e **Nota** evidenzia informazioni generali di particolare rilevanza.

Indice

Sicurezza 3
Angoli di pendenza max dei tosaerba con cabina 4
Adesivi di sicurezza e informativi 4
Quadro generale del prodotto 6
Comandi 7
Specifiche 8
Attrezzi/accessori 9
Funzionamento 9
Funzionamento del sistema di riscaldamento 9
Primo utilizzo del condizionatore 9
Funzionamento del sistema di aria condizionata 9
Azionamento del tergicristallo/lavavetro del parabrezza 10
Riempimento del contenitore del lavavetro del parabrezza 10
Azionamento dei finestrini 10
Azionamento delle porte. 10
Regolazione degli specchietti 11
Manutenzione 12
Programma di manutenzione raccomandato 12
Controllo della pressione del refrigerante 13
Adeguamento delle pressioni indicate 13
Controllo del livello del refrigerante 14
Controllo della frizione magnetica del compressore 14
Controllo del tubo di spurgo 14

© 2018—The Toro® Company

8111 Lyndale Avenue South
Bloomington, MN 55420

Contattateci a www.Toro.com.
Stampato nel Regno Unito

Tutti i diritti sono riservati

Verifica della cinghia della ventola del compressore 15
Inclinazione della cabina 15
Individuazione dei fusibili 17
Lavaggio di macchina e cabina 18
Rimessaggio 18
Schemi 19

Sicurezza

⚠ AVVERTENZA

Il mancato rispetto di determinate procedure di sicurezza può causare gravi lesioni.

Prima di effettuare interventi sulla macchina, sono essenziali le condizioni seguenti:

- **Dovete leggere il *Manuale dell'operatore* della macchina.**
- **Il motore è spento e la chiave rimossa.**
- **Il freno di stazionamento è inserito.**
- **Non c'è pressione nel sistema idraulico.**
- **Gli apparati di taglio sono a terra.**

⚠ AVVERTENZA

Lavorare sulla macchina senza indossare gli adeguati dispositivi di protezione individuale aumenta il rischio di lesioni.

Durante l'esecuzione di interventi di manutenzione, utilizzate sempre i dispositivi di protezione individuale appropriati.

⚠ AVVERTENZA

Lavorare sulla macchina senza la staffa del supporto di sicurezza aumenta il rischio di lesioni.

Prima di eseguire interventi di manutenzione sotto la pedana dell'operatore e la cabina, accertatevi che la staffa del supporto di sicurezza sia installata.

⚠ AVVERTENZA

L'impianto elettrico della macchina potrebbe causarvi scosse elettriche e lesioni.

Prima di operare sui sistemi elettrici della macchina, scollegate sempre i morsetti della batteria (prima i morsetti negativi) e assicuratevi che non vi sia contatto tra i morsetti e i componenti in metallo della macchina.

Importante: **Con la cabina montata, indossate sempre la cintura di sicurezza.**

Importante: **Fate riferimento al *Manuale dell'operatore* della macchina a scopo di consulenza e indicazioni sull'azionamento del tosaerba in pendenza.**

Per garantire prestazioni ottimali e mantenere sempre la macchina in conformità alle norme di sicurezza, utilizzate esclusivamente ricambi e accessori originali Toro. Ricambi e accessori di altri produttori potrebbero risultare pericolosi e il loro impiego potrebbe far decadere la garanzia del prodotto.

Angoli di pendenza max dei tosaerba con cabina

Potete montare questa cabina sui tosaerba elencati nella parte anteriore di questo documento. Ogni modello di tosaerba dotato di cabina ha un angolo di pendenza massima diverso che è riportato sulla decalcomania situata sul coperchio del contenitore di stoccaggio a sinistra della macchina. Fate riferimento a Adesivi di sicurezza e informativi (pagina 4) per la decalcomania dell'angolo di inclinazione massima della macchina con cabina installata.

Adesivi di sicurezza e informativi

Gli adesivi di sicurezza e di istruzione sono chiaramente visibili e sono affissi accanto a zone particolarmente pericolose. Sostituite gli adesivi danneggiati o smarriti.

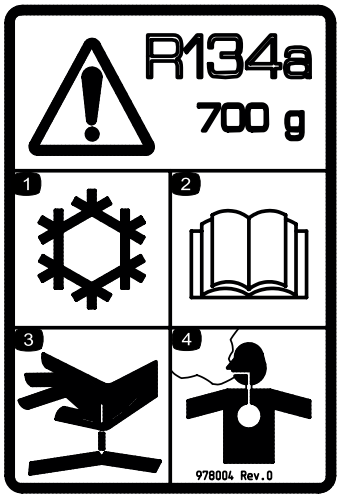

decal978004

978004

1. Impianto di raffreddamento/aria condizionata
2. Leggete il *Manuale dell'operatore*.
3. Fluido pressurizzato, pericolo di penetrazione nel corpo
4. Vapori velenosi o gas tossici, pericolo di asfissia

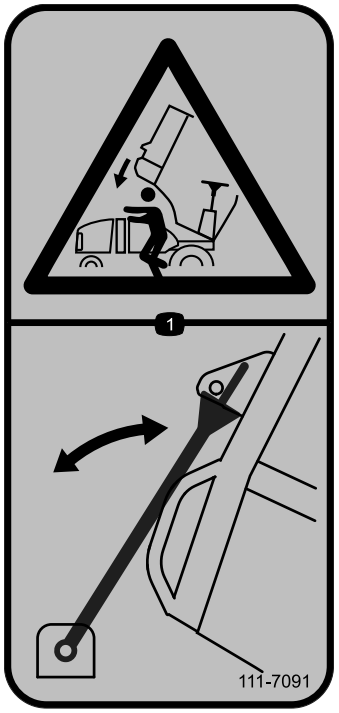

decal111-7091

111-7091

1. Pericolo di schiacciamento – usare sempre il puntello del cofano.

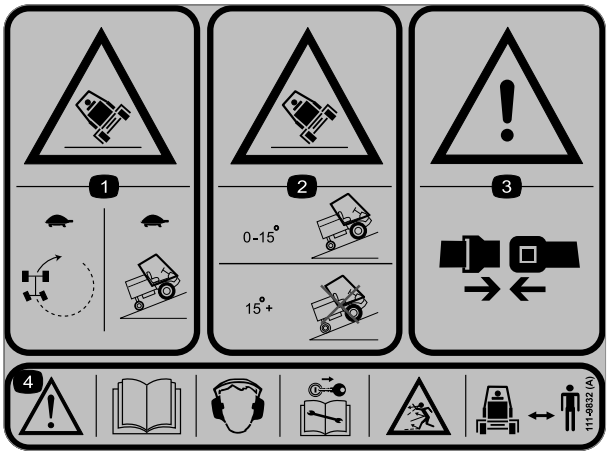

decal111-9832

111-9832

Groundsmaster 3400 (Modello 30651) e LT-F3000 (Modello 30659)

1. Pericolo di ribaltamento – Sterzate a velocità ridotte; guidate in pendenza a velocità ridotte.
2. Pericolo di ribaltamento – Utilizzate su pendenze pari o inferiori a 15 gradi; non utilizzate su pendenze superiori a 15 gradi.
3. Avvertenza – Allacciate sempre la cintura di sicurezza.
4. Avvertenza – Leggete il *Manuale dell'operatore*; indossate protezioni per l'udito; rimuovete la chiave dall'accensione prima di effettuare interventi di manutenzione; pericolo di oggetti scagliati – tenete gli astanti a distanza dalla macchina.

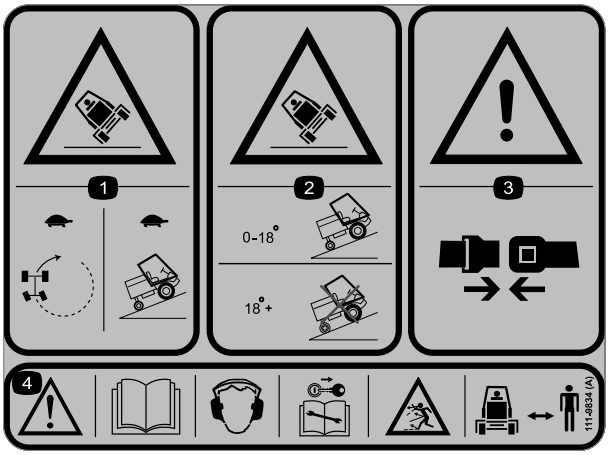

decal111-9834

111-9834

LT3340 (Modello 30657)

1. Pericolo di ribaltamento – Sterzate a velocità ridotte; guidate in pendenza a velocità ridotte.
2. Pericolo di ribaltamento – Utilizzate su pendenze pari o inferiori a 18 gradi; non utilizzate su pendenze superiori a 18 gradi.
3. Avvertenza – Allacciate sempre la cintura di sicurezza.
4. Avvertenza – Leggete il *Manuale dell'operatore*; indossate protezioni per l'udito; rimuovete la chiave dall'accensione prima di effettuare interventi di manutenzione; pericolo di oggetti scagliati – tenete gli astanti a distanza dalla macchina.

Quadro generale del prodotto

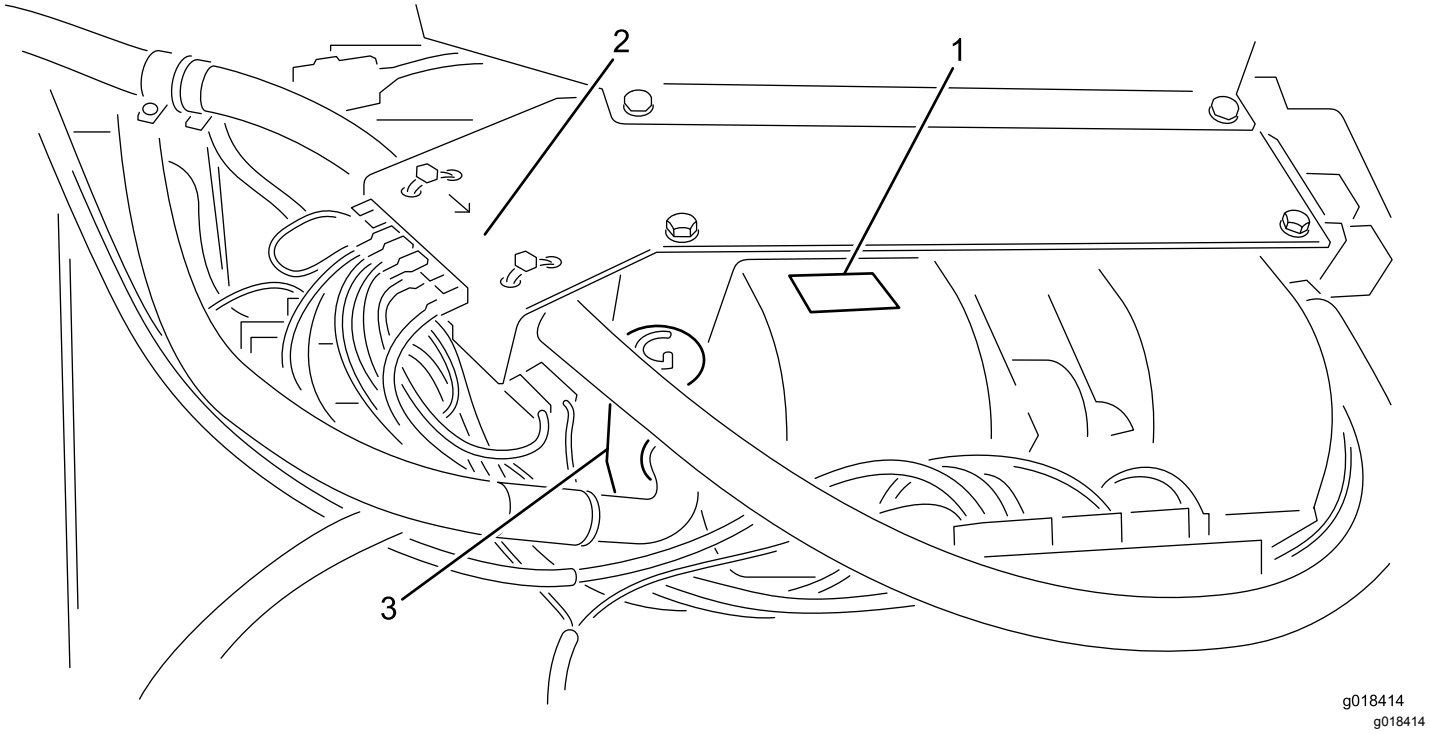

Figura 3

Evaporatore, riscaldatore e ventole: montati nella parte anteriore del tetto della cabina

1. Condizionatore: evaporatore, riscaldatore e doppio soffiatore di tipo radiale
2. Valvola del riscaldatore
3. Valvola di espansione

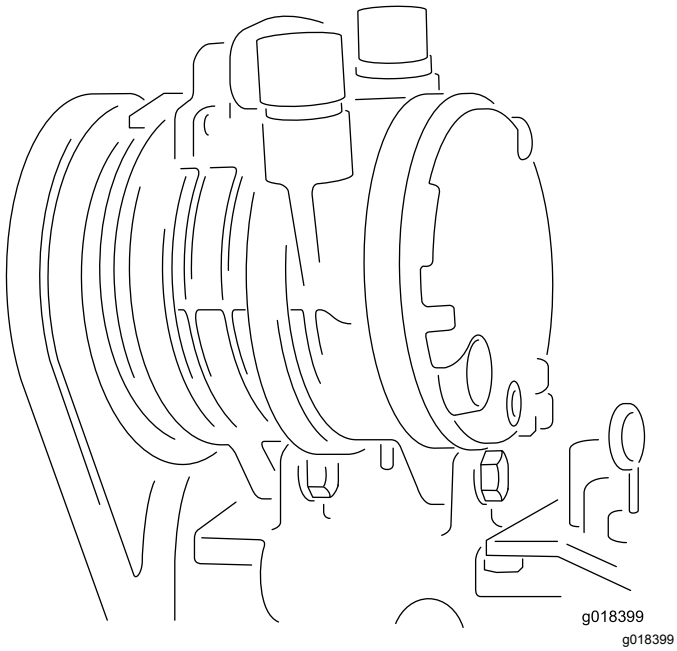

Figura 4

Compressore, montato sul motore

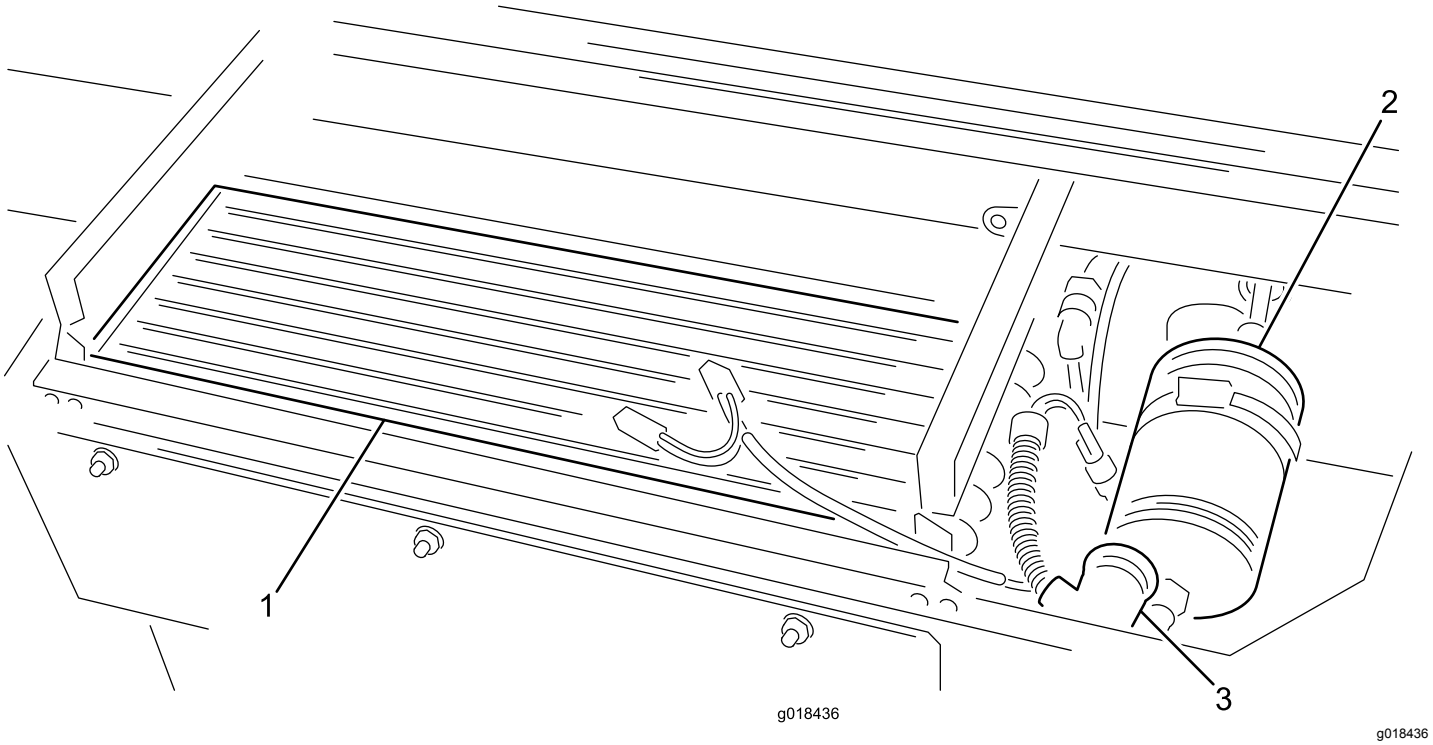

Figura 5

Condensatore ed asciugatore/filtro: montati nella parte posteriore del tetto della cabina

1. Condensatore
2. Asciugatore/filtro
3. Pressostato

Comandi

Controlli del soffiatore

I controlli sono montati sul lato destro del rivestimento del tetto.

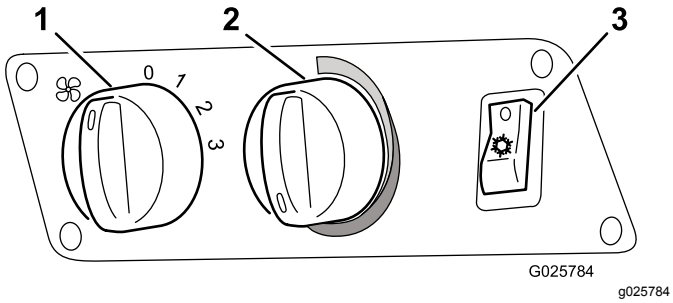

Figura 6

1. Interruttore di velocità del soffiatore radiale a 3 posizioni
2. Controller della temperatura
3. Interruttore del condizionatore

Interruttore del tergicristallo/lavavetro del parabrezza

L'interruttore è montato sul lato sinistro del rivestimento del tetto.

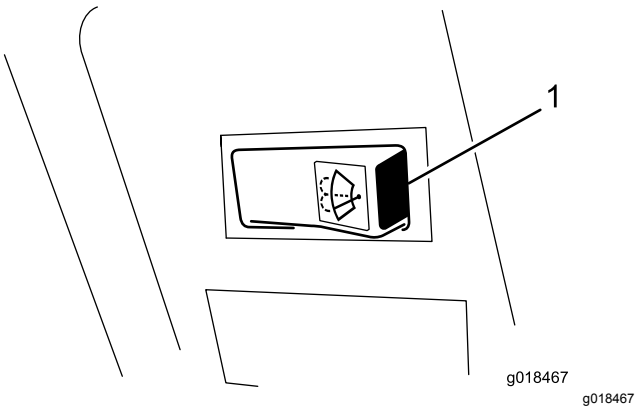

Figura 7

1. Interruttore del tergicristallo/lavavetro del parabrezza

Interruttore della luce interna

Premete anteriormente l'interruttore della luce interna (Figura 8) per accendere la luce. Premete posteriormente l'interruttore per spegnere la luce.

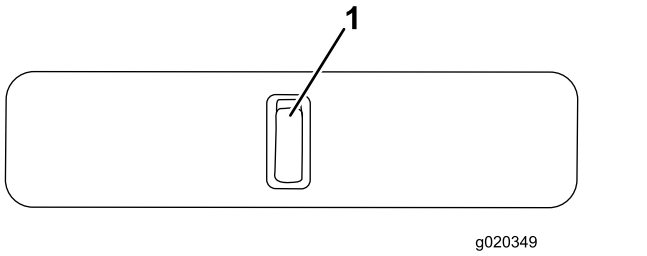

Figura 8

1. Interruttore della luce interna

Maniglia finestrino anteriore (2)

Potete aprire il finestrino anteriore per favorire la ventilazione. Sono presenti 2 maniglie (Figura 9).

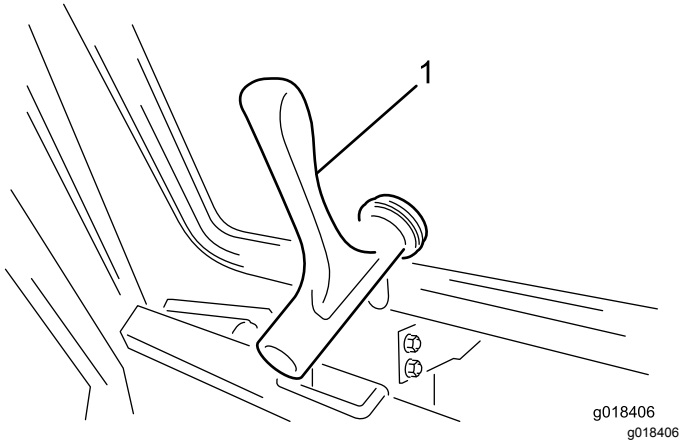

Figura 9

1. Maniglia finestrino anteriore

Supporto e maniglia del finestrino posteriore

Potete aprire il finestrino posteriore per favorire la ventilazione. Ruotate il supporto del finestrino posteriore per tenere il finestrino aperto (Figura 10).

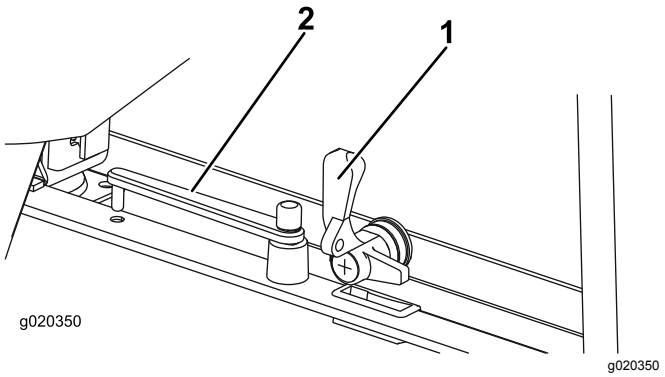

Figura 10

1. Maniglia finestrino posteriore
2. Supporto finestrino posteriore

Specifiche

Nota: Specifiche e disegno sono soggetti a variazione senza preavviso.

CONDIZIONATORE	
Prestazioni di raffreddamento	4,2 kW
Refrigerante	R134A
Quantità di refrigerante consigliata	850 g (1,87 lb)
Evaporatore: flusso d'aria volumetrico del soffiatore	660 m^3/h (23,307 ft^3/h)
IMPIANTO ELETTRICO	
Voltaggio di esercizio	12 V
Fusibile per soffiatore radiale/compressore	15 A
Fusibile per soffiatore assiale	25 A
COMPRESSORE	
Designazione	TM-08 HS
Direzione di rotazione (vista della puleggia)	senso orario
Velocità di esercizio	da 700 a 6000 giri/min.
Cilindrata	82 cm^3/giri (5"^{3}/giri)
Collegamento lato pressione	O-ring 3/4"
Collegamento lato aspirazione	O-ring 7/8"
Voltaggio di esercizio della frizione magnetica	12 V
Consumo energetico della frizione magnetica	0,45 W

Olio refrigerante	ZXL 100 PAG
Volume dell'olio refrigerante nel compressore	150 cm^3 (9,15"^{3})
Olio refrigerante aggiuntivo necessario per riempire il sistema dell'aria condizionata	25 cm^3/h (1,53"^{3}/h)
Consumo energetico per il sistema dell'aria condizionata	2,5 kW

Attrezzi/accessori

È disponibile una gamma di attrezzi ed accessori approvati da Toro per l'impiego con la macchina, per ottimizzare ed ampliare le sue applicazioni. Richiedete la lista degli attrezzi ed accessori approvati ad un Centro Assistenza Toro o ad un Distributore, oppure visitate www.Toro.com.

Per garantire prestazioni ottimali e mantenere sempre la macchina in conformità alle norme di sicurezza, utilizzate esclusivamente ricambi e accessori originali Toro. Ricambi e accessori di altri produttori potrebbero risultare pericolosi e il loro impiego potrebbe far decadere la garanzia del prodotto.

Funzionamento

Nota: Stabilite i lati sinistro e destro della macchina dalla normale posizione di guida.

Funzionamento del sistema di riscaldamento

1. Impostate l'interruttore dell'aria condizionata su Off.
2. Impostate l'interruttore di velocità della ventola alla velocità desiderata.
3. Impostate il regolatore della temperatura al livello necessario.
4. Ruotate e indirizzate le 2 bocchette dell'aria nella consolle del tetto per ottenere la direzione dell'aria desiderata.

Primo utilizzo del condizionatore

1. Avviate il motore.
2. Accendete l'interruttore del soffiatore (Figura 6).
3. Accendete l'interruttore dell'aria condizionata (Figura 6).
4. Impostate il controller della temperatura (Figura 6) al massimo del FREDDO (completamente in senso antiorario).

   Nota: Dopo 3 minuti, le griglie di uscita dell'aria dovranno emettere aria fredda.
5. Regolate i controlli della velocità della ventola e della temperatura per ottenere il livello di raffreddamento necessario.

Funzionamento del sistema di aria condizionata

Non accendete il sistema di aria condizionata senza aver acceso il motore, altrimenti non funzionerà e la batteria si scaricherà.

Per prevenire la rottura prematura delle guarnizioni dell'albero del compressore, azionate il sistema di aria condizionata per 15 minuti ogni 14 giorni.

1. Impostate l'interruttore sulla posizione On.
2. Impostate l'interruttore di velocità della ventola alla velocità desiderata.
3. Impostate il regolatore della temperatura al livello necessario.

Nota: Il termostato del sistema accenderà e spegnerà il compressore per mantenere la temperatura impostata.

Azionamento del tergicristallo/lavavetro del parabrezza

1. Premete a destra dell'interruttore per avviare il tergicristallo del parabrezza.
2. Premete e tenete premuto l'interruttore per azionare i lavavetri del parabrezza.
3. Premete a sinistra dell'interruttore per arrestare i tergicristalli del parabrezza.

Riempimento del contenitore del lavavetro del parabrezza

Riempite il contenitore con acqua pulita e la quantità consigliata di fluido adeguato per il lavaggio del parabrezza (Figura 11).

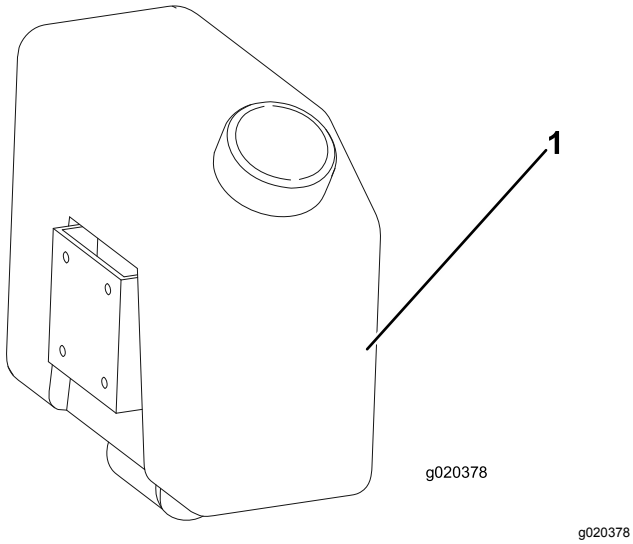

Figura 11

1. Contenitore del lavavetro del parabrezza

⚠ AVVERTENZA

Il mancato utilizzato di un fluido con protezione antigelo alle basse temperature potrebbe compromettere la visuale attraverso il parabrezza e aumentare il rischio di infortunio o incidente.

Se utilizzate la macchina a temperature inferiori a 5°C, utilizzate fluido di lavaggio con protezione antigelo.

Azionamento dei finestrini

Finestrino anteriore

1. Ruotate le maniglie in senso antiorario e spingete il finestrino per aprirlo.
2. Ruotate le maniglie in senso orario per bloccare il finestrino aperto.
3. Per chiudere il finestrino, ruotate le maniglie in senso antiorario, tirate il finestrino fino a chiuderlo e ruotate le maniglie in senso orario per bloccare il finestrino.

Finestrino posteriore

1. Sbloccate e aprite il finestrino posteriore ruotando la maniglia singola in senso antiorario.

   Nota: Le molle a gas spingono il finestrino in posizione completamente aperta.
2. Ruotate il supporto del finestrino sulla maniglia del finestrino stesso per tenerlo finestrino aperto.
3. Per chiudere il finestrino posteriore, ruotate il supporto lontano dal finestrino, tirate il finestrino fino a chiuderlo e ruotate la maniglia in senso orario per bloccare il finestrino.

Azionamento delle porte.

Per aprire lo sportello dall'esterno della cabina, premete la manopola sulla maniglia di bloccaggio sportello (Figura 12).

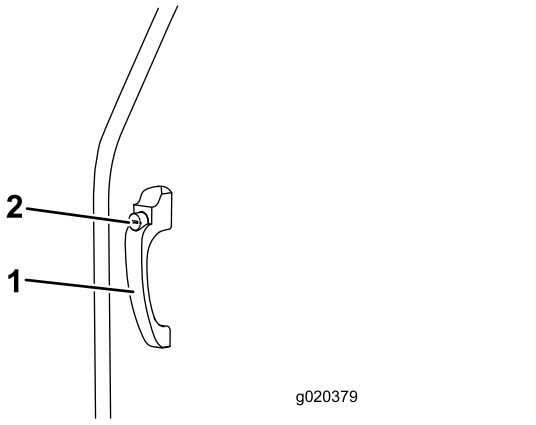

Figura 12

1. Maniglia di bloccaggio sportello
2. Manopola di bloccaggio sportello

Per aprire lo sportello dall'interno della cabina, tirate indietro la leva di rilascio del blocco sportello mentre aprite lo sportello (Figura 13).

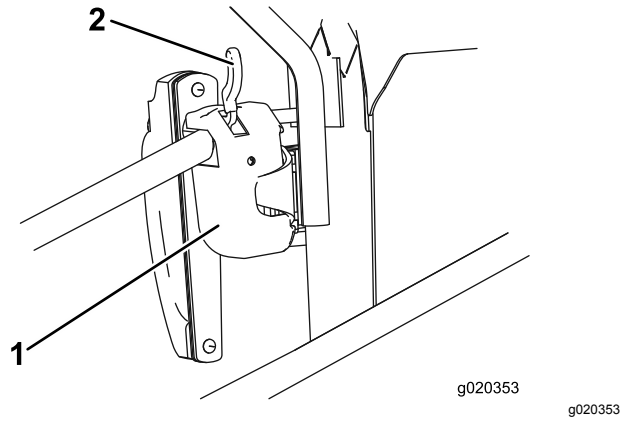

Figura 13

1. Blocco sportello
2. Leva di rilascio

Regolazione degli specchietti

Da seduti sul sedile, fate regolare da un assistente gli specchietti laterali per ottenere la visuale migliore attorno ai lati della macchina (Figura 14).

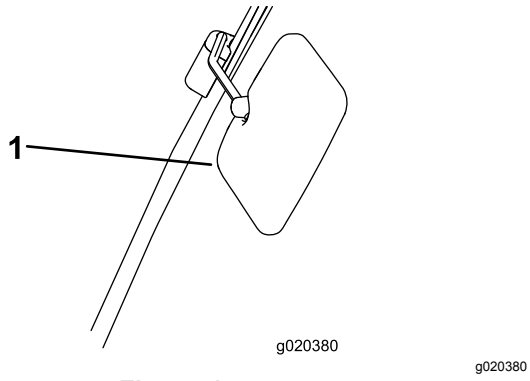

Figura 14

1. Specchietto laterale

Manutenzione

Nota: Stabilite i lati sinistro e destro della macchina dalla normale posizione di guida.

Per tutte le procedure di manutenzione, parcheggiate la macchina su terreno pianeggiante, spegnete il motore e togliete la chiave.

Programma di manutenzione raccomandato

Cadenza di manutenzione	Procedura di manutenzione
Dopo le prime 100 ore	• Verificate la tenuta di tutti i raccordi.
Ogni 50 ore	• Controllate il livello del refrigerante.
Ogni 250 ore	• Controllate il corretto funzionamento della frizione magnetica del compressore. • Verificate l'assenza di blocchi nello spurgo dell'acqua ed effettuate la pulizia, se necessario. • Esaminate e pulite le alette del condensatore, se necessario. • Controllate le condizioni dei cavi elettrici. • Controllate le condizioni e la tenuta dei connettori elettrici.
Ogni 500 ore	• Controllate la tensione della cinghia della ventola del compressore, e all'occorrenza regolatela. • Esaminate le condizioni generali dei tubi dei flessibili e per eventuali abrasioni. • Verificate tutti i raccordi, che non devono presentare fuoriuscite. • Esaminate le condizioni dell'apparato di climatizzazione nel tetto della cabina e verificate la tenuta dei componenti. • Controllate i raccordi di tenuta delle staffe del compressore.
Ogni 2 anni	• Cambiate l'asciugatore/filtro.

⚠ AVVERTENZA

Lavorare sulla macchina senza la staffa del supporto di sicurezza aumenta il rischio di lesioni.

Prima di eseguire interventi di manutenzione sotto la pedana dell'operatore e la cabina, accertatevi che la staffa del supporto di sicurezza sia installata.

⚠ ATTENZIONE

Se lasciate la chiave nell'interruttore di accensione, qualcuno potrebbe accidentalmente avviare il motore e ferire gravemente voi od altre persone.

Togliete la chiave di accensione prima di ogni intervento di manutenzione.

Importante: **La manutenzione o le riparazioni del sistema di riscaldamento dovranno essere eseguite da un Distributore Toro Autorizzato o da un esperto in sistemi di riscaldamento dei veicoli.**

Importante: **Tutti gli interventi sul componente refrigerante del sistema di aria condizionata devono essere effettuati da personale altamente qualificato.**

- Potete utilizzare il sistema di aria condizionata per vari mesi nella stagione della tosatura. Seguite la normale manutenzione prescritta al fine di prolungare la durata del sistema e garantire un funzionamento efficiente. La mancata esecuzione della manutenzione prescritta e documentata può invalidare la garanzia del sistema e dei relativi componenti.
- Anche nel caso in cui il sistema di aria condizionata non venga utilizzato frequentemente, seguite il programma di manutenzione, dal momento che con il tempo il sistema può invecchiare e causare perdite di refrigerante.
- Pulite le alette del condensatore e dell'evaporatore con aria compressa nella direzione opposta al flusso d'aria normale. Se si verifica un accumulo di deposito di grasso, pulitelo con una soluzione saponata non abrasiva.

- Un basso livello di refrigerante può ridurre l'efficienza dell'apparato dell'aria condizionata.
- Livelli estremamente bassi possono comportare l'arresto del sistema ad opera dell'interruttore di bassa pressione.
- Per controllare il livello del refrigerante, nel serbatoio di raccolta è presente un vetro spia integrato. Dopo il riempimento, accendete il sistema per 5 minuti, per consentire al sistema di spurgare tutte le bolle d'aria. Controllate il livello dopo questo periodo di tempo e rabboccate, se necessario. Bolle d'aria occasionali sono accettabili.

  Importante: **Non versate olio del compressore sulla superficie del veicolo. Può causare una decolorazione della vernice del veicolo e il deterioramento dei componenti acrilici o di quelli in plastica dell'ABS.**
- Durante il collegamento dei flessibili di climatizzazione, ungete gli anelli di guarnizione con olio del refrigeratore.
- Dopo aver rimosso i flessibili di climatizzazione dal sistema dell'aria condizionata, sostituite sempre gli O-ring con quelli nuovi indicati per il refrigerante 134A.
- Quando serrate o allentate i raccordi, utilizzate sempre 2 chiavi per impedire la torsione dei tubi.

Controllo della pressione del refrigerante

Quando utilizzate il sistema dell'aria condizionata, la pressione di esercizio è diversa nel lato di aspirazione rispetto al lato sotto pressione del compressore.

Su questa differenza di pressione influiscono la velocità del compressore, la temperatura interna del veicolo, la temperatura dell'aria esterna e l'umidità relativa dell'aria.

Pressioni diverse da quelle nella tabella in basso indicano un possibile guasto del sistema.

Per controllare la pressione, impostate la velocità del compressore a 2000 giri/min. con una temperatura tra 20 e 40 gradi C (68 e 104 gradi F). Azionate il soffiatore in posizione 3 (impostazione di velocità massima).

Pressioni del refrigerante del sistema

Temperatura esterna	Lato bassa pressione	Lato alta pressione
20° C (68° F)	da 1,7 a 2,1 bar (da 24,7 a 30,5 psi)	da 10 a 14 bar (da 145 a 203 psi)
25° C (77° F)	da 1,8 a 2,2 bar (da 26,1 a 31,9 psi)	da 12 a 16 bar (da 174 a 232 psi)
30° C (86° F)	da 1,9 a 2,3 bar (da 27,6 a 33,4 psi)	da 14 a 18 bar (da 203 a 261 psi)

Adeguamento delle pressioni indicate

Durante il test di compressione, è possibile che si verifichino deviazioni dai valori della tabella. Individuare la causa può determinare se un componente necessita di riparazione o sostituzione.

Di seguito è riportata una breve lista di alcune possibili deviazioni della pressione con alcune possibili cause.

- **Pressione troppo alta sul manometro dell'alta pressione**
  - Il volume dell'aria nel condensatore è troppo ridotto.
  - La quantità di refrigerante è eccessiva
  - L'asciugatore/filtro è bloccato.
- **Pressione troppo bassa sul manometro dell'alta pressione**
  - La quantità di refrigerante è troppo ridotta (controllare il vetro spia).
  - La velocità del compressore è troppo bassa (verificare l'assenza di slittamenti/tensione nella cinghia di trasmissione).
  - Guasto del compressore.
- **Pressione troppo alta sul manometro della bassa pressione**
  - La valvola di espansione non è adatta.
  - La velocità del compressore è troppo bassa (verificare l'assenza di slittamenti/tensione nella cinghia di trasmissione).
  - Guasto del compressore.
- **Pressione troppo bassa sul manometro della bassa pressione**
  - Restringimento dei flessibili di aspirazione o pressione.
  - La valvola di espansione non è adatta.

– La quantità di refrigerante è troppo ridotta (esaminare li contenitore dei sedimenti).
– Il volume dell'aria nell'evaporatore è troppo ridotto.

Rivolgetevi a una persona qualificata che esamini e risolva le discrepanze della pressione rispetto ai valori nella tabella.

Importante: **Non lasciate che il refrigerante venga scaricato nell'atmosfera. Prima di aprire o scollegare componenti dal circuito refrigerante, il refrigerante deve essere svuotato in un'apposita bottiglia per il riciclo che deve essere smaltita correttamente.**

Utilizzate sempre componenti di ricambio Toro originali quando effettuate riparazioni o manutenzione al sistema dell'aria condizionata.

Controllo del livello del refrigerante

Intervallo tra gli interventi tecnici: Ogni 50 ore

Controllate il refrigerante per garantire che sia al livello corretto per il funzionamento. Con l'abbassarsi del livello del refrigerante, è possibile notare più bolle d'aria attraverso il vetro spia. Un basso livello di refrigerante può ridurre l'efficienza dell'apparato dell'aria condizionata. Livelli estremamente bassi possono comportare l'arresto del sistema ad opera dell'interruttore di bassa pressione.

1. Utilizzando la spia di livello nel serbatoio di raccolta, controllate il livello del refrigerante (Figura 15).

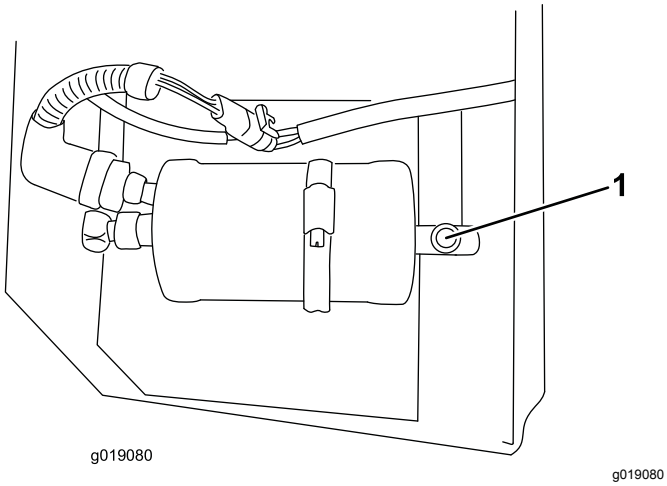

Figura 15

1. Spia di livello del refrigerante

2. Dopo il riempimento, accendete il sistema per 5 minuti, per consentire al sistema di spurgare tutte le bolle d'aria.
3. Controllate il livello dopo questo periodo di tempo e rabboccate, se necessario.

   Nota: La presenza di bolle d'aria occasionali è accettabile.

Controllo della frizione magnetica del compressore

Intervallo tra gli interventi tecnici: Ogni 250 ore

La frizione magnetica del compressore funziona correttamente se si sente un clic all'accensione (Figura 16).

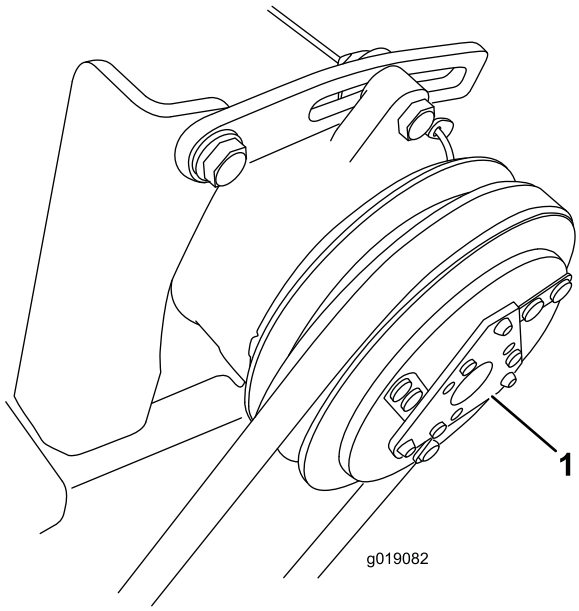

Figura 16

1. Frizione magnetica del compressore

Controllo del tubo di spurgo

Intervallo tra gli interventi tecnici: Ogni 250 ore

Lo spurgo dell'acqua è il tubo di plastica trasparente collegato al condensatore. Si estende dal condensatore attraverso la struttura della cabina fino alla parte sottostante il davanti della cabina (Figura 17). Verificate l'assenza di blocchi nello spurgo dell'acqua ed effettuate la pulizia, se necessario.

Se il tubo è bloccato, utilizzate uno strumento di sblocco flessibile (scovolino) o scollegate il tubo e pulitelo con aria compressa.

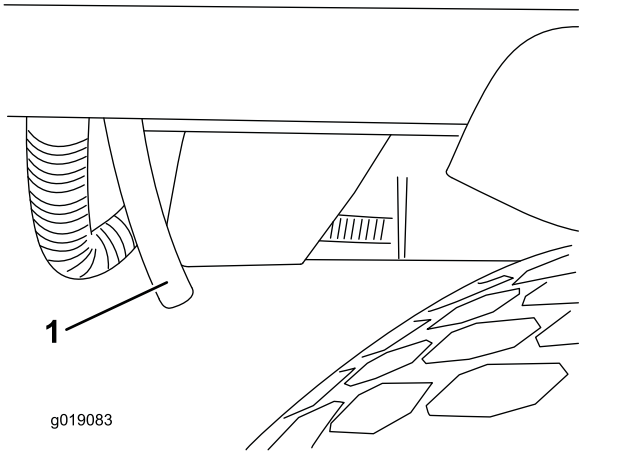

Figura 17

1. Tubo di spurgo

Nota: Se il blocco non è raggiungibile con uno strumento di sblocco flessibile, è possibile scollegare l'altra estremità del tubo e pulirla con aria compressa (Figura 18).

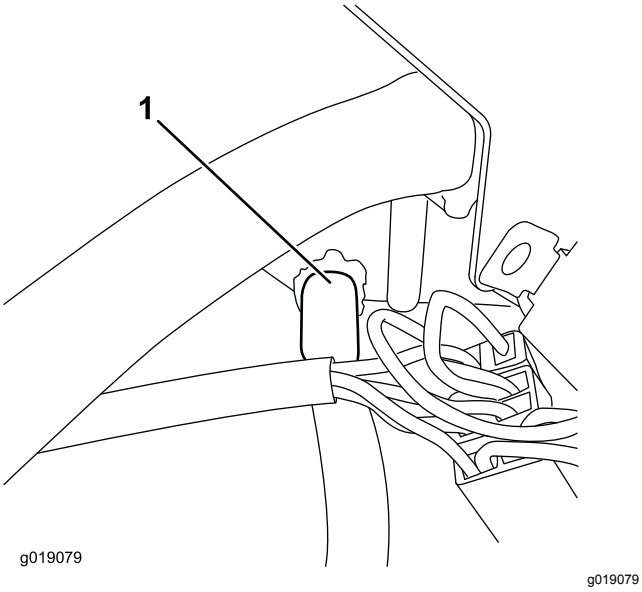

Figura 18

1. Scollegate qui il tubo.

Verifica della cinghia della ventola del compressore

Intervallo tra gli interventi tecnici: Ogni 500 ore

1. La tensione è corretta quando applicando una forza di 40 N sulla cinghia, al centro tra le pulegge, si ha una flessione di 10 mm.
2. Se la flessione non è di 10 mm, allentate i bulloni di fissaggio superiore e inferiore dell'alternatore.

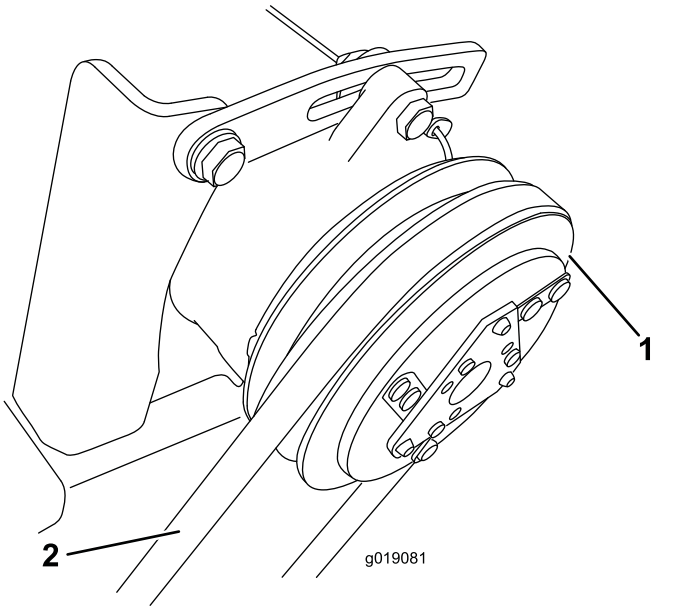

Figura 19

1. Compressore
2. Controllate qui la flessione della cinghia.

3. Aumentate o riducete la tensione della cinghia del compressore e serrate i bulloni.
4. Controllate di nuovo la flessione della cinghia per accertare che la tensione sia esatta.

Inclinazione della cabina

Potete inclinare la cabina per avere accesso sotto la piattaforma dell'operatore per la pulizia e la manutenzione.

La cabina e la piattaforma dell'operatore si inclinano insieme come un'unica unità. L'angolo di inclinazione è inferiore rispetto a quello di una pedana senza cabina, per garantire che, dato il peso e la posizione della cabina inclinata, la macchina sia sufficientemente stabile.

Inclinazione della cabina verso l'alto

1. Rimuovete i fermi a R e ruotate le 2 leve di bloccaggio situate sulla traversa nella parte posteriore della cabina, in modo che siano rivolte verso l'alto (Figura 20).

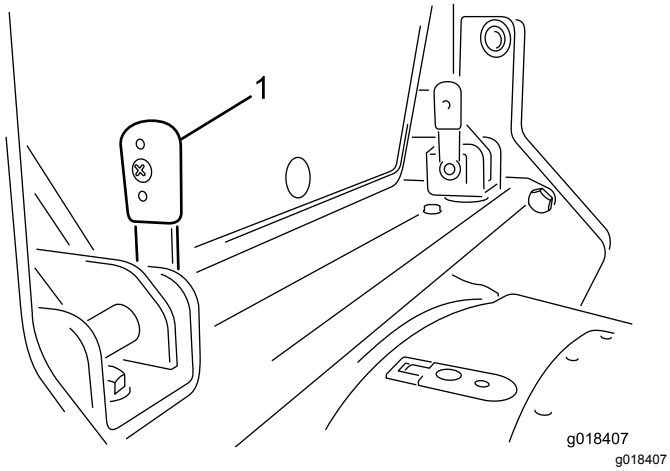

Figura 20

1. Leva di bloccaggio (2) – ruotata verso l'alto (verticale)

2. Fate scorrere le leve verso l'interno per rimuoverle dalle staffe.

   Nota: Se le leve sono difficili da rimuovere, allineate i perni di bloccaggio alle scanalature nella staffa e rimuovete le leve.

3. Sui lati della cabina, sul montante dell'angolo posteriore, è presente una maniglia per il sollevamento della cabina da ciascun lato. Sollevate 1 di queste maniglie verso l'alto.

   Nota: Le molle a gas integrate assistono il sollevamento della cabina in modo controllato e lo fermano quando è completamente sollevata.

4. Con la cabina completamente sollevata, montate la staffa del supporto di sicurezza nel modo seguente:

   A. Rimuovete la staffa del supporto di sicurezza dal contenitore di stoccaggio.

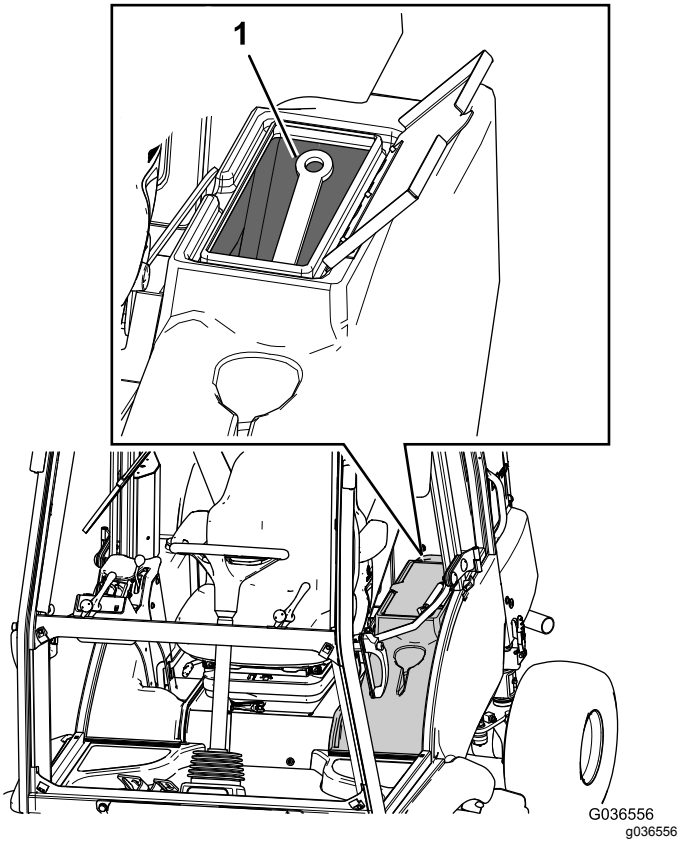

Figura 21

1. Staffa del supporto di sicurezza

   B. Utilizzando una delle 2 staffe della traversa, posizionate la staffa del supporto di sicurezza all'interno delle staffe della traversa, inserite la leva di bloccaggio appropriata attraverso entrambe le staffe e ruotatela verso il basso.

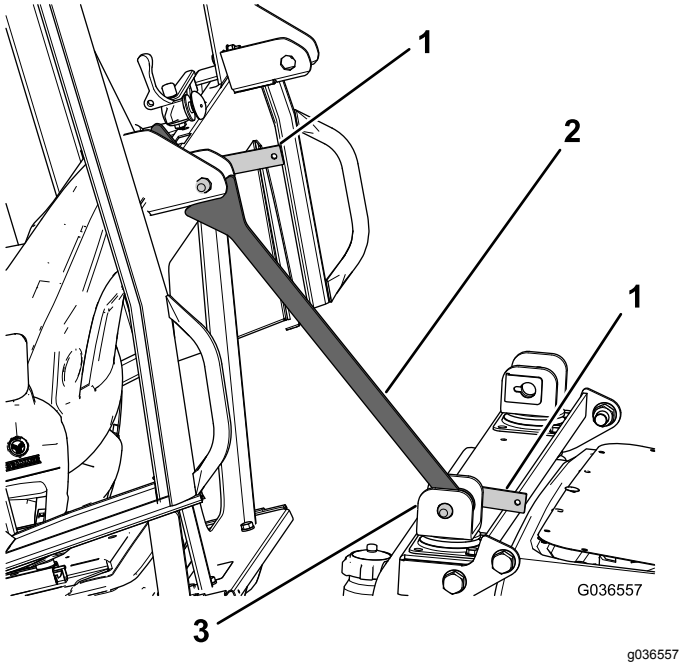

Figura 22

1. Leva di bloccaggio
2. Staffa del supporto di sicurezza
3. Staffa della traversa

C. Una volta fissata la staffa del supporto di sicurezza, ruotate la staffa della traversa verso la cabina, in modo che poggi contro la staffa sulla parte posteriore della cabina (Figura 22).

D. Inserite la leva di bloccaggio rimanente attraverso la staffa superiore per assicurarvi che la staffa del supporto di sicurezza rimanga in posizione (Figura 22).

Abbassamento della cabina

1. Rimuovete la staffa del supporto di sicurezza come indicato di seguito:
   A. Rimuovete le 2 leve di bloccaggio che fissano la staffa del supporto di sicurezza alle staffe della traversa.
   B. Rimuovete la staffa del supporto di sicurezza dalla staffa della traversa.
   C. Posizionate la staffa del supporto di sicurezza nel contenitore di stoccaggio (Figura 21).
2. Tirate verso il basso 1 delle maniglie per abbassare la cabina, in modo che le staffe nella parte posteriore della cabina si allineino tra le staffe della traversa.
3. Premete le leve dalla posizione verticale (Figura 20) attraverso la serie di staffe.

Nota: Spostate le leve avanti e indietro nelle staffe, per allineare i perni di bloccaggio nelle scanalature.

4. Quando le leve sono completamente inserite, ruotatele all'indietro per bloccarle in posizione (Figura 23).

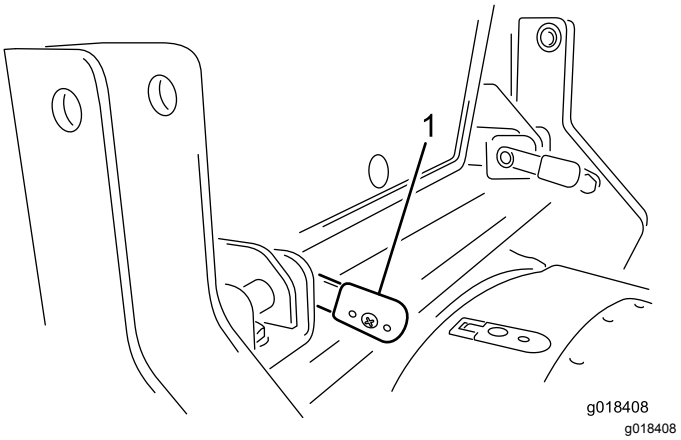

Figura 23

1. Leva di bloccaggio (2) – ruotata verso il basso (orizzontale)

5. Montaggio dei fermi a R.

Individuazione dei fusibili

I fusibili della cabina sono situati nel portafusibili nel rivestimento della cabina (Figura 24).

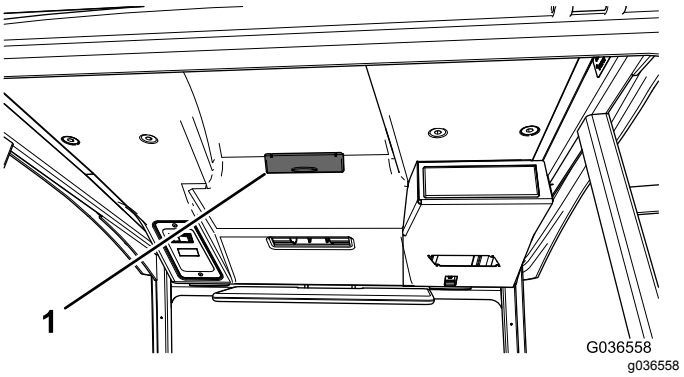

Figura 24

1. Scatola dei fusibili della cabina

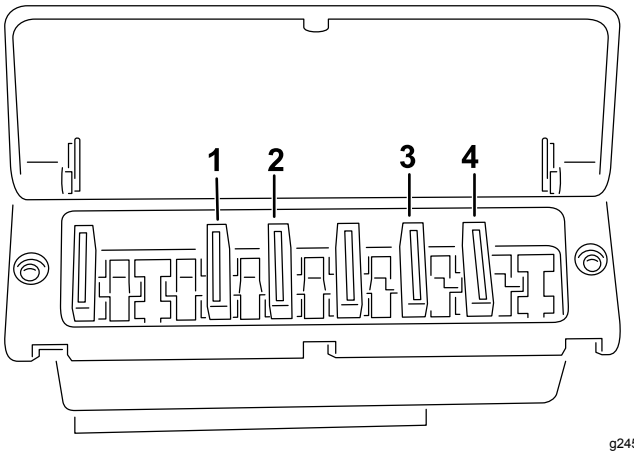

Figura 25

1. 25 A
2. 15 A
3. 5 A
4. 5 A

Lavaggio di macchina e cabina

Durante il lavaggio della macchina e della cabina non dirigete l'acqua verso l'area del tetto.

Rimessaggio

Fate riferimento al *Manuale dell'operatore* del trattore per i dettagli sul rimessaggio della macchina.

Schemi

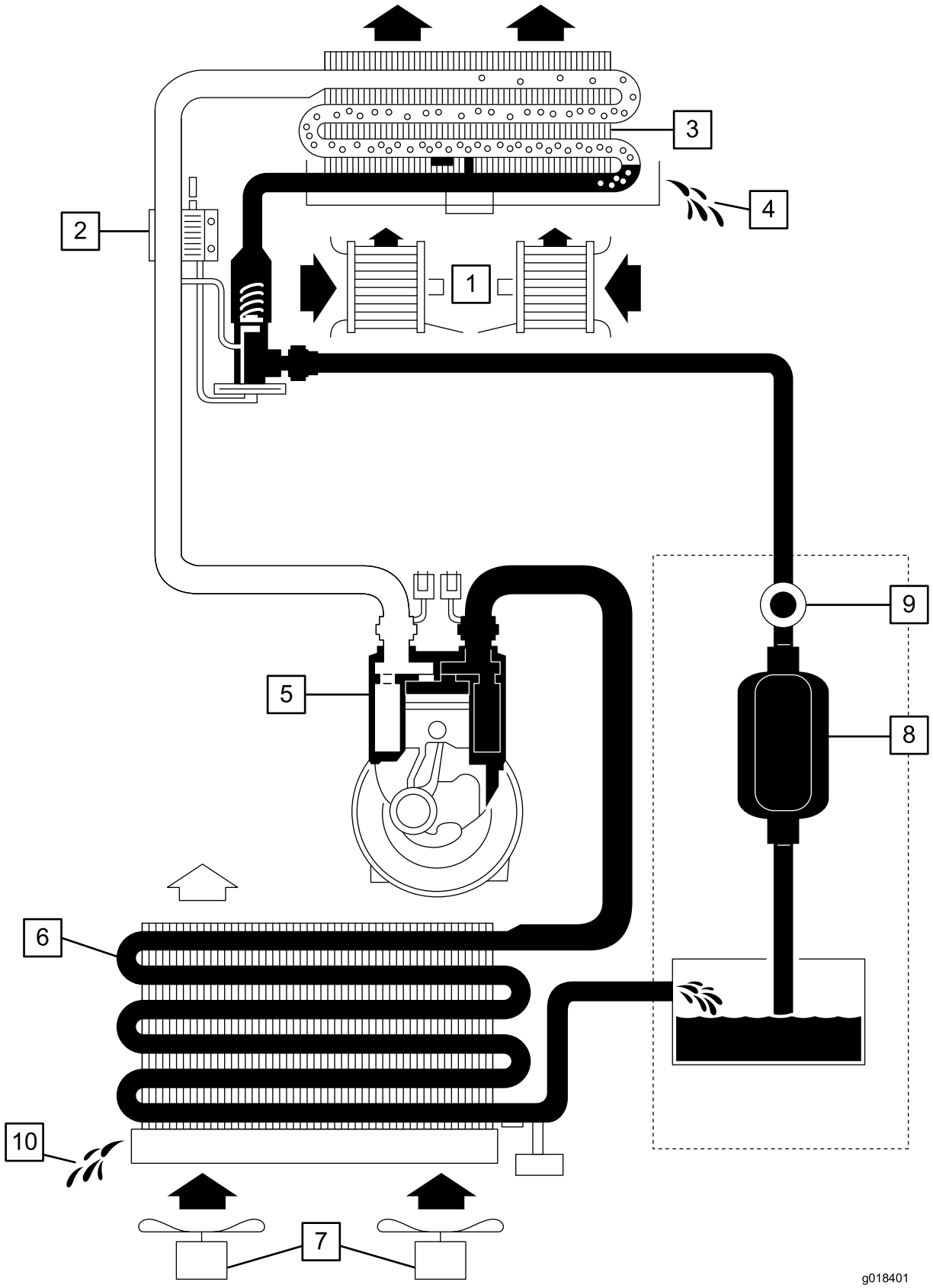

g018401

1	Soffiatore radiale
2	Valvola di espansione
3	Evaporatore (combinato con lo scambiatore di calore per il riscaldamento)
4	Acqua del condensatore
5	Compressore
6	Condensatore
7	Ventole assiali
8	Asciugatore/filtro
9	Vetro spia
10	Spurgo

Schema funzionale del sistema di aria condizionata (Rev. n/a)

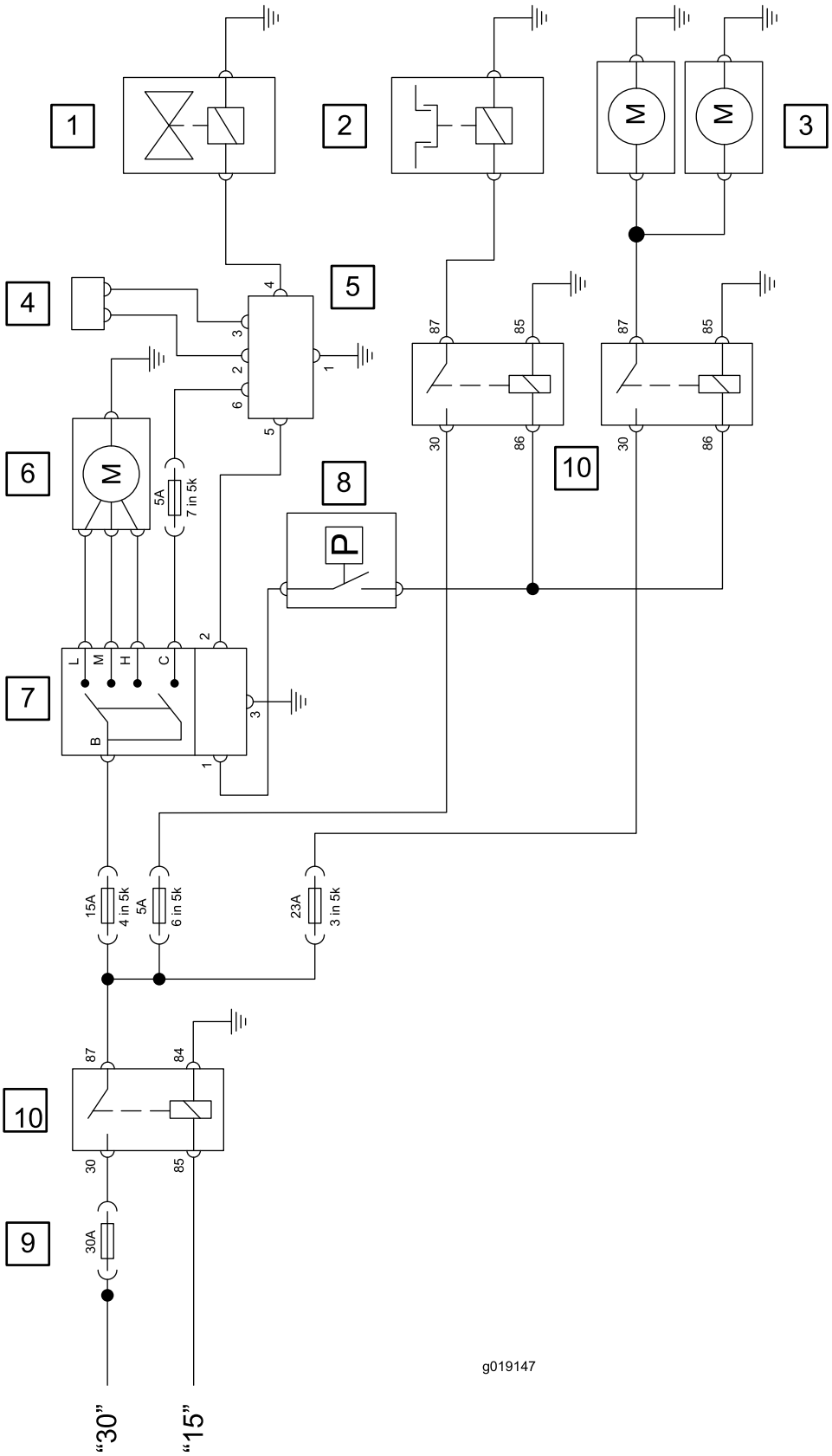
1
2
3
4
5
6
7
8
9
10
10
M
M
M
P
L
M
H
C
B
5A
7 in 5k
15A
4 in 5k
5A
6 in 5k
23A
3 in 5k
30A
87
85
30
86
84
"30"
"15"
g019147

g019147

1	Valvola di riscaldamento
2	Compressore con frizione magnetica
3	Ventole assiali doppie
4	Sensore di temperatura
5	Regolatore elettronico
6	Ventola del soffiatore radiale
7	Interruttore di velocità del soffiatore
8	Pressostato
9	Fusibile principale nel vano motore
10	Relè

Schema elettrico del sistema di aria condizionata (Rev. n/a)

Note:

Note:

Note:

Dichiarazione di incorporazione

The Toro Company, 8111 Lyndale Ave. South, Bloomington, MN, USA dichiara che la(e) seguente(i) unità è(sono) conforme(i) alle direttive elencate, se installata(e) in conformità con le istruzioni allegate su determinati modelli Toro come riportato nelle relative Dichiarazioni di Conformità.

Nº del modello	Nº di serie	Descrizione del prodotto	Descrizione fattura	Descrizione generale	Direttiva
02895	400000000 e superiori	Cabina per tutte le condizioni climatiche, trattorini per tosaerba tripli per tappeti erbosi serie LT o Groundsmaster 3400	CAB W/ AIR-CONDITIONER	Cabina	2014/30/UE 2006/42/CE

La relativa documentazione tecnica è stata redatta come previsto nella Parte B dell'Allegato VII di 2006/42/CE.

Ci impegneremo a trasmettere, in risposta alle richieste delle autorità nazionali, le informazioni sul macchinario parzialmente completato. Il metodo di trasmissione sarà elettronico.

La macchina non sarà messa in servizio fino all'integrazione nei modelli Toro omologati, come indicato nella relativa Dichiarazione di conformità e secondo le istruzioni, in virtù delle quali possa essere dichiarata conforme con le relative Direttive.

Certificazione:



John Heckel
Sr. Engineering Manager
8111 Lyndale Ave. South
Bloomington, MN 55420, USA
January 22, 2018

Rappresentante autorizzato:

Marcel Dutrieux
Manager European Product Integrity
Toro Europe NV
Nijverheidsstraat 5
2260 Oevel
Belgium

Tel. +32 16 386 659

Informativa europea sulla privacy

Dati raccolti da Toro
Toro Warranty Company (Toro) rispetta la privacy. Al fine di elaborare i reclami in garanzia e contattarvi in caso di richiamo di un prodotto, vi chiediamo di comunicarci determinati dati personali direttamente o tramite il rivenditore Toro in loco o The Toro Company.

Il sistema di garanzia Toro è installato su server situati negli Stati Uniti, dove la legge sulla tutela della privacy può prevedere una protezione diversa da quella del vostro paese.

COMUNICANDOCI I VOSTRI DATI PERSONALI ACCONSENTITE ALLA LORO ELABORAZIONE COME INDICATO NELL'INFORMATIVA SULLA PRIVACY.

Utilizzo delle informazioni da parte di Toro
Toro può utilizzare i vostri dati personali per elaborare i reclami in garanzia e contattarvi in caso di richiamo di un prodotto e per qualsiasi altra comunicazione, nonché condividere i vostri dati con consociate, rivenditori e altri partner commerciali collegati a tali attività. Non venderemo i vostri dati personali ad altre aziende. Ci riserviamo il diritto di divulgare i dati personali a scopo di conformità con la legislazione applicabile e su richiesta delle autorità competenti, per il corretto funzionamento del sistema o per tutelare noi stessi o gli altri utenti.

Conservazione dei dati personali
Conserveremo i vostri dati personali finché saranno necessari per gli scopi previsti al momento della loro raccolta iniziale o per altri scopi legittimi (come la conformità normativa) o laddove richiesto dalla legislazione applicabile.

Impegno di Toro alla sicurezza dei dati personali
Adottiamo precauzioni ragionevoli al fine di tutelare la sicurezza dei vostri dati personali, nonché misure atte a mantenere l'accuratezza e lo status corrente dei dati personali.

Accesso e correzione delle vostre informazioni personali
Se desiderate rivedere o correggere le vostre informazioni personali, contattateci via e-mail all'indirizzo legal@toro.com.

Legislazione australiana relativa ai consumatori

I clienti australiani potranno reperire i dettagli concernenti la legislazione australiana relativa ai consumatori all'interno della confezione o presso il concessionario Toro in loco.

Garanzia Toro a copertura totale

Garanzia limitata

Condizioni e prodotti coperti

The Toro® Company e la sua affiliata, Toro Warranty Company, ai sensi di un accordo tra le medesime, garantiscono che il vostro Prodotto Commerciale Toro (il "Prodotto") è esente da difetti di materiale e lavorazione per il periodo di due anni o 1500 ore di servizio*, a seconda del termine che viene raggiunto per primo. Questa garanzia si applica a tutti i prodotti ad eccezione degli arieggiatori (per questi prodotti vedere le dichiarazioni di garanzia a parte). Nei casi coperti dalla garanzia, provvederemo alla riparazione gratuita del Prodotto, ad inclusione di diagnosi, manodopera, parti e trasporto. La presente garanzia è valida con decorrenza dalla data di consegna del Prodotto all'acquirente iniziale. *Prodotto provvisto di contaore.

Istruzioni per ottenere il servizio in garanzia

Voi avete la responsabilità di notificare il Distributore Commerciale dei Prodotti o il Concessionario Commerciale Autorizzato dei Prodotti dal quale avere acquistato il Prodotto, non appena ritenete che esista una condizione prevista dalla garanzia. Per informazioni sul nominativo di un Distributore Commerciale dei Prodotti o di un Concessionario Autorizzato, e per qualsiasi chiarimento in merito ai vostri diritti e responsabilità in termini di garanzia, potete contattarci a:

Commercial Products Service Department
Toro Warranty Company
8111 Lyndale Avenue South
Bloomington, MN 55420-1196
E-mail: commercial.warranty@toro.com

Responsabilità del Proprietario

Quale proprietario del Prodotto siete responsabile della manutenzione e delle regolazioni citate nel Manuale dell'operatore. La mancata esecuzione della manutenzione e delle regolazioni previste possono rendere invalido il reclamo in garanzia.

Articoli e condizioni non coperti da garanzia

Non tutte le avarie o i guasti che si verificano durante il periodo di garanzia sono difetti di materiale o lavorazione. Quanto segue è escluso dalla presente garanzia:

- Avarie del prodotto risultanti dall'utilizzo di parti di ricambio non originali Toro, o dal montaggio e utilizzo di parti aggiuntive, o dall'impiego di accessori e prodotti modificati non a marchio Toro. Una garanzia a parte può essere fornita dal produttore dei suddetti articoli.
- Avarie del prodotto risultanti dalla mancata esecuzione della manutenzione e/o delle regolazioni consigliate. Qualora non venga eseguita una corretta manutenzione del Prodotto, secondo le procedure consigliate, elencate nel *Manuale dell'operatore*, eventuali richieste di intervento in garanzia potrebbero essere respinte.
- Avarie risultanti dall'utilizzo del prodotto in maniera errata, negligente o incauta.
- Le parti soggette a usura derivante dall'utilizzo, salvo quando risultino difettose. I seguenti sono solo alcuni esempi di parti di consumo che si usurano durante il normale utilizzo del prodotto: pastiglie e segmenti dei freni, ferodi della frizione, lame, cilindri, controlame, punzoni, ruote orientabili, pneumatici, filtri, cinghie e alcuni componenti di irrigatori, come membrane, ugelli, valvole di ritegno, ecc.
- Avarie provocate da cause esterne. I seguenti sono solo alcuni esempi di cause esterne: condizioni atmosferiche, metodi di rimessaggio, contaminazione; utilizzo di refrigeranti, lubrificanti, additivi, fertilizzanti, acqua o prodotti chimici non autorizzati, ecc.
- Rumore, vibrazione, usura e deterioramento normali.
- L'usura normale dovuta all'uso comprende, senza limitazione alcuna, danni a sedili causati da usura o abrasione, superfici verniciate usurate, adesivi o finestrini graffiati, ecc.

Parti

Le parti previste per la sostituzione come parte della manutenzione sono garantite per il periodo di tempo fino al tempo previsto per la sostituzione di tale parte. Le parti sostituite ai sensi della presente garanzia sono coperte per tutta la durata della garanzia del prodotto originale e diventano proprietà di Toro. Toro si riserva il diritto di prendere la decisione finale in merito alla riparazione di parti o gruppi esistenti, o alla loro sostituzione. Per le riparazioni in garanzia Toro può utilizzare parti ricostruite.

Nota relativa alla garanzia su batterie deep-cycle:

Durante la loro vita, le batterie deep-cycle possono fornire una specifica quantità di chilowattora. Le modalità di utilizzo, ricarica e manutenzione possono allungare o abbreviare la vita totale della batteria. Man mano che le batterie di questo prodotto si consumano, la quantità di lavoro utile tra gli intervalli di carica si ridurrà lentamente, fino a che la batteria sarà del tutto esaurita. La sostituzione di batterie che, a seguito del normale processo di usura, risultano inutilizzabili, è responsabilità del proprietario del prodotto. Durante il normale periodo di garanzia del prodotto potrebbe essere necessaria la sostituzione delle batterie, a spese del proprietario.

La manutenzione è a spese del proprietario.

La messa a punto, la lubrificazione e la pulizia del motore, la sostituzione di elementi e le condizioni non coperte da garanzia, i filtri, il refrigerante e l'esecuzione delle procedure di manutenzione consigliata sono alcuni dei normali servizi richiesti dai prodotti Toro a carico del proprietario.

Condizioni generali

La riparazione da parte di un Distributore o Concessionario Toro autorizzato è l'unico rimedio previsto dalla presente garanzia.

Né The Toro Company né Toro Warranty Company sono responsabili di danni indiretti, incidentali o consequenziali in merito all'utilizzo dei Prodotti Toro coperti dalla presente garanzia, ivi compresi costi o spese per apparecchiature sostitutive o assistenza per periodi ragionevoli di avaria o di mancato utilizzo in attesa della riparazione ai sensi della presente garanzia. Ad eccezione della garanzia sulle emissioni, citata di seguito, se pertinente, non vi sono altre espresse garanzie.

Tutte le garanzie implicite di commerciabilità e idoneità all'uso sono limitate alla durata della presente garanzia esplicita. In alcuni stati non è permessa l'esclusione di danni incidentali o consequenziali, né limitazioni sulla durata di una garanzia implicita; di conseguenza, nel vostro caso le suddette esclusioni e limitazioni potrebbero non essere applicabili.

La presente garanzia concede diritti legali specifici; potreste inoltre godere di altri diritti, che variano da uno Stato all'altro.

Paesi oltre gli Stati Uniti e il Canada.

I clienti devono contattare il proprio Distributore (Concessionario) Toro per ottenere le polizze di garanzia per il proprio paese, regione o stato. Se per qualche motivo non siete soddisfatti del servizio del vostro Distributore o avete difficoltà nell'ottenere informazioni sulla garanzia, siete pregati di rivolgervi all'importatore Toro. Se tutti i rimedi falliscono, potete contattare Toro Warranty Company.