Form No. 3421-459 Rev A

TORO®

Count on it.

Gebruikershandleiding

Volledige cabine

LT serie Triple Turf maaier en Groundsmaster® 3400 serie tractie-eenheid

Modelnr.: 02895—Serienr.: 400000000 en hoger

Registreer uw product op www.Toro.com.
Vertaling van de oorspronkelijke tekst (NL)

CE

3421-459 A

Dit product voldoet aan alle relevante Europese richtlijnen. Voor meer informatie, zie de inbouwverklaring aan het einde van deze handleiding.

Modelnr.: _____

Serienr.: _____

Inleiding

Deze cabine biedt beveiliging als de machine kantelt (conform ISO 21299) en biedt afscherming tegen de weerselementen. Ze is uitgerust met een radiator en airconditioning die het comfort van de gebruiker verbetert en die voorkomt dat de voorruit beslaat. De cabine beschikt ook over geluidsisolatie die het lawaai voor de gebruiker vermindert.

Monteer de set voor externe montage van het zwaailicht (onderdeel 111-7134) als u deze set gebruikt en een oranje zwaailicht nodig hebt.

Lees deze informatie zorgvuldig door, zodat u weet hoe u de machine op de juiste wijze moet gebruiken en onderhouden en om schade aan de machine en letsel te voorkomen. U bent verantwoordelijk voor het juiste en veilige gebruik van de machine.

Neem rechtstreeks contact op met Toro via www.toro.com voor trainingsmaterialen over productveiligheid en -bediening, informatie over accessoires, om een verdeler te zoeken of om uw product rechtstreeks te registreren.

Als u service, originele Toro onderdelen of aanvullende informatie nodig hebt, kunt u contact opnemen met een erkende servicedealer of met de klantenservice van Toro. U dient hierbij altijd het modelnummer en het serienummer van het product te vermelden. De locatie van het plaatje met het modelnummer en het serienummer van het product is aangegeven op Figuur 1. U kunt de nummers noteren in de ruimte hieronder.

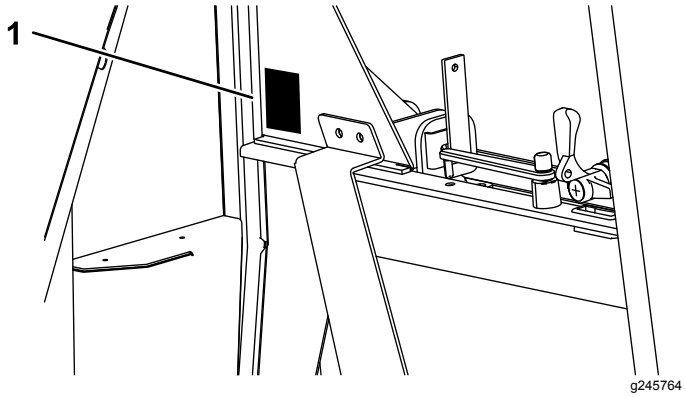

Figuur 1

1. Plaats van modelnummer en serienummer

Deze handleiding wijst u op mogelijke gevaren en bevat veiligheidswaarschuwingen die u kunt herkennen aan het waarschuwingspictogram (Figuur 2), dat wijst op een gevaar dat ernstig letsel of de dood kan veroorzaken indien u nalaat de voorgeschreven maatregelen te treffen.



Figuur 2

1. Waarschuwingspictogram

Er worden in deze handleiding twee woorden gebruikt om uw aandacht op bijzondere informatie te vestigen. **Belangrijk** attendeert u op bijzondere technische informatie en **Opmerking** duidt algemene informatie aan die bijzondere aandacht verdient.

Inhoud

Veiligheid 3
Maximale hellingshoeken van maaiers met cabine 4
Veiligheids- en instructiestickers 4
Algemeen overzicht van de machine 6
Bedieningsorganen 7
Specificaties 8
Werktuigen/accessoires 9
Gebruiksaanwijzing 9
Het verwarmingssysteem bedienen 9
De airconditioning voor de eerste keer gebruiken 9
Het airconditioningsysteem bedienen 9
De ruitenwisser/-sproeier bedienen 10
Het reservoir van de ruitensproeier vullen 10
De ruiten gebruiken 10
De deuren gebruiken 10
De spiegels instellen 11
Onderhoud 12
Aanbevolen onderhoudsschema 12
De koelmiddeldruk controleren 13
Problemen met de drukwaarden verhelpen 13
Koelmiddelpeil controleren 14
De magnetische inschakeling van de compressor controleren 14
Aftapbuis controleren 14

© 2018—The Toro® Company
8111 Lyndale Avenue South
Bloomington, MN 55420

U kunt contact met ons opnemen op www.Toro.com.
Gedrukt in het Verenigd Koninkrijk
Alle rechten voorbehouden

Ventilatorriem van de compressor controleren 15
De cabine kantelen 15
De zekeringen vinden 17
De machine en cabine schoonmaken 18
Stalling 18
Schema's 19

Veiligheid

⚠ WAARSCHUWING

Als u bepaalde veiligheidsprocedures niet volgt, kan iemand ernstig letsel oplopen.

Voordat u aan de machine gaat werken, is het essentieel dat:

- **U de *Gebruikershandleiding* van de machine leest.**
- **De motor is afgezet en het sleuteltje is verwijderd.**
- **de parkeerrem in werking is gesteld.**
- **Er geen druk in het hydraulische systeem is.**
- **De maai-eenheden zijn neergelaten op de grond.**

⚠ WAARSCHUWING

U loopt een groter risico op letsel als u werkzaamheden verricht aan de machine zonder de geschikte persoonlijke beschermingsmiddelen te dragen.

Draag altijd de nodige persoonlijke beschermingsmiddelen als u onderhoud uitvoert.

⚠ WAARSCHUWING

U loopt een groter risico op letsel als u werkzaamheden verricht aan de machine zonder de veiligheidsbeugel.

Zorg ervoor dat de veiligheidsbeugel gemonteerd is voordat u onderhoudswerkzaamheden uitvoert onder het gebruikersplatform en de cabine.

⚠ WAARSCHUWING

Het elektrische systeem van de machine kan u een elektrische schok geven en persoonlijk letsel veroorzaken.

Voordat u aan de elektrische systemen van de machine gaat werken, moet u altijd de kabels van de accu loskoppelen van de polen (eerst de minpool) en controleren of er geen contact wordt gemaakt tussen de polen en het metaalwerk van de machine.

Belangrijk: **Draag altijd de veiligheidsgordel als de veiligheidscabine is gemonteerd.**

Belangrijk: **Raadpleeg de *Gebruikershandleiding* van de machine voor instructies en advies voor het gebruik van een maaier op hellingen.**

Om de beste prestaties te verkrijgen en er zeker van te zijn dat de machine altijd veilig kan worden gebruikt, moet u ter vervanging uitsluitend originele Toro onderdelen en accessoires gebruiken. Gebruik ter vervanging nooit onderdelen en accessoires van andere fabrikanten, omdat dit gevaarlijk kan zijn. Dit kan ertoe leiden dat de garantie op het product komt te vervallen.

Maximale hellingshoeken van maaiers met cabine

U kunt deze cabine monteren op de maaiers die vooraan in dit document worden vermeld. Elk maaiermodel dat uitgerust wordt met een cabine heeft een andere maximale hellingshoek. Deze wordt vermeld op de sticker op het deksel van het opslagcompartiment aan de linkerkant van de machine. Zie Veiligheids- en instructiestickers (bladz. 4) voor de juiste sticker met de maximale hellingshoek voor uw machine indien deze wordt uitgerust met een cabine.

Veiligheids- en instructiestickers

Veiligheidsstickers en veiligheidsinstructies zijn gemakkelijk zichtbaar voor de bestuurder en bevinden zich bij plaatsen waar gevaar kan ontstaan. Vervang alle beschadigde of verdwenen stickers.

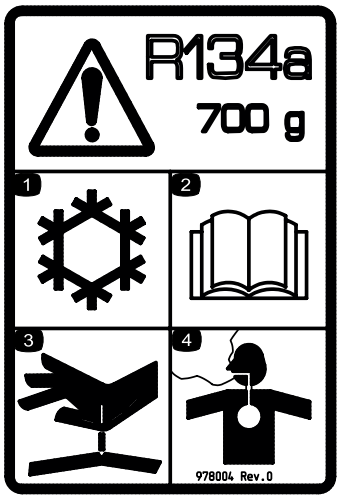

decal978004

978004

1. Koel/airconditioningsysteem
2. Lees de *Gebruikershandleiding*.
3. Vloeistof onder hoge druk – risico op injectie in het lichaam
4. Giftige dampen – stikgevaar

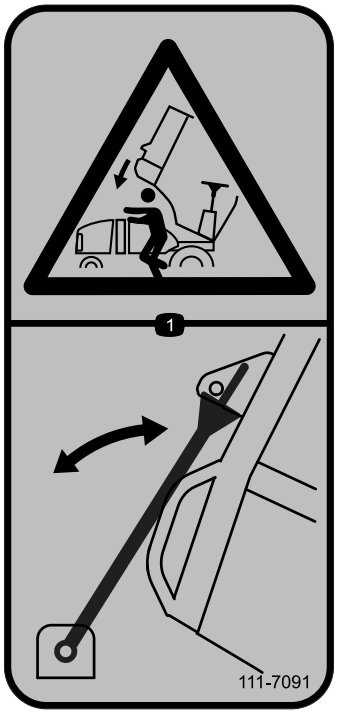

decal111-7091

111-7091

1. Gevaar op verplettering – Gebruik altijd de motorkapsteun.

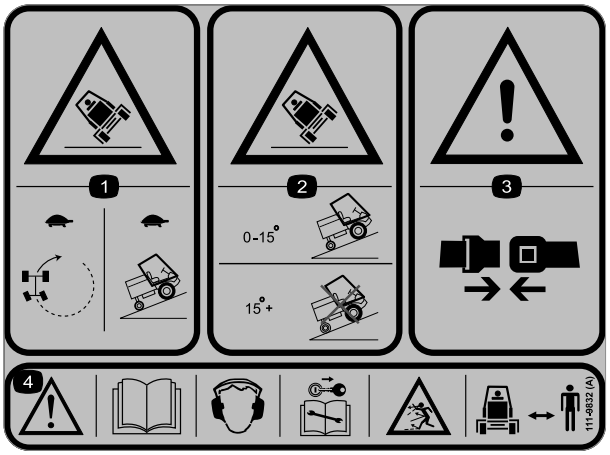

decal111-9832

111-9832

Groundsmaster 3400 (model 30651) en LT-F3000 (model 30659)

1. Kantelgevaar – Rijd met een lage snelheid als u bochten neemt of op een helling rijdt.
2. Kantelgevaar – Gebruik de machine op hellingen van 15 graden of minder; gebruik de machine niet op hellingen steiler dan 15 graden.
3. Waarschuwing – Draag altijd een veiligheidsgordel.
4. Waarschuwing – Lees de *Gebruikershandleiding*; draag gehoorbescherming; haal het sleuteltje uit het contact alvorens onderhoudswerkzaamheden uit te voeren; gevaar voor weggeslingerde voorwerpen – hou omstanders uit de buurt van de machine.

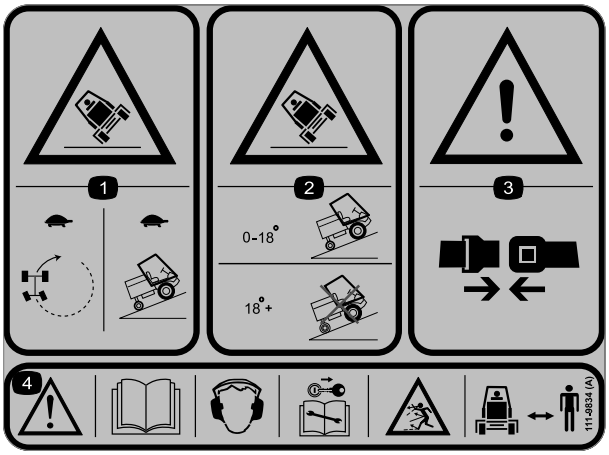

decal111-9834

111-9834

LT3340 (model 30657)

1. Kantelgevaar – Rijd met een lage snelheid als u bochten neemt of op een helling rijdt.
2. Kantelgevaar – Gebruik de machine op hellingen van 18 graden of minder; gebruik de machine niet op hellingen steiler dan 18 graden.
3. Waarschuwing – Draag altijd een veiligheidsgordel.
4. Waarschuwing – Lees de *Gebruikershandleiding*; draag gehoorbescherming; haal het sleuteltje uit het contact alvorens onderhoudswerkzaamheden uit te voeren; gevaar voor weggeslingerde voorwerpen – hou omstanders uit de buurt van de machine.

Algemeen overzicht van de machine

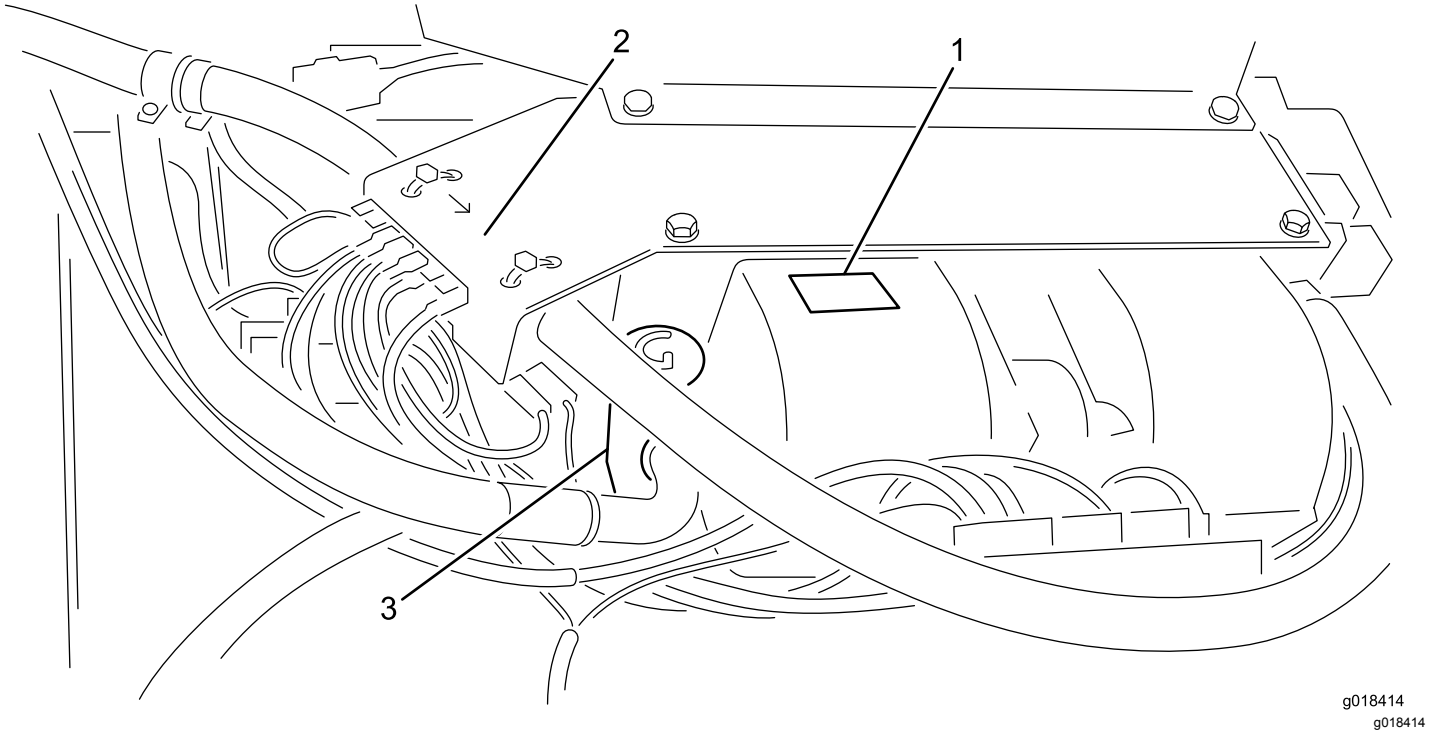

Figuur 3

Verdamper, verwarming en ventilators – gemonteerd voor het dak van de cabine

1. Airconditioning: verdamper, verwarming en dubbele radiaalblazer
2. Verwarmingsventiel
3. Expansieventiel

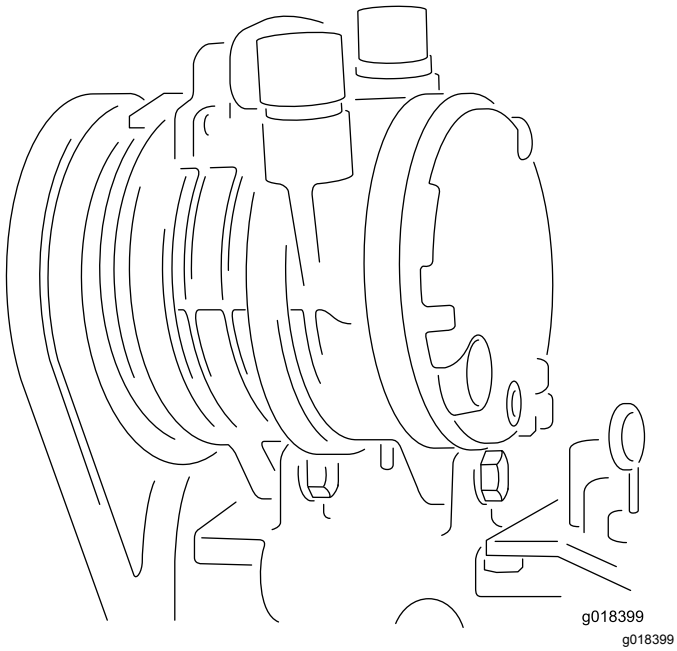

Figuur 4

Compressor – gemonteerd op de motor

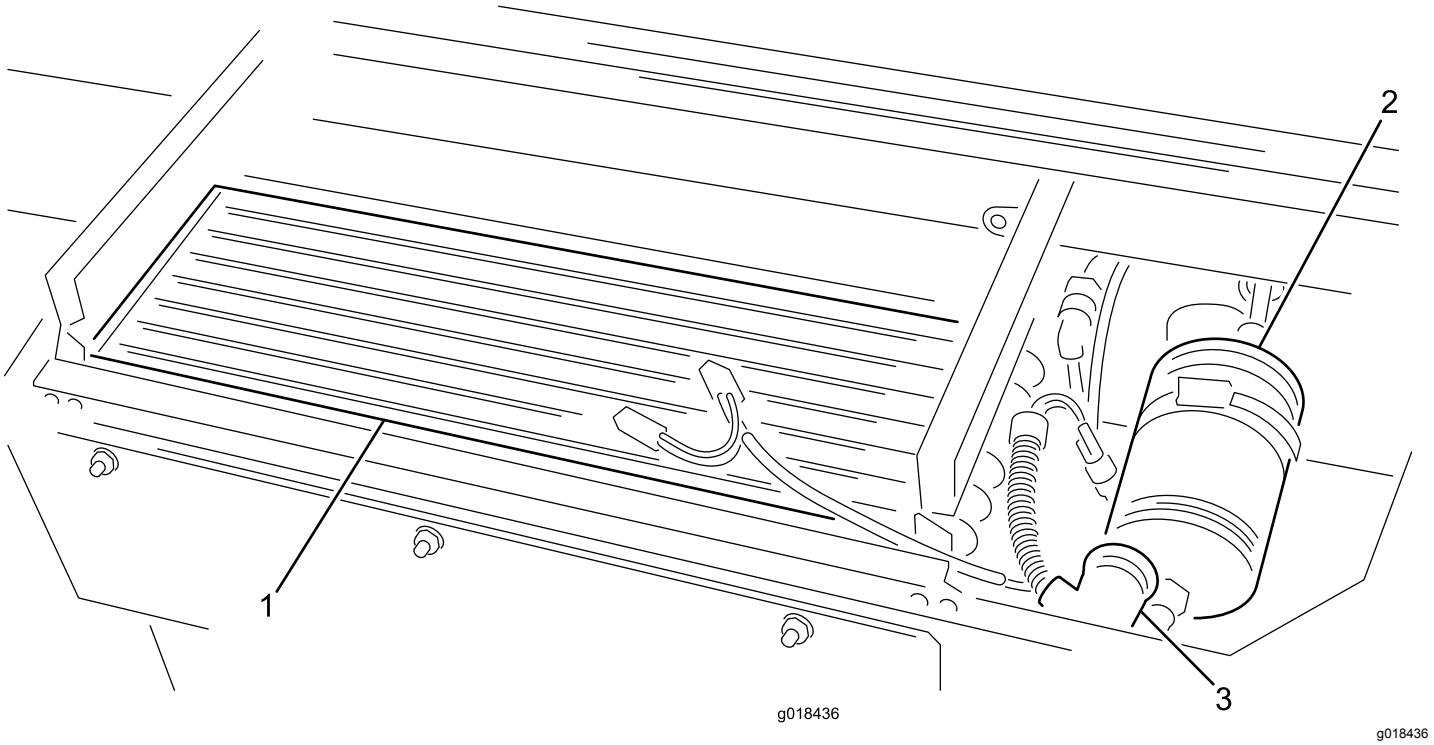

Figuur 5

Condenser en droger/filter – gemonteerd achter het dak van de cabine

1. Condenser
2. Droger/filter
3. Drukschakelaar

Bedieningsorganen

Bediening van blazer

De bediening wordt aan de rechterkant in de bekleding van het dak gemonteerd.

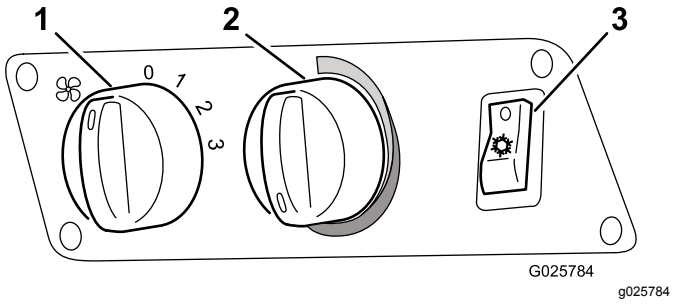

Figuur 6

1. Schakelaar met drie standen voor de snelheid van de radiaalblazer
2. Temperatuurregelaar
3. Schakelaar van airconditioning

Schakelaar van ruitenwisser/-sproeier

De schakelaar wordt aan de linkerkant in de bekleding van het dak gemonteerd.

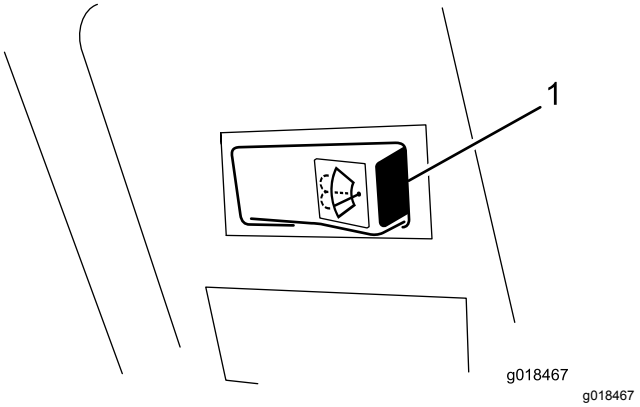

Figuur 7

1. Schakelaar ruitenwisser/-sproeier

Schakelaar cabinelampje

Druk op de voorkant van het cabinelampje (Figuur 8) om het lampje in te schakelen. Druk op het achterste deel van de schakelaar om het lampje uit te schakelen.

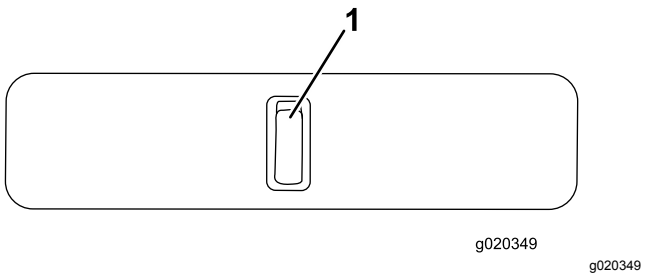

Figuur 8

1. Schakelaar cabinelampje

Hendel van voorruit (2)

U kunt de voorruit openen voor ventilatie. Er zijn twee hendels (Figuur 9).

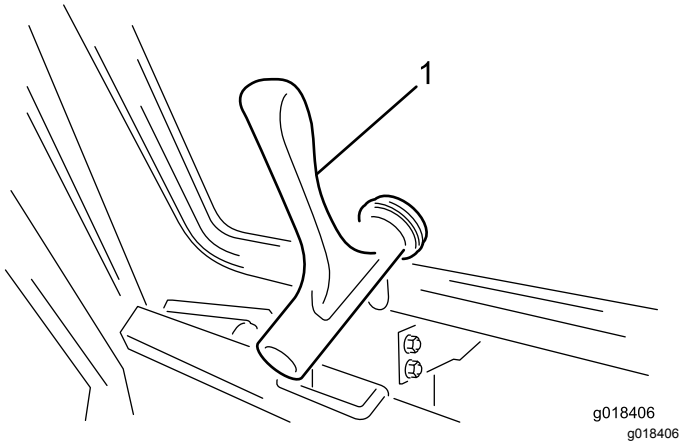

Figuur 9

1. Hendel van voorruit

Hendel en steun van achterruit

U kunt de achterruit openen voor ventilatie. Draai aan de steun van de achterruit om deze open te houden (Figuur 10).

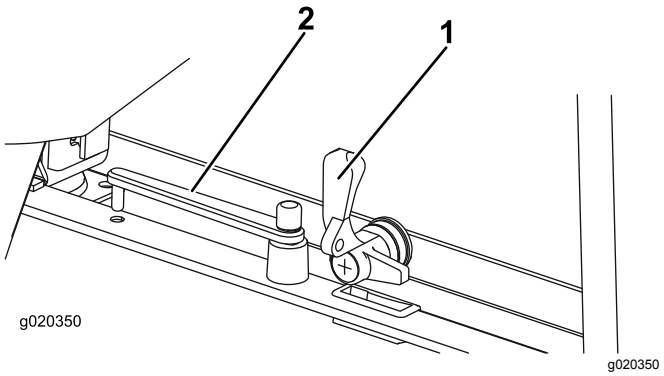

Figuur 10

1. Hendel van achterruit
2. Steun van achterruit

Specificaties

Opmerking: Specificaties en ontwerp kunnen zonder voorafgaande kennisgeving worden gewijzigd.

AIRCONDITIONING	
Koelprestaties	4,2 kW
Koelmiddel	R134A
Aanbevolen hoeveelheid koelmiddel	850 g
Verdamper – luchtstroom van de blazer	660 m^3/u
ELEKTRISCH SYSTEEM	
Bedrijfsspanning	12 V
Zekering voor radiaalblazer/compressor	15 A
Zekering voor axiaalblazer	25 A
COMPRESSOR	
Aanduiding	TM-08 HS
Draairichting (vanaf de poelie)	rechtsom
Werksnelheid	700 tot 6000 tpm
Slagvolume	82 cm^3/ omw
Aansluiting drukkant	O-ring van ¾"
Aansluiting zuigkant	O-ring van ⅞"
Bedrijfsspanning magnetische inschakeling	12 V
Energieverbruik magnetische inschakeling	0,45 W
Koelmiddel (olie)	ZXL 100 PAG
Koelmiddelvolume in compressor	150 cm^3

Koelmiddel – extra koelmiddel benodigd om airconditioningsysteem te vullen	25 cm^3
Energieverbruik van airconditioningsysteem	2,5 kW

Werktuigen/accessoires

Een selectie van door Toro goedgekeurde werktuigen en accessoires is verkrijgbaar voor gebruik met de machine om de mogelijkheden daarvan te verbeteren en uit te breiden. Neem contact op met een erkende servicedealer of distributeur of bezoek www.Toro.com voor een lijst van alle goedgekeurde werktuigen en accessoires.

Om de beste prestaties te verkrijgen en er zeker van te zijn dat de machine altijd veilig kan worden gebruikt, moet u ter vervanging uitsluitend originele Toro onderdelen en accessoires gebruiken. Gebruik ter vervanging nooit onderdelen en accessoires van andere fabrikanten, omdat dit gevaarlijk kan zijn. Dit kan ertoe leiden dat de garantie op het product komt te vervallen.

Gebruiksaanwijzing

Opmerking: Bepaal vanuit de normale bestuurderspositie de linker- en rechterzijde van de machine.

Het verwarmingssysteem bedienen

1. Zet de schakelaar van de airconditioning uit.
2. Stel de ventilatorschakelaar in op de gewenste snelheid.
3. Stel de temperatuurbediening in op de gewenste temperatuur.
4. Draai en kantel de 2 luchtkanalen in het dakpaneel om de luchtstroom de gewenste richting te geven.

De airconditioning voor de eerste keer gebruiken

1. Start de motor.
2. Schakel de blazer in met de schakelaar (Figuur 6).
3. Schakel de airconditioning in met de schakelaar (Figuur 6).
4. Stel de temperatuur in (Figuur 6) op de maximale stand Koud (helemaal linksom).

   Opmerking: Na 3 minuten moet er koude lucht uit de luchtopeningen komen.
5. Pas de ventilatorsnelheid en de temperatuurinstelling aan om de gewenste koeling te bereiken.

Het airconditioningsysteem bedienen

Probeer het airconditioningsysteem niet in te schakelen terwijl de motor uit staat. Het systeem zal niet werken en de accu raakt leeg.

Schakel het airconditioningsysteem elke 14 dagen gedurende 15 minuten in om te voorkomen dat de afdichtingen van de compressoras voortijdig worden beschadigd.

1. Zet de schakelaar in stand AAN.
2. Stel de ventilatorschakelaar in op de gewenste snelheid.
3. Stel de temperatuurbediening in op de gewenste temperatuur.

Opmerking: De thermostaat van het systeem schakelt de compressor in en uit om de ingestelde temperatuur te handhaven.

De ruitenwisser/-sproeier bedienen

1. Druk op de rechterkant van de schakelaar om de ruitenwissers in te schakelen.
2. Houd de schakelaar ingedrukt om de ruitensproeiers te gebruiken.
3. Druk op de linkerkant van de schakelaar om de ruitenwissers uit te schakelen.

Het reservoir van de ruitensproeier vullen

Vul het reservoir met schoon water en de aanbevolen hoeveelheid ruitenwasmiddel (Figuur 11).

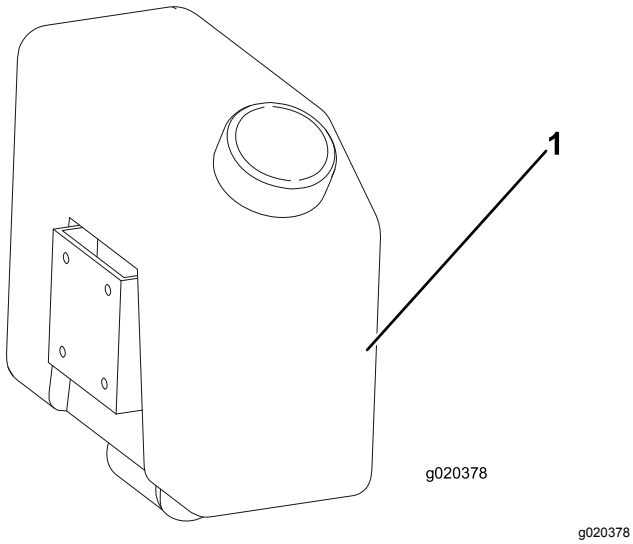

g020378

Figuur 11

1. Reservoir van ruitensproeier

⚠ WAARSCHUWING

Als u nalaat antivries te gebruiken in koude omstandigheden, kan dat leiden tot een slecht zicht door de ruit en een verhoogd risico op letsels of ongevallen.

Als u de machine gebruikt bij temperaturen onder 5 °C moet u reinigingsvloeistof met antivries gebruiken.

De ruiten gebruiken

Voorruit

1. Draai de hendels linksom en duw de ruit open.
2. Draai de hendels rechtsom om de ruit in de openstaande stand vast te zetten.
3. Om de ruit te sluiten, dient u de hendels linksom te draaien, de ruit dicht te trekken en de hendels weer rechtsom te draaien.

Achterruit

1. Ontgrendel en open de achterruit langzaam door de hendel linksom te draaien.

   Opmerking: De gasveren duwen de ruit volledig open.
2. Draai de ruitsteun tegen de hendel van de ruit om deze open te houden.
3. Om de achterruit te sluiten, dient u de steun weg van de ruit te draaien, de ruit dicht te trekken en de hendel rechtsom te draaien.

De deuren gebruiken

Om de deur te openen terwijl u zich buiten de cabine bevindt, moet u de deurvergrendelingsknop indrukken terwijl u de deur opent (Figuur 12).

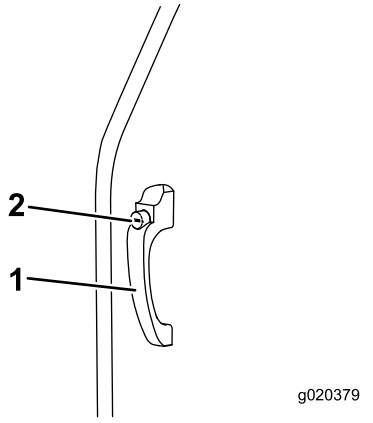

g020379

Figuur 12

1. Deurvergrendeling
2. Deurvergrendelingsknop

Om de deur te openen terwijl u zich in de cabine bevindt, moet u de vrijgavehendel van het deurslot terugtrekken terwijl u de deur opent (Figuur 13).

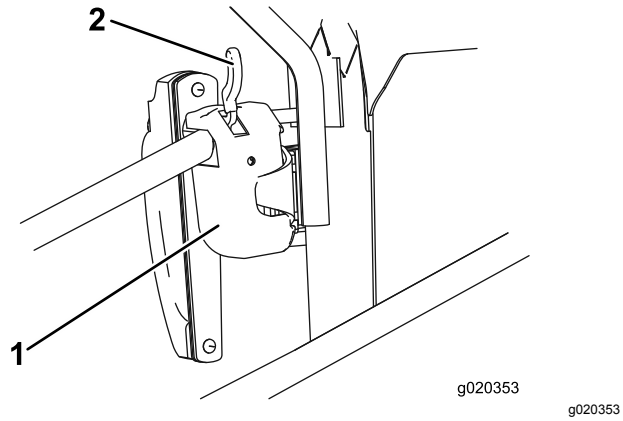

g020353

Figuur 13

1. Deurslot
2. Vrijgavehendel

De spiegels instellen

Laat terwijl u in de stoel zit iemand anders de zijspiegels instellen om het beste zicht aan de zijkanten van de machine te verkrijgen (Figuur 14).

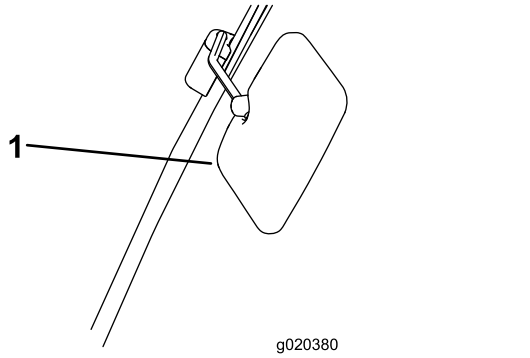

g020380

Figuur 14

1. Zijspiegel

Onderhoud

Opmerking: Bepaal vanuit de normale bedieningspositie de linker- en rechterzijde van de machine.

Voor alle onderhoudsprocedures moet u de machine op een egaal oppervlak plaatsen, de motor stoppen en het contactsleuteltje verwijderen.

Aanbevolen onderhoudsschema

Onderhoudsinterval	Onderhoudsprocedure
Na de eerste 100 bedrijfsuren	• Controleer of alle verbindingen goed vastzitten.
Om de 50 bedrijfsuren	• Controleer het koelmiddelpeil.
Om de 250 bedrijfsuren	• Controleer of de magnetische inschakeling van de compressor correct functioneert. • Controleer de aftapbuis op verstoppingen en reinig deze indien nodig. • Controleer de condensorribben en reinig deze indien nodig. • Controleer de staat van de elektrische kabels. • Controleer de staat van de elektrische aansluitingen en controleer of ze goed vastzitten.
Om de 500 bedrijfsuren	• Controleer de staat en spanning van de ventilatorriem van de compressor. • Controleer de algemene staat van de leidingen en let op tekenen van slijtage. • Controleer alle koppelingen op lekken. • Controleer de staat van de klimaateenheid in het cabinedak en controleer of de onderdelen goed vastzitten. • Controleer of de fittings van de compressorbeugels goed zijn vastgezet.
Om de 2 jaar	• Vervang de droger/filter.

⚠ WAARSCHUWING

U loopt een groter risico op letsel als u werkzaamheden verricht aan de machine zonder de veiligheidsbeugel.

Zorg ervoor dat de veiligheidsbeugel gemonteerd is voordat u onderhoudswerkzaamheden uitvoert onder het gebruikersplatform en de cabine.

⚠ VOORZICHTIG

Als u het sleuteltje in het contact laat, bestaat de kans dat iemand de motor per ongeluk start waardoor u of andere omstanders ernstig letsel kunnen oplopen.

Verwijder het sleuteltje uit het contact voordat u onderhoudswerkzaamheden uitvoert aan de machine.

Belangrijk: **Voor onderhouds- of herstelwerkzaamheden aan de radiator moet u een beroep doen op een Toro dealer of een specialist in voertuigradiatoren.**

Belangrijk: **Alle werkzaamheden aan het koelmiddelgedeelte van het airconditioningsysteem moeten worden uitgevoerd door vakbekwame technici.**

- U kunt het airconditioningsysteem gedurende vele maanden van het maaiseizoen gebruiken. Voer het beschreven reguliere onderhoud uit om de levensduur van het systeem te verlengen en een efficiënte werking ervan te waarborgen. Als het beschreven en gedocumenteerde onderhoud niet wordt uitgevoerd, kan de garantie van het systeem en de onderdelen ervan komen te vervallen.
- Zelfs als het airconditioningsysteem niet regelmatig wordt gebruikt, moet het onderhoudsschema worden gevolgd om te controleren op veroudering en de hoeveelheid koelmiddel.
- Reinig de ribben van de condenser en de verdamper met perslucht in de tegenovergestelde richting van de normale luchtstroom. Een vettig laagje kunt u verwijderen met een niet-schurende zeepoplossing.

- Als het koelmiddelpeil te laag wordt, kan dit de efficiëntie van het airconditioningsysteem beïnvloeden.
- Als het koelmiddelpeil extreem laag wordt, kan de lagedrukschakelaar het systeem uitschakelen.
- U kunt het koelmiddelpeil controleren via het geïntegreerde kijkglaasje in het reservoir. Laat het systeem na het vullen 5 minuten lopen om het systeem te ontluchten. Controleer het peil hierna opnieuw en vul bij indien nodig. Een enkele luchtbel is acceptabel.

  Belangrijk: **Mors geen compressorvloeistof op het oppervlak van het voertuig. Dit kan leiden tot verkleuring van de lak en achteruitgang van onderdelen van acrylmateriaal of ABS-kunststof.**
- Breng bij het aansluiten van de slangen op het airconditioningsysteem wat olie aan op de afdichtringen.
- Na het verwijderen van de slangen van het airconditioningsysteem moet u altijd de O-ringen vervangen door nieuwe exemplaren die geschikt zijn voor koelmiddel 134A.
- Gebruik bij het vast- en losdraaien van de fittingen altijd 2 momentsleutels om te voorkomen dat de buizen worden verbogen.

De koelmiddeldruk controleren

Tijdens het gebruik van het airconditioningsysteem verschilt de bedrijfsdruk aan de zuigkant en de drukkant van de compressor.

Dit drukverschil wordt beïnvloed door de snelheid van de compressor, de binnentemperatuur van het voertuig, de buitenluchttemperatuur en de relatieve luchtvochtigheid.

Als de druk verschilt van de waarden in de onderstaande tabel, kan dit duiden op een storing in het systeem.

Om de druk te controleren, stelt u de compressorsnelheid in op 2000 tpm met een luchttemperatuur tussen 20 en 40 °C. Stel de blazer in op stand 3 (hoogste snelheidsinstelling).

Koelmiddeldruk in het systeem

Buitentemperatuur	Lagedrukkant	Hogedrukkant
20 °C	1,7 tot 2,1 bar	10 tot 14 bar
25 °C	1,8 tot 2,2 bar	12 tot 16 bar
30 °C	1,9 tot 2,3 bar	14 tot 18 bar

Problemen met de drukwaarden verhelpen

Tijdens de compressietest kunt u waarden meten die afwijken van de waarden in de tabel. Probeer de oorzaak te achterhalen om te bepalen of een onderdeel gerepareerd of vervangen moet worden.

Hieronder volgt een lijst met drukafwijkingen en enkele mogelijke oorzaken.

- **Druk bij hogedrukmanometer te hoog**
  - Te weinig lucht in condenser.
  - Te veel koelmiddel
  - De droger/filter zit verstopt.
- **Druk bij hogedrukmanometer is te laag**
  - Te weinig koelmiddel (controleer bij het kijkglaasje).
  - Compressorsnelheid te laag (controleer aandrijfriem op slippen/spanning).
  - Er is een storing bij de compressor.
- **Druk bij lagedrukmanometer te hoog**
  - Onjuist expansieventiel.
  - Compressorsnelheid te laag (controleer aandrijfriem op slippen/spanning).
  - Er is een storing bij de compressor.
- **Druk bij lagedrukmanometer te laag**
  - Verstopping in de zuig- of drukslangen.
  - Onjuist expansieventiel.
  - Te weinig koelmiddel (controleer de bezinkselkolf).
  - Te weinig lucht in condenser.

  Laat een gekwalificeerd persoon alle drukwaarden die afwijken van de waarden in de tabel onderzoeken en herstellen.

Belangrijk: **Laat koelmiddel nooit in het milieu terechtkomen. Voordat het koelmiddelcircuit wordt geopend of onderdelen ervan worden losgekoppeld, moet het koelmiddel worden geleegd in een speciaal recyclevat dat op de juiste wijze moet worden afgevoerd.**

Gebruik altijd originele reserve-onderdelen van Toro bij het uitvoeren van reparaties of onderhoudswerkzaamheden aan het airconditioningsysteem.

Koelmiddelpeil controleren

Onderhoudsinterval: Om de 50 bedrijfsuren

Controleer of het koelmiddel op het juiste bedrijfspeil staat. Naar mate het koelmiddelpeil daalt, zijn er meer luchtbellen te zien via het kijkglaasje. Als het koelmiddelpeil te laag wordt, kan dit de efficiëntie van het airconditioningsysteem beïnvloeden. Als het koelmiddelpeil extreem laag wordt, kan de lagedrukschakelaar het systeem uitschakelen.

1. Controleer het koelmiddelpeil via het kijkglaasje in het reservoir (Figuur 15).

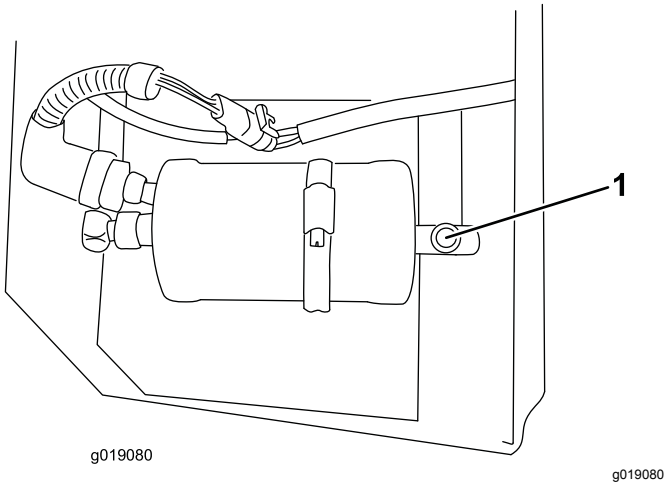

Figuur 15

1. Kijkglas om koelmiddelpeil te controleren

2. Laat het systeem na het vullen 5 minuten lopen om het systeem te ontluchten.
3. Controleer het peil hierna opnieuw en vul bij indien nodig.

   Opmerking: Een enkele luchtbel is acceptabel.

De magnetische inschakeling van de compressor controleren

Onderhoudsinterval: Om de 250 bedrijfsuren

De magnetische inschakeling van de compressor functioneert correct als deze klikt als hij is ingeschakeld (Figuur 16).

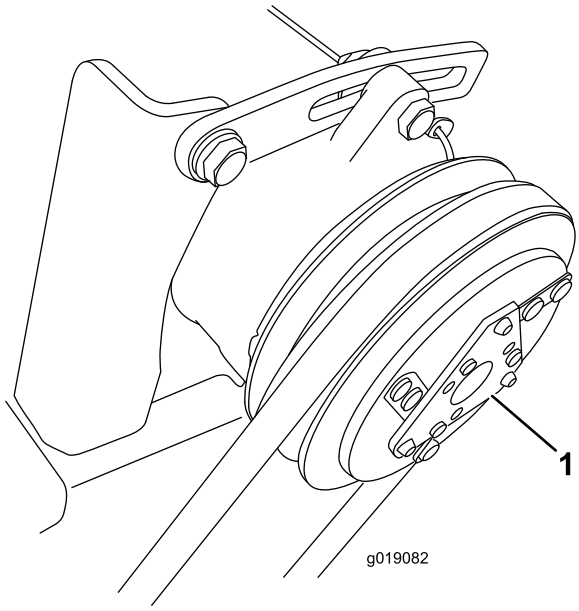

Figuur 16

1. Magnetische inschakeling van de compressor

Aftapbuis controleren

Onderhoudsinterval: Om de 250 bedrijfsuren

De aftapbuis is het doorzichtige kunststof buisje dat met de condenser is verbonden. Het loopt van de condenser via de cabinestructuur naar de onderkant van de voorkant van de cabine (Figuur 17). Controleer de aftapbuis op verstoppingen en reinig deze indien nodig.

Om een verstopping te verhelpen, kunt u een flexibele pijpenrager gebruiken of de buis loskoppelen en schoonblazen met perslucht.

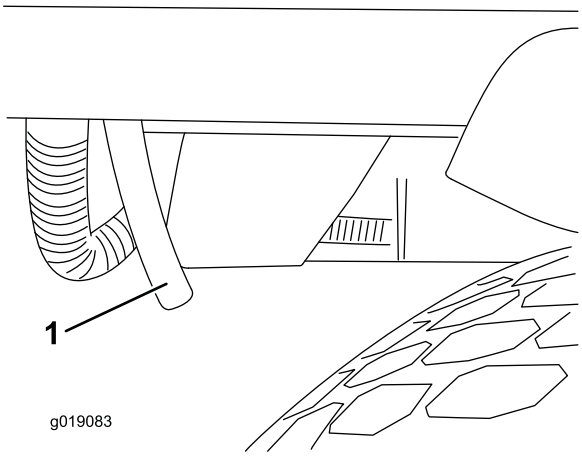

Figuur 17

1. Aftapbuis

Opmerking: Als u de verstopping niet kunt bereiken met een flexibele pijpenrager, kunt u het andere

uiteinde van de buis loskoppelen en schoonblazen met perslucht (Figuur 18).

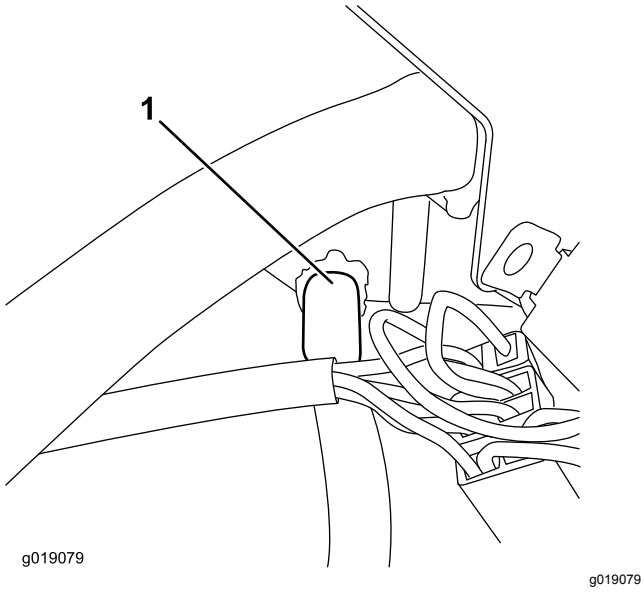

Figuur 18

1. Buis hier loskoppelen.

Ventilatorriem van de compressor controleren

Onderhoudsinterval: Om de 500 bedrijfsuren

1. Bij een correcte spanning heeft de riem een speling van 10 mm als u halverwege tussen de poelies op de riem drukt met een kracht van 40 N (4 kg).
2. Als de speling niet correct is (10 mm), moet u de bovenste en onderste montagebouten van de compressor losdraaien.

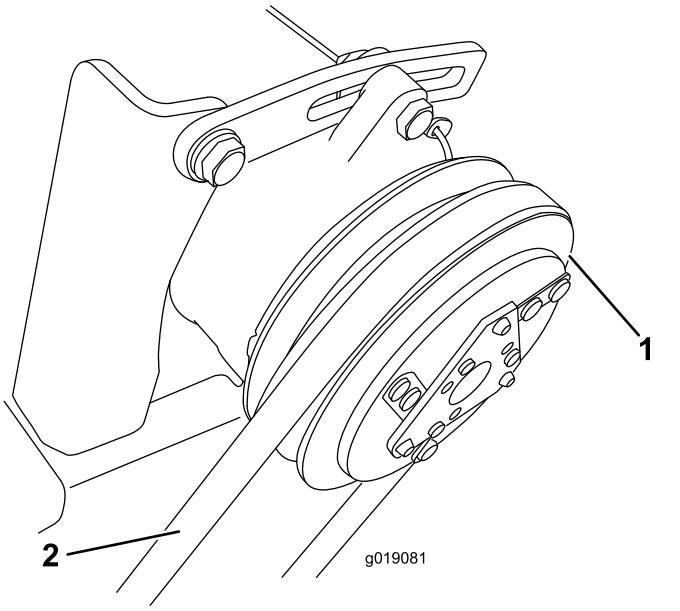

Figuur 19

1. Compressor
2. Controleer hier de speling van de riem.

3. Verhoog of verminder de spanning van de compressorriem en draai de bouten vast.
4. Controleer nogmaals de speling van de riem om er zeker van te zijn dat de spanning correct is.

De cabine kantelen

U kunt de cabine kantelen om bij reiniging en onderhoudswerkzaamheden gemakkelijk onder het bestuurdersplatform te komen.

De cabine en het bestuurdersplatform kantelen samen, als een eenheid. De kantelhoek is kleiner dan die van een platform zonder cabine. Dit is omwille van het gewicht en de positie van de gekantelde cabine: de machine moet nog voldoende stabiel zijn als de cabine is gekanteld.

De cabine omhoog kantelen

1. Verwijder de R-clips en draai de 2 borghendels op de dwarsstang achteraan de cabine omhoog (Figuur 20).

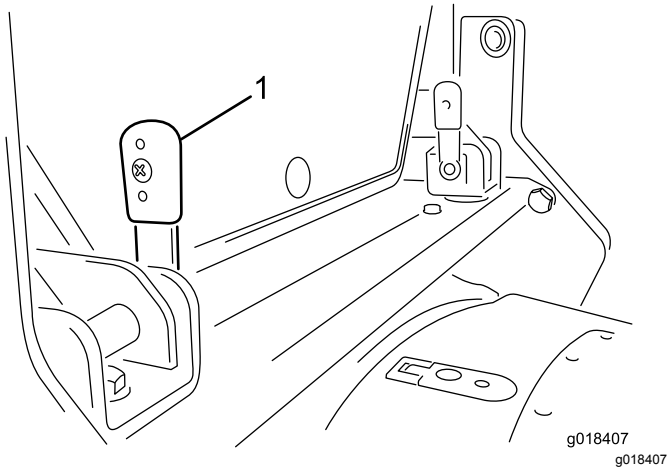

Figuur 20

1. Borghendel (2) – omhoog gedraaid (verticaal)

2. Schuif de hendels naar binnen om ze uit de beugels te verwijderen.

   Opmerking: Als u de hendels moeilijk kunt verwijderen, lijn de borgpennen dan uit met de openingen in de beugel en verwijder daarna de hendels.

3. Aan de beide zijden van de cabine bevindt zich op de achterste hoekstutten een handgreep waarmee u de cabine aan beide zijden kunt tillen. Breng 1 van deze handgrepen omhoog.

   Opmerking: De geïntegreerde gasveren zorgen ervoor dat de cabine zachtjes opgetild wordt en vervolgens gestopt wordt als ze volledig omhoog is gebracht.

4. Als de cabine volledig omhoog gebracht is, moet u de veiligheidsbeugel als volgt monteren:

   A. Neem de veiligheidsbeugel uit de houder.

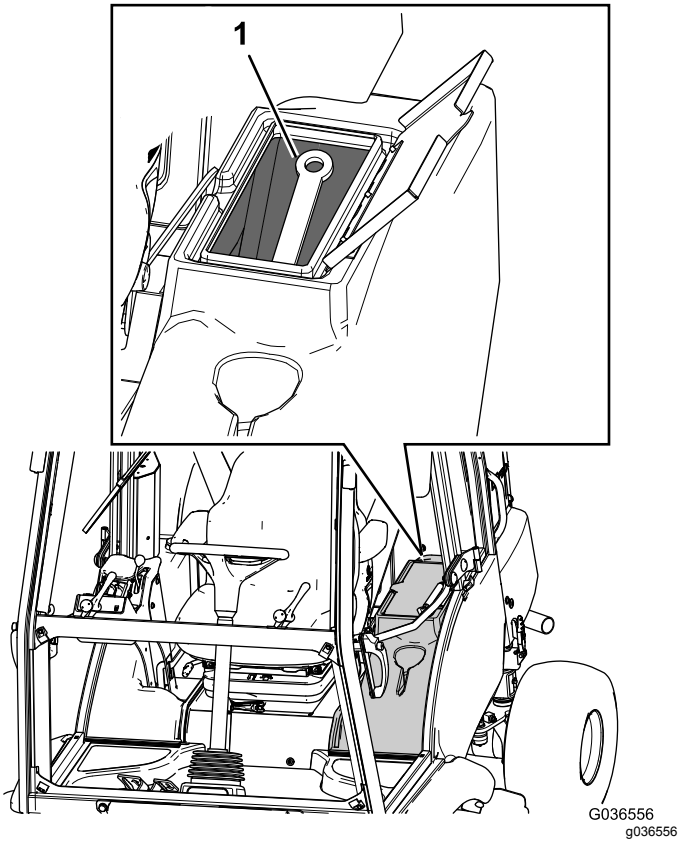

Figuur 21

1. Veiligheidsbeugel

   B. Plaats de veiligheidsbeugel in een van de 2 dwarsbalkbeugels, steek de overeenkomende borghendel door de beide beugels en draai hem naar beneden.

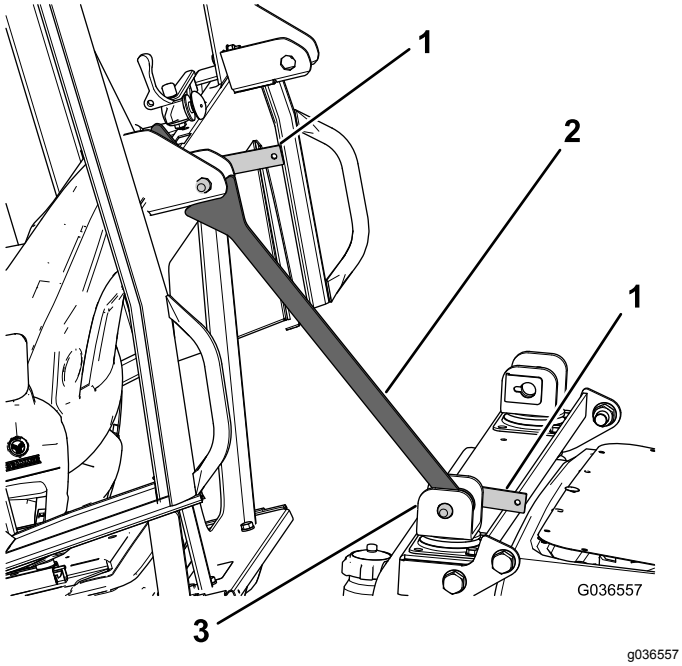

Figuur 22

1. Borghendel
2. Veiligheidsbeugel
3. Dwarsbalkbeugel

C. Als de veiligheidsbeugel geborgd is, dient u de dwarsbalkbeugel naar de cabine te draaien zodat hij tegen de beugel achteraan de cabine rust (Figuur 22).

D. Steek de resterende borghendel door de bovenste beugel om ervoor te zorgen dat de veiligheidsbeugel op zijn plaats blijft (Figuur 22).

De cabine laten zakken

1. Verwijder de veiligheidsbeugel als volgt:
   A. Verwijder de 2 borghendels waarmee de veiligheidsbeugel aan de dwarsbalkbeugels bevestigd is.
   B. Verwijder de veiligheidsbeugel uit de dwarsbalkbeugel.
   C. Plaats de veiligheidsbeugel in de houder (Figuur 21).
2. Trek een van de handgrepen naar beneden om de cabine te laten zakken. De beugels achteraan de cabine horen tussen de beugels van de dwarsstang te zitten.
3. Duw de verticale hendels (Figuur 20) door de beugels.

   Opmerking: Beweeg de hendels heen en weer in de beugels om de borgpennen uit te lijnen met de openingen.
4. Als de hendels volledig op hun plaats zitten, draait u ze achteruit om ze te borgen (Figuur 23).

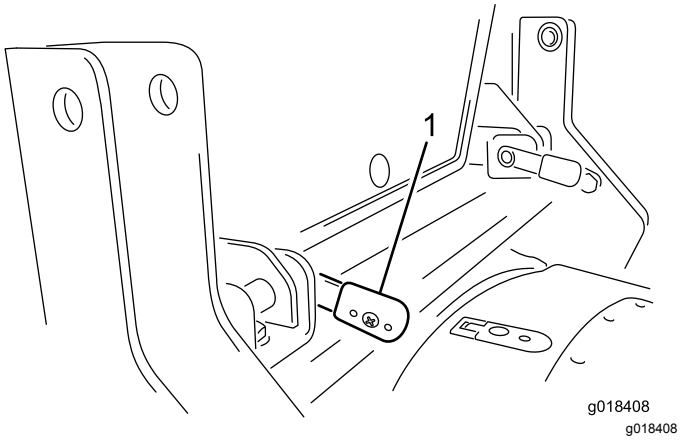

Figuur 23

1. Borghendel (2) – omlaag gedraaid (horizontaal)

5. Monteer de R-clips.

De zekeringen vinden

De cabinezekeringen bevinden zich in de zekeringdoos op de cabineheadliner (Figuur 24).

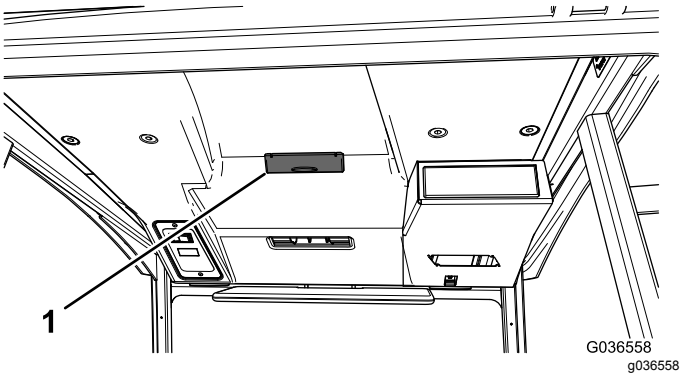

Figuur 24

1. Cabine zekeringdoos

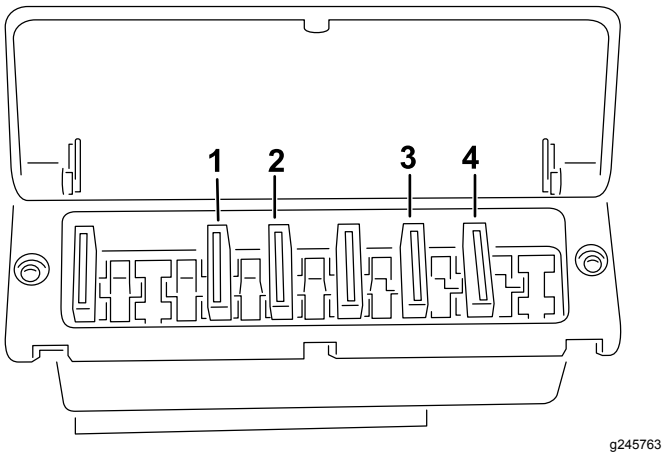

Figuur 25

1. 25 A
2. 15 A
3. 5 A
4. 5 A

De machine en cabine schoonmaken

Bij het reinigen van de machine en de cabine mag u nooit water in het dak spuiten.

Stalling

Raadpleeg de *Gebruikershandleiding* van de tractie-eenheid voor informatie over de opslag van de machine.

Schema's

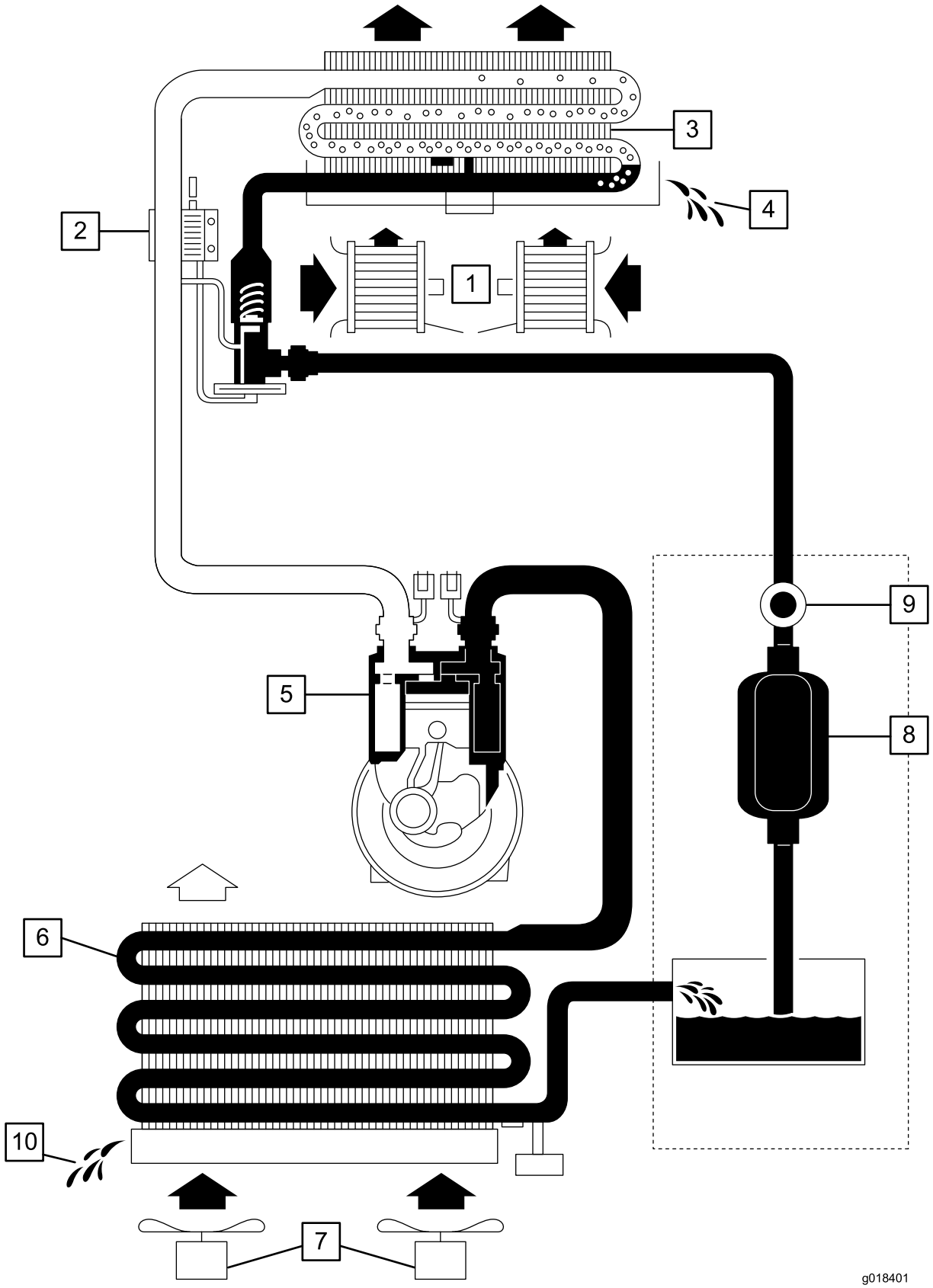

g018401

1	Radiaalblazer
2	Expansieventiel
3	Verdamper (gecombineerd met warmtewisselaar voor verwarming)
4	Condenser – water
5	Compressor
6	Condenser
7	Axiaalventilator
8	Droger/filter
9	Kijkglaasje
10	Aftapbuis

Functioneel schema van het airconditioningsysteem (Rev. n/a)

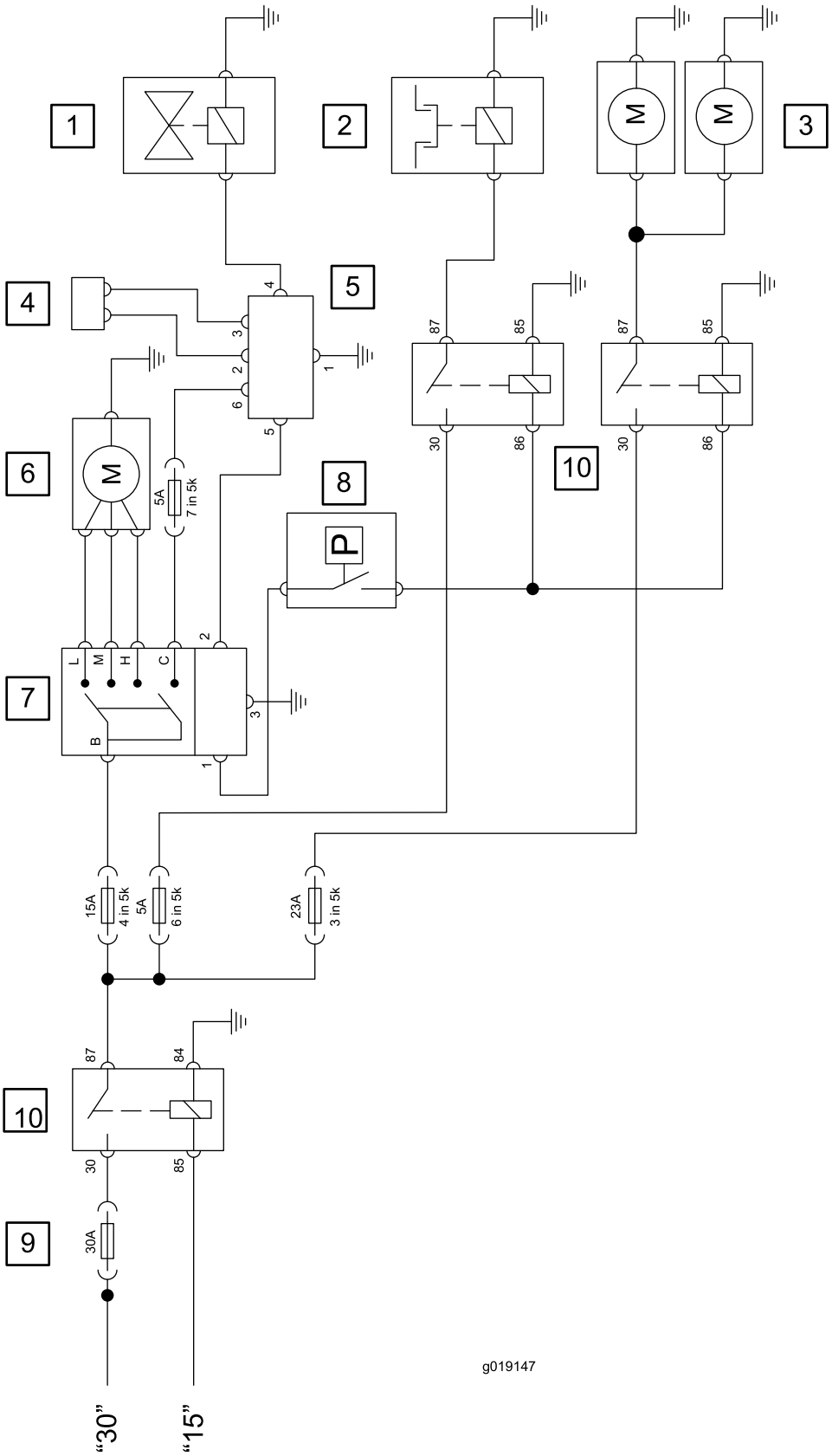
1
2
3
4
5
6
7
8
9
10
10
M
M
M
P
L
M
H
C
B
5A
7 in 5k
15A
4 in 5k
5A
6 in 5k
23A
3 in 5k
30A
87
85
30
86
84
"30"
"15"
g019147

g019147

1	Verwarmingsventiel
2	Compressor met magnetische inschakeling
3	Dubbele axiale ventilator
4	Temperatuursensor
5	Elektronische regelaar
6	Radiaalblazer
7	Snelheidsschakelaar van blazer
8	Drukschakelaar
9	Hoofdzekering in motorcompartiment
10	Relais

Elektrisch schema van het airconditioningsysteem (Rev. n/a)

Opmerkingen:

Opmerkingen:

Opmerkingen:

Inbouwverklaring

The Toro Company, 8111 Lyndale Ave. South, Bloomington, MN, VS verklaart dat de volgende eenheid/eenheden voldoet/voldoen aan de vermelde richtlijnen als ze volgens de bijgeleverde instructies gemonteerd worden op bepaalde Toro-machines, zoals beschreven in de relevante conformiteitsverklaringen.

Modelnr.:	Serienr.:	Productbeschrijving	Factuuromschrijving	Algemene omschrijving	Richtlijn
02895	400000000 en hoger	Volledige cabine, LT serie Triple Turf maaier of Groundsmaster 3400 serie tractie-eenheid	CAB W/ AIR-CONDITIONER	Cabine	2014/30/EU 2006/42/EG

De relevante technische documentatie werd samengesteld in overeenstemming met Deel B van Bijlage VII van richtlijn 2006/42/EG.

Wij beloven op vraag van nationale overheden relevante informatie over deze gedeeltelijk afgewerkte machine over te dragen. Dit zal gebeuren via elektronische weg.

Deze machine mag pas in werking worden gesteld als ze geïntegreerd is in een goedgekeurd Toro model zoals beschreven in het toegevoegde gelijkvormigheidsattest en in overeenstemming met alle instructies, waardoor men ervan kan uitgaan dat ze in overeenstemming is met alle relevante richtlijnen.

Gecertificeerd:



John Heckel
Sr. Engineering Manager
8111 Lyndale Ave. South
Bloomington, MN 55420, USA
January 22, 2018

Erkende vertegenwoordiger:

Marcel Dutrieux
Manager European Product Integrity
Toro Europe NV
Nijverheidsstraat 5
2260 Oevel
Belgium

Tel. +32 16 386 659

Privacyverklaring voor Europa

De informatie die Toro verzamelt
Toro Warranty Company (Toro) respecteert uw privacy. Om uw aanspraak op garantie te behandelen en contact met u op te nemen in het geval van een terugroepactie vragen wij om bepaalde persoonlijke informatie, hetzij direct of via uw lokale Toro dealer.

Het Toro garantiesysteem wordt gehost op servers in de Verenigde Staten, waar de privacywet mogelijk niet dezelfde bescherming biedt als in uw land.

DOOR UW PERSOONLIJKE GEGEVENS MET ONS TE DELEN STEMT U IN MET DE VERWERKING VAN UW PERSOONLIJKE GEGEVENS ZOALS BESCHREVEN IN DEZE PRIVACYVERKLARING.

Hoe Toro informatie gebruikt
Toro kan uw persoonsgegevens gebruiken om uw aanspraak op garantie te behandelen, contact met u op te nemen in het geval van een terugroepactie, of voor een ander doeleinde waarvan we u op de hoogte brengen. Toro kan uw informatie delen met zijn afdelingen, verdelers of andere zakenpartners in verband met deze activiteiten. We verkopen uw persoonsgegevens niet aan andere bedrijven. We behouden ons het recht voor om persoonsgegevens te delen teneinde te voldoen aan geldende wetten en verzoeken van de aangewezen autoriteiten, opdat wij onze systemen naar behoren kunnen gebruiken of met het oog op onze eigen bescherming of die van andere gebruikers.

Behoud van uw persoonlijke gegevens
Wij bewaren uw persoonlijke gegevens zo lang als dat nodig is voor de doeleinden waarvoor ze oorspronkelijk werden verzameld of voor andere legitieme doeleinden (zoals naleving van voorschriften), of zo lang als vereist is door de van toepassing zijnde wet.

Toro streeft ernaar om uw persoonlijke gegevens te beschermen
Wij nemen redelijke maatregelen om uw persoonlijke gegevens te beschermen. We proberen bovendien de nauwkeurigheid en geldigheid van persoonlijke gegevens te waarborgen.

Toegang tot en aanpassing van uw persoonlijke gegevens
Als u toegang wenst tot uw persoonlijke gegevens of deze wilt aanpassen, gelieve dan een e-mail te sturen naar legal@toro.com.

Australische consumentenwet

Australische klanten kunnen voor informatie over de Australische consumentenwet (Australian Consumer Law) terecht bij de lokale Toro verdeler of ze kunnen deze informatie in de doos vinden.

De Toro Total Coverage-garantie

Beperkte garantie

Gedekte voorwaarden en producten

De Toro® Company en de hieraan gelieerde onderneming, Toro Warranty Company, bieden krachtens een overeenkomst tussen beide ondernemingen gezamenlijk de garantie dat uw Toro product (hierna: het “product”) gedurende twee jaar of 1500 bedrijfsuren* vrij is van materiaalgebreken of fabricagefouten, met dien verstande dat hierbij de kortste periode moet worden aangehouden. Deze garantie geldt voor alle producten met uitzondering van beluchters (zie de afzonderlijke garantieverklaringen voor deze producten). In een geval waarin de garantie van toepassing is, zullen wij het product kosteloos repareren en ook niet de kosten van diagnose, arbeid, onderdelen en transport in rekening brengen. De garantie gaat in op de datum waarop het product is geleverd aan de oorspronkelijke koper.
* Producten uitgerust met een urenteller.

Aanwijzingen voor aanvraag van garantieservice

U dient contact op te nemen met de distributeur van commerciële producten of erkende dealer bij wie u het product heeft gekocht, zodra u denkt dat er sprake is van een geval waarop de garantie van toepassing is. Als het u moeite kost een distributeur of erkende dealer te vinden of vragen hebt over rechten of plichten met betrekking tot de garantie, kunt u contact met ons opnemen op:

Commercial Products Service Department
Toro Warranty Company
8111 Lyndale Avenue South
Bloomington, MN 55420-1196, VS
E-mail: commercial.warranty@toro.com

Plichten van de eigenaar

Als eigenaar van het product bent u verantwoordelijk voor de vereiste onderhouds- en afstelwerkzaamheden die worden vermeld in de gebruikershandleiding. Indien u de vereiste onderhouds- en afstelwerkzaamheden niet uitvoert, kan uw garantieclaim worden afgewezen.

Zaken en gevallen die niet onder de garantie vallen

Niet alle storingen of defecten van het product die plaatsvinden tijdens de garantieperiode zijn materiaalgebreken of fabricagefouten. Buiten deze garantie vallen:

- Defecten als gevolg van het gebruik van andere dan originele Toro onderdelen, of als gevolg van de montage en gebruik van additionele, gewijzigde of niet van Toro afkomstige accessoires en producten. De fabrikant van deze artikelen kan een afzonderlijke garantie verstrekken.
- Defecten als gevolg van nalatigheid om aanbevolen onderhouds- en/of afstelwerkzaamheden te verrichten. Als u uw Toro product niet goed onderhoudt volgens de lijst met aanbevolen onderhoudswerkzaamheden in de *Gebruikershandleiding* kan dit ertoe leiden dat garantieclaims worden afgewezen.
- Defecten als gevolg van verkeerd, achteloos of roekeloos gebruik van het product.
- Onderdelen die onderhevig zijn aan slijtage door gebruik, tenzij deze gebreken vertonen. Voorbeelden van onderdelen die slijten of worden verbruikt tijdens een normaal gebruik van het product zijn onder meer, maar niet uitsluitend: remblokken en remvoeringen, koppelingsvoeringen, maaimessen, messenkooien, snijplaten, pennen, zwenkwielen, banden, filters, drijfriemen en sommige onderdelen van spuitmachines zoals membranen, spuitdoppen, afsluitkleppen en dergelijke.
- Defecten veroorzaakt door externe invloeden. Externe invloeden zijn onder meer, maar niet uitsluitend: weersomstandigheden, wijze van opslag, verontreiniging, gebruik van niet goedgekeurde koelvloeistoffen, smeermiddelen, additieven, meststoffen, water, chemicaliën en dergelijke.
- Normale geluidssterkte, trillingen, slijtage en achteruitgang.
- Normale slijtage omvat, maar niet uitsluitend, schade aan stoelen als gevolg van slijtage of afschuring, afgebladderde verfoppervlakken, beschadigde stickers, krassen op ruiten, enz.

Onderdelen

Garantie wordt verleend op onderdelen die moeten worden vervangen in het kader van het vereiste onderhoud, gedurende de garantieperiode tot hun geplande vervanging. Een onderdeel dat uit hoofde van de garantie is vervangen, komt voor de duur van de oorspronkelijke productgarantie in aanmerking voor de garantie en wordt eigendom van Toro. Toro beslist in laatste instantie of een onderdeel of een groep van onderdelen wordt gerepareerd of vervangen. Toro mag voor garantiereparaties in de fabriek gereviseerde onderdelen gebruiken.

Opmerking met betrekking tot de garantie op semi-tractieaccu's:

Semi-tractieaccu's hebben een specifiek totaal aantal kilowatt-uren die zij tijdens hun levensduur kunnen leveren. De gebruikte technieken voor het bedienen, opladen en onderhouden van de accu kan leiden tot een langere of kortere levensduur van de accu. Als de accu's in dit product worden gebruikt, zal hun bruikbaarheid tussen de oplaadintervallen langzaam verminderen totdat zij volledig uitgeput zijn. Vervanging van een accu die is uitgeput als gevolg van normaal gebruik, is de verantwoordelijkheid van de eigenaar van het product. Een accu moet soms tijdens de normale garantieperiode op kosten van de eigenaar worden vervangen.

Onderhoud op kosten van de eigenaar

Opvoeren van de motor, smeren, reinigen en waxen, het vervangen van items en voorwaarden die niet onder de garantie vallen, filters, koelvloeistof en het uitvoeren van aanbevolen onderhoudswerkzaamheden behoren tot de gebruikelijke werkzaamheden die nodig zijn voor Toro producten en die voor rekening komen van de eigenaar.

Algemene voorwaarden

Op grond van deze garanties mogen reparaties uitsluitend worden uitgevoerd door een erkende Toro dealer.

The Toro Company en de Toro Warranty Company zijn niet aansprakelijk voor indirecte of bijkomende schade of gevolgschade in samenhang met het gebruik van de Toro producten die onder deze garantie vallen, inclusief de kosten of uitgaven voor de levering van vervangen materiaal of diensten gedurende een redelijke periode van onbruikbaarheid of buitengebruikstelling tijdens de uitvoering van reparatiewerkzaamheden op grond van deze garantie. Met uitzondering van de emissiegarantie waarnaar hieronder (indien van toepassing) wordt verwezen, bestaat er geen andere uitdrukkelijke garantie.

Alle impliciete garanties van verkoopbaarheid of geschiktheid voor gebruik zijn beperkt tot de duur van deze uitdrukkelijke garantie. Sommige landen staan uitsluitingen van bijkomende schade of gevolgschade of beperkingen op de duur van de impliciete garantie niet toe, zodat bovengenoemde uitsluitingen en beperkingen in uw geval mogelijk niet van toepassing zijn.

Deze garantie geeft u specifieke juridische rechten; daarnaast kunt u beschikken over andere rechten die per land kunnen verschillen.

Andere landen dan de VS of Canada

Klanten dienen contact op te nemen met hun Toro Distributeur (Dealer) om het garantiebeleid voor hun land, provincie of staat te verkrijgen. Als u om een of andere reden ontevreden bent over de service van uw verdeler of moeilijk informatie over de garantie kunt krijgen, verzoeken wij u contact op te nemen met de Toro importeur. Als alle andere middelen zonder succes zijn, neemt u contact met ons op bij Toro Warranty Company.