Form No. 3421-460 Rev A

TORO®

Count on it.

Brukerhåndbok

Førerhus med full værbeskyttelse

Tredobbel gressklipper i LT-serien eller trekkenhet i Groundsmaster®-3400-serien

Modellnr. 02895—Serienr. 400000000 og oppover

Registrer ditt produkt på www.Toro.com.
Oversettelse av originalen (NO)

CE

3421-460 A

Dette produktet er i samsvar med alle relevante europeiske direktiver. Hvis du vil ha mer informasjon, kan du se sammenstillingserklæringen (DOI) på baksiden av denne publikasjonen.

Innledning

Dette førerhuset har veltebeskyttelse (i samsvar med ISO:21299) og full værbeskyttelse. Det leveres komplett med et varmesystem for brukerens komfort samt for å fjerne dugg fra frontvinduet, og et lyddempersett for å redusere støynivåene for brukeren.

Monter det dempede signalgiversettet (del 111-7134) når du bruker dette settet, hvis en gul signalgiver er påkrevd.

Les denne håndboken nøye, slik at du lærer å bruke og vedlikeholde produktet på riktig måte og unngår person- eller produktskade. Du har ansvar for å bruke produktet på en riktig og sikker måte.

Du kan kontakte Toro direkte på www.Toro.com for materialer for produktsikkerhet og opplæring i bruk, og informasjon om tilbehør, hjelp til å finne en forhandler eller for å registrere produktet ditt.

Hvis maskinen må repareres eller du trenger originale Toro-deler eller mer informasjon, kan du kontakte et autorisert forhandlerverksted eller Toros kundeserviceavdeling. Ha modell- og serienummer for hånden når du tar kontakt. Figur 1 identifiserer plasseringen av modell- og serienummer på produktet. Skriv inn numrene i tilhørende felt.

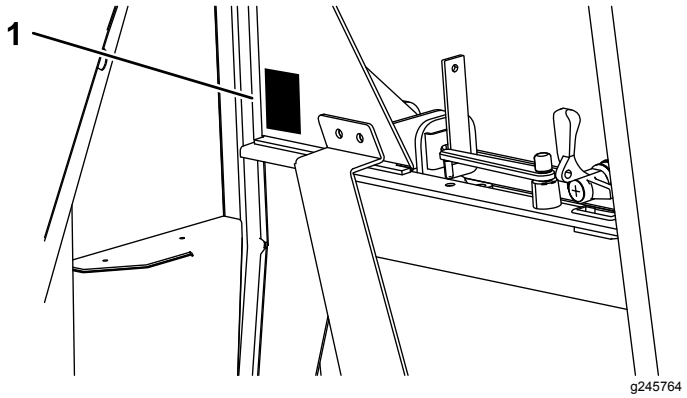

Figur 1

1. Plassering av modell- og serienummer

Modellnr. _____

Serienr. _____

Denne brukerhåndboken identifiserer mulige farer, og markerer sikkerhetsbeskjeder gjennom sikkerhetsvarslingssymbolet (Figur 2) som varsler om en fare som kan føre til alvorlige skader eller dødsfall hvis du ikke følger de anbefalte forholdsreglene.



Figur 2

1. Sikkerhetsvarselssymbol

I tillegg brukes to ord for å utheve informasjon. **Viktig** gjør oppmerksom på spesiell mekanisk informasjon og **Obs** henviser til generell informasjon som er verdt å huske.

Innhold

Sikkerhet 3
Maksimum skråningsvinkler for gressklippere med førerhus 3
Sikkerhets- og instruksjonsmerker 4
Oversikt over produktet 6
Kontroller 7
Spesifikasjoner 8
Tilbehør 9
Bruk 9
Bruke varmesystemet 9
Første gang du bruker klimaanlegget 9
Bruke klimaanleggssystemet 9
Bruke vindusviskeren og -spyleren 9
Fylle vindusspylerflasken 10
Betjene vinduene 10
Bruke dørene 10
Justere speilene 11
Vedlikehold 12
Anbefalt vedlikeholdsplan 12
Kontrollere kjølemiddeltrykket 13
Feilsøke trykkmålinger 13
Kontrollere kjølemiddelnivået 14
Kontrollere kompressorens elektromagnetiske clutch 14
Kontrollere tapperøret 14
Kontrollere kompressorens vifterem 15
Vippe førerhuset 15
Finne sikringene 17
Vaske maskinen og førerhuset 18
Lagring 18
Skjemaer 19

© 2018—The Toro® Company
8111 Lyndale Avenue South
Bloomington, MN 55420

Kontakt oss på www.Toro.com.
Trykt i Storbritannia
Med enerett

Sikkerhet

⚠ ADVARSEL

Hvis du ikke følger visse sikkerhetsprosedyrer, kan noen komme alvorlig til skade.

Før du arbeider på maskinen er det følgende avgjørende:

- **At du leser maskinens *Brukerhåndbok*.**
- **At motoren slås av og nøkkelen fjernes.**
- **At parkeringsbremsen er tilkoblet.**
- **At det ikke er trykk i hydraulikksystemet.**
- **At klippeenhetene er helt nede på bakken.**

⚠ ADVARSEL

Arbeid på maskinen uten korrekt verneutstyr øker risikoen for personskade.

Bruk alltid egnet personlig verneutstyr når du utfører vedlikehold.

⚠ ADVARSEL

Arbeid på maskinen uten støttepilarbraketten øker risikoen for personskade.

Påse at støttepilarbraketten monteres før det utføres vedlikehold under operatørplattformen og førerhuset.

⚠ ADVARSEL

Maskinens elektriske system kan gi deg elektrisk støt og forårsake personskade.

Før du arbeider på maskinens elektriske systemer, skal du alltid koble fra batteriklemmene (negativ klemme først) og forsikre at det ikke er kontakt mellom klemmene og maskinens metalldeler.

Viktig: **Bruk alltid sikkerhetsbeltet når sikkerhetsførerhuset er montert.**

Viktig: **Se *brukerhåndboken* for råd og veiledning ved bruk av en gressklipper i skråninger.**

For å oppnå optimal ytelse og holde maskinen i sikkerhetsgodkjent stand bruker du bare ekte Toro-reservedeler og -tilbehør. Reservedeler og tilbehør som er laget av andre produsenter kan være farlige, og de kan derfor føre til at garantien blir ugyldig.

Maksimum skråningsvinkler for gressklippere med førerhus

Dette førerhuset kan monteres på gressklippere oppført i begynnelsen av dette dokumentet. Når du monterer førerhuset på en gressklipper, har hver gressklippermodell ulik skråningsvinkel, og dette oppgis på merket på lokket til oppbevaringsboksen, på maskinens venstre side. Se Sikkerhets- og instruksjonsmerker (side 4) for merket med korrekt maksimum skråningsvinkel på maskinen når den er utstyrt med førerhus.

Sikkerhets- og instruksjonsmerker

Sikkerhetsmerker og instruksjoner er lett synlige for føreren og er plassert i nærheten av alle områder som representerer en potensiell fare. Bytt ut alle merker som er ødelagte eller mangler.

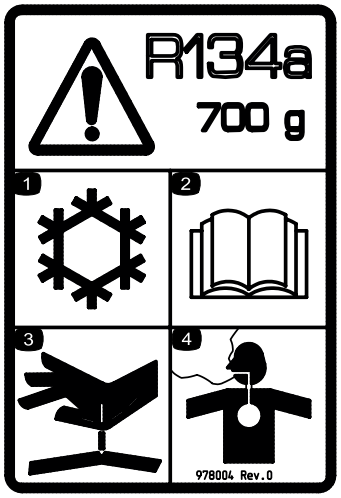

decal978004

978004

1. Kjøle-/klimaanleggsystem
2. Les *brukerhåndboken*.
3. Væske under høyt trykk – fare for innsprøyting i kroppen
4. Giftig damp eller gasser – kvelningsfare

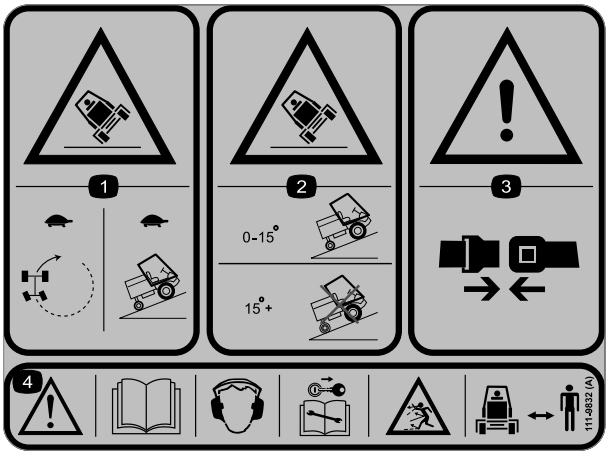

decal111-9832

111-9832

Groundsmaster 3400 (modell 30651) og LT-F3000 (modell 30659)

1. Veltefare – sving i lav hastighet; kjør i skråninger ved lav hastighet.
2. Veltefare – bruk i skråninger som er 15 grader eller mindre, ikke bruk i skråninger som er større enn 15 grader.
3. Advarsel – bruk alltid sikkerhetsbelte.
4. Advarsel – les *brukerhåndboken*: Bruk hørselvern og ta nøkkelen ut av tenningen før du utfører vedlikehold. Fare for at gjenstander slynges gjennom luften: Hold andre på avstand fra maskinen.

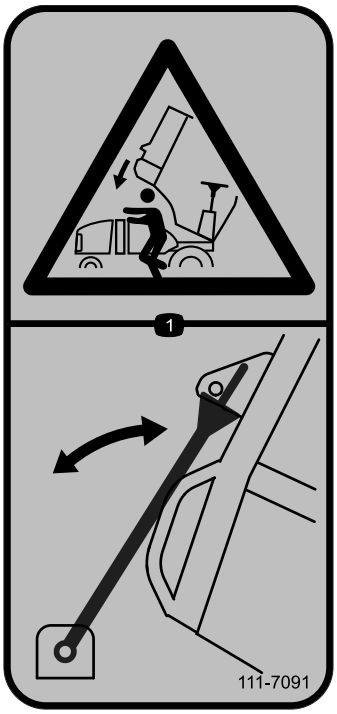

decal111-7091

111-7091

1. Klemfare – bruk alltid panserstøtten.

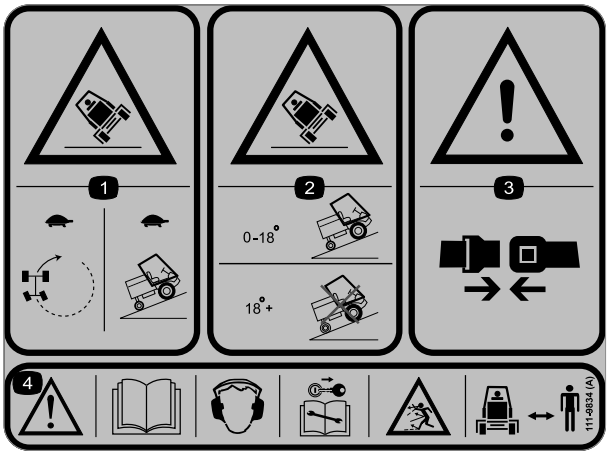

decal111-9834

111-9834

LT3340 (modell 30657)

1. Veltefare – sving i lav hastighet; kjør i skråninger ved lav hastighet.
2. Veltefare – bruk i skråninger som er 18 grader eller mindre, ikke bruk i skråninger som er større enn 18 grader.
3. Advarsel – bruk alltid sikkerhetsbelte.
4. Advarsel – les *brukerhåndboken*: Bruk hørselvern og ta nøkkelen ut av tenningen før du utfører vedlikehold. Fare for at gjenstander slynges gjennom luften: Hold andre på avstand fra maskinen.

Oversikt over produktet

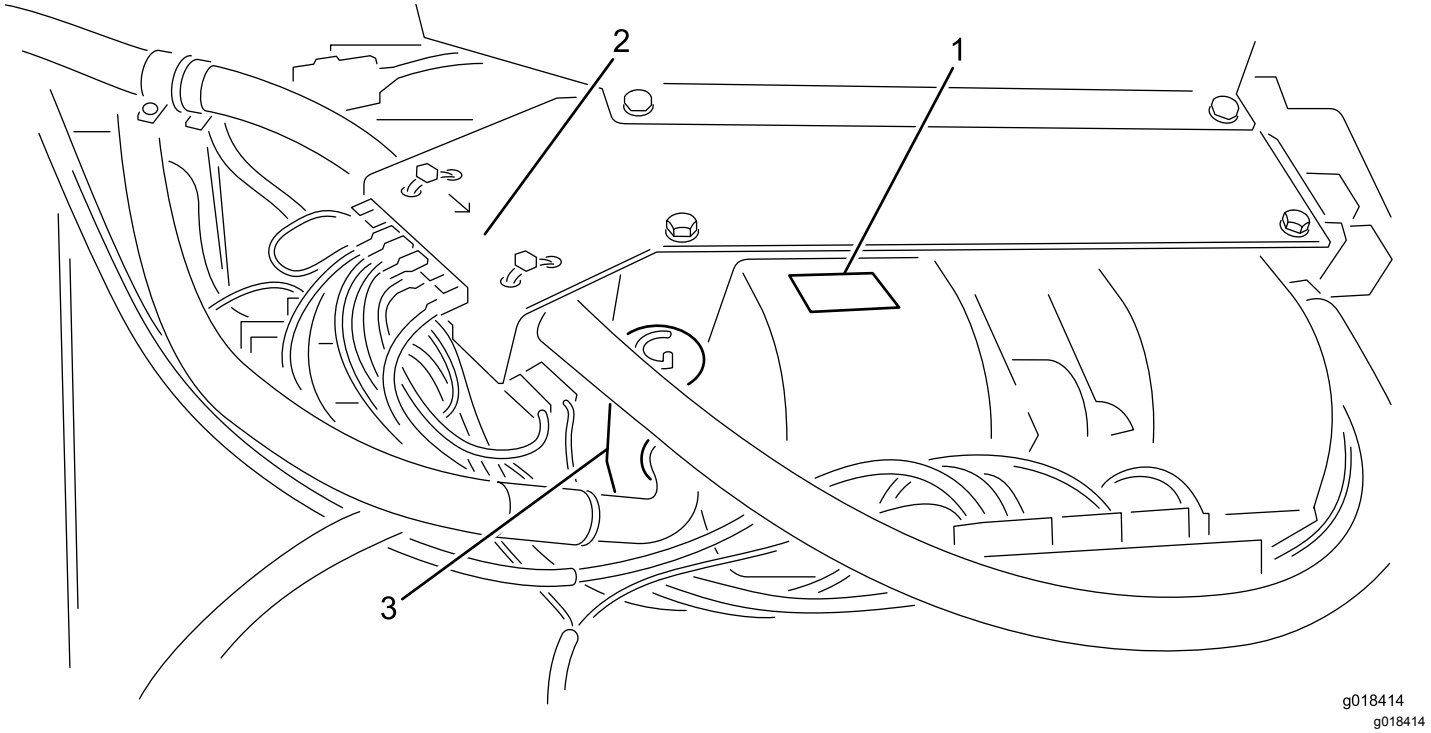

Figur 3

Fordamper, varmeelement og vifter – montert foran på førerhustaket

1. Klimaanlegg: fordamper, varmeelement og dobbel radialvifte
2. Varmeapparatventil
3. Ekspansjonsventil

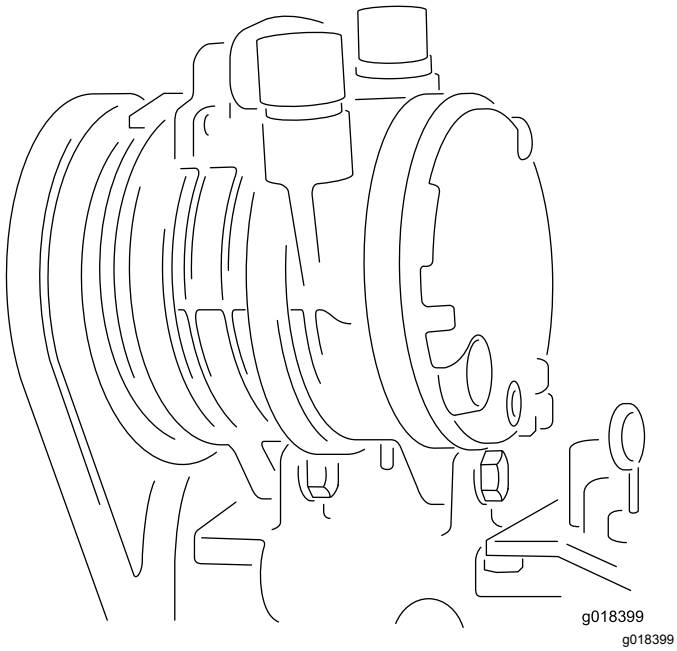

Figur 4

Kompressor – montert på motoren

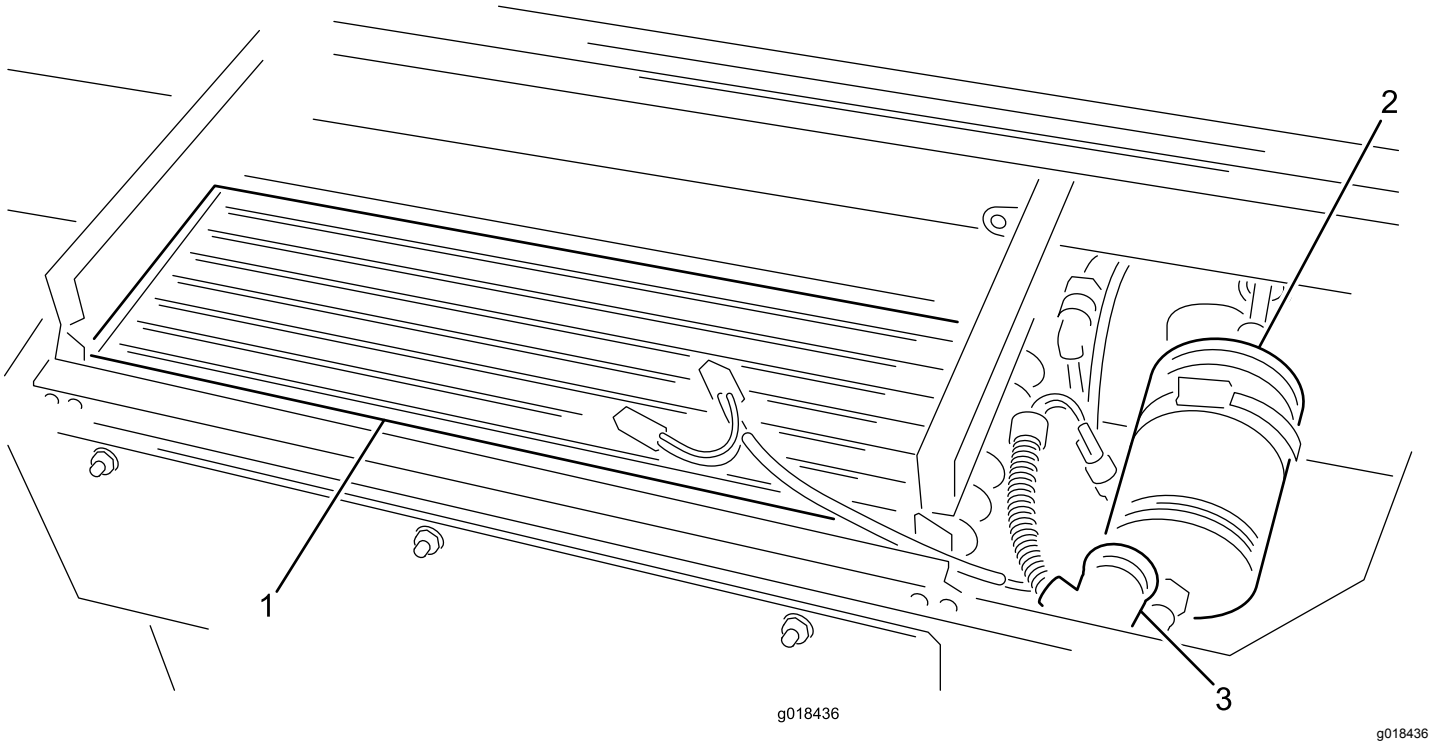

Figur 5

Kondensator og tørkeapparat/filter – montert bak på førerhustaket

1. Kondensator
2. Tørkeapparat/filter
3. Trykkbryter

Kontroller

Viftekontroll

Kontrollene er montert på høyre side i takhimlingen.

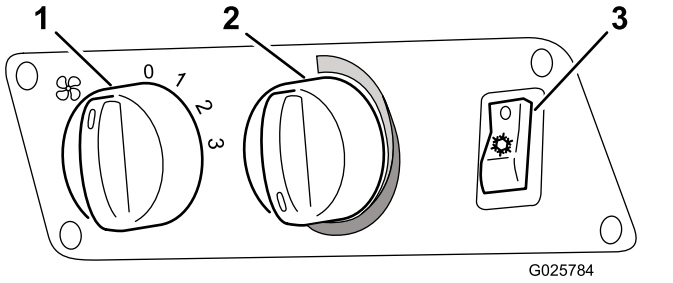

Figur 6

1. Bryter med tre posisjoner for radialviftehastighet
2. Temperaturkontroller
3. Bryter for klimaanlegg

Bryter for vindusvisker og -spyler

Bryteren er montert på venstre side i takhimlingen.

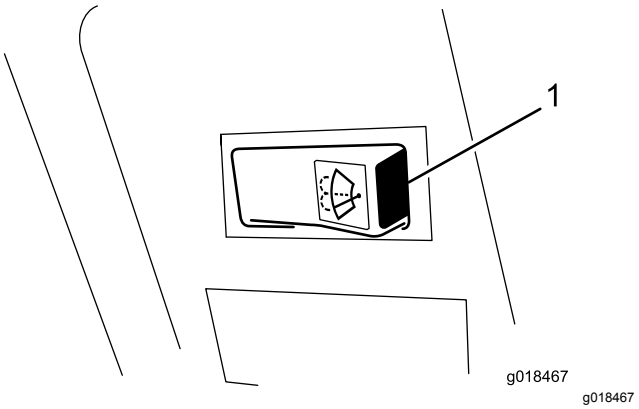

Figur 7

1. Bryter for vindusvisker/-spyler

Bryter for innvendig lys

Trykk ned på den øvre kanten av bryteren for innvendig lys (Figur 8) for å skru på lyset. Trykk ned på den nedre kanten av bryteren for å slå av lyset.

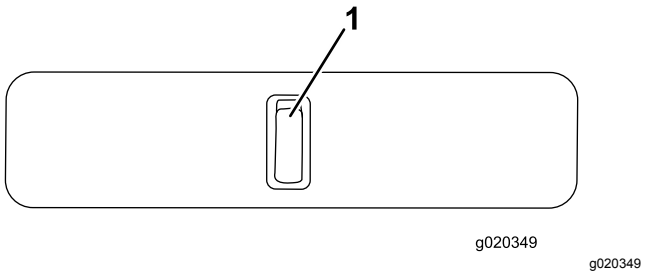

Figur 8

1. Bryter for innvendig lys

Frontvindushåndtak (2)

Du kan åpne frontruten for ventilering. Det finnes to håndtak (Figur 9).

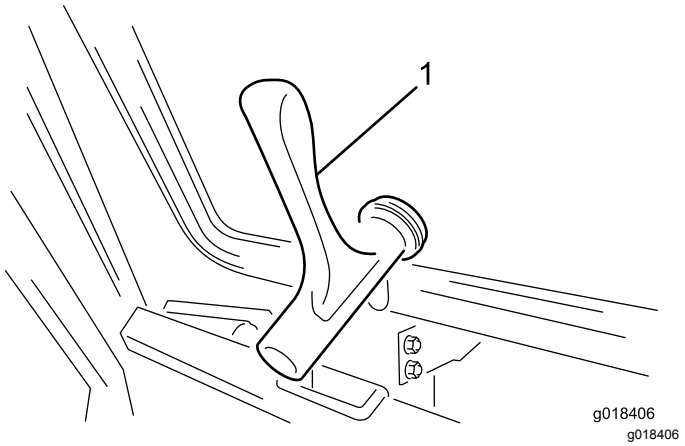

Figur 9

1. Frontvindushåndtak

Bakvindushåndtak og -støtte

Du kan åpne bakvinduet for ventilering. Drei støtten til bakvinduet for å holde det åpent (Figur 10).

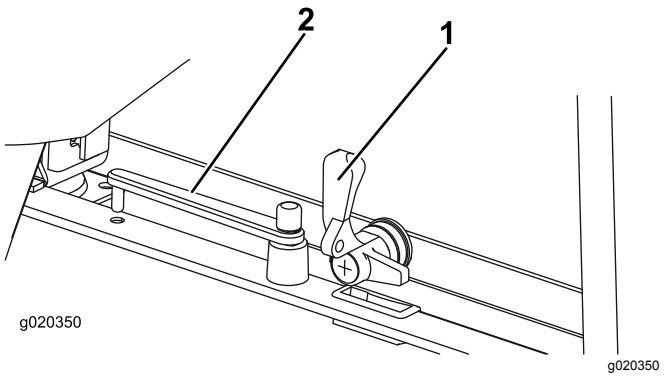

Figur 10

1. Bakvindushåndtak
2. Bakvindustøtte

Spesifikasjoner

Merk: Spesifikasjoner og konstruksjon kan forandres uten varsel.

KLIMAANLEGG	
Kjøleytelse	4,2 kW
Kjølemiddel	R134A
Anbefalt mengde kjølemiddel	850 g (1,87 pund)
Fordamper – volumetrisk luftstrøm for viften	660 m³/h
ELEKTRISK	
Driftsspenning	12 V
Sikring for radialvifte/kompressor	15 A
Sikring for aksialvifte	25 A
KOMPRESSOR	
Betegnelse	TM-08 HS
Rotasjonsretning (når du ser på rullen)	med urviseren
Driftshastighet	700 til 6000 o/min
Stempelforskyvning	82 cm³/om-dreining (5 tommer³/o-mdreining)
Trykkside-tilkobling	3/4 tommes O-ring
Sugeside-tilkobling	7/8 tomme O-ring
Elektromagnetisk clutch, driftsspenning	12 V
Elektromagnetisk clutch, strømforbruk	0,45 W
Kjøleolje	ZXL 100 PAG

Kjøleoljevolum i kompressor	150 cm^3 (9,15 $tommer^3$)
Kjøleolje – ekstra som kreves for å fylle klimaanleggssystemet	25 cm^3
Strømforbruk for klimaanleggssystemet	2,5 kW

Tilbehør

Et utvalg av Toro-godkjent tilbehør som kan bruke sammen med maskinen for å forbedre og utvide dens funksjoner. Ta kontakt med din autoriserte serviceforhandler, eller gå til www.Toro.com for å få en liste over godkjent tilbehør og utstyr.

For å oppnå optimal ytelse og holde maskinen i sikkerhetsgodkjent stand bruker du bare ekte Toro-reservedeler og -tilbehør. Reservedeler og tilbehør som er laget av andre produsenter kan være farlige, og de kan derfor føre til at garantien blir ugyldig.

Bruk

Merk: Angi hva som er høyre og venstre side på maskinen ved å stå i normal arbeidsstilling.

Bruke varmesystemet

1. Skru bryteren til klimaanlegget til av-stilling.
2. Still inn viftehastighetsbryteren til ønsket hastighet.
3. Sett temperaturregulatoren til ønsket innstilling.
4. De to luftventilene i takkonsollen kan dreies og skråstilles for å styre luftstrømmen i ønsket retning.

Første gang du bruker klimaanlegget

1. Start motoren.
2. Slå på viftebryteren (Figur 6).
3. Slå på klimaanleggbryteren (Figur 6).
4. Sett temperaturstyreren (Figur 6) til maksimal kuldeinnstilling (mot urviseren så langt det går).

   Merk: Etter tre minutter skal det komme kald luft ut av luftspjeldene.
5. Juster viftehastigheten og temperaturstyringen for å oppnå ønsket kjøling.

Bruke klimaanleggssystemet

Ikke bruk klimaanleggssystemet uten at motoren går, da systemet ikke vil fungere og batteriet vil utlades.

For å unngå tidlig svikt av pakningene til kompressorakslingen, må klimaanleggsystemet kjøres i 15 minutter hver 14. dag.

1. Vri bryteren til PÅ-stillingen.
2. Still inn viftehastighetsbryteren til ønsket hastighet.
3. Sett temperaturregulatoren til ønsket innstilling.

   Merk: Termostaten i systemet slår kompressoren på og av for å opprettholde den angitte temperaturen.

Bruke vindusviskeren og -spyleren

1. Trykk ned på høyre side av bryteren for å starte vindusviskerne.

2. Trykk ned og hold bryteren for å bruke vindusspylerne.
3. Trykk ned på venstre side av bryteren for å stoppe vindusviskerne.

Fylle vindusspylerflasken

Fyll flasken med rent vann samt anbefalt mengde egnet vindusspylervæske (Figur 11).

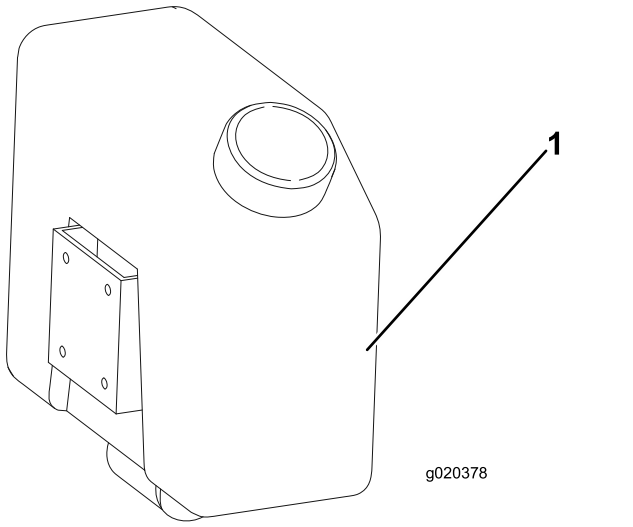

Figur 11

1. Vindusspylerflaske

⚠ ADVARSEL

Hvis du ikke bruker spylevæske med frostvæskebeskyttelse i kaldt vær, kan det føre til svekket sikt gjennom frontvinduet, noe som igjen øker risikoen for personskade eller en ulykke.

Hvis du bruker maskinen i temperaturer under 5 °C, bruk spylevæske med frostvæskebeskyttelse.

Betjene vinduene

Frontvindu

1. Drei håndtakene mot klokken og skyv vinduet ut.
2. Drei håndtakene med klokken for å stenge vinduet.
3. For å lukke vinduet: Drei håndtakene mot klokken, dra vinduet igjen og drei håndtakene for å stenge det.

Bakvindu

1. Lås opp og åpne bakvinduet ved å dreie enkelthåndtaket mot klokken.

   Merk: De gassdrevne fjærene skyver vinduet helt åpent.
2. Drei vindusstøtten mot vindushåndtaket for å holde vinduet åpent.
3. For å lukke bakvinduet: Drei støtten bort fra vinduet, dra vinduet igjen og drei håndtaket med klokken for å stenge det.

Bruke dørene

For å åpne døren fra utsiden av førerhuset: Trykk inn låseknotten i dørhåndtaket mens du åpner døren (Figur 12).

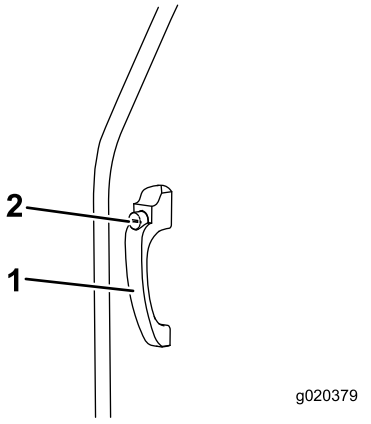

Figur 12

1. Dørens låsehåndtak
2. Dørens låseknott

For å åpne døren innenfra førerhuset: Dra utløserspaken til dørlåsen tilbake mens du åpner døren (Figur 13).

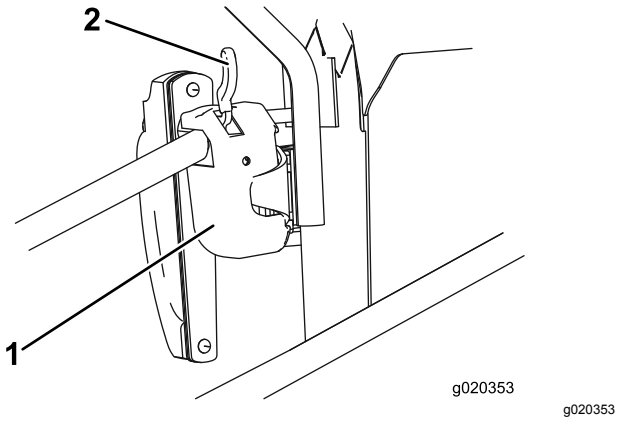

Figur 13

1. Dørlås
2. Utløserspak

Justere speilene

Sitt i setet og få en hjelper til å justere sidespeilene for å oppnå best mulig sikt rundt siden av maskinen (Figur 14).

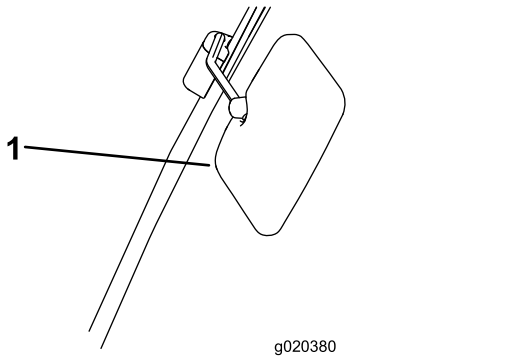

Figur 14

1. Sidespeil

Vedlikehold

Merk: Angi hva som er høyre og venstre side på maskinen ved å stå i normal arbeidsstilling.
Uansett type vedlikeholdsarbeid som skal utføres, skal maskinen parkeres på en jevn overflate, motoren stoppes og nøkkelen tas ut av tenningen.

Anbefalt vedlikeholdsplan

Vedlikeholdsintervall	Vedlikeholdsprosedyre
Etter de 100 første timene	• Kontroller at alle koblinger er tette.
Hver 50. driftstime	• Kontroller kjølemiddelnivået.
Hver 250. driftstime	• Kontrollere korrekt drift av kompressorens elektromagnetiske clutch. • Kontroller at vanntapperøret ikke er blokkert, og rengjør om nødvendig. • Undersøk og rengjør kondensatoren, om nødvendig. • Kontroller tilstanden til elektriske kabler. • Undersøk tilstanden til de elektriske koblingene og at de sitter godt på.
Hver 500. driftstime	• Kontroller tilstanden og spenningen til kompressorens vifterem, og juster om nødvendig. • Undersøk slangene for tegn på slipevirkning og slangenes generelle tilstand. • Kontroller at det ikke finnes lekkasjer i noen koblinger. • Undersøk tilstanden til klimaenheten i førerhustaket og kontroller at tilhørende deler er tette. • Kontroller at kompressorbrakettene sitter godt på.
Annet hvert år	• Bytt ut tørkeapparat/filter.

⚠ ADVARSEL

Arbeid på maskinen uten støttepilarbraketten øker risikoen for personskade.

Påse at støttepilarbraketten monteres før det utføres vedlikehold under operatørplattformen og førerhuset.

⚠ FORSIKTIG

Dersom du lar nøkkelen stå i tenningsbryteren, kan noen utilsiktet starte motoren, noe som kan påføre deg eller andre personer alvorlige skader.

Fjern nøkkelen fra tenningen før du begynner med vedlikeholdsarbeid.

Viktig: **Vedlikehold eller reparasjon av varmesystemet skal utføres av en autorisert Toro-forhandler eller en spesialist på varmesystemer for kjøretøy.**

Viktig: **Alt arbeid på kjøledeler av klimaanleggssystemet skal utføres av kvalifisert personale.**

- Du kan bruke klimaanleggssystemet i flere måneder av klippesesongen. Følg det fastsatte, jevnlige vedlikeholdet for at systemet skal få en lang levetid, og for å sikre effektiv drift. Hvis du ikke utfører det fastsatte og dokumenterte vedlikeholdet, kan garantien på systemet og dets komponenter bli ugyldig.
- Selv om klimaanleggssystemet brukes sjeldent, må du følge vedlikeholdsplanen ettersom aldring og tap av kjølemiddel kan oppstå over tid.
- Rengjør kondensator- og fordamperribbene med trykkluft i motsatt retning av normal luftstrøm. Hvis det har samlet seg oljerester, rengjør du den med en ikke-slipende såpeløsning.
- Lave kjølemiddelnivåer kan redusere effektiviteten til klimaanleggsenheten.
- Svært lave nivåer kan føre til at lavtrykksbryteren slår av systemet.
- For å kontrollere kjølemiddelnivået er et seglass innebygd i samletanken. Etter påfyll, kjør systemet i fem minutter for å slippe ut alle luftboblene fra systemet. Kontroller nivået etter denne perioden og etter fyll om nødvendig. En og annen luftboble er akseptabelt.

Viktig: **Ikke søl kompressorolje på kjøretøyets overflate. Dette kan føre til misfarging av lakken på kjøretøyet, og det kan skade komponenter av akryl eller ABS-plast.**

- Når du kobler til klimaslanger, må du olje pakningsringene med kjøleolje.
- Etter at klimaslangene fjernes fra klimaanleggssystemet, skal O-ringene alltid erstattes med nye som er spesifisert for kjølemiddel 134A.
- Når du strammer eller løsner koblinger, skal du alltid bruke to skrunøkler for å forhindre at slangene vrir seg.

Kontrollere kjølemiddel-trykket

Når klimaanleggssystemet er i bruk, er driftstrykket på innsugingssiden et annet enn på trykksiden av kompressoren.

Denne trykkforskjellen påvirkes av hastigheten til kompressoren, den interne temperaturen til kjøretøyet, utetemperaturen og den relative luftfuktigheten.

Trykk som avviker fra de i tabellen nedenfor, indikerer en mulig feil i systemet.

For å kontrollere trykkene skal du sette kompressorhastigheten til 2000 o/min, med en lufttemperatur på mellom 20 og 40 grader. Kjør blåseren på posisjon 3 (raskeste hastighetsinnstilling).

Trykk for systemkjølemiddel

Utetemperatur	Lavtrykkside	Høytrykkside
20 °C	1,7 til 2,1 bar (24,7 til 30,5 psi)	10 til 14 bar (145 til 203 psi)
25 °C	1,8 til 2,2 bar (26,1 til 31,9 psi)	12 til 16 bar (174 til 232 psi)
30 °C	1,9 til 2,3 bar (27,6 til 33,4 psi)	14 til 18 bar (203 til 261 psi)

Feilsøke trykkmålinger

Under kompresjonstesten kan avvik fra verdiene i tabellen måles. Ved å finne årsaken, kan du avgjøre hvilken del som krever reparasjon eller utbytting.

Følgende er en kort liste over noen trykkavvik som kan måles og noen mulige årsaker.

- **Trykk på manometer for høytrykk er for høyt**
  - Luftvolumet i kondensatoren er for lite.
  - For mye kjølemiddel.
  - Tørkeapparatet/filteret er blokkert.
- **Trykk på manometer for høytrykk er for lavt**
  - For lite kjølemiddel (kontroller seglasset).
  - Kompressorhastigheten er for lav (kontroller drivremmen for slark/stramming).
  - Det er en feil på kompressoren.
- **Trykk på manometer for lavtrykk er for høyt**
  - Det er feil ekspansjonsventil.
  - Kompressorhastigheten er for lav (kontroller drivremmen for slark/stramming).
  - Det er en feil på kompressoren.
- **Trykk på manometer for lavtrykk er for lavt**
  - Det er begrensninger i suge- eller trykkslanger.
  - Det er feil ekspansjonsventil.
  - For lite kjølemiddel (kontroller sedimentbollen).
  - Luftvolumet i fordamperen er for lite.

Få en kvalifisert person til å kontrollere og utbedre alle avvik i trykk fra verdiene i tabellen.

Viktig: **Slipp aldri ut kjølemiddel i atmosfæren. Før du åpner eller kobler fra deler fra kjølekretsen, må du tømme kjølemiddelet i en egnet resirkuleringsflaske og avhend denne på korrekt måte.**

Du må alltid bruke ekte Toro-reservedeler når du reparerer eller utfører service på klimaanleggssystemet.

Kontrollere kjølemiddelnivået

Serviceintervall: Hver 50. driftstime

Kontroller kjølemiddelet for å være sikker på at det er riktig nivå for bruken. Etter hvert som kjølemiddelnivået synker, vil du kunne se flere luftbobler gjennom seglasset. Lave kjølemiddelnivåer kan redusere effektiviteten til klimaanleggsenheten. Svært lave nivåer kan føre til at lavtrykksbryteren slår av systemet.

1. Bruke siktmåleren i samletanken til å kontrollere kjølemiddelnivået (Figur 15).

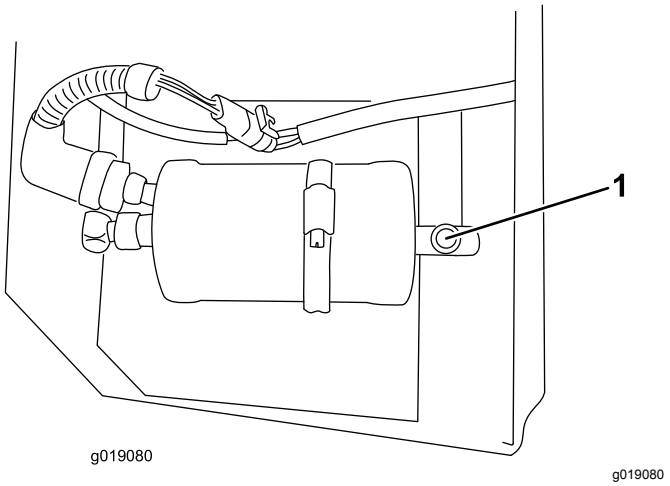

Figur 15

1. Siktmåler for kjølemiddelnivå

2. Etter påfyll, kjør systemet i fem minutter for å slippe ut alle luftboblene fra systemet.
3. Kontroller nivået etter denne perioden, og etterfyll om nødvendig.

   Merk: En og annen luftboble er akseptabelt.

Kontrollere kompressorens elektromagnetiske clutch

Serviceintervall: Hver 250. driftstime

Kompressorens elektromagnetiske clutch fungerer korrekt hvis den klikker når den slås på (Figur 16).

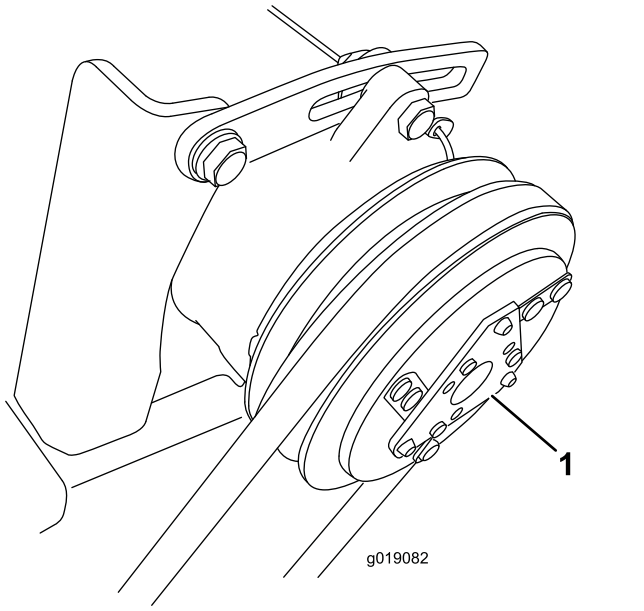

Figur 16

1. Kompressorens elektromagnetiske clutch

Kontrollere tapperøret

Serviceintervall: Hver 250. driftstime

Vanntapperøret er det klare plastrøret som er koblet til kondensatoren. Det går fra kondensatoren, gjennom førerhuset og ender opp under fronten på førerhuset (Figur 17). Kontroller at vanntapperøret ikke er blokkert og rengjør om nødvendig.

Hvis røret er blokkert, bruk et fleksibelt verktøy for å fjerne blokkeringen (piperenser) eller koble fra røret og blås gjennom med trykkluft.

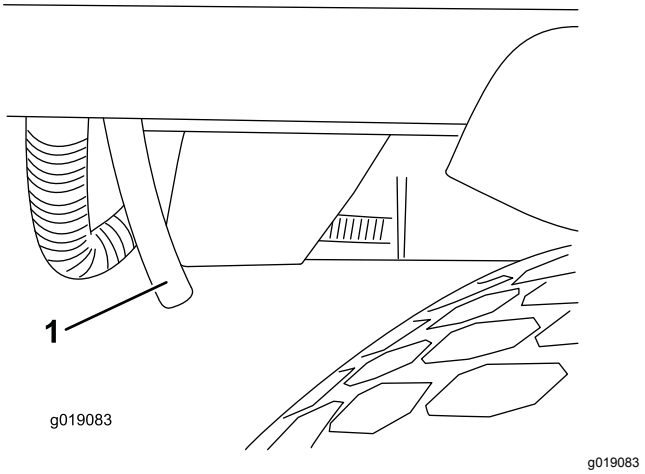

Figur 17

1. Tapperør

Merk: Hvis du ikke kan nå blokkeringen med et fleksibelt verktøy for å fjerne blokkeringen, kan du

koble fra røret i den andre enden og blåse gjennom med trykkluft (Figur 18).

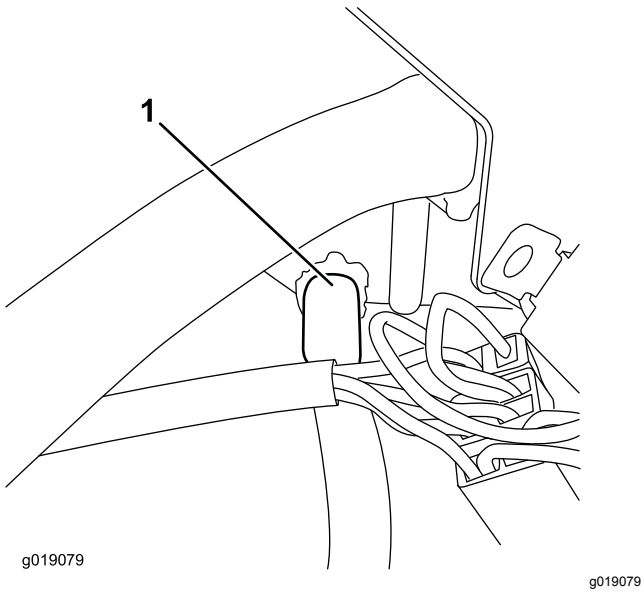

Figur 18

1. Koble fra røret her.

Kontrollere kompressorens vifterem

Serviceintervall: Hver 500. driftstime

1. Remmen har riktig spenning når du kan trykke den ned 10 mm midt mellom remskivene med en kraft på 40 N.
2. Hvis du ikke kan trykke den ned 10 mm, løsner du de øvre og nedre monteringsboltene for kompressoren.

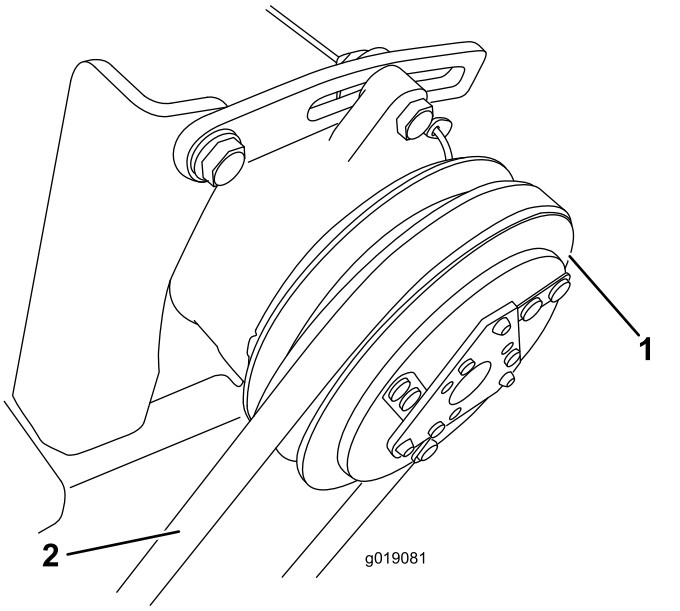

Figur 19

1. Kompressor
2. Kontroller remspenningen her.

3. Øk eller reduser spenningen til kompressorremmen, og stram til boltene.
4. Kontroller hvor langt ned du kan trykke beltet, for å kontrollere at spenningen er riktig.

Vippe førerhuset

Du kan vippe førerhuset for tilgang under førerplattformen for rengjøring og vedlikehold.

Førerhuset og førerplattformen vippes som én enhet. Vippevinkelen er mindre enn den for en plattform uten førerhus. Dette for å sikre at maskinen har tilstrekkelig stabilitet til å holde førerhusets vekt når det er vippet.

Vippe førerhuset oppover

1. Fjern R-klipsene og drei de to låsespakene som finnes på tverrbjelken bak i førerhuset, slik at de vender oppover (Figur 20).

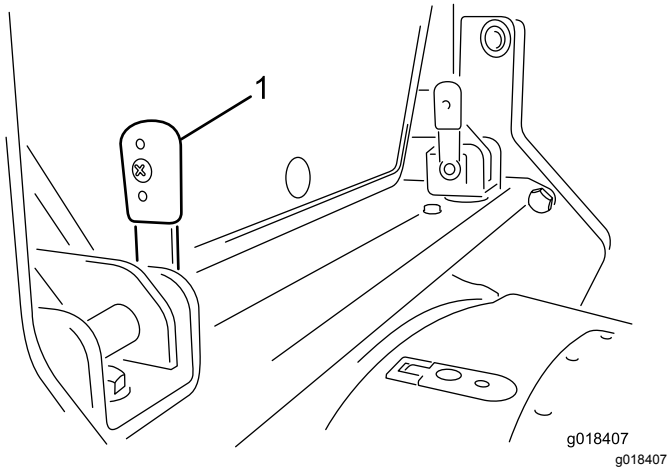

Figur 20

1. Låsespak (2) – dreid oppover (vertikalt)

2. Skyv spakene innover for fjerne dem fra brakettene.

   Merk: Hvis spakene er vanskelige å fjerne, innrett låsestiftene med slissene i braketten, og fjern spakene.

3. Det finnes et gripehåndtak bak på hjørnestolpen på begge sider av førerhuset. Dette for at førerhuset skal kunne heves fra begge sidene. Løft opp ett av disse håndtakene.

   Merk: De innebygde gassfjærene hjelper med å heve førerhuset på en kontrollert måte, og stopper førerhuset når de er helt forlenget.

4. Med førerhuset hevet, monter støttepilarbraketten på følgende måte:

   A. Fjern støttepilarbraketten fra oppbevaringsboksen.

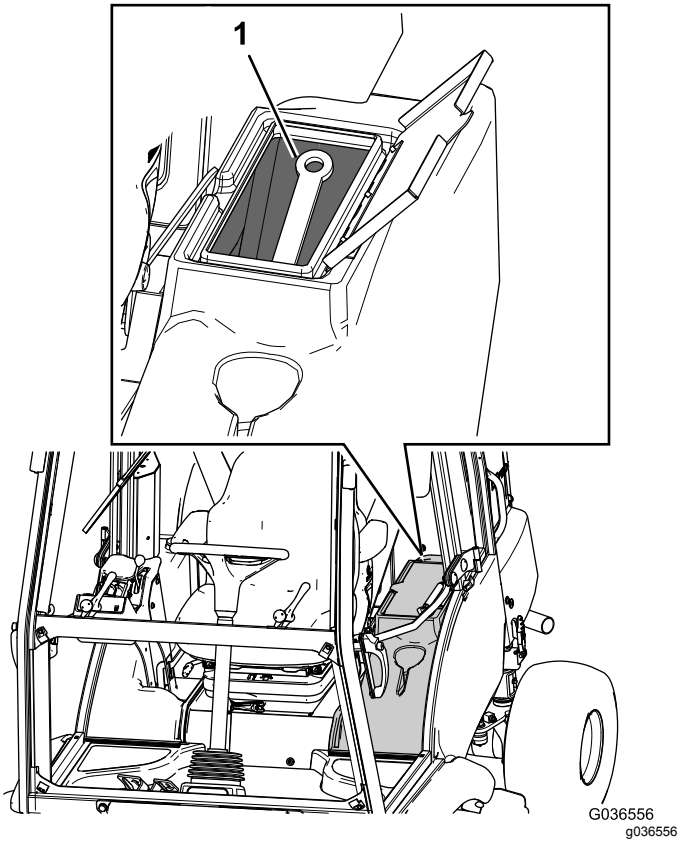

Figur 21

1. Støttepilarbrakett

   B. Bruk en av de to tverrbjelkebrakettene og plasser støttepilarbraketten innenfor tverrbjelkebrakettene og sett den tilhørende låsespaken gjennom begge brakettene og roter den nedover.

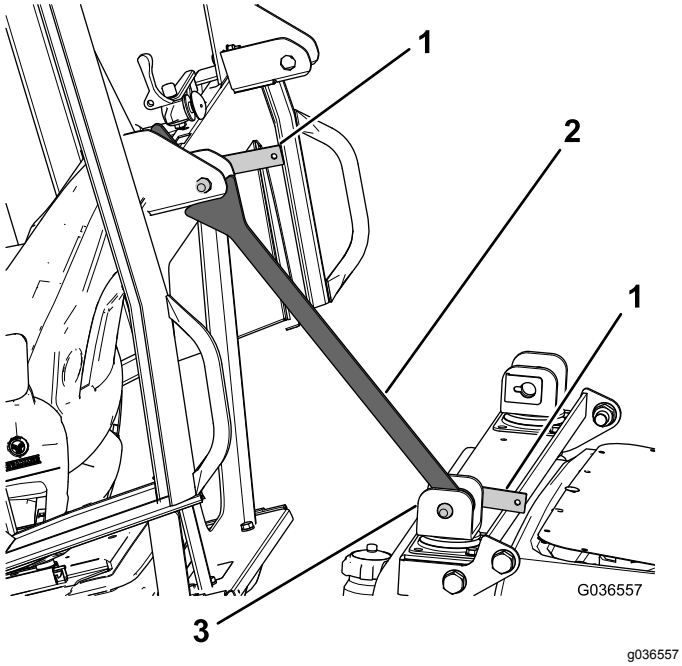

Figur 22

1. Låsespake
2. Støttepilarbrakett
3. Tverrbjelkebrakett

C. Når støttepilarbraketten er montert, roter tverrbjelkebraketten mot førerhuset slik at den hviler mot braketten bak på førerhuset (Figur 22).

D. Sett den gjenværende låsespaken gjennom den øvre braketten for å sikre at støttepilarbraketten er godt festet (Figur 22).

Senke førerhuset

1. Fjern støttepilarbraketten på følgende måte:
   A. Fjern de to låsespakene som fester støttepilarbraketten til tverrbjelkebrakettene.
   B. Fjern støttepilarbraketten fra tverrbjelkebraketten.
   C. Plasser støttepilarbraketten i oppbevaringsboksen (Figur 21).
2. Dra ned ett av gripehåndtakene for å senke førerhuset slik at brakettene bak på førerhuset er innrettet mellom brakettene på tverrbjelken.
3. Dra dem gjennom brakettsettene med spakene i vertikal stilling (Figur 20).

   Merk: Flytt spakene frem og tilbake inn i brakettene, for å innrette låsestiftene i slissene.
4. Når spakene er ført helt inn, drei dem bakover for å låse dem i stilling (Figur 23).

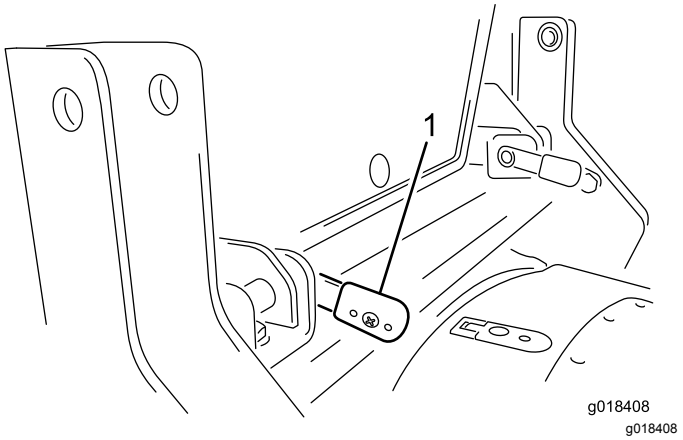

Figur 23

1. Låsespak (2) – dreid nedover (horisontalt)

5. Sett på R-klipsene.

Finne sikringene

Førerhussikringene sitter i sikringsboksen i førerhustaket (Figur 24).

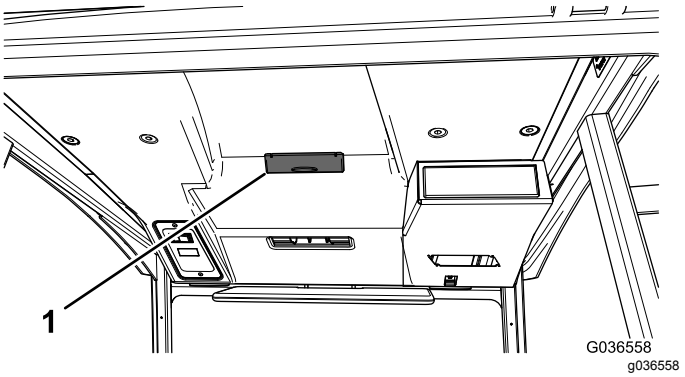

Figur 24

1. Sikringsboks i førerhuset

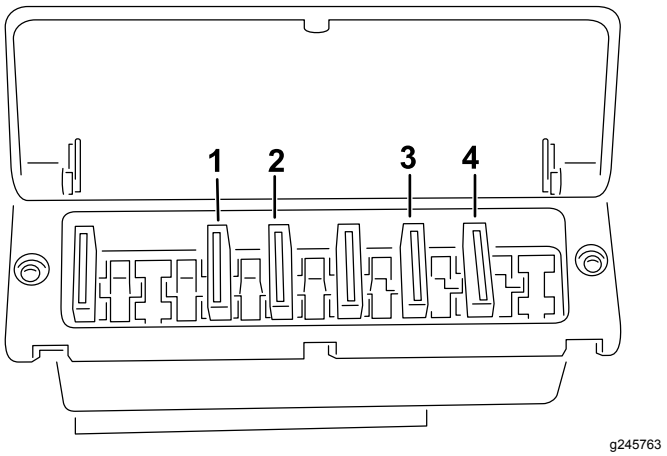

Figur 25

1. 25 A
2. 15 A
3. 5 A
4. 5 A

Vaske maskinen og førerhuset

Pass på at vannstrålen ikke rettes mot takområdet når maskinen og førerhuset vaskes.

Lagring

Se trekkenhetens *brukerhåndbok* for informasjon om lagring av maskinen.

Skjemaer

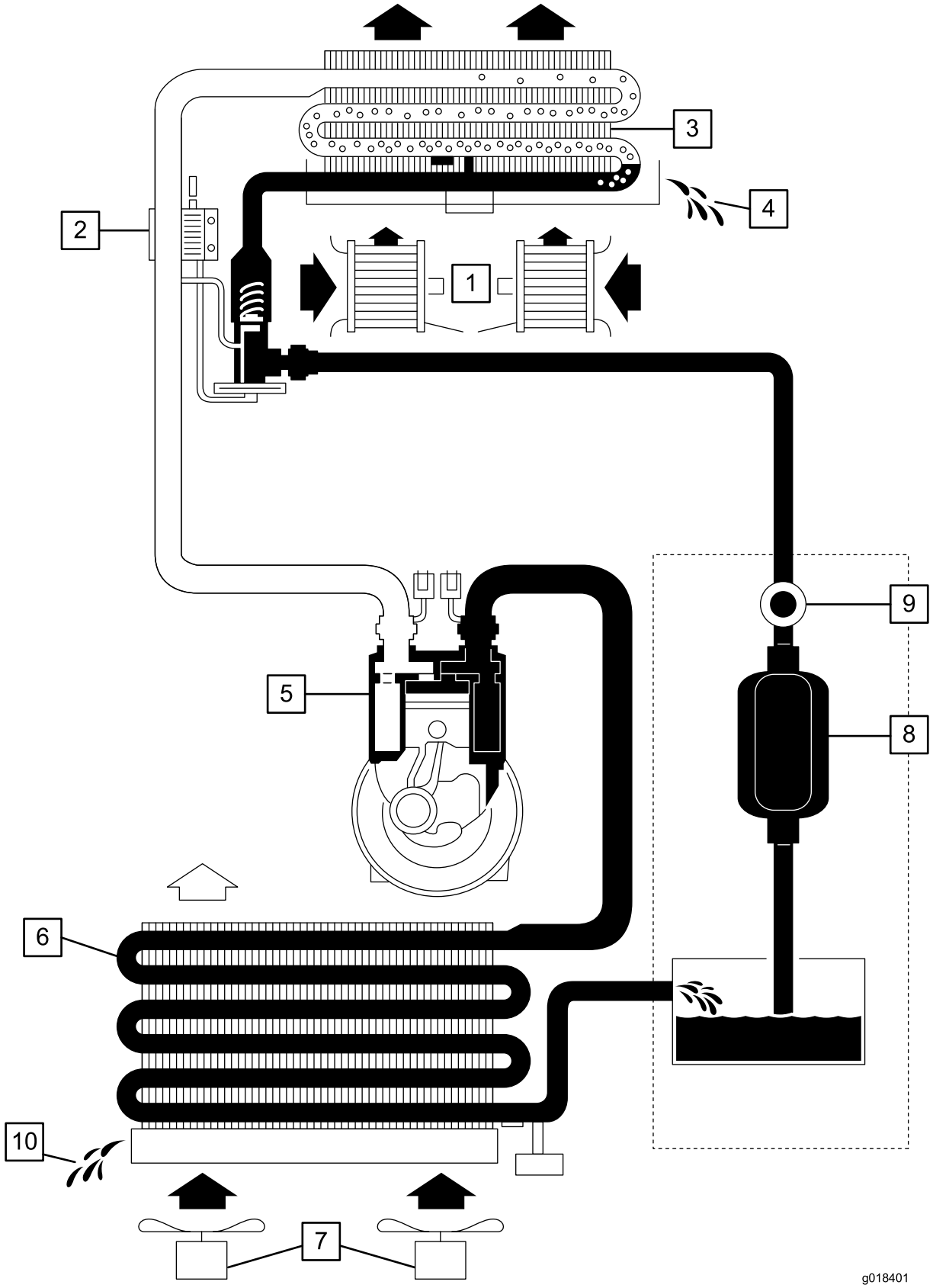

g018401

1	Radialvifte
2	Ekspansjonsventil
3	Fordamper (kombinert med varmeomformer for oppvarming)
4	Kondensator – vann
5	Kompressor
6	Kondensator
7	Aksialvifter
8	Tørkeapparat/filter
9	Seglass
10	Tappeslange

Funksjonsskjema over klimaanleggssystemet (Rev. n/a)

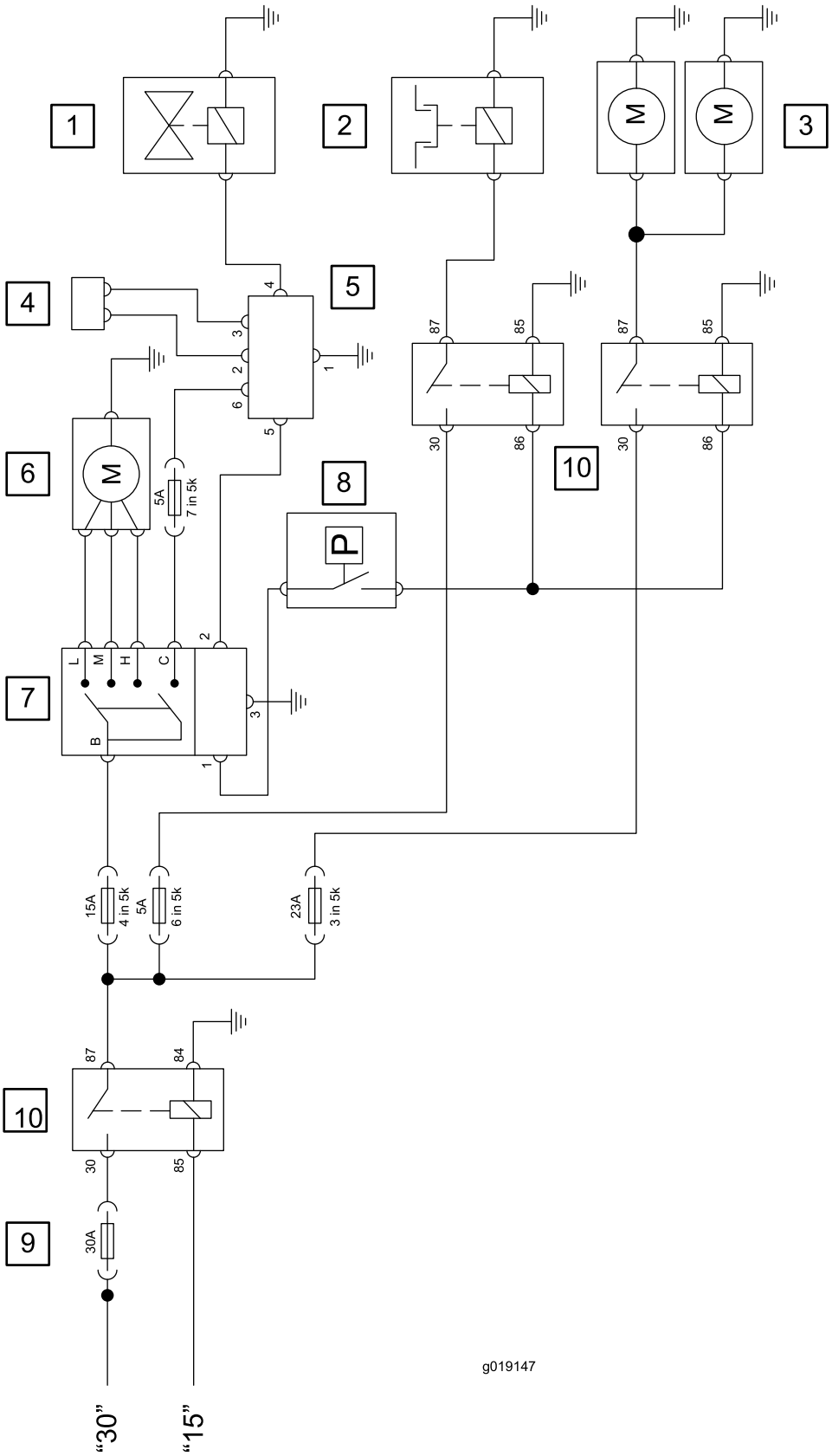
1
2
3
4
5
6
7
8
9
10
10
M
M
M
P
L
M
H
C
B
5A
7 in 5k
15A
4 in 5k
5A
6 in 5k
23A
3 in 5k
30A
87
85
30
86
84
"30"
"15"
g019147

g019147

1	Varmeventil
2	Kompressor med elektromagnetisk clutch
3	Doble aksialvifter
4	Temperatursensor
5	Elektronisk regulator
6	Radialvifte
7	Bryter for blåsehastighet
8	Trykkbryter
9	Hovedsikring i motorrommet
10	Relé

Elektronikkskjema over klimaanleggssystemet (Rev. n/a)

Notat:

Notat:

Notat:

Sammenstillingserklæring

The Toro Company, 8111 Lyndale Ave. South, Bloomington, MN, USA erklærer at følgende enhet(er) er i samsvar med følgende direktiver, når de er montert i henhold til de medfølgende instruksjonene for bestemte Toro-modeller, som indikert i den relevante samsvarserklæringen.

Modellnr.	Serienr.	Produktbeskrivelse	Fakturabeskrivelse	Generell beskrivelse	Direktiv
02895	400000000 og oppover	Førerhus med full værbeskyttelse, tredobbel gressklipper i LT-serien eller trekkenhet i Groundsmaster 3400-serien	CAB W/ AIR-CONDITIONER	Førerhus	2014/30/EU 2006/42/EF

Relevant teknisk dokumentasjon er utarbeidet i henhold til kravene i del B av vedlegg VII til directiv 2006/42/EF.

Vi påtar oss å overføre, som svar på henvendelser fra nasjonale myndigheter, relevant informasjon om dette delvis fullførte maskineriet. Informasjonen vil bli overført elektronisk.

Maskineriet skal ikke tas i bruk før det er integrert i godkjente Toro-modeller som indikert på tilknyttede samsvarserklæringer og i samsvar med alle instruksjoner. Når dette er tilfelle, kan det erklæres i samsvar med alle relevante direktiver.

Godkjent:



John Heckel
Overordnet ingeniørsjef
8111 Lyndale Ave. South
Bloomington, MN 55420, USA
January 22, 2018

Autorisert representant:

Marcel Dutrieux
Manager European Product Integrity
Toro Europe NV
Nijverheidsstraat 5
2260 Oevel
Belgium

Tel. +32 16 386 659

Europeisk personvernerklæring

Informasjonen Toro samler inn
Toro Warranty Company (Toro) respekterer ditt personvern. For at vi skal kunne behandle ditt garantikrav og kontakte deg ved en eventuell produkttilbakekalling, ber vi deg om å dele enkelte personopplysninger med oss, enten direkte eller gjennom din lokale Toro-bedrift eller -forhandler.

Toros garantisystem finnes på vertsservere i USA, hvor personvernlovgivningen kanskje ikke gir samme beskyttelse som i ditt eget land.

VED Å DELE DIN PERSONLIGE INFORMASJON MED OSS, SAMTYKKER DU I BEHANDLINGEN AV DIN PERSONLIGE INFORMASJON SOM BESKREVET I DENNE PERSONVERNERKLÆRINGEN.

Måten Toro bruker informasjon på
Toro kan bruke din personlige informasjon til å behandle garantikrav, til å kontakte deg ved en eventuell produkttilbakekalling og av andre hensyn som vi vil fortelle deg om. Toro kan dele din informasjon med Toros datterselskaper, forhandlere eller andre forretningspartnere i forbindelse med disse aktivitetene. Vi vil ikke selge din personlige informasjon til andre selskaper. Vi forbeholder oss retten til å oppgi personlig informasjon for samsvar med gjeldende lovgivning og på forespørsel fra passende myndighet, for å kunne drive våre systemer korrekt eller for vår egen eller andre brukeres beskyttelse.

Oppbevaring av personlig informasjon
Vi vil oppbevare din personlige informasjon så lenge vi har behov for den, av hensynene de opprinnelig ble samlet inn for eller av andre legitime hensyn (som f.eks. samsvar med regelverk), eller som påkrevd av gjeldende lovgivning.

Toros erklæring om sikker lagring av dine personlige opplysninger
Vi tar rimelige forholdsrelger for å beskytte sikkerheten til dine personlige opplysninger. Vi tar også forholdsregler for å vedlikeholde de personlige opplysningenes nøyaktighet og gjeldende status.

Tilgang og korrigering av personlig informasjon
Hvis du vil gjennomgå eller korrigere din personlige informasjon, kontakt oss per e-post på legal@toro.com.

Australsk forbrukerlov

Australske kunder vil finne opplysninger angående australsk forbrukerlov enten inni boksen eller hos din lokale Toro-forhandler.

Toros totaldekningsgaranti

Begrenset garanti

Betingelser og inkluderte produkter

Toro® Company og datterselskapet Toro Warranty Company, i henhold til en avtale mellom dem, garanterer i fellesskap at ditt kommersielle Toro-produkt ("produktet") er uten feil i materialer eller håndverk i to år eller 1500 driftstimer*, avhengig av hva som inntreffer først. Denne garantien gjelder alle produkter, med unntak av luftemaskiner (se separate garantierklæringer for disse produktene). Der det finnes berettigede forhold, vil vi reparere produktet uten ekstra kostnad for deg, inkludert diagnostikkutstyr, arbeid, deler og transport. Denne garantien tar effekt på den dato som produktet leveres til kunden.
* Produkt utstyrt med timeteller.

Instruksjoner for å innhente garantitjenester

Du er ansvarlig for å underrette distributøren eller den autoriserte forhandleren av kommersielle produkter om hvem du kjøpte produktet av, straks du tror at det foreligger et berettiget forhold. Hvis du trenger hjelp med å finne en distributør eller autorisert forhandler av kommersielle produkter, eller hvis du har spørsmål ang. dine garantirettigheter eller -ansvar, kan du kontakte:

Serviceavdeling for kommersielle produkter
Toro Warranty Company
8111 Lyndale Avenue South
Bloomington, MN 55420-1196, USA
E-post: commercial.warranty@toro.com

Eierens ansvar

Som eier av produktet, er du ansvarlig for nødvendig vedlikehold og justeringer som beskrives i brukerhåndboken. Hvis du ikke utfører nødvendig vedlikehold og justeringer, kan dette føre til at garantien blir ugyldig.

Elementer og betingelser som ikke inkluderes

Ikke all produktsvikt eller feilfunksjon som finner sted i løpet av garantiperioden er et resultat av defekter i materialene eller håndverket. Denne garantien dekker ikke følgende:

- Produktsvikt som er et resultat av at man ikke har brukt originale Toro-deler ved utskiftninger, eller fra montering og bruk av tilleggsutstyr eller endret tilbehør som ikke kommer fra Toro. En separat garanti kan gis av produsenten for disse artiklene.
- Produktsvikt som er et resultat av at man ikke har utført anbefalt vedlikehold og/eller justeringer. Hvis du ikke vedlikeholder Toro-produktet i henhold til anbefalt vedlikehold som oppgitt i *brukerhåndboken*, kan dette føre til at garantikrav blir avslått.
- Produktsvikt som er et resultat av at man har brukt produktet på en grov, uaktsom eller uforsiktig måte.
- Deler som anses som forbruksdeler, bortsett fra om de er defekte. Eksempler på deler som anses som forbruksdeler, eller som brukes opp, under normal drift av produktet, er, men er ikke begrenset til, bremseklosser og bremsebelegg, clutchbelegg, knivblader, spoler, motstål, piper, styrehjul, dekk, filtre, remmer og enkelte sprøytedeler som diafragma, munnstykker og kontrollventiler osv.
- Feil som er et resultat av utenforliggende krefter. Elementer som anses å være utenforliggende krefter inkluderer, men er ikke begrenset til, vær, lagringsprosedyrer, bruk av kjølemidler som ikke er godkjent, smøremidler, tilsetningsmidler, gjødningsmiddel, vann eller kjemikalier osv.
- Normal støy, vibrasjon, slitasje og forringelse.
- "Vanlig slitasje" inkluderer, men er ikke begrenset til, skade på seter pga. slitasje eller slipevirkning, slitte, lakkerte overflater, oppskrapte merker eller vinduer osv.

Deler

Deler som skal skiftes ut som en del av nødvendig vedlikehold, er garantert for perioden opptil tidspunktet for utskiftingen av delen. Deler som skiftes ut under garantien, dekkes i gyldighetsperioden for garantien til originalproduktet og blir Toros eiendom. Toro vil ta den siste avgjørelsen om å reparere eventuelle eksisterende deler eller montere eller erstatte den. Toro kan bruke fabrikkreparerte deler for garantireparasjoner.

Merknad vedrørende garanti på dypsyklusbatteri:

Dypsyklusbatterier har et begrenset antall kilowattimer de kan levere i løpet av levetiden. Bruks-, lade- og vedlikeholdsteknikker kan forlenge eller forkorte den totale levetiden til batteriet. Etter hvert som batteriene i dette produktet brukes, vil mengden med faktisk arbeid mellom ladeintervallene minke sakte, men sikkert til batteriet er helt brukt opp. Skifte ut oppbrukte batterier, på grunn av normalt forbruk, er produkteiers ansvar. Batteriene må kanskje skiftes ut i løpet av den ordinære produktgarantiperioden for eierens regning.

Vedlikehold foretas for eiers regning

Trimming av motor, smøring, rengjøring og polering, utskifting av elementer og filtre som ikke dekkes av garantien, kjølevæske og utføring av anbefalt vedlikehold er noen av de normale tjenestene som Toro-produkter forutsetter som må foretas for eiers regning.

Generelle betingelser

Reparasjon av en autorisert Toro-distributør eller -forhandler, er ditt eneste rettsmiddel under denne garantien.

Verken Toro Company eller Toro Warranty Company er ansvarlig for indirekte, tilfeldig eller betingede skader i forbindelse med bruken av Toro-produkter som dekkes av denne garantien, inkludert eventuelle kostnader eller utgifter med å erstatte utstyr eller tjenester i løpet av rimelige perioder med feilfunksjon eller uten bruk i påvente av fullføring av reparasjoner under denne garantien. Bortsett fra utslippsgarantien som det vises til nedenfor, hvis den gjelder, er det ingen andre uttrykkelige garantier.

Alle impliserte garantier om salgbarhet og egnethet til bruk er begrenset til varigheten av denne uttrykkelig garantien. Noen stater tillater ikke utelatelse av tilfeldige eller betingede skader eller begrensninger på hvor lenge en implisert garanti varer, så ovenfor nevnte utelatelse og begrensninger gjelder kanskje ikke for deg.

Denne garantien gir deg spesielle rettigheter i henhold til loven, og du kan kanskje også ha andre rettigheter som varierer fra stat til stat.

Land andre enn USA og Canada

Kunder bør kontakte Toro-distributøren (forhandleren) for å skaffe seg informasjon om garantien i deres land, provins eller delstat. Hvis du av en noen grunn er misfornøyd med din forhandlers tjenester eller har vanskeligheter med å skaffe deg informasjon om garantien, ta kontakt med importøren av Toro-produktene. Hvis alt annet er resultatløst, kan du ta kontakt med Toro Warranty Company.