Form No. 3421-462 Rev A

TORO®

Count on it.

Manual do Operador

# Cabina climatizada

## Cortador de relva triplo série LT ou Unidade de tração Groundsmaster® 3400

**Modelo nº 02895—Nº de série 400000000 e superiores**

Registe o seu produto em www.Toro.com.
Tradução do original (PT)

CE

*3421-462* A

Este produto cumpre todas as diretivas europeias relevantes. Para mais informações, consulte a Declaração de incorporação (DOI) no verso desta publicação.

**Modelo nº** _____

**Nº de série** _____

# Introdução

Esta cabina oferece uma proteção contra capotamento (de acordo com ISO 21299) e proteção completa em todas as condições climatéricas. É fornecida completa com sistema de aquecimento e ar condicionado para conforto do operador e para eliminar o embaciamento do para-brisas; também inclui um kit de redução de ruído para reduzir os níveis de ruído ao operador.

Instale o kit de sinal luminoso suprimido (peça 111-7134) ao utilizar este kit se for necessário um sinal luminoso âmbar.

Leia estas informações cuidadosamente para saber como utilizar o produto, como efetuar a sua manutenção de forma adequada, evitar ferimentos pessoais e danos no produto. A utilização correta e segura do produto é da exclusiva responsabilidade do utilizador.

Pode contactar a Toro diretamente em www.Toro.com para obter informações sobre materiais de formação de operação e segurança dos produtos, informações sobre acessórios, para obter o contacto de um revendedor ou para registar o seu produto.

Sempre que necessitar de assistência, peças genuínas Toro ou informações adicionais, entre em contacto com um centro de assistência autorizado ou com a assistência ao cliente Toro, indicando os números de série e modelo do produto. A Figura 1 mostra onde se encontram os números de série e modelo do produto. Escreva os números no espaço fornecido.

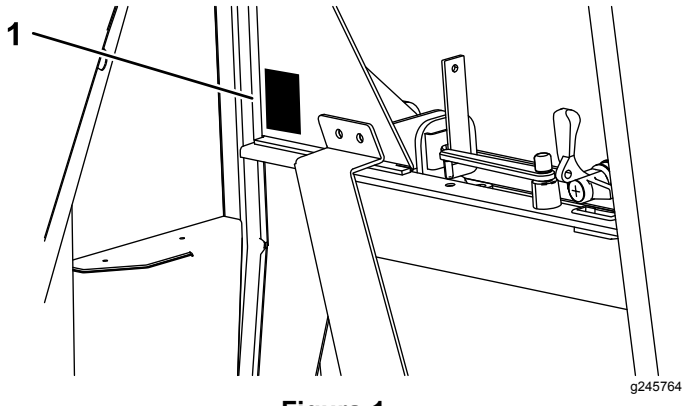


**Figura 1**

1. Localização do número de série e modelo

Este manual identifica potenciais perigos e tem mensagens de segurança identificadas pelo símbolo de alerta de segurança (Figura 2), que sinaliza um perigo que pode provocar ferimentos graves ou mesmo a morte, se não respeitar as precauções recomendadas.




**Figura 2**

1. Símbolo de alerta de segurança

Este manual utiliza duas palavras para destacar informações. **Importante** chama atenção para informações especiais de ordem mecânica e **Nota** sublinha informações gerais que requerem especial atenção.

# Índice


Segurança ..... 3
Ângulos máximos de declive de cortadores com cabina ..... 4
Autocolantes de segurança e de instruções ..... 4
Descrição geral do produto ..... 6
Comandos ..... 7
Especificações ..... 8
Engates/acessórios ..... 9
Funcionamento ..... 9
Operar o sistema de aquecimento ..... 9
Utilização do ar condicionado pela primeira vez ..... 9
Operar o sistema de ar condicionado ..... 9
Operar o limpa e lava pára-brisas ..... 10
Encher o reservatório do lava pára-brisas ..... 10
Operar as janelas ..... 10
Operar as portas ..... 10
Ajustar os espelhos ..... 11
Manutenção ..... 12
Plano de manutenção recomendado ..... 12
Verificar a pressão do líquido de refrigeração ..... 13
Resolução de problemas de leituras de pressão ..... 13
Verificação do nível de líquido de refrigeração ..... 14



© 2018—The Toro® Company


8111 Lyndale Avenue South
Bloomington, MN 55420





Contacte-nos em www.Toro.com.
Impresso no Reino Unido


Todos os direitos reservados

Verificar a embraiagem magnética do compressor ..... 14
Verificar o tubo de drenagem ..... 14
Verificar a correia da ventoinha do compressor ..... 15
Inclinar a cabina ..... 15
Localização dos fusíveis ..... 17
Lavar a máquina e a cabina ..... 18
Armazenamento ..... 18
Esquemas ..... 19

# Segurança

**⚠ AVISO**

**Se não seguir determinados procedimentos de segurança, alguém pode sofrer ferimentos graves.**

**Antes de trabalhar na máquina, o seguinte é essencial:**

- **Leia o *Manual do utilizador* da máquina.**
- **O motor está desligado e a chave não está na ignição.**
- **O travão de estacionamento está engatado.**
- **não haja pressão no sistema hidráulico.**
- **As unidades de corte estejam descidas no solo.**

**⚠ AVISO**

**Trabalhar na máquina sem o equipamento de proteção pessoal adequado aumenta o risco de ferimentos.**

**Ao efetuar a manutenção, utilize sempre o equipamento de proteção pessoal adequado.**

**⚠ AVISO**

**Trabalhar na máquina sem o suporte de apoio de segurança aumenta o risco de ferimentos.**

**Antes de realizar trabalhos de manutenção debaixo da plataforma do operador e cabina, é essencial instalar o suporte de segurança.**

**⚠ AVISO**

**O sistema elétrico da máquina pode dar choque e causar ferimentos pessoais.**

**Antes de trabalhar nos sistemas elétricos da máquina, desligue sempre os terminais da bateria (primeiro o terminal negativo) e certifique-se de que não há contacto entre os terminais e as partes de metal da máquina.**

***Importante:*** **Utilize sempre cinto de segurança quando a cabina de segurança estiver instalada.**

***Importante:*** **Consulte o *Manual do utilizador* da máquina para obter conselhos e orientações quando operar o cortador em declives.**

Para se certificar do máximo desempenho e da certificação de segurança da máquina, utilize sempre

peças sobressalentes e acessórios genuínos da Toro. Os acessórios e peças sobressalentes produzidos por outros fabricantes poderão tornar-se perigosos e a sua utilização pode anular a garantia do produto.

# Ângulos máximos de declive de cortadores com cabina

Pode instalar esta cabina nos cortadores indicados na lista na parte frontal deste documento. Quando instalado com uma cabina, cada modelo de cortador tem diferentes ângulos máximos de declive e estes estarão indicados no autocolante localizado na tampa da área de armazenamento no lado esquerdo da máquina. Consulte a Autocolantes de segurança e de instruções (página 4) para verificar o autocolante do ângulo máximo de declive correto da sua máquina quando instalada com cabina.

# Autocolantes de segurança e de instruções

Os autocolantes de segurança e instruções estão facilmente visíveis para o operador e situam-se próximo das zonas de potencial perigo. Substitua todos os autocolantes danificados ou perdidos.

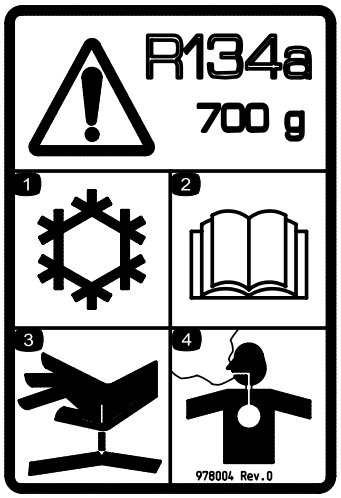


decal978004

**978004**

1. Sistema de arrefecimento/ar condicionado
2. Leia o *Manual do utilizador*.
3. Fluido de alta pressão - risco de injeção no corpo
4. Fumos venenosos ou gases tóxicos - risco de asfixia

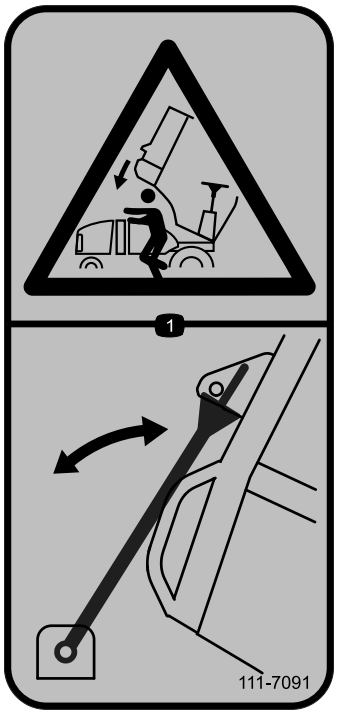


decal111-7091

**111-7091**

1. Risco de esmagamento – utilize sempre o suporte do capot.

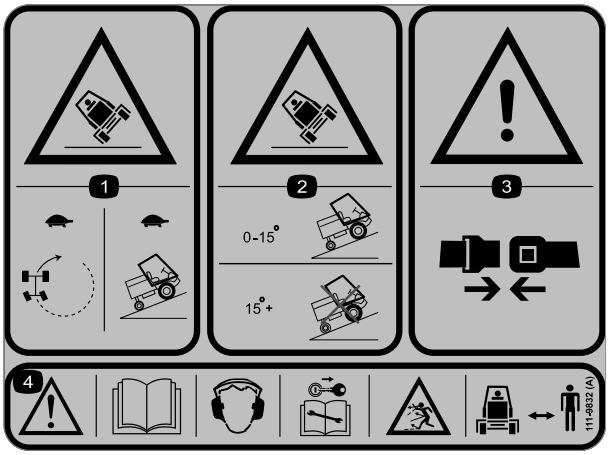


decal111-9832

**111-9832**

Groundsmaster 3400 (modelo 30651) e LT-F3000 (modelo 30659)

1. Perigo de capotamento – faça curvas a baixa velocidade; conduza em declives a baixa velocidade.
2. Perigo de capotamento – utilize em declives com 15 graus ou menos; não utilize em declives com mais de 15 graus.
3. Aviso – utilize sempre cinto de segurança.
4. Aviso – leia o *Manual do utilizador*; utilize proteção para os ouvidos; retire a chave da ignição antes de realizar tarefas de manutenção; risco de projeção de objetos – mantenha as pessoas afastadas da máquina.

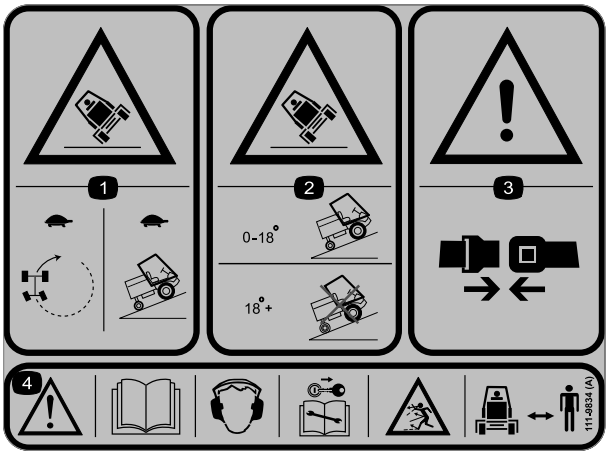


decal111-9834

**111-9834**

LT3340 (Modelo 30657)

1. Perigo de capotamento – faça curvas a baixa velocidade; conduza em declives a baixa velocidade.
2. Perigo de capotamento – utilize em declives com 18 graus ou menos; não utilize em declives com mais de 18 graus.
3. Aviso – utilize sempre cinto de segurança.
4. Aviso – leia o *Manual do utilizador*; utilize proteção para os ouvidos; retire a chave da ignição antes de realizar tarefas de manutenção; risco de projeção de objetos – mantenha as pessoas afastadas da máquina.

# Descrição geral do produto

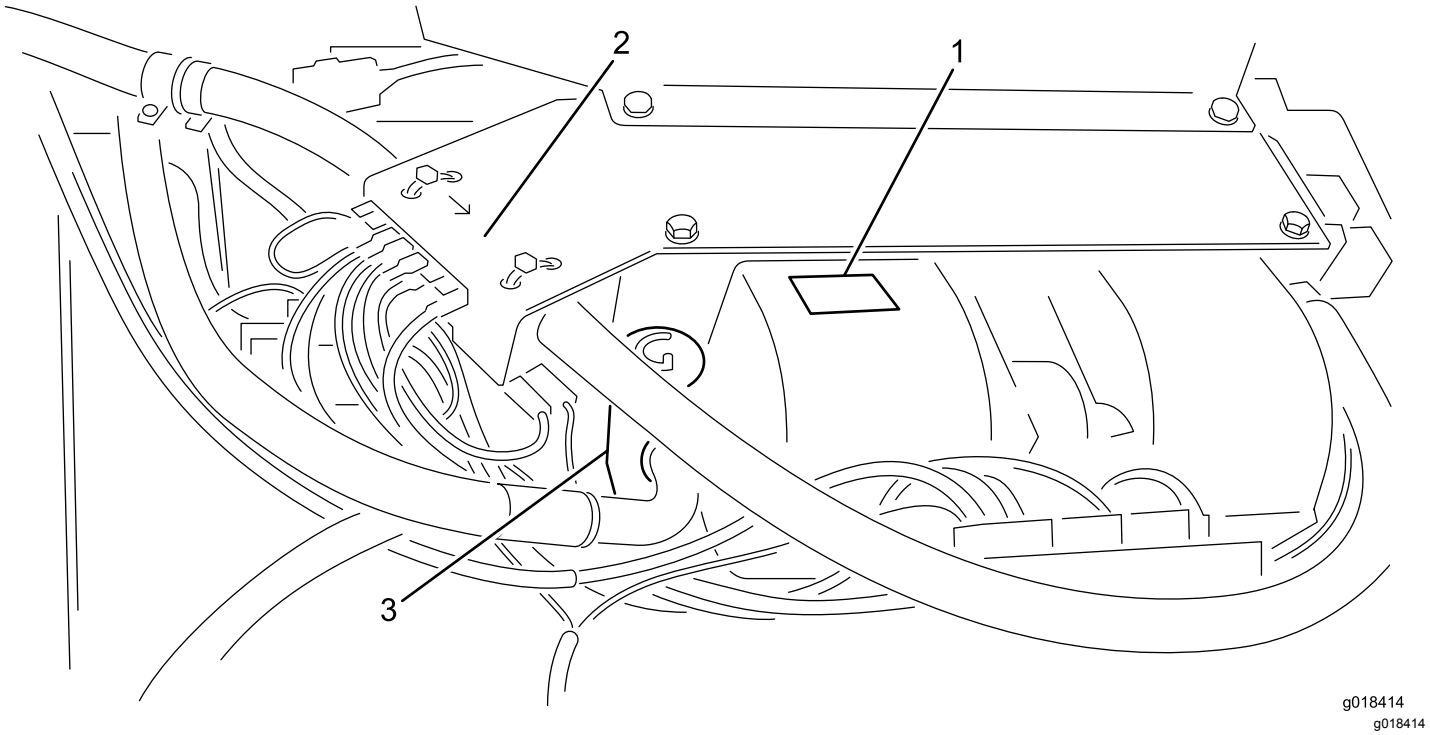


**Figura 3**

Evaporador, aquecedor e ventoinhas – montado na frente do teto da cabina

1. Ar condicionado: evaporador, aquecedor e ventoinha radial dupla
2. Válvula do aquecedor
3. Válvula de expansão

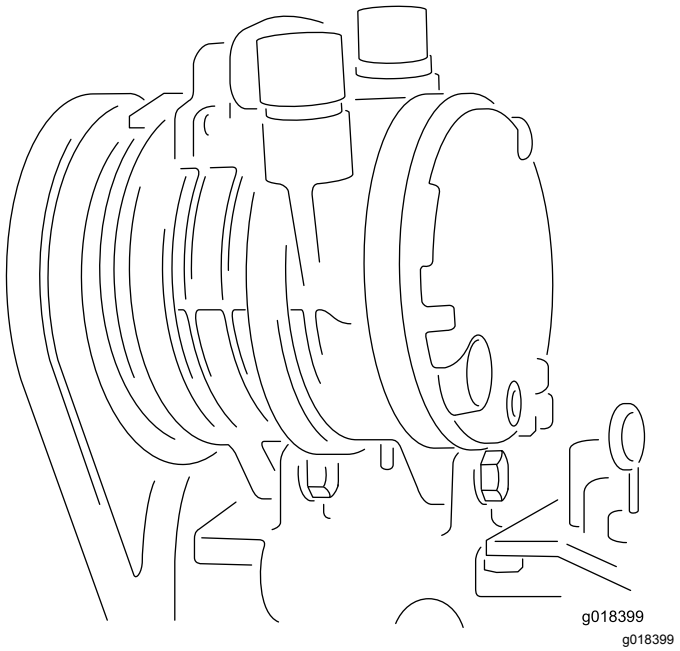


**Figura 4**

Compressor - montado no motor

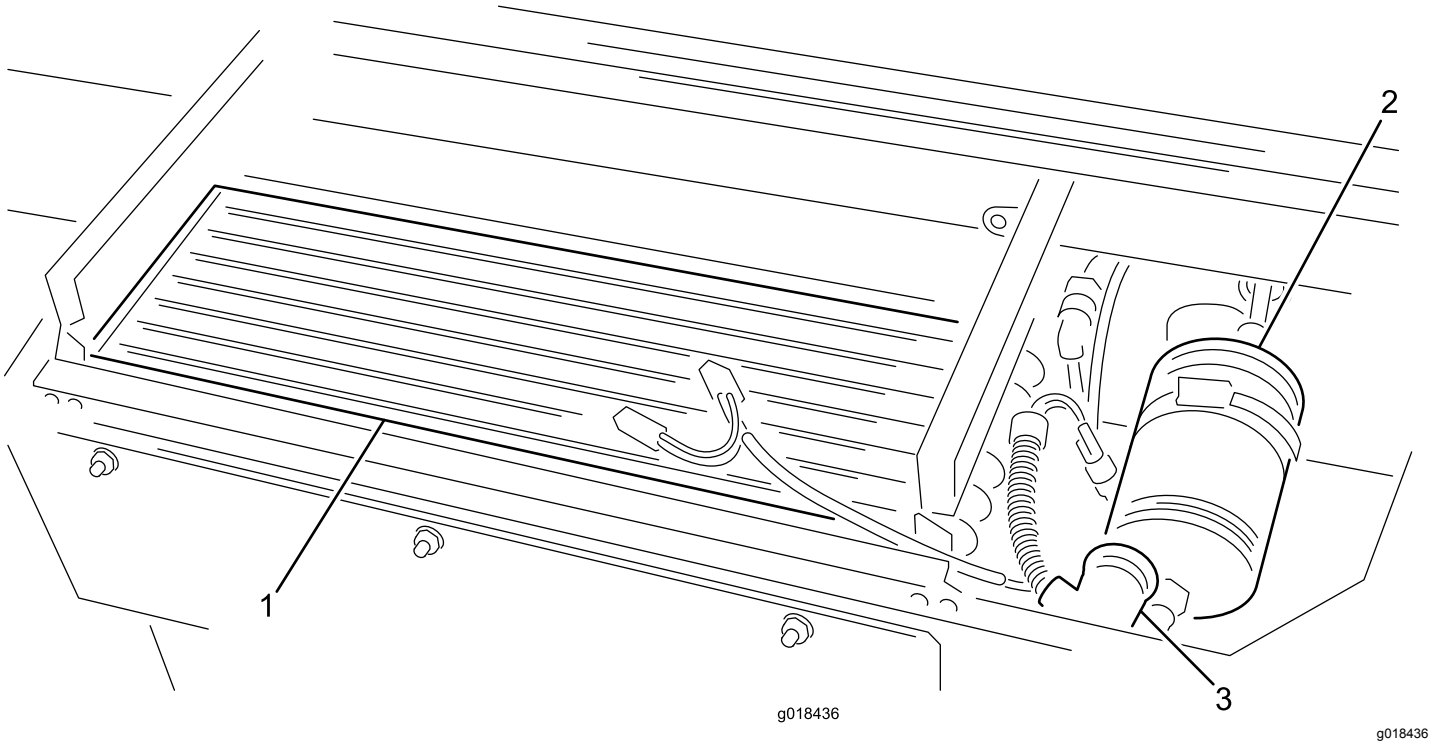


**Figura 5**

Condensador e secador/filtro – montado na traseira do teto da cabina

1. Condensador
2. Secador/filtro
3. Interruptor de pressão

# Comandos

## Controlos do soprador

Os controlos são montados no lado direito no revestimento do teto.

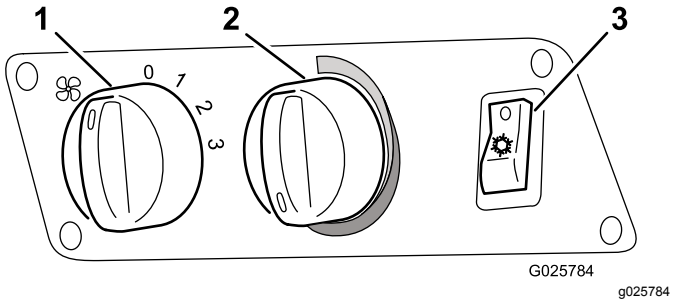


**Figura 6**

1. Interruptor de 3 posições para a velocidade da ventoinha radial
2. Controlador de temperatura
3. Interruptor do ar condicionado

## Interruptor de limpa e lava pára-brisas

O interruptor está montado no lado esquerdo no revestimento do teto.

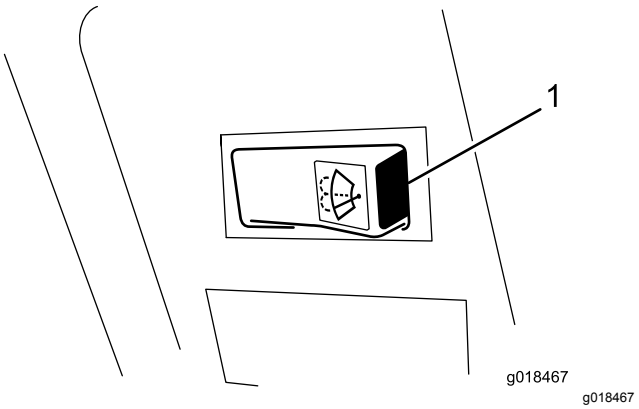


**Figura 7**

1. Interruptor de limpa e lava pára-brisas

## Interruptor de luz interior

Pressione a frente do interruptor de luz interior (Figura 8) para ligar as luzes. Prima a parte de trás do interruptor para desligar as luzes.

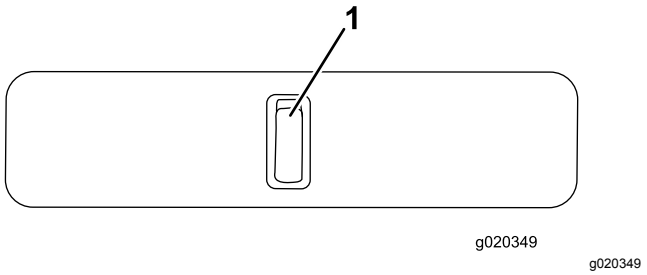


**Figura 8**

1. Interruptor de luz interior

## Pega da janela da frente (2)

Pode abrir a janela da frente para ventilação. Há duas pegas (Figura 9).

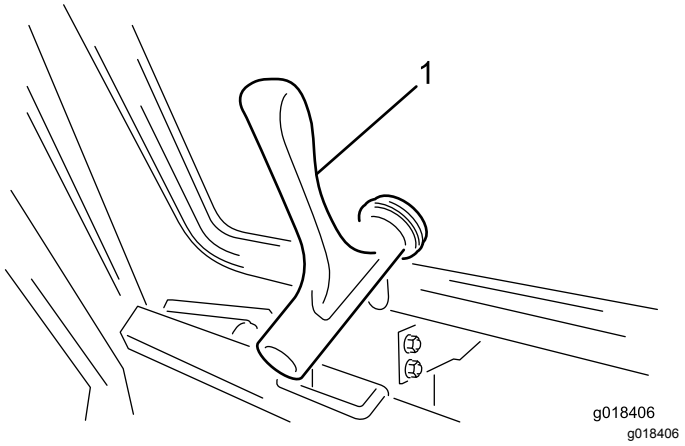


**Figura 9**

1. Pega da janela da frente

## Pega e apoio da janela de trás

Pode abrir a janela de trás para ventilação. Rode o apoio da janela de trás para manter a janela aberta (Figura 10).

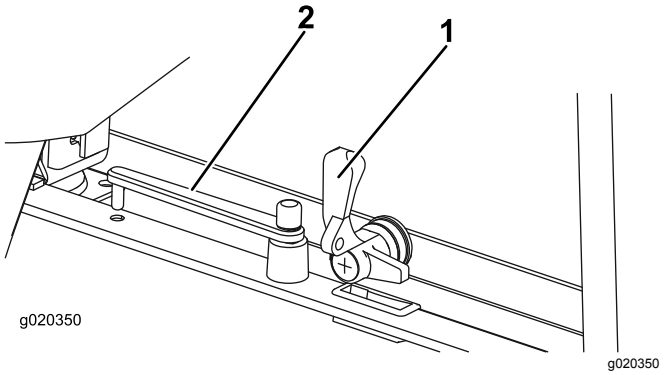


**Figura 10**

1. Pega da janela de trás
2. Apoio da janela de trás

# Especificações

**Nota:** As especificações e o desenho do produto estão sujeitos a alterações sem aviso prévio.

| | |
|---|---|
| **AR CONDICIONADO** | |
| Desempenho de arrefecimento | 4,2 kW |
| Líquido de refrigeração | R134A |
| Quantidade recomendada de líquido de refrigeração | 850 g |
| Evaporador – fluxo de ar volumétrico da ventoinha | 660 $m^3/h$ |
| **SISTEMA ELÉTRICO** | |
| Tensão de funcionamento | 12 V |
| Fusível para ventoinha radial/compressor | 15 A |
| Fusível da ventoinha axial | 25 A |
| **COMPRESSOR** | |
| Designação | TM-08 HS |
| Direção da rotação (vista da polia) | no sentido dos ponteiros do relógio |
| Velocidade de funcionamento | 700 a 6000 rpm |
| Deslocação do pistão | 82 $cm^3/rev$ |
| Ligação do lado da pressão | Anel de retenção de 3/4 pol. |
| Ligação do lado da sucção | Anel de retenção de ⅞" |
| Voltagem de funcionamento da embraiagem magnética | 12 V |

| | |
|---|---|
| Consumo energético da embraiagem magnética | 0,45 W |
| Óleo de refrigeração | ZXL 100 PAG |
| Volume do óleo de refrigeração no compressor | 150 $cm^3$ |
| Óleo de refrigeração – necessário adicional para encher o sistema do ar condicionado | 25 $cm^3$ |
| Consumo energético do sistema do ar condicionado | 2,5 kW |

## Engates/acessórios

Está disponível uma seleção de engates e acessórios aprovados Toro para utilização com a máquina, para melhorar e expandir as suas capacidades. Contacte um distribuidor ou um revendedor autorizado ou vá a www.Toro.com para uma lista de todos os engates e acessórios aprovados.

Para se certificar do máximo desempenho e da continuação da certificação de segurança da máquina, utilize apenas acessórios e peças sobressalentes genuínos da Toro. Os acessórios e peças sobressalentes produzidos por outros fabricantes poderão tornar-se perigosos e a sua utilização pode anular a garantia do produto.

# Funcionamento

**Nota:** Determine os lados direito e esquerdo da máquina a partir da posição normal de utilização.

## Operar o sistema de aquecimento

1. Coloque o interruptor do ar condicionado em Off (desligado).
2. Regule o interruptor de velocidade da ventoinha para a velocidade pretendida.
3. Coloque o regulador de temperatura na definição requerida.
4. Rode e incline as aberturas de ventilação na consola do teto para obter a direção do ar pretendida.

## Utilização do ar condicionado pela primeira vez

1. Ligue o motor.
2. Ligue o interruptor da ventoinha (Figura 6).
3. Ligue o interruptor do ar condicionado (Figura 6).
4. Regule o controlador da temperatura (Figura 6) para o máximo de COLD (direção contrária à dos ponteiros do relógio).

   **Nota:** Após três minutos, as grelhas de saída de ar devem emitir ar frio.
5. Ajuste a velocidade da ventoinha e controlo da temperatura para obter a quantidade de arrefecimento desejada.

## Operar o sistema de ar condicionado

Não ligue o sistema de ar condicionado sem ligar o motor, uma vez que não funcionará e a bateria será descarregada.

Para prevenir a avaria prematura dos vedantes do eixo do compressor, ligue o sistema de ar condicionado durante 15 minutos a cada 14 dias.

1. Coloque o interruptor na posição On.
2. Regule o interruptor de velocidade da ventoinha para a velocidade pretendida.
3. Coloque o regulador de temperatura na definição requerida.

**Nota:** O termóstato no sistema vai ligar e desligar o compressor para manter a temperatura definida.

# Operar o limpa e lava pára-brisas

1. Pressione o lado direito do interruptor para ligar os limpa pára-brisas.
2. Pressione e mantenha premido o interruptor para operar o lava pára-brisas.
3. Pressione o lado esquerdo do interruptor para parar os limpa pára-brisas.

# Encher o reservatório do lava pára-brisas

Encha o reservatório com água com quantidade recomendada de fluido de lavagem do pára-brisas (Figura 11).

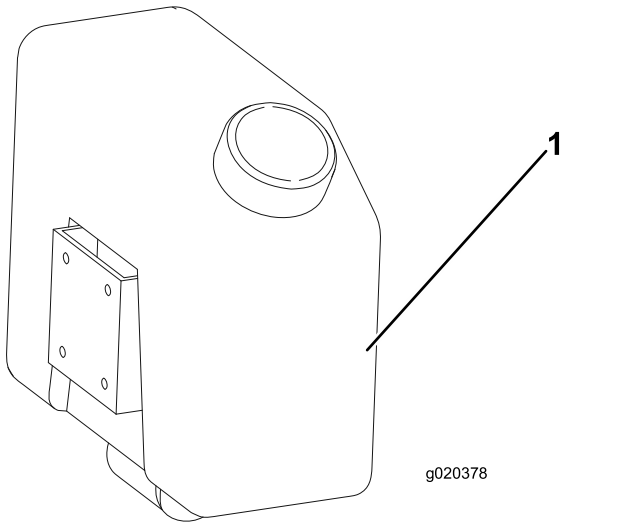


g020378

**Figura 11**

1. Reservatório do lava pára-brisas

**⚠ AVISO**

**Caso não utilize fluido com proteção anticongelante no tempo frio, pode dar origem a uma visão deficiente do pára-brisas e aumentar o risco de ferimentos ou acidente.**

**Se operar a máquina com temperaturas abaixo dos 5 °C, utilize fluido de lavagem com proteção anticongelante.**

# Operar as janelas

## Janela frontal

1. Rode as pegas no sentido contrário ao dos ponteiros do relógio e empurre a janela para abrir.
2. Rode as pegas no sentido dos ponteiros do relógio para bloquear a janela aberta.
3. Para fechar a janela, rode as pegas no sentido contrário ao dos ponteiros do relógio, puxe a janela para fechar e rode as pegas para a bloquear.

## Janela traseira

1. Para desbloquear e abrir a janela traseira, rode a pega no sentido anti-horário.

   **Nota:** As molas a gás abrem a janela totalmente.
2. Rode a barra da janela contra a pega da janela para a manter aberta.
3. Para fechar a janela traseira, rode a barra afastando-a da janela, puxe a janela para fechar e rode a pega no sentido horário para a bloquear.

# Operar as portas

Para abrir a porta a partir da parte exterior da cabina, pressione o manípulo da pega do trinco da porta enquanto abre a porta (Figura 12).

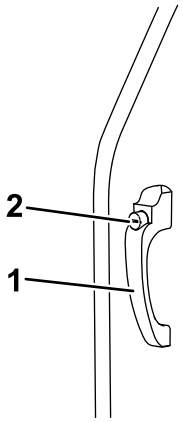


g020379

**Figura 12**

1. Pega do trinco da porta
2. Manípulo do trinco da porta

Para abrir a porta a partir da parte interior da cabina, puxe para trás a alavanca de libertação do trinco da porta enquanto abre a porta (Figura 13).

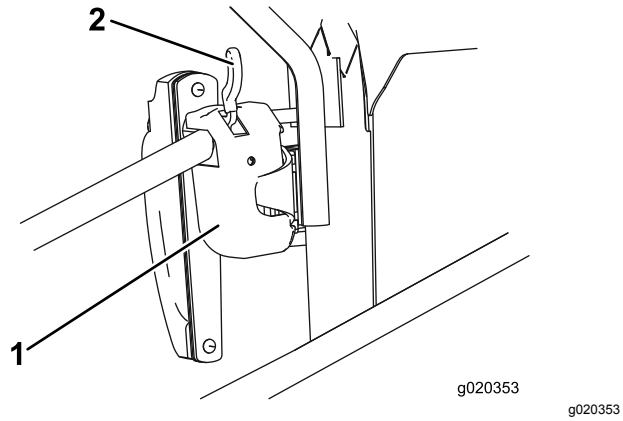


g020353

**Figura 13**

1. Fecho da porta
2. Alavanca de libertação

# Ajustar os espelhos

Enquanto estiver sentado, peça a um ajudante que ajuste os espelhos laterais de forma a obter a melhor visão em torno da máquina (Figura 14).

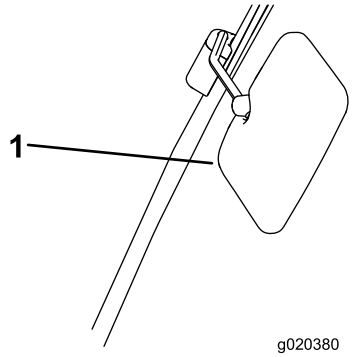


g020380

**Figura 14**

1. Espelho lateral

# Manutenção

**Nota:** Determine os lados direito e esquerdo da máquina a partir da posição normal de utilização.

Para todos os procedimentos de manutenção, estacione a máquina numa superfície nivelada, desligue o motor e retire a chave.

## Plano de manutenção recomendado

| Intervalo de assistência | Procedimento de manutenção |
|---|---|
| Após as pimeiras 100 horas | • Verifique se todas as ligações estão bem apertadas. |
| A cada 50 horas | • Verifique o nível de líquido de refrigeração. |
| A cada 250 horas | • Verifique o correto funcionamento da embraiagem magnética do compressor.<br>• Verifique se existem bloqueios na drenagem de água e limpe, se necessário.<br>• Examine e limpe as aletas do condensador, se necessário.<br>• Verifique o estado dos cabos elétricos.<br>• Verifique o estado e aperto dos conectores elétricos. |
| A cada 500 horas | • Verifique o estado e a tensão da correia da ventoinha do compressor e ajuste conforme necessário.<br>• Examine as linhas de tubos no que respeita a abrasão e estado geral.<br>• Verifique se existem fugas nas ligações.<br>• Examine a unidade de climatização no teto da cabina para ver o estado e aperto das peças.<br>• Verifique o aperto das fixações dos suportes do compressor. |
| Cada 2 anos | • Substitua o secador/filtro. |

**⚠ AVISO**

**Trabalhar na máquina sem o suporte de apoio de segurança aumenta o risco de ferimentos.**

**Antes de realizar trabalhos de manutenção debaixo da plataforma do operador e cabina, é essencial instalar o suporte de segurança.**

**⚠ CUIDADO**

**Se deixar a chave na ignição, alguém pode ligar acidentalmente o motor e feri-lo a si ou às pessoas que se encontrarem próximo da máquina.**

**Retire a chave da ignição antes de fazer qualquer revisão.**

***Importante:*** **A manutenção ou reparações no sistema de aquecimento devem ser realizadas por um representante autorizado Toro ou especialista em sistemas de aquecimento de veículos.**

***Importante:*** **Todos os trabalhos na parte de refrigeração do sistema de ar condicionado devem ser efetuados por pessoal qualificado.**

- O sistema de ar condicionado pode ser utilizado durante muitos meses da época de corte. Tem de ser realizada a manutenção regular indicada para prolongar a duração do sistema e assegurar o funcionamento eficaz. A não realização da manutenção indicada e documentada pode invalidar a garantia do sistema e respetivos componentes.
- Mesmo que o sistema de ar condicionado não seja utilizado frequentemente, a manutenção programada tem de ser seguida, uma vez que pode ocorrer perda de líquido de refrigeração e envelhecimento.
- Limpe as aletas do condensador e evaporador com ar comprimido na direção oposta ao fluxo de ar normal. Se houver uma acumulação de depósito gorduroso, pode ser limpo com uma solução detergente não abrasiva.
- Os níveis baixos de líquido de refrigeração podem reduzir a eficácia da unidade de ar condicionado.
- Com níveis extremamente baixos, o interruptor de baixa pressão pode desligar o sistema.

- Para verificar o nível do líquido de refrigeração, existe um vidro de visualização no depósito de recolha. Após o enchimento, deixe o sistema funcionar durante 5 minutos para permitir que todas as bolhas de ar sejam purgadas do sistema. Verifique o nível após este período e ateste, se necessário. Pode aceitar-se uma bolha de ar ocasional.

  ***Importante:*** **Não entorne óleo do compressor na superfície do veículo. Pode causar descoloração da pintura do veículo e deterioração dos componentes acrílicos ou de plástico ABS.**
- Ao ligar os tubos de climatização, lubrifique os vedantes com óleo de refrigeração.
- Após a remoção dos tubos de climatização do sistema de ar condicionado, substitua sempre os anéis de retenção pelos novos para o líquido de refrigeração 134A.
- Ao apertar ou desapertar as uniões, utilize sempre duas chaves para evitar que os tubos torçam.

# Verificar a pressão do líquido de refrigeração

Ao utilizar o sistema de ar condicionado, a pressão de funcionamento é diferente no lado da sucção e no lado da pressão do compressor.

Esta diferença de pressão é influenciada pela velocidade do compressor, pela temperatura interna do veículo, pela temperatura ambiente externa e pela humidade relativa do ar.

Pressões que sejam diferentes das da tabela abaixo indicam uma possível falha do sistema.

Para verificar as pressões, regule o compressor para 2000 rpm com uma temperatura do ar entre 20 e 40 graus C. Opere a ventoinha na posição 3 (configuração de velocidade máxima).

**Pressões do líquido de refrigeração do sistema**

| Temperatura exterior | Lado de baixa pressão | Lado de alta pressão |
|---|---|---|
| 20 °C | 1,7 a 2,1 bar (24,7 a 30,5 psi) | 10 a 14 bar (145 a 203 psi) |
| 25 °C | 1,8 a 2,2 bar (26,1 a 31,9 psi) | 12 a 16 bar (174 a 232 psi) |
| 30 °C | 1,9 a 2,3 bar (27,6 a 33,4 psi) | 14 a 18 bar (203 a 261 psi) |

# Resolução de problemas de leituras de pressão

Durante o teste de compressão, podem ser medidos desvios dos valores da tabela. Localizar a causa pode determinar se uma peça requer reparação ou substituição.

Em seguida, encontra-se uma curta lista de alguns desvios de pressão que podem ser medidos e algumas das causas possíveis.

- **Pressão demasiado elevada no manómetro de alta pressão**
  - O volume de ar no condensador é muito reduzido.
  - A quantidade de líquido de refrigeração é muito elevada
  - O secador/filtro está bloqueado.
- **Pressão demasiado reduzida no manómetro de alta pressão**
  - A quantidade de líquido de refrigeração é muito baixa (verificar vidro de visualização).
  - A velocidade do compressor é demasiado baixa (verifique deslize/tensão da correia da transmissão).
  - Há uma falha no compressor.
- **Pressão demasiado elevada no manómetro de baixa pressão**
  - A válvula de expansão é incorreta.
  - A velocidade do compressor é demasiado baixa (verifique deslize/tensão da correia da transmissão).
  - Há uma falha no compressor.
- **Pressão demasiado reduzida no manómetro de baixa pressão**
  - Restrição nos tubos de sucção ou pressão.
  - A válvula de expansão é incorreta.
  - Quantidade de líquido de refrigeração demasiado baixa (examinar taça de sedimentos).
  - O volume de ar no evaporador é muito reduzido.

  Uma pessoa qualificada deve examinar e reparar todos os desvios da pressão em relação aos valores da tabela.

***Importante:*** **Nunca permita que o líquido de refrigeração seja libertado na atmosfera. Antes de abrir ou desligar peças do circuito de refrigeração,**

**tem de despejar o líquido de refrigeração para um frasco de reciclagem especificado que tem de ser eliminado devidamente.**

Utilize sempre peças sobressalentes Toro originais ao reparar ou fazer manutenção do sistema de ar condicionado.

# Verificação do nível de líquido de refrigeração

**Intervalo de assistência:** A cada 50 horas

Verifique o líquido de refrigeração para se certificar que está no nível correto de funcionamento. À medida que o líquido de refrigeração diminui, podem ser vistas mais bolhas de ar a passar pelo vidro de visualização. Os níveis baixos de líquido de refrigeração podem reduzir a eficácia da unidade de ar condicionado. Com níveis extremamente baixos, o interruptor de baixa pressão pode desligar o sistema.

1. Utilizando o indicador no depósito de recolha, verifique o nível do líquido de refrigeração (Figura 15).

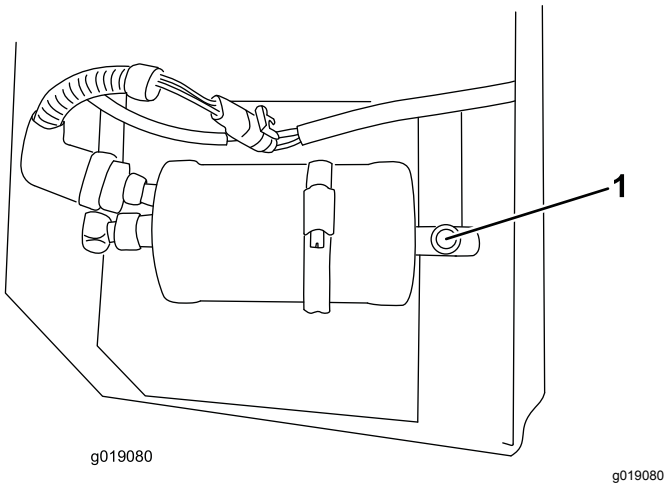


**Figura 15**

1. Visor de nível de líquido de refrigeração

2. Após o enchimento, deixe o sistema funcionar durante 5 minutos para permitir que todas as bolhas de ar sejam purgadas do sistema.
3. Verifique o nível após este período e ateste, se necessário.

   **Nota:** Pode aceitar-se uma bolha de ar ocasional.

# Verificar a embraiagem magnética do compressor

**Intervalo de assistência:** A cada 250 horas

A embraiagem magnética do compressor está a funcionar corretamente se fizer um "clique" quando é ativada (Figura 16).

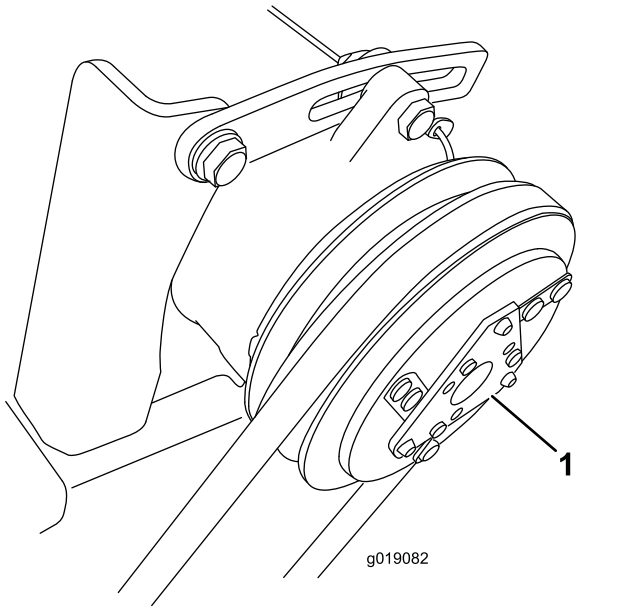


**Figura 16**

1. Embraiagem magnética do compressor

# Verificar o tubo de drenagem

**Intervalo de assistência:** A cada 250 horas

A drenagem de água é um tubo de plástico transparente ligado ao condensador. Segue o condensador através da estrutura da cabina para debaixo da parte da frente da cabina (Figura 17). Verifique se existem bloqueios na drenagem de água e limpe, se necessário.

Se o tubo estiver bloqueado, utilize uma ferramenta flexível de desbloqueio (limpeza de tubos) ou desligue e sopre com ar comprimido.

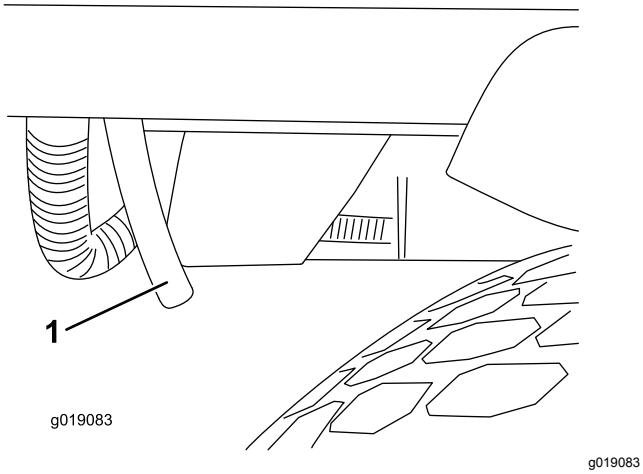


**Figura 17**

1. Tubo de drenagem

**Nota:** Se o bloqueio não puder ser alcançado com ferramenta flexível de desbloqueio, a outra extremidade do tubo pode ser desligada e soprada com ar comprimido (Figura 18).

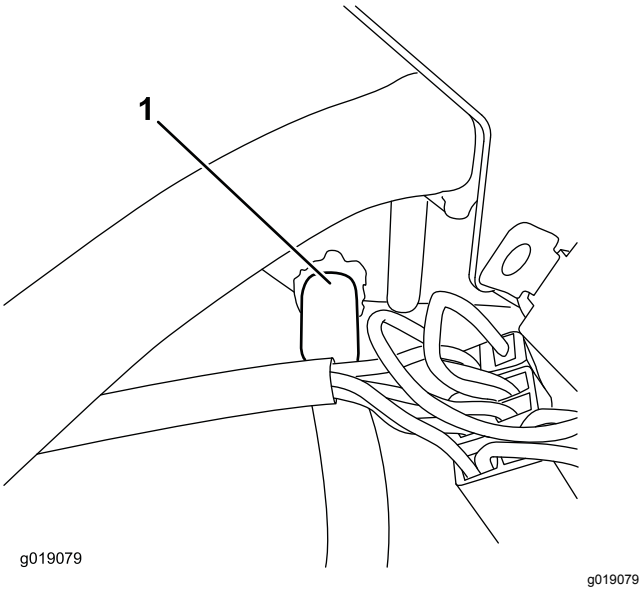


**Figura 18**

1. Desligue o tubo aqui.

# Verificar a correia da ventoinha do compressor

**Intervalo de assistência:** A cada 500 horas

1. Uma tensão adequada deverá permitir um desvio de 10 mm quando for aplicada uma força de 40 N numa zona intermédia da correia entre as duas polias.
2. Se o desvio obtido não for igual a 10 mm, deve desapertar os parafusos de montagem do compressor.

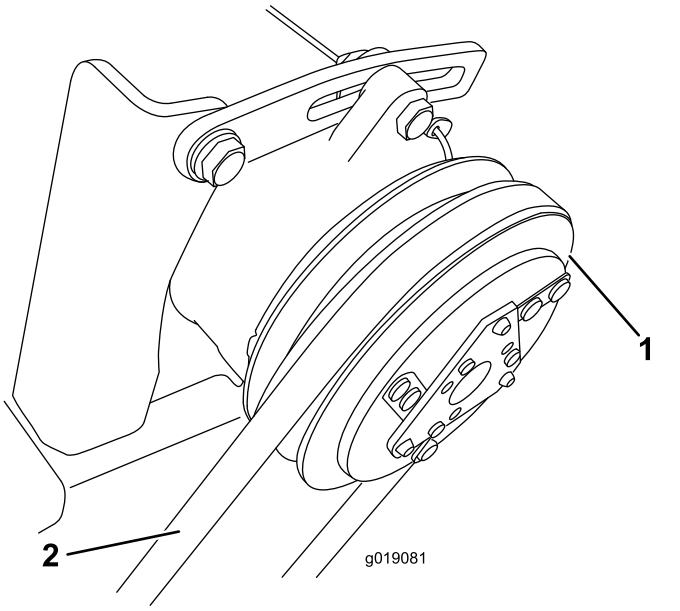


**Figura 19**

1. Compressor
2. Verifique a deslocação da correia aqui.

3. Aumente ou diminua a tensão da correia do compressor e aperte os parafusos.
4. Verifique uma vez mais a deslocação da correia para se certificar de que a tensão está correta.

# Inclinar a cabina

Pode inclinar a cabina para aceder à parte inferior da plataforma do operador para fins de limpeza e manutenção.

A cabina e a plataforma do operador inclinam como uma única unidade. O ângulo de inclinação é inferior ao da plataforma sem cabina. Isto serve para assegurar que, devido ao peso e posição da cabina inclinada, a máquina tem estabilidade suficiente quando a cabina é inclinada.

## Inclinar a cabina para cima

1. Retire os clips em R e rode as 2 alavancas de bloqueio, localizadas na travessa na parte traseira da cabina, de forma a que fiquem viradas para cima (Figura 20).

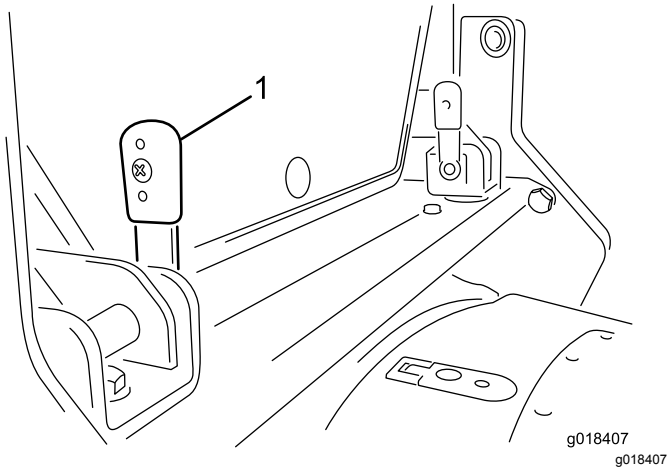


**Figura 20**

1. Alavanca de bloqueio (2) – rodadas para cima (vertical)

2. Deslize as alavancas para dentro para as remover dos suportes.

   **Nota:** Se for difícil retirar as alavancas, alinhe as cavilhas de bloqueio com as ranhuras no suporte e, depois, retire as alavancas.

3. Em ambos os lados da cabina, no poste do canto traseiro, existe uma pega para que a cabina possa ser elevada em qualquer dos lados. Puxe uma destas pegas para cima.

   **Nota:** As molas a gás embutidas ajudam a elevar a cabina de forma controlada e param quando totalmente elevada.

4. Assim que a cabina tiver sido completamente elevada, instale o suporte de segurança da seguinte forma:

   A. Retire o suporte de segurança da área de armazenamento.

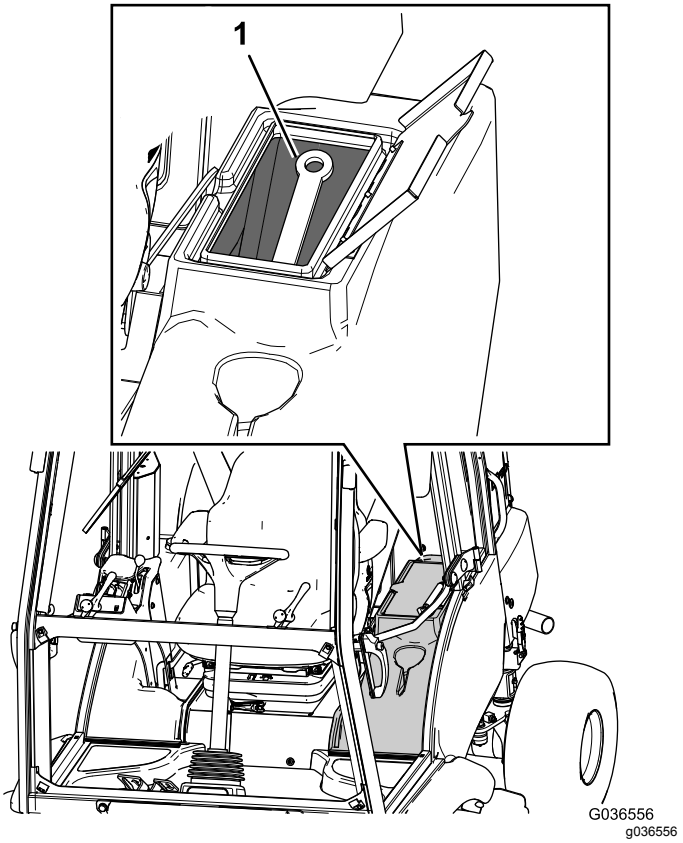


**Figura 21**

1. Suporte de segurança

   B. Utilizando qualquer um dos dois suportes da travessa, coloque o suporte de segurança nos suportes da travessa e insira a alavanca de bloqueio adequada através de ambos os suportes e rode para baixo.

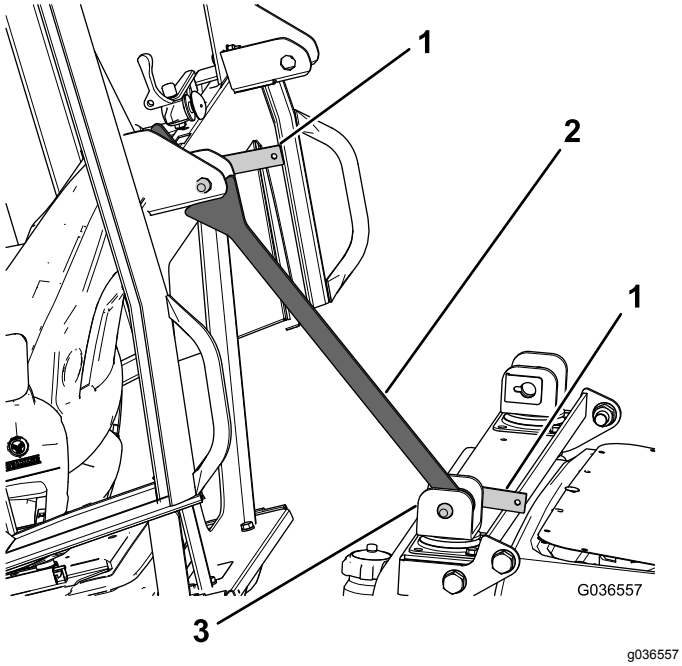


**Figura 22**

1. Alavanca de bloqueio
2. Suporte de segurança
3. Suporte da travessa

C. Assim que o suporte de segurança estiver bem fixo, o suporte da travessa tem de ser rodado na direção da cabina de forma a apoiar contra o suporte na traseira da cabina (Figura 22).

D. Insira a alavanca de bloqueio restante através do suporte superior para assegurar que o suporte de segurança fica no sítio (Figura 22).

## Descer a cabina

1. Instale o suporte de segurança da seguinte forma:
   A. Retire as duas alavancas de bloqueio que prendem o suporte de segurança nos suportes da travessa.
   B. Retire o suporte de segurança do suporte da travessa.
   C. Coloque o suporte de segurança na área de armazenamento (Figura 21).
2. Empurre para baixo uma das pegas para descer a cabina de forma a que os suportes na traseira da cabina fiquem alinhados entre os suportes na travessa.
3. Com as alavancas na posição vertical (Figura 20), empurre-as através dos conjuntos de suportes.

**Nota:** Mova as alavancas para trás e para a frente nos suportes para alinhar as cavilhas de bloqueio nas ranhuras.

4. Quando as alavancas estiverem totalmente inseridas, rode-as para trás para as bloquear na posição (Figura 23).

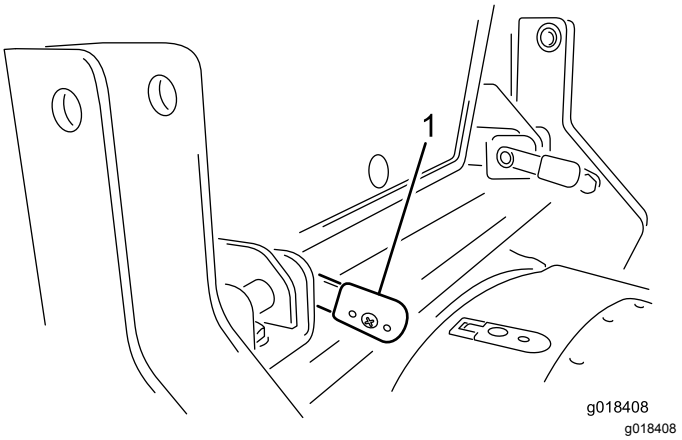


**Figura 23**

1. Alavanca de bloqueio (2) – rodadas para baixo (horizontal)

5. Coloque os clipes em R.

# Localização dos fusíveis

Os fusíveis da cabina estão localizados na caixa de fusíveis no revestimento da cabina (Figura 24).

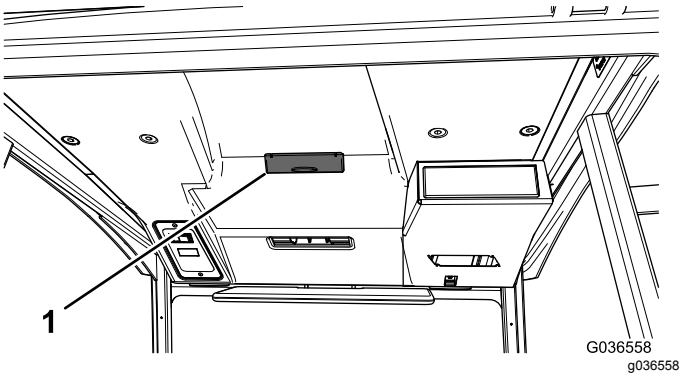


**Figura 24**

1. Caixa de fusíveis da cabina

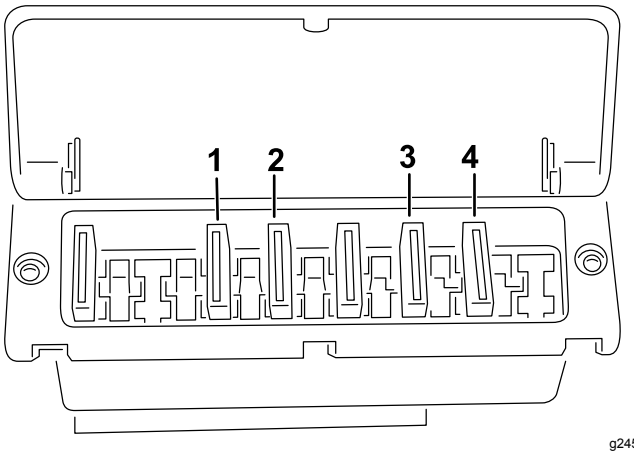


**Figura 25**

1. 25 A
2. 15 A
3. 5 A
4. 5 A

## Lavar a máquina e a cabina

Ao lavar a máquina e a cabina, não dirija a água para a área do telhado.

# Armazenamento

Consulte o *Manual do utilizador* da unidade de tração para obter detalhes sobre o armazenamento da máquina.

# Esquemas

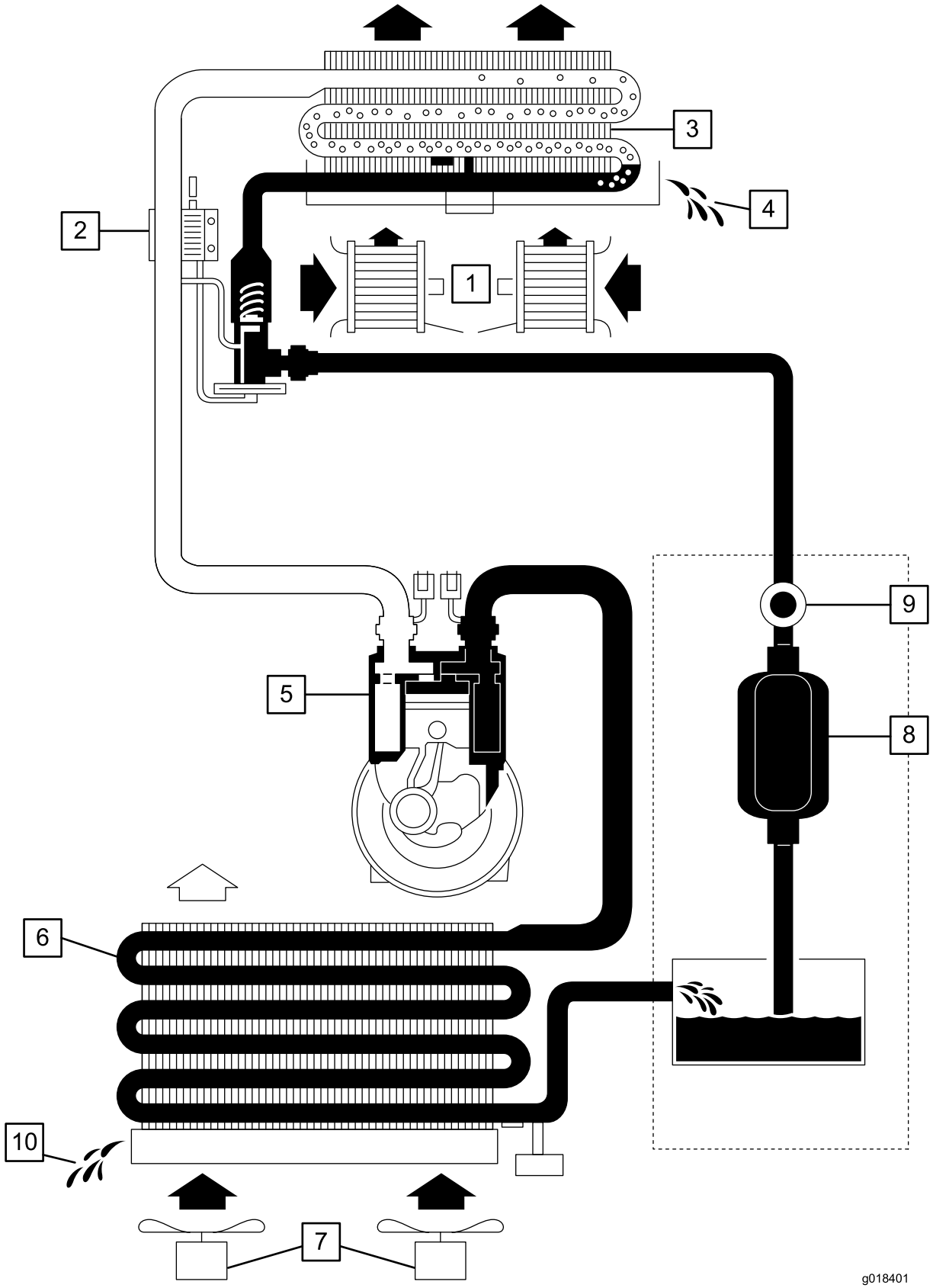


g018401

| | |
|---|---|
| 1 | Ventoinha radial |
| 2 | Válvula de expansão |
| 3 | Evaporador (combinado com dissipador de aquecimento) |
| 4 | Condensador - água |
| 5 | Compressor |
| 6 | Condensador |
| 7 | Ventoinhas axiais |
| 8 | Secador/filtro |
| 9 | Visor |
| 10 | Drenagem |

**Esquema de funcionamento do sistema de ar condicionado (Rev. n/a)**

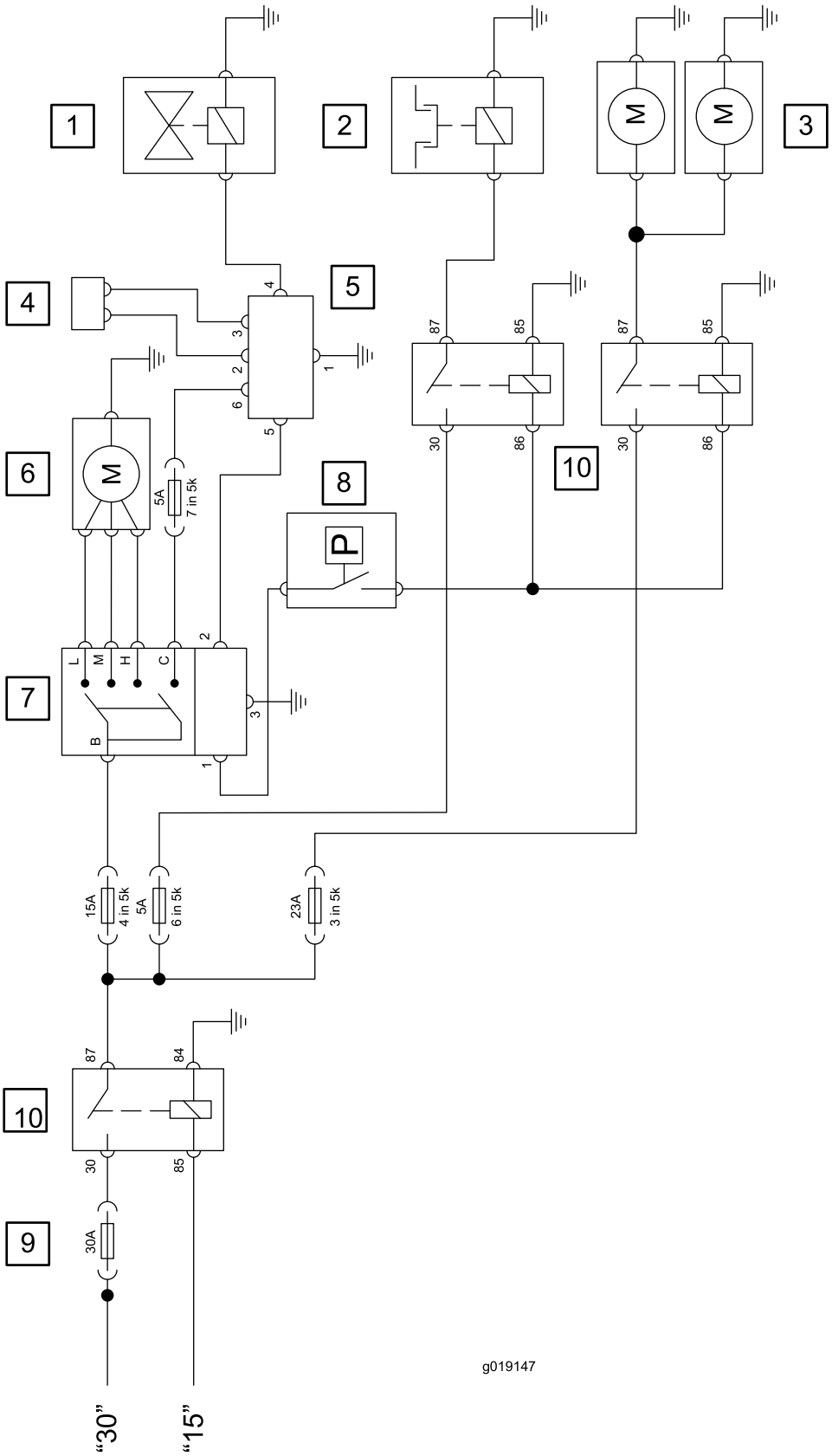
1
2
3
4
5
6
7
8
9
10
10
M
M
M
P
L
M
H
C
B
5A
7 in 5k
15A
4 in 5k
5A
6 in 5k
23A
3 in 5k
30A
87
85
30
86
84
"30"
"15"
g019147

g019147

| | |
|---|---|
| 1 | Válvula de aquecimento |
| 2 | Compressor com embraiagem magnética |
| 3 | Ventoinhas axiais duplas |
| 4 | Sensor de temperatura |
| 5 | Regulador eletrónico |
| 6 | Ventoinha radial |
| 7 | Interruptor de velocidade do soprador |
| 8 | Interruptor de pressão |
| 9 | Fusível principal no compartimento do motor |
| 10 | Relé |

**Esquema elétrico do sistema de ar condicionado (Rev. n/a)**

# Notas:

# Notas:

# Notas:

# Declaração de incorporação

The Toro Company, 8111 Lyndale Ave. South, Bloomington, MN, EUA declara que a(s) unidade(s) seguinte(s) está(ão) em conformidade com as diretivas indicadas quando instalada(s) de acordo com as instruções fornecidas em determinados modelos Toro, como indicado nas Declarações de conformidade relevantes.

| Modelo nº | Nº de série | Descrição do produto | Descrição da factura | Descrição geral | Directiva |
|---|---|---|---|---|---|
| 02895 | 400000000 e superiores | Cabina climatizada, cortador de relva triplo série LT ou Unidade de tração Groundsmaster® 3400 | CAB W/ AIR-CONDITIONER | Cabina | 2014/30/UE<br>2006/42/CE |

A documentação técnica relevante foi compilada como requerido na Parte B do Anexo VII de 2006/42/CE.

Comprometemo-nos a transmitir, em resposta a pedidos de autoridades nacionais, as informações relevantes sobre esta maquinaria parcialmente montada. O método de transmissão será a transmissão eletrónica.

A maquinaria não será colocada em funcionamento até que seja incorporada em modelos aprovados pela Toro como indicado na Declaração de conformidade associada e de acordo com todas as instruções, quando pode ser declarada em conformidade com todas as diretivas relevantes.

Certificado:



John Heckel
Gestor de Engenharia
8111 Lyndale Ave. South
Bloomington, MN 55420, USA
January 22, 2018

Representante autorizado:

Marcel Dutrieux
Manager European Product Integrity
Toro Europe NV
Nijverheidsstraat 5
2260 Oevel
Belgium

Tel. +32 16 386 659

## Aviso de privacidade europeu

As informações recolhidas pela Toro
A Toro Warranty Company (Toro) respeita a sua privacidade. Para processar a sua reclamação da garantia e para o contactar em caso de recolha de produtos, pedimos que partilhe determinadas informações pessoais connosco, seja diretamente ou através da empresa Toro ou do seu representante Toro local.

O sistema de garantia Toro está alojado em servidores que se encontram nos Estados Unidos onde a lei da privacidade pode não providenciar a mesma proteção que se aplica no seu país.

AO PARTILHAR AS SUAS INFORMAÇÕES PESSOAIS CONNOSCO, ESTÁ A AUTORIZAR O PROCESSAMENTO DAS MESMAS CONFORME DESCRITO NESTE AVISO DE PRIVACIDADE.

A forma como a Toro utiliza as informações
A Toro pode utilizar as suas informações pessoais para processar reclamações ao abrigo da garantia, para o contactar em caso de recolha de produtos e para qualquer outro fim que indicarmos. A Toro pode partilhar as suas informações com afiliadas da Toro, revendedores ou outros parceiros de negócios da Toro relativamente a qualquer uma destas atividades. Não vendemos as suas informações pessoais a qualquer outra empresa. Reservamo-nos o direito de revelar informações pessoais para cumprir as leis aplicáveis e pedidos das autoridades devidas, para operar os nossos sistemas devidamente ou para a nossa própria proteção ou de outros utilizadores.

Retenção das suas informações pessoais
Iremos manter as suas informações pessoais enquanto necessitarmos delas para os fins para os quais foram originalmente recolhidas ou para outros fins legítimos (como, por exemplo, cumprimento de regulamentação), ou conforme exigido pela lei aplicável.

O compromisso da Toro com a segurança das suas informações pessoais
Tomamos precauções razoáveis para proteger a segurança das suas informações pessoais. Tomamos também medidas para manter as informações pessoais atualizadas e corretas.

Acesso e correção das suas informações pessoais
Se pretender rever ou corrigir as suas informações pessoais, contacte-nos através do endereço de e-mail legal@toro.com.

## Lei australiana de proteção dos consumidores

Os clientes australianos encontrarão informações relacionadas com a lei australiana relativa à proteção dos consumidores no interior da caixa ou no seu representante Toro local.

# A garantia Toro de cobertura total

Uma garantia limitada

## Condições e produtos abrangidos

A The Toro® Company e a sua afiliada, a Toro Warranty Company, no seguimento de um acordo celebrado entre ambas, garantem que o seu Produto Comercial Toro (“Produto”) está isento de defeitos de materiais ou de fabrico durante dois anos ou 1.500 horas de funcionamento*, o que surgir primeiro. Esta garantia aplica-se a todos os produtos, com a exceção dos arejadores (consultar declarações de garantia separadas para estes produtos). Nos casos em que exista uma condição para reclamação de garantia, repararemos o Produto gratuitamente incluindo o diagnóstico, mão-de-obra, peças e transporte. A garantia começa na data em que o Produto é entregue ao comprador original.
* Produto equipado com um contador de horas.

## Instruções para a obtenção de um serviço de garantia

É da responsabilidade do utilizador notificar o Distribuidor de Produtos Comerciais ou o Revendedor Autorizado de Produtos Comerciais ao qual comprou o Produto logo que considere que existe uma condição para reclamação da garantia. Se precisar de ajuda para encontrar um Distribuidor ou Revendedor Autorizado de Produtos Comerciais, ou se tiver dúvidas relativamente aos direitos ou responsabilidades da garantia, pode contactar-nos em:

Commercial Products Service Department
Toro Warranty Company
8111 Lyndale Avenue South
Bloomington, MN 55420-1196
E-mail: commercial.warranty@toro.com

## Responsabilidades do proprietário

Como proprietário do Produto, é responsável pela manutenção e ajustes necessários indicados no seu Manual do utilizador. O não cumprimento da manutenção e ajustes necessários pode constituir motivo para anulação da garantia.

## Itens e condições não abrangidos

Nem todas as avarias ou funcionamentos problemáticos que ocorrem durante o período da garantia são defeitos de material ou fabrico. Esta garantia não cobre o seguinte:

- Avarias do produto que resultem da utilização de peças sobressalentes de outra marca diferente da marca Toro ou da instalação e utilização de acessórios e produtos complementares ou modificados de outra marca diferente da marca Toro. O fabricante destes artigos poderá fornecer uma garantia separada.
- Avarias do produto que resultem do não cumprimento da manutenção e/ou ajustes recomendados. A não realização da manutenção do seu produto Toro de acordo com a “Manutenção recomendada” indicada no *Manual do utilizador* pode dar origem a recusa de aplicação da garantia em caso de reclamação.
- Avarias do Produto que resultem da operação do Produto de uma forma abusiva, negligente ou descuidada.
- Peças sujeitas a desgaste devido à utilização a menos que se encontrem com defeito. Exemplos de peças sujeitas a desgaste durante a operação normal do produto incluem, mas não se limitam a pastilhas e coberturas dos travões, cobertura da embraiagem, lâminas, cilindros, lâminas de corte, dentados, rodas giratórias, pneus, filtros, correias, e determinados componentes de pulverização como diafragmas, bicos e válvulas de retenção, etc.
- Falhas provocadas por influência externa. Os itens considerados como influências externas incluem, mas não se limitam a, condições climatéricas, práticas de armazenamento, contaminação, utilização de líquidos de refrigeração, lubrificantes, aditivos, fertilizantes, água ou químicos não aprovados, etc.
- Ruído, vibração, desgaste e deteriorações normais.
- O desgaste normal inclui, mas não se limita a, danos nos bancos devido a desgaste ou abrasão, superfícies com a pintura gasta, janelas ou autocolantes riscados, etc.

## Peças

As peças agendadas para substituição de acordo com a manutenção necessária têm garantia durante o período de tempo até à data da substituição agendada para essa peça. As peças substituídas durante esta garantia estão cobertas pelo período de duração da garantia original do produto e tornam-se propriedade da Toro. Cabe à Toro tomar a decisão final quanto à reparação ou substituição de uma peça ou conjunto. A Toro pode usar peças refabricadas para reparações da garantia.

## Observação sobre a garantia das baterias de circuito interno:

As baterias de circuito interno estão programadas para um total de kWh de duração. As técnicas de funcionamento, recarga e manutenção podem aumentar ou reduzir essa duração. Como as baterias deste produto são consumidas, o tempo útil de funcionamento entre os carregamentos vai diminuindo lentamente até as baterias ficarem completamente gastas. A substituição das baterias, devido ao desgaste normal, é da responsabilidade do proprietário do produto. A bateria poderá ter de ser substituída durante o período normal de garantia do produto, ficando o seu custo a cargo do proprietário.

## As despesas de manutenção são da responsabilidade do proprietário

Afinação do motor, lubrificação, limpeza e polimento, a mudança de filtros, fluido de refrigeração referidos em “Itens e condições não abrangidos”, e a realização da “Manutenção recomendada” são alguns dos serviços normais que os produtos Toro exigem, cujos custos são suportados pelo proprietário.

## Condições gerais

A reparação por um Distribuidor ou Representante Toro Autorizado é a sua única solução ao abrigo desta garantia.

**Nem a The Toro Company nem a Toro Warranty Company são responsáveis por quaisquer danos indiretos, acidentais ou consequenciais relacionados com a utilização de Produtos Toro abrangidos por esta garantia, incluindo quaisquer custos ou despesas decorrentes do fornecimento de equipamento de substituição ou assistência durante períodos razoáveis de avaria ou não utilização, pendentes da conclusão de reparações ao abrigo da presente garantia. Exceto a garantia quanto a Emissões referida em baixo, caso se aplique, não há qualquer outra garantia expressa.**

Todas as garantias implícitas de comercialização e adequabilidade de utilização estão limitadas à duração desta garantia expressa. Alguns estados não permitem a exclusão de danos incidentais ou consequenciais, nem limitações sobre a duração de uma garantia implícita; por isso as exclusões e limitações acima podem não se aplicar a si.

Esta garantia dá-lhe direitos legais específicos e poderá ainda beneficiar de outros direitos que variam de estado para estado.

## Países além dos Estados Unidos ou Canadá

Os clientes devem contactar o distribuidor (representante) Toro para obter as políticas de garantia para o respetivo país, província ou estado. Se, por qualquer razão estiver insatisfeito com o serviço do seu distribuidor ou se tiver dificuldades em obter informações sobre a garantia, contacte o importador da Toro. Se todas as soluções falharem pode contactar-nos na Toro Warranty Company.