Form No. 3421-463 Rev A

TORO®

Count on it.

Bruksanvisning

Allvädershytt

Klippare med tre enheter i LT-serien eller Groundsmaster®-traktorenhet i serien 3400

Modellnr 02895—Serienr 400000000 och högre

Registrera din produkt på www.Toro.com.
Översättning av originalet (SV)

CE

3421-463 A

Denna produkt uppfyller alla relevanta europeiska direktiv. Mer information finns i försäkran om inbyggnad i slutet av det här dokumentet.

Introduktion

Hytten har ett vältskydd (i enlighet med SS-ISO 21299) och fullständigt skydd från väder och vind. Den har utrustats med ett värme- och luftkonditioneringssystem för förarkomfort och för att ta bort imma från vindrutan samt en ljuddämpningssats för att sänka bullernivån för föraren.

Montera dämpningssatsen för varningslampa (art.nr 111-7134) om du använder den här satsen och behöver en gul varningslampa.

Läs den här informationen noga så att du lär dig att använda och underhålla produkten på rätt sätt och för att undvika person- och produktskador. Du är ansvarig för att produkten används på ett korrekt och säkert sätt.

Om du behöver utbildningsmaterial för säkerhet och drift, information om tillbehör, hjälp med att hitta en återförsäljare eller om du vill registrera din produkt kan du kontakta Toro via www.toro.com.

Kontakta en auktoriserad återförsäljare eller Toros kundservice och ha produktens modell- och artikelnummer till hands om du har behov av service, Toro-originaldelar eller ytterligare information. Figur 1 visar var på produkten modell- och serienumren sitter. Skriv numren i det tomma utrymmet.

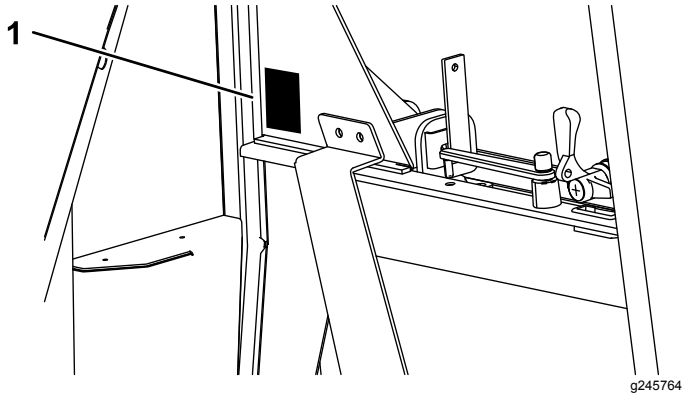

Figur 1

1. Plats för modell- och serienummer

Modellnr _____

Serienr _____

I den här bruksanvisningen anges potentiella risker och alla säkerhetsmeddelanden har markerats med en varningssymbol (Figur 2), som anger fara som kan leda till allvarliga personskador eller dödsfall om föreskrifterna inte följs.



Figur 2

1. Varningssymbol

Två ord används också i den här bruksanvisningen för att markera information. **Viktigt** anger speciell teknisk information och **Observera** anger allmän information som bör ges särskild uppmärksamhet.

Innehåll

Säkerhet 3
Högsta lutningsvinklar för klippare med hytt 3
Säkerhets- och instruktionsdekaler 4
Produktöversikt 6
Reglage 7
Specifikationer 8
Redskap/tillbehör 9
Körning 9
Använda värmesystemet 9
Använda luftkonditioneringen för första gången 9
Använda luftkonditioneringssystemet 9
Använda vindrutespolaren och -torkaren 9
Fylla på flaskan för spolarvätska 10
Använda fönstren 10
Använda luckorna 10
Justera speglarna 11
Underhåll 12
Rekommenderat underhåll 12
Kontrollera kylmedelstrycket 13
Felsöka tryckavläsningar 13
Kontrollera kylmedelsnivån 14
Kontrollera kompressorns magnetkopp-ling 14
Kontrollera tömningsröret 14
Kontrollera kompressorns fläktrem 15
Tippa hytten 15
Leta reda på säkringarna 17
Rengöra maskinen och hytten 18
Förvaring 18
Scheman 19

© 2018—The Toro® Company
8111 Lyndale Avenue South
Bloomington, MN 55420

Kontakta oss på www.Toro.com.
Tryckt i Storbritannien
Med ensamrätt

Säkerhet

⚠ VARNING

Allvarliga personskador kan uppstå om du inte följer alla säkerhetsföreskrifter.

Innan arbete påbörjas på maskinen är det viktigt att

- **du har läst maskinens *bruksanvisning***
- **du har stängt av motorn och tagit ut nyckeln**
- **parkeringsbromsen är inkopplad**
- **det inte finns något tryck i hydraulsystemet**
- **klippenheterna är nedsänkta till marken.**

⚠ VARNING

Du riskerar att bli skadad om du arbetar med maskinen utan lämplig personlig skyddsutrustning.

Använd alltid lämplig personlig skyddsutrustning när du utför underhåll.

⚠ VARNING

Du riskerar att bli skadad om du arbetar med maskinen utan säkerhetsstödet.

Se till att säkerhetsstödet har monterats innan något underhåll utförs under förarplattformen eller hytten.

⚠ VARNING

Du kan få stötar från maskinens elsystem och bli skadad.

Innan arbete utförs på maskinens elsystem ska du alltid koppla bort batteriets kontakter (minuspolen först) och se till att de inte vidrör någon av maskinens metalldelar.

Viktigt: **Använd alltid säkerhetsbälte när säkerhetshytten har monterats.**

Viktigt: **Se maskinens *bruksanvisning* för råd och tips när du kör klipparen i backar.**

Använd endast originalreservdelar och tillbehör från Toro för att garantera optimal prestanda och fortlöpande säkerhet för produkten. Det kan vara farligt att använda reservdelar och tillbehör från andra tillverkare och det kan göra produktgarantin ogiltig.

Högsta lutningsvinklar för klippare med hytt

Hytten kan monteras på de klippare som anges på framsidan av detta dokument. När en hytt monteras på en klippare får varje klipparmodell en specifik högsta lutningsvinkel, vilken anges på dekalen på locket till förvaringsutrymmet på maskinens vänstra sida. Se Säkerhets- och instruktionsdekaler (sida 4) för information om vilken dekal för högsta lutningsvinkel som ska användas för din maskin när den har försetts med en hytt.

Säkerhets- och instruktionsdekaler

Säkerhetsdekalerna och anvisningarna är fullt synliga för föraren och finns nära alla potentiella farozoner. Ersätt dekaler som har skadats eller saknas.

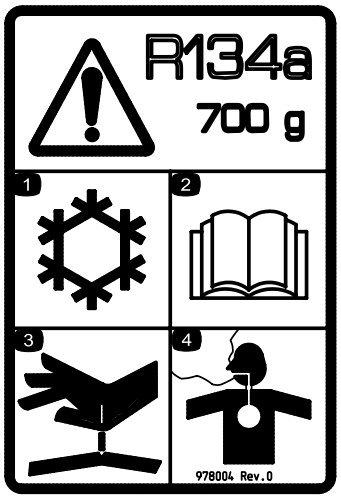

decal978004

978004

1. Kyl-/luftkonditioneringssystem
2. Läs *bruksanvisningen*.
3. Trycksatt vätska – vätskan kan penetrera huden
4. Giftiga ångor eller gaser – kvävningsrisk

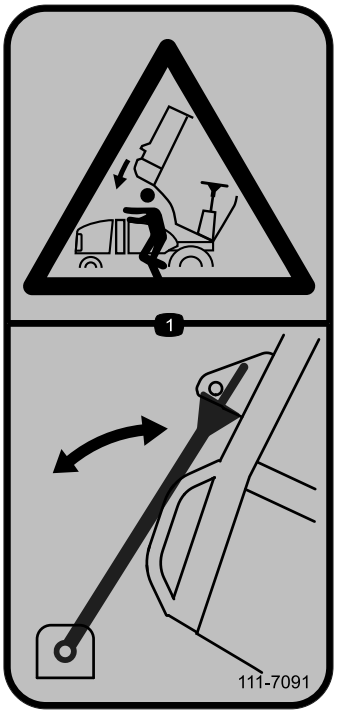

decal111-7091

111-7091

1. Risk för krosskada – använd alltid motorhuvens hasp.

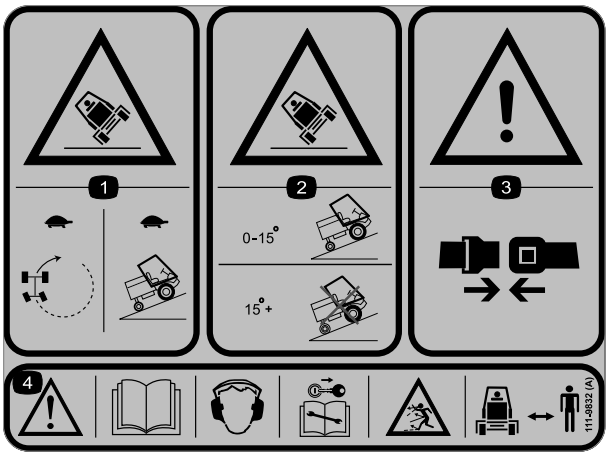

decal111-9832

111-9832

Groundsmaster 3400 (modell 30651) och LT-F3000 (modell 30659)

1. Vältrisk – sväng med låg hastighet och kör med låg hastighet i sluttningar.
2. Vältrisk – kör på sluttningar vars lutning understiger 15 grader och inte på sluttningar vars lutning överstiger 15 grader.
3. Varning – använd alltid säkerhetsbälte.
4. Varning – läs *bruksanvisningen*. Använd hörselskydd. Ta ut nyckeln ur tändningen innan du utför underhåll. Risk för utslungade föremål; se till att kringstående håller sig på avstånd från maskinen.

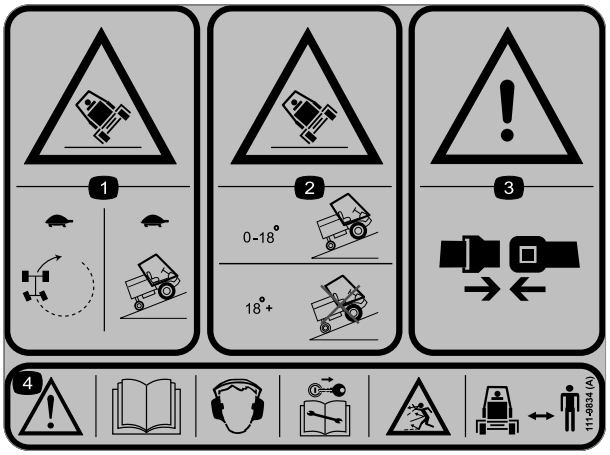

decal111-9834

111-9834

LT3340 (modell 30657)

1. Vältrisk – sväng med låg hastighet och kör med låg hastighet i sluttningar.
2. Vältrisk – kör på sluttningar vars lutning understiger 18 grader och inte på sluttningar vars lutning överstiger 18 grader.
3. Varning – använd alltid säkerhetsbälte.
4. Varning – läs *bruksanvisningen*. Använd hörselskydd. Ta ut nyckeln ur tändningen innan du utför underhåll. Risk för utslungade föremål; se till att kringstående håller sig på avstånd från maskinen.

Produktöversikt

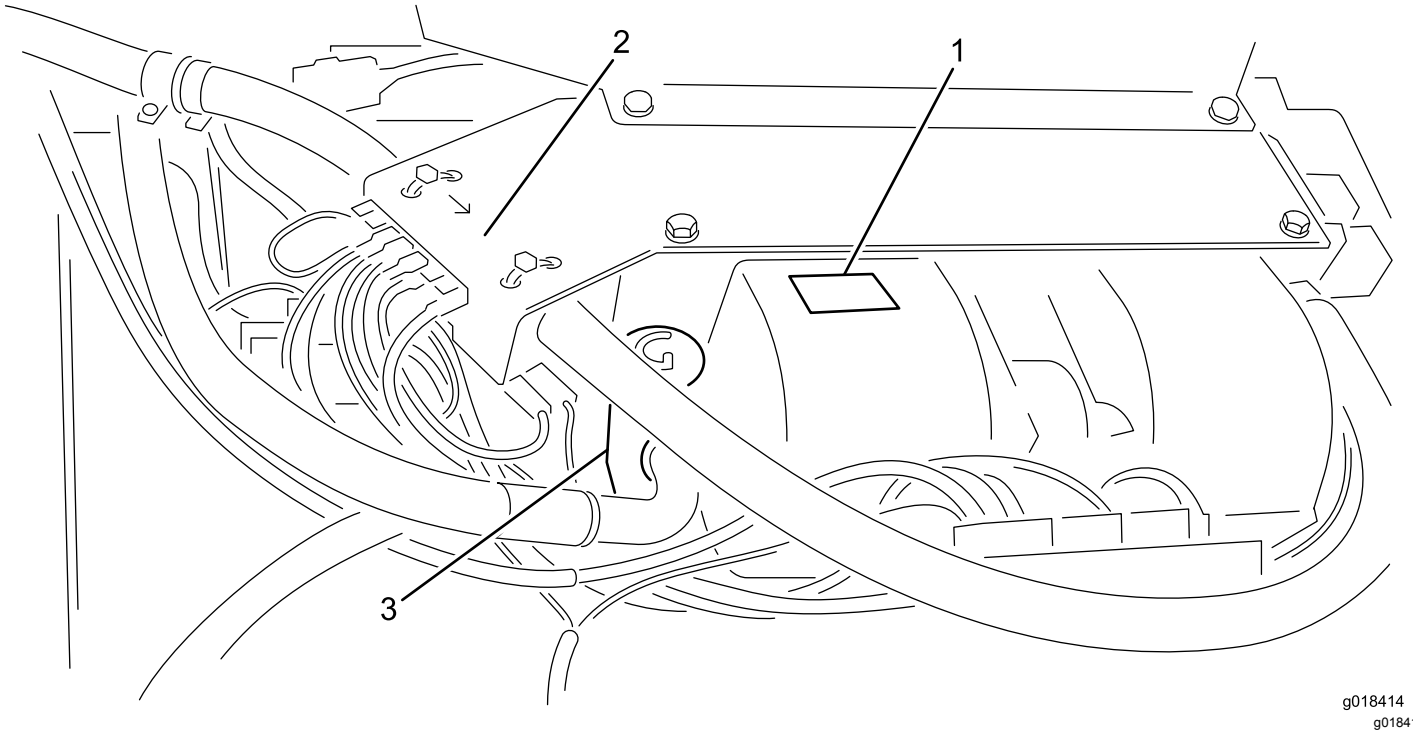

Figur 3
Förångare, värmare och fläktar – monterade framför hyttaket

1. Luftkonditionering: förångare, värmare och dubbel radiell fläkt
2. Ventil till värmare
3. Expansionsventil

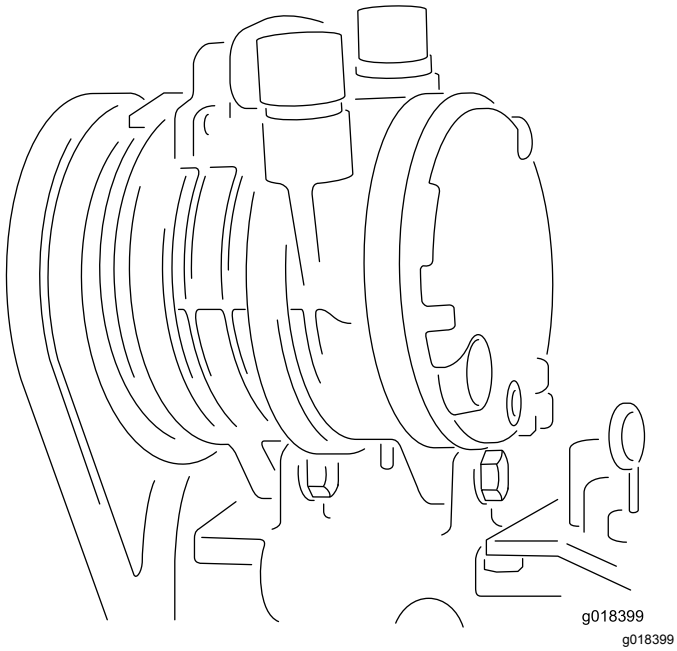

Figur 4
Kompressor – monterad på motorn

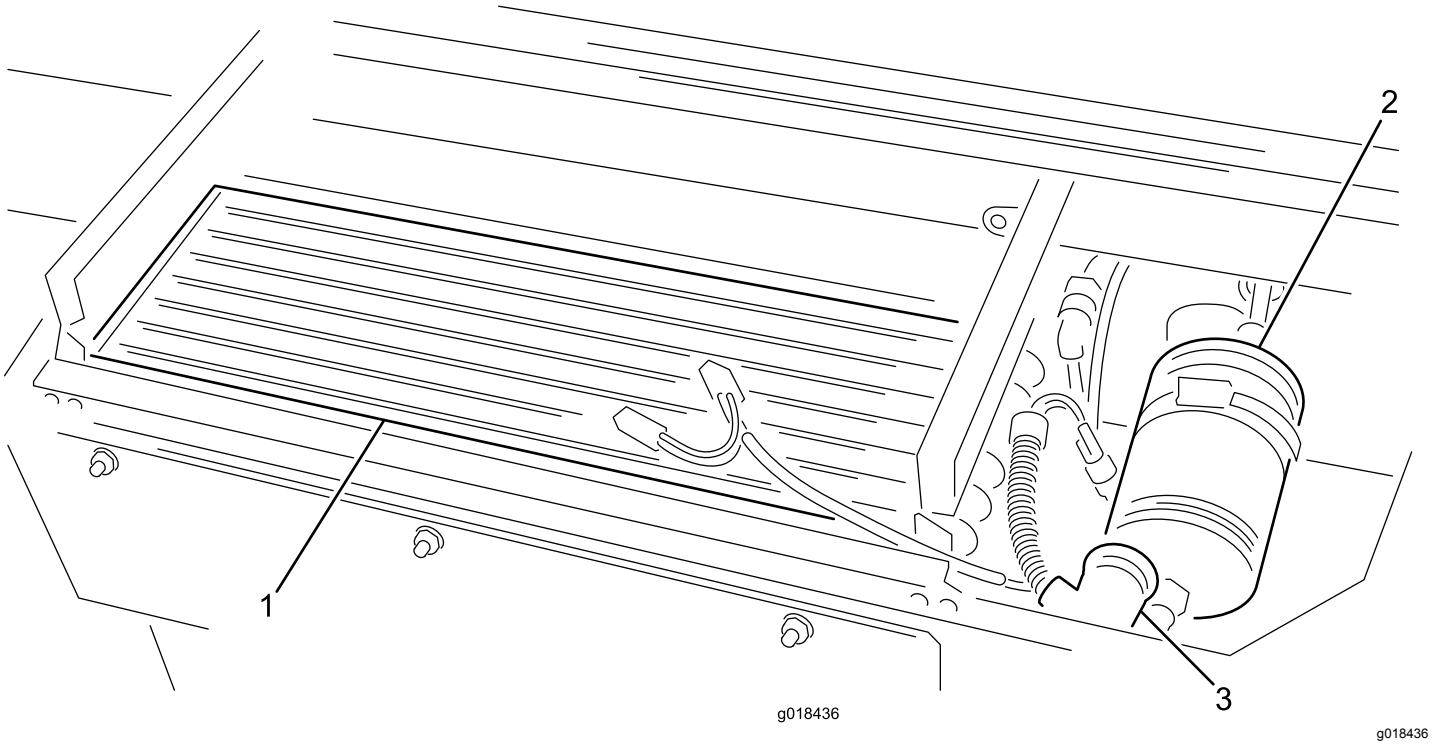

Figur 5

Kondensator och tork/filter – monterade bak i hyttaket

1. Kondensator
2. Tork/filter
3. Tryckomkopplare

Reglage

Blåsarreglage

Reglagen är monterade på höger sida i takets beklädnad.

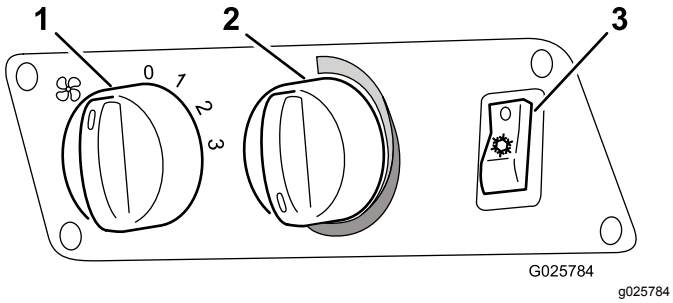

Figur 6

1. Trelägesomkopplare för den radiella fläktens hastighet
2. Temperaturvred
3. Luftkonditioneringsomkopplare

Omkopplare för vindrutespolare och -torkare

Omkopplaren är monterad på vänster sida i takets beklädnad.

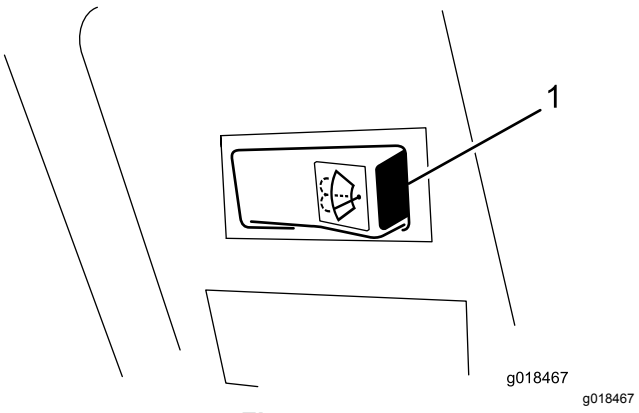

Figur 7

1. Omkopplare för vindrutespolare och -torkare

Inre lampomkopplare

Tryck på den främre delen av den inre lampomkopplaren (Figur 8) för att tända lampan. Tryck på den bakre delen av omkopplaren för att släcka lampan.

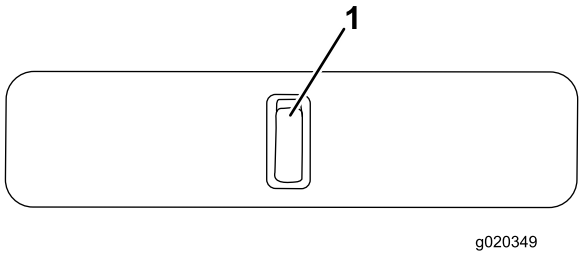

Figur 8

1. Inre lampomkopplare

Främre fönsterhandtag (2)

Du kan öppna det främre fönstret för ventilation. Det finns två handtag (Figur 9).

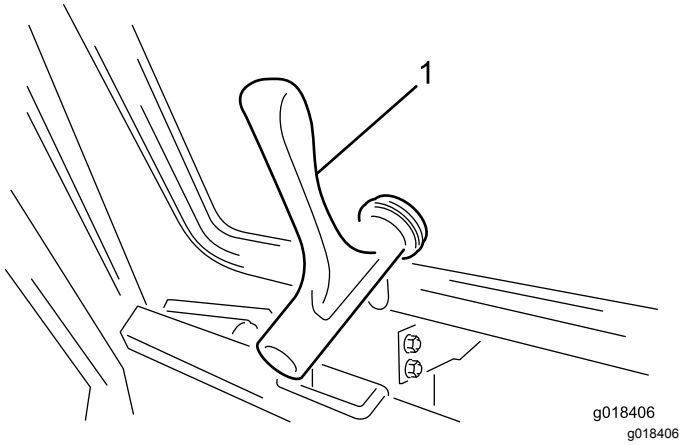

Figur 9

1. Främre fönsterhandtag

Bakre fönsterhandtag med stötta

Du kan öppna det bakre fönstret för ventilation. Vrid stöttan till det bakre fönstret för att ställa upp fönstret (Figur 10).

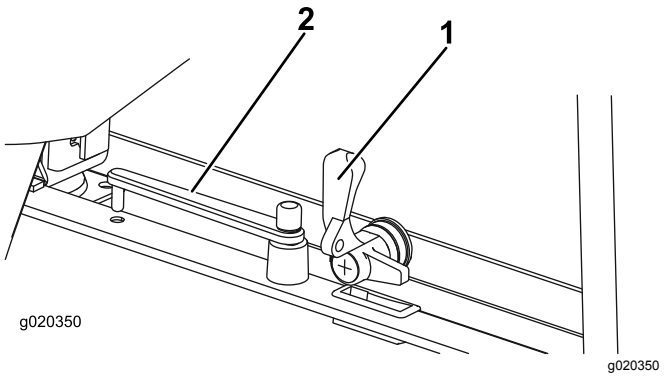

Figur 10

1. Bakre fönsterhandtag
2. Bakre fönsterstötta

Specifikationer

Obs: Specifikationer och utformning kan ändras utan föregående meddelande.

LUFTKONDITIONERING	
Nedkylningsprestanda	4,2 kW
Kylmedel	R134A
Rekommenderad mängd kylmedel	850 g
Förångare – fläktens volymetriska luftflöde	660 m^3/h
ELSYSTEM	
Driftspänning	12 V
Säkring för radiell fläkt/kompressor	15 A
Säkring för enstegsfläkt	25 A
KOMPRESSOR	
Beteckning	TM-08 HS
Rotationsriktning (när man tittar på remskivan)	medurs
Drifthastighet	700–6 000 varv/min
Slagvolym	82 cm^3/varv
Anslutning på trycksidan	3/4 tums o-ring
Anslutning på insugssidan	7/8 tums o-ring
Magnetkopplingens driftspänning	12 V
Magnetkopplingens strömförbrukning	0,45 W
Kylolja	ZXL 100 PAG
Mängden kylolja i kompressorn	150 cm^3

Kylolja – ytterligare mängd för att fylla luftkonditioneringssystemet	25 cm^3
Strömförbrukning för luftkonditioneringssystemet	2,5 kW

Redskap/tillbehör

Det finns ett urval av godkända Toro-tillbehör som du kan använda för att förbättra och utöka maskinens kapacitet. Kontakta en auktoriserad serviceverkstad eller återförsäljare eller gå till www.Toro.com för att se en lista över alla godkända redskap och tillbehör.

Använd endast originalreservdelar och tillbehör från Toro för att garantera optimal prestanda och fortlöpande säkerhet för produkten. Det kan vara farligt att använda reservdelar och tillbehör från andra tillverkare och det kan göra produktgarantin ogiltig.

Körning

Obs: Vänster och höger sida på maskinen är lika med förarens vänstra respektive högra sida vid normal körning.

Använda värmesystemet

1. Slå av luftkonditioneringsomkopplaren.
2. Ställ in omkopplaren för fläkthastighet på önskad hastighet.
3. Ställ in temperaturreglaget på önskad inställning.
4. De två luftventilerna i takkonsolen kan vridas och vinklas i önskad riktning.

Använda luftkonditione-ringen för första gången

1. Starta motorn.
2. Tryck på strömbrytaren för fläkten (Figur 6).
3. Slå på luftkonditioneringsomkopplaren (Figur 6).
4. Ställ in temperaturvredet (Figur 6) till maximal kyla (vrid det moturs så långt som möjligt).

   Obs: Efter tre minuter släpper luftgallret ut kall luft.
5. Justera fläkthastigheten och temperaturreglaget för att uppnå lämplig nedkylning.

Använda luftkonditione-ringssystemet

Försök inte använda luftkonditioneringssystemet utan att motorn är igång eftersom det inte kommer att fungera och batteriet laddas ur.

Kör luftkonditioneringssystemet i 15 minuter var 14:e dag för att förhindra att det uppstår fel på kompressoraxelns tätningar i förtid.

1. Slå PÅ omkopplaren.
2. Ställ in omkopplaren för fläkthastighet på önskad hastighet.
3. Ställ in temperaturreglaget på önskad inställning.

   Obs: Termostaten i systemet slår på och stänger av kompressorn för att upprätthålla inställd temperatur.

Använda vindrutespolaren och -torkaren

1. Tryck på omkopplarens högra sida för att starta vindrutespolarna.

2. Tryck och håll omkopplaren intryckt för att använda vindrutetorkarna.
3. Tryck på omkopplarens vänstra sida för att starta vindrutetorkarna.

Fylla på flaskan för spolarvätska

Fyll på flaskan med rent vatten och rekommenderad mängd av vår spolarvätska (Figur 11).

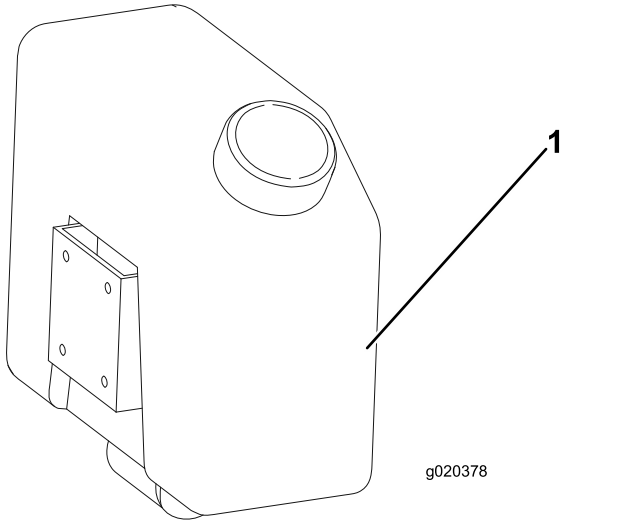

Figur 11

1. Flaska för spolarvätska

⚠ VARNING

Om du inte använder spolarvätska med frostskyddsmedel i kallt väder kan detta leda till försämrad sikt genom vindrutan och ökad risk för skada eller olycka.

Om du använder maskinen i temperaturer under 5 °C ska du använda spolarvätska med frostskyddsmedel.

Använda fönstren

Främre fönster

1. Vrid handtagen moturs och skjut upp fönstret.
2. Vrid handtagen medurs för att låsa fönstret i det öppna läget.
3. För att stänga fönstret vrider du handtagen moturs, drar i fönstret för att stänga det och vrider handtagen medurs för att låsa fönstret.

Bakre fönster

1. Lås upp och öppna det bakre fönstret genom att vrida handtaget moturs.

   Obs: Gasfjädrarna skjuter upp fönstret helt.
2. Vrid fönsterstöttan mot fönsterhandtaget för att ställa upp det.
3. För att stänga det bakre fönstret vrider du bort stöttan från fönstret, drar i fönstret för att stänga det och vrider handtaget medurs för att låsa fönstret.

Använda luckorna

För att öppna luckan utifrån hytten trycker du på luckspärrknappen på handtaget medan du öppnar luckan (Figur 12).

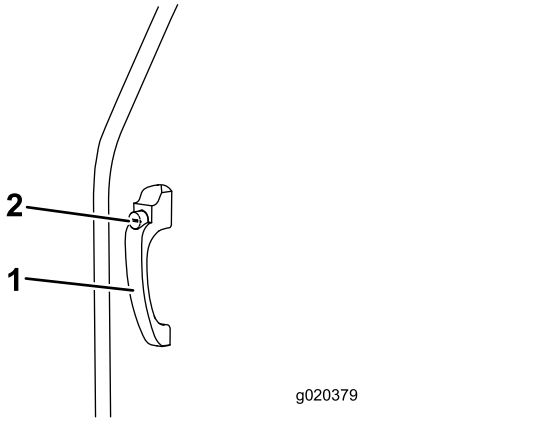

Figur 12

1. Luckspärrhandtag
2. Luckspärrknapp

För att öppna luckan inifrån hytten drar du i lucklåsets frigöringsreglage samtidigt som du öppnar luckan (Figur 13).

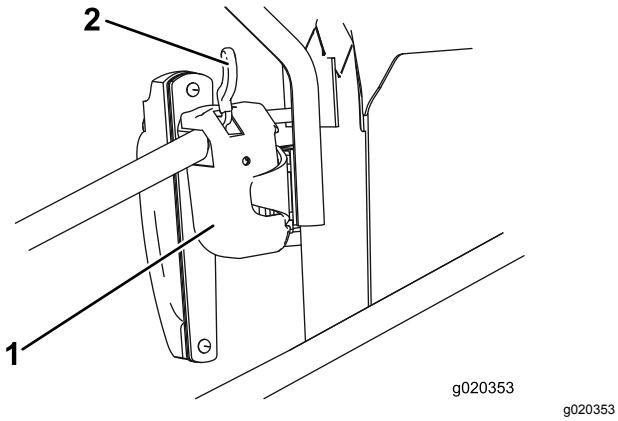

g020353

Figur 13

1. Lucklås
2. Frigöringsreglage

Justera speglarna

Be någon hjälpa dig att justera sidospeglarna när du sitter på sätet så att du ser sidorna av maskinen så bra som möjligt (Figur 14).

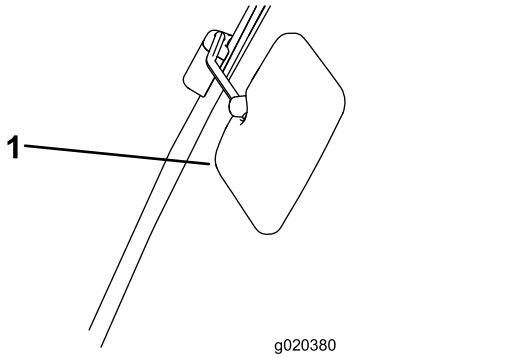

g020380

Figur 14

1. Sidospegel

Underhåll

Obs: Vänster och höger sida på maskinen motsvarar förarens vänstra respektive högra sida vid normal körning.
Parkera maskinen på ett plant underlag, stäng av motorn och ta ut nyckeln innan du utför några underhållsrutiner.

Rekommenderat underhåll

Underhållsintervall	Underhållsförfarande
Efter de första 100 timmarna	• Kontrollera att alla anslutningar sitter ordentligt.
Var 50:e timme	• Kontrollera kylmedelsnivån.
Var 250:e timme	• Kontrollera att kompressorns magnetkoppling fungerar som den ska. • Kontrollera om vattentömningsröret är igensatt och rengör vid behov. • Undersök och rengör bladen på kondensatorn vid behov. • Kontrollera elkablarnas skick. • Kontrollera elkontakternas skick samt att de sitter ordentligt.
Var 500:e timme	• Kontrollera skicket på kompressorns fläktrem och att den är korrekt spänd. Justera vid behov. • Kontrollera slangarnas allmänna skick och att de inte är slitna. • Undersök alla anslutningar för att se om det finns några läckor. • Undersök klimatenheten som sitter i taket inuti hytten och kontrollera att alla delar sitter ordentligt. • Kontrollera att fästdonen på kompressorns fästen sitter ordentligt.
Vartannat år	• Byt tork/filter.

⚠ VARNING

Du riskerar att bli skadad om du arbetar med maskinen utan säkerhetsstödet.

Se till att säkerhetsstödet har monterats innan något underhåll utförs under förarplattformen eller hytten.

⚠ VAR FÖRSIKTIG

Om du lämnar nyckeln i tändningslåset kan någon råka starta motorn av misstag och skada dig eller någon annan person allvarligt.

Ta ut nyckeln ur tändningslåset innan du utför något underhåll.

Viktigt: **Underhåll eller reparationer på värmesystemet ska utföras av en auktoriserad Toro-återförsäljare eller en specialist inom värmesystem för fordon.**

Viktigt: **Allt arbete på kylkomponenterna i luftkonditioneringssystemet ska utföras av kvalificerad personal.**

- Luftkonditioneringssystemet kan användas under många månader under klippsäsongen. Det rekommenderade regelbundna underhållet måste utföras för att förlänga systemets livslängd och se till att det fungerar på ett effektivt sätt. Underlåtenhet att utföra det rekommenderade och dokumenterade underhållet kan medföra att garantin för systemet och komponenterna inte gäller.
- Även om luftkonditioneringssystemet inte används ofta måste underhållsschemat följas eftersom kylmedlet kan bli gammalt och dunsta bort med tiden.
- Rengör kondensatorns och förångarens blad med komprimerad luft i motsatt riktning mot det normala luftflödet. Om beläggningar med fett har bildats kan dessa tas bort med en tvål- och vattenlösning utan slipande egenskaper.
- Låga nivåer av kylmedel kan försämra luftkonditioneringsenhetens prestanda.
- Extremt låga nivåer kan leda till att lågtrycksomkopplaren stänger ned systemet.

- I uppsamlingstanken finns ett inbyggt siktglas genom vilken kylmedlets nivå kan kontrolleras. Kör systemet i fem minuter efter påfyllning så att alla luftbubblor försvinner ur systemet. Kontrollera nivån efteråt och fyll på om nödvändigt. En och annan luftbubbla är acceptabel

  Viktigt: **Spill inte kompressorolja på fordonets ytor. Det kan orsaka missfärgningar på fordonet och nedbrytning av akryl- eller ABS-plastkomponenter.**
- När klimatslangarna sätts fast ska packningsringarna smörjas med kylolja.
- Efter att klimatslangarna har tagits bort från luftkonditioneringssystemet ska du alltid byta ut o-ringarna mot nya som är specificerade för kylmedel 134A.
- Använd alltid två skiftnycklar när du drar åt eller lossar kopplingar för att förhindra att slangarna vrids.

Kontrollera kylmedelstrycket

När luftkonditioneringssystemet används skiljer sig drifttrycket på insugssidan från trycket på trycksidan på kompressorn.

Denna tryckskillnad påverkar kompressorns hastighet, temperaturen inuti fordonet, temperaturen utanför samt den relativa fuktigheten.

Tryck som skiljer sig från de som står i tabellen nedan kan vara tecken på ett systemfel.

Ställ in kompressorns hastighet på 2 000 varv/min för att kontrollera trycket, vid en lufttemperatur på 20–40 °C. Kör fläkten på högsta hastighet (position 3).

Kylmedelstryck i systemet

Utomhustemperatur	Lågtryckssidan	Högtryckssidan
20 °C	1,7–2,1 bar	10–14 bar
25 °C	1,8–2,2 bar	12–16 bar
30 °C	1,9–2,3 bar	14–18 bar

Felsöka tryckavläsningar

Medan kompressionstestet utförs kan avvikelser från värdena i tabellen uppmätas. Genom att hitta orsaken går det att fastställa ifall en del måste repareras eller bytas ut.

Följande är en kort lista över några tryckavvikelser som kan uppmätas och några möjliga orsaker.

- **Trycket på högtrycksmanometern är för högt**
  - Luftvolymen i kondensatorn är för liten.
  - Mängden kylmedel är för hög.
  - Torken/filtret är igensatt.
- **Trycket på högtrycksmanometern är för lågt**
  - Mängden kylmedel är för låg (titta genom siktglaset).
  - Kompressorns hastighet är för låg (kontrollera att drivremmen inte glider/är korrekt spänd).
  - Det är fel på kompressorn.
- **Trycket på lågtrycksmanometern är för högt**
  - Expansionsventilen är felaktig.
  - Kompressorns hastighet är för låg (kontrollera att drivremmen inte glider/är korrekt spänd).
  - Det är fel på kompressorn.
- **Trycket på lågtrycksmanometern är för lågt**
  - Insugs- eller tryckslangarna är igensatta.
  - Expansionsventilen är felaktig.
  - Mängden kylmedel är för låg (kontrollera bränslerenaren).
  - Luftvolymen i förångaren är för liten.

  Alla tryckavvikelser från värdena i tabellen ska undersökas och repareras av kvalificerad personal.

Viktigt: **Släpp inte ut kylmedel i atmosfären. Innan du öppnar eller kopplar bort delar från kylkretsen måste kylmedlet tömmas ut i en särskild återvinningsflaska som du sedan kasserar på korrekt vis.**

Använd alltid originaldelar från Toro när du reparerar eller utför service på luftkonditioneringssystemet.

Kontrollera kylmedelsnivån

Serviceintervall: Var 50:e timme

Kontrollera att det finns korrekt mängd kylmedel i systemet för att använda det. Allteftersom kylmedelsnivån sjunker passerar fler och fler luftbubblor genom siktglaset. Låga nivåer av kylmedel kan försämra luftkonditioneringsenhetens prestanda. Extremt låga nivåer kan leda till att lågtrycksomkopplaren stänger ned systemet.

1. Använd siktglaset i uppsamlingstanken för att kontrollera kylmedelsnivån (Figur 15).

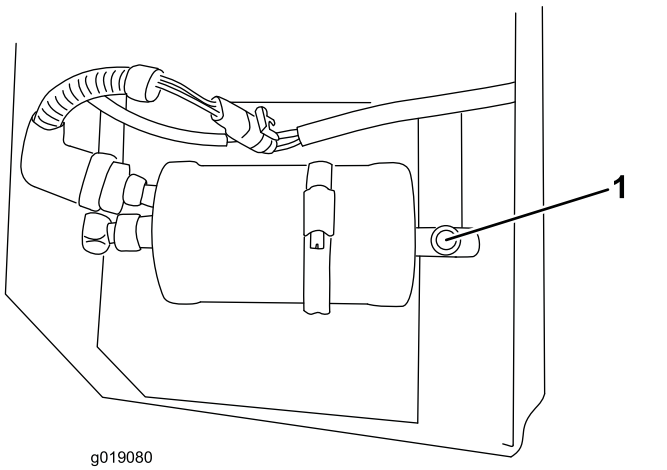

Figur 15

1. Siktglas för kylmedel

2. Kör systemet i fem minuter efter påfyllning så att alla luftbubblor försvinner ur systemet.
3. Kontrollera nivån efteråt och fyll på om nödvändigt.

   Obs: En och annan bubbla är acceptabel.

Kontrollera kompressorns magnetkoppling

Serviceintervall: Var 250:e timme

Kompressorns magnetkoppling fungerar som den ska om den klickar när den slås på (Figur 16).

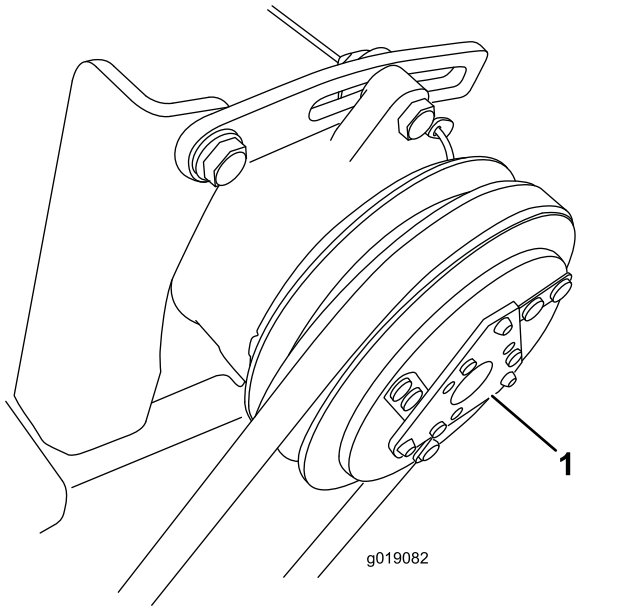

Figur 16

1. Kompressorns magnetkoppling

Kontrollera tömningsröret

Serviceintervall: Var 250:e timme

Vattentömningsröret är det genomskinliga plaströret som är anslutet till kondensatorn. Den går från kondensatorn genom hyttens struktur till under hyttens framsida (Figur 17). Kontrollera om vattentömningsröret är igensatt och rengör vid behov.

Om röret är igensatt ska du använda ett flexibelt rensningsverktyg (piprensare) eller koppla bort röret och blåsa komprimerad luft igenom det.

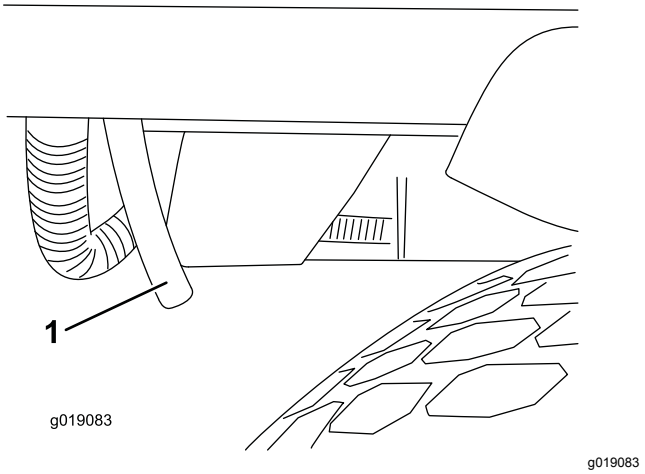

Figur 17

1. Vattentömningsrör

Obs: Om igensättningen inte går att komma åt med ett flexibelt rensningsverktyg kan rörets andra ände

kopplas bort och blåsas ut med komprimerad luft (Figur 18).

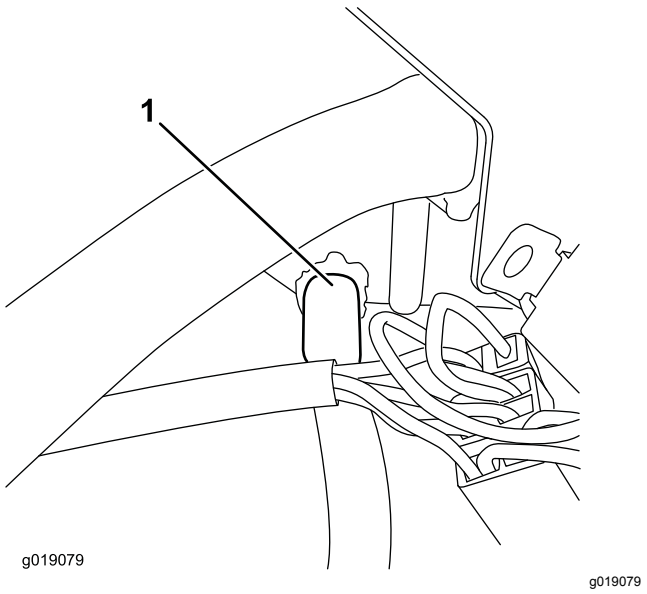

Figur 18

1. Lossa röret här.

Kontrollera kompressorns fläktrem

Serviceintervall: Var 500:e timme

1. Om remmen är korrekt spänd kan den böjas ned 10 mm med en kraft på 40 N mitt emellan remskivorna.
2. Om den inte böjs 10 mm lossar du de övre och nedre fästskruvarna på kompressorn.

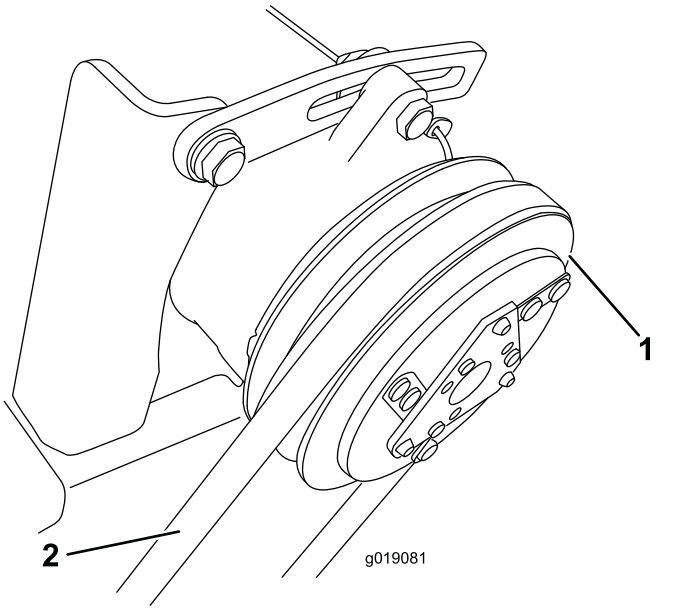

Figur 19

1. Kompressor
2. Kontrollera hur mycket remmen kan böjas här.

3. Öka eller minska kompressorremmens spänning och dra åt skruvarna.
4. Kontrollera remmens nedböjning igen för att säkerställa att spännkraften är korrekt.

Tippa hytten

Du kan tippa hytten för att komma åt att rengöra och utföra underhåll under förarplattformen.

Hytten och förarplattformen tippas tillsammans som en enhet. Tippningsvinkeln är mindre än vinkeln för en plattform utan hytt. Detta beror på att maskinen måste ha tillräcklig stabilitet när hytten tippas på grund av hyttens vikt och position.

Tippa hytten uppåt

1. Ta bort hårnålssprintarna och vrid de två låsspakarna på tvärbalken på hyttens baksida så att de pekar uppåt (Figur 20).

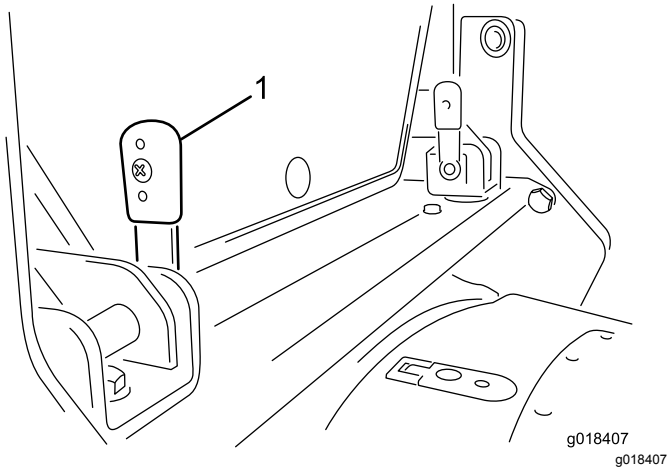

Figur 20

1. Låsspak (2) – vriden uppåt (vertikalt)

2. Skjut spakarna inåt för att ta bort dem från fästena.

   Obs: Om spakarna är svåra att ta bort kan du rikta in låsspakarna med skårorna i fästet och sedan ta bort spakarna.

3. På hyttens båda sidor finns det ett handtag på den bakre hörnstolpen, så att hytten kan höjas från båda sidorna. Lyft upp ett av dessa handtag.

   Obs: De inbyggda gasfjädrarna hjälper till att höja upp hytten på ett kontrollerat sätt och stoppar den när den är helt upphöjd.

4. Höj upp hytten så långt det går och montera sedan säkerhetsstödet på följande sätt:

   A. Ta fram säkerhetsstödet ur förvaringsutrymmet.

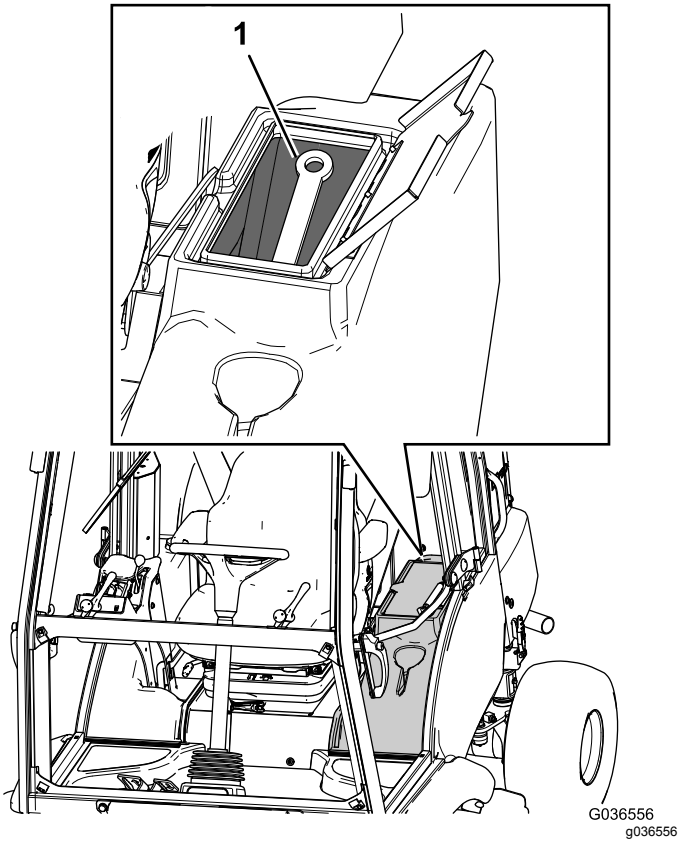

Figur 21

1. Säkerhetsstöd

   B. Placera säkerhetsstödet i det ena av tvärbalkens två fästen. För sedan tillhörande låsspak genom både stödet och fästet och vrid den nedåt.

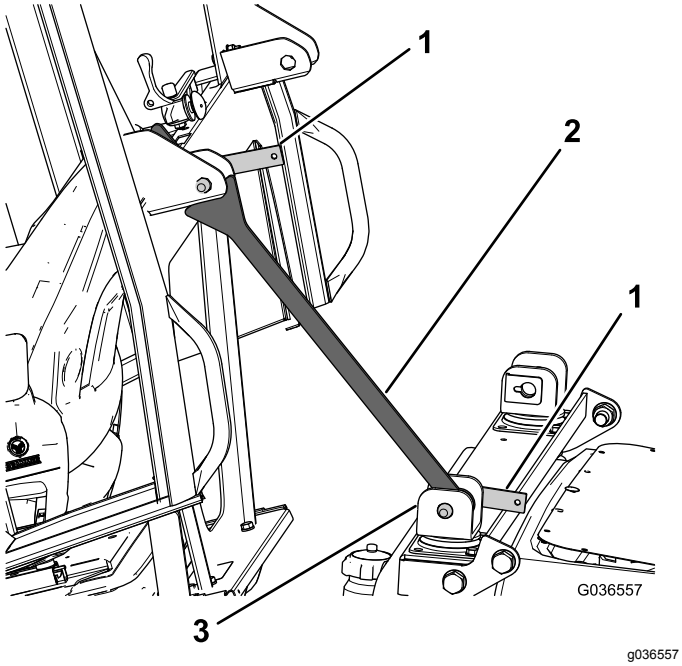

Figur 22

1. Låsspak
2. Säkerhetsstöd
3. Tvärbalksfäste

C. När säkerhetsstödet är fastlåst vrider du tvärbalksfästet mot hytten så att det vilar mot fästet på hyttens baksida (Figur 22).

D. För in den andra låsspaken genom det översta fästet så att säkerhetsstödet låses fast (Figur 22).

Sänka hytten

1. Gör så här för att avlägsna säkerhetsstödet:
   A. Ta bort de två låsspakar som håller fast säkerhetsstödet i tvärbalkens fästen.
   B. Avlägsna säkerhetsstödet från tvärbalksfästet.
   C. Placera säkerhetsstödet i förvaringsutrymmet (Figur 21).
2. Dra ett av handtagen nedåt för att sänka hytten så att fästena på hyttens baksida hamnar mellan fästena på tvärbalken.
3. Tryck spakarna genom fästena när de är i det vertikala läget (Figur 20).

   Obs: För spakarna fram och tillbaka i fästena för att rikta in dem med låstapparna i skårorna.
4. När spakarna har förts in helt vrider du dem bakåt för att låsa dem på plats (Figur 23).

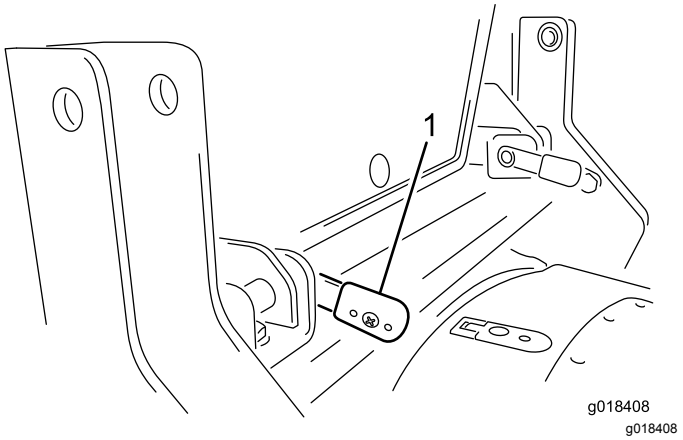

Figur 23

1. Låsspak (2) – vriden nedåt (horisontell)

5. Montera hårnålssprintarna.

Leta reda på säkringarna

Hyttsäkringarna sitter i säkringsdosan i hyttens takklädsel (Figur 24).

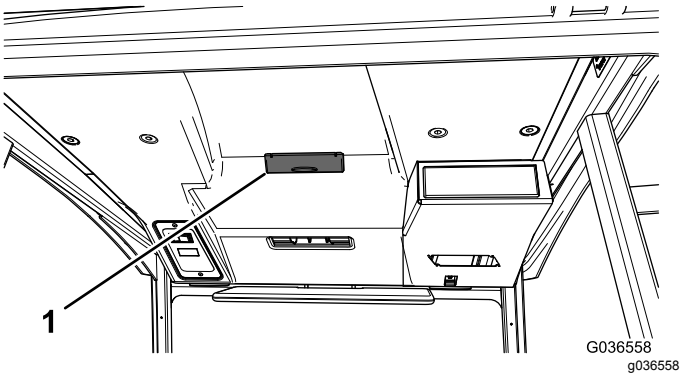

Figur 24

1. Säkringsdosa i hytten

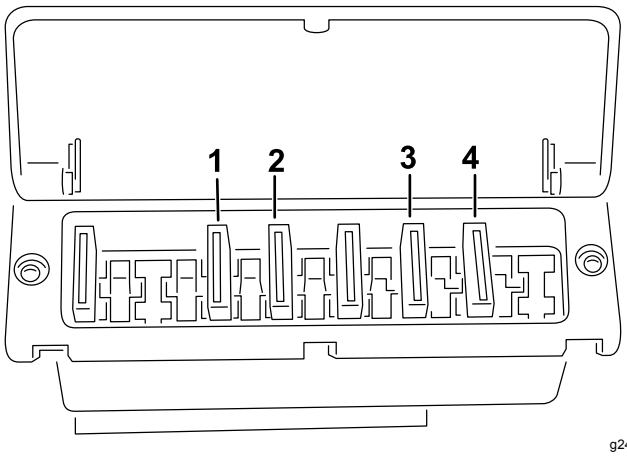

Figur 25

1. 25 A
2. 15 A
3. 5 A
4. 5 A

Rengöra maskinen och hytten

Rikta inte vatten mot taket när du rengör maskinen och hytten.

Förvaring

Se traktorenhetens *bruksanvisning* för information om maskinens förvaring.

Scheman

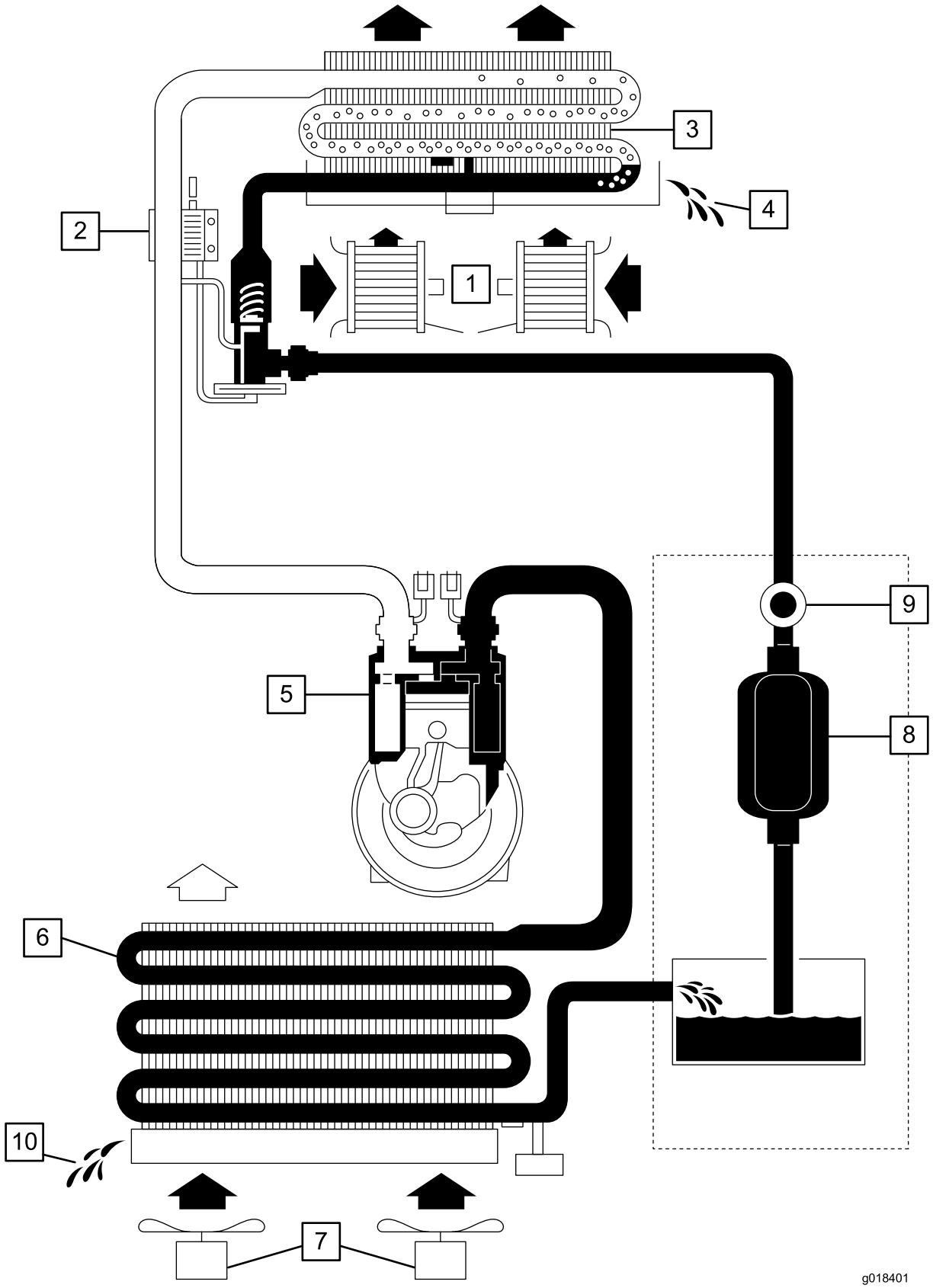

g018401

1	Radiell fläkt
2	Expansionsventil
3	Förångare (kombinerad med värmeväxlare för uppvärmning)
4	Kondensator – vatten
5	Kompressor
6	Kondensator
7	Enstegsfläktar
8	Tork/filter
9	Siktglas
10	Tömningsrör

Funktionsdiagram för luftkonditioneringssystemet (Rev. n/a)

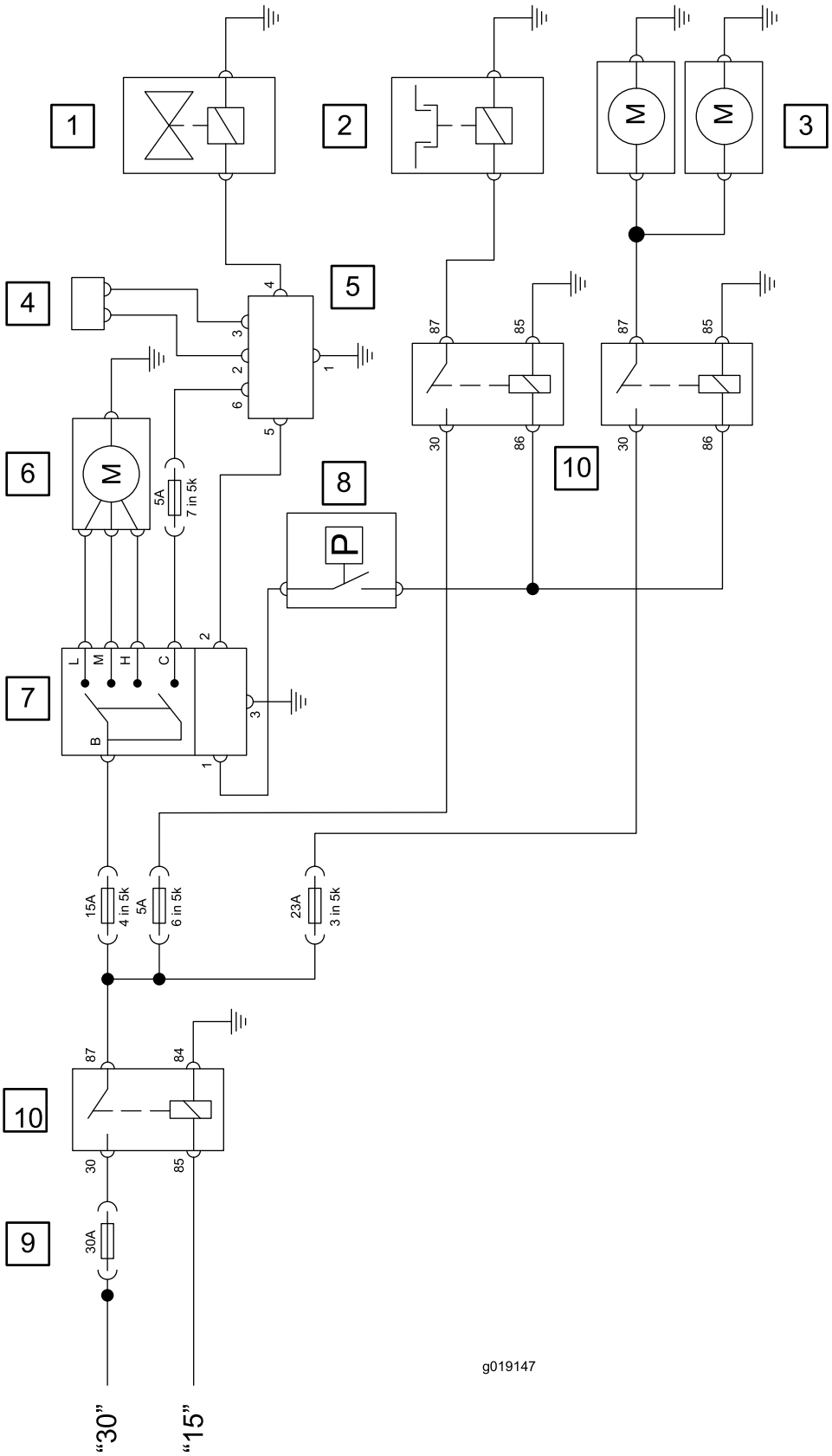
1
2
3
4
5
6
7
8
9
10
10
M
M
M
P
L
M
H
C
B
5A
7 in 5k
15A
4 in 5k
5A
6 in 5k
23A
3 in 5k
30A
87
85
30
86
84
"30"
"15"
g019147

g019147

1	Värmeventil
2	Kompressor med magnetkoppling
3	Dubbla enstegsfläktar
4	Temperaturgivare
5	Elektronisk regulator
6	Radiell fläkt
7	Hastighetsomkopplare för fläkt
8	Tryckomkopplare
9	Huvudsäkring i motorrummet
10	Relä

Elschema för luftkonditioneringssystemet (Rev. n/a)

Anteckningar:

Anteckningar:

Anteckningar:

Försäkran om inbyggnad

The Toro Company, 8111 Lyndale Ave. South, Bloomington, MN, USA försäkrar att följande enheter överensstämmer med nedanstående direktiv, förutsatt att de monteras i enlighet med medföljande anvisningar på vissa Toro-modeller enligt vad som anges i tillämplig försäkran om överensstämmelse.

Modellnr	Serienr	Produktbeskrivning	Fakturabeskrivning	Allmän beskrivning	Direktiv
02895	400000000 och högre	Allvädershytt, klippare med tre enheter i LT-serien eller Groundsmaster-traktorenhet i serien 3400	CAB W/ AIR-CONDITIONER	Hytt	2014/30/EU 2006/42/EG

Relevant teknisk dokumentation har sammanställts enligt kraven i Del B i Bilaga VII i direktivet 2006/42/EG.

Vi åtar oss att vidarebefordra, enligt förfrågningar från nationella myndigheter, relevant information om detta delvis färdigställda verktyg. Vidarebefordringen sker elektroniskt.

Verktyget ska inte idrifttas förrän det har monterats i lämpliga Toro-modeller enligt anvisningarna i tillhörande deklaration om överensstämmelse och i enlighet med alla andra tillgängliga anvisningar, efter vilket verktyget kan sägas överensstämma med alla relevanta direktiv.

Intygas:



John Heckel
Senior Engineering Manager
8111 Lyndale Ave. South
Bloomington, MN 55420, USA
January 22, 2018

Auktoriserad representant:

Marcel Dutrieux
Manager European Product Integrity
Toro Europe NV
Nijverheidsstraat 5
2260 Oevel
Belgium

Tel. +32 16 386 659

Europeiskt sekretessmeddelande

De uppgifter som Toro registrerar
Toro Warranty Company (Toro) respekterar din integritet. För att kunna behandla dina garantianspråk och kontakta dig i händelse av att en produkt måste återkallas ber vi dig att uppge vissa personuppgifter, antingen direkt eller via din lokala Toro-återförsäljare.

Toros garantisystem körs på servrar som finns i USA där sekretesslagarna kanske inte ger samma skydd som i ditt land.

GENOM ATT UPPGE DINA PERSONUPPGIFTER FÖR OSS SAMTYCKER DU TILL ATT DE BEHANDLAS SÅ SOM BESKRIVS I DET HÄR SEKRETESSMEDDELANDET.

Så här använder Toro informationen
Toro kan använda dina personuppgifter för att behandla garantianspråk och för att kontakta dig i händelse av att en produkt återkallas. Toro kan vidarebefordra uppgifterna till sina dotterbolag, återförsäljare eller andra affärspartner i samband med någon av dessa aktiviteter. Vi säljer inte dina personuppgifter till något annat företag. Vi förbehåller oss rätten att vidarebefordra personuppgifter i syfte att efterleva tillämpliga lagar och uppfylla förfrågningar från vederbörliga myndigheter, administrera system på rätt sätt eller för vår egen eller andra användares säkerhet.

Så här sparas dina personuppgifter
Vi sparar dina personuppgifter så länge vi behöver dem för de syften de ursprungligen registrerades för, av andra legitima skäl (t.ex. för att följa föreskrifter) eller så länge som krävs enligt tillämplig lag.

Toros engagemang för att skydda dina personuppgifter
Vi vidtar skäliga försiktighetsåtgärder för att skydda dina personuppgifter. Vi vidtar också åtgärder för att bibehålla personuppgifternas aktuella status så att de är korrekta.

Åtkomst till och korrigering av personuppgifter
Om du vill granska eller korrigera dina personuppgifter kan du kontakta oss via e-post på legal@toro.com.

Konsumenträtt i Australien

Australiensiska kunder hittar information rörande australiensisk konsumenträtt inuti förpackningen eller hos den lokala Toro-återförsäljaren.

Toros heltäckande garanti

Begränsad garanti

Fel och produkter som omfattas

The Toro® Company och dess dotterbolag Toro Warranty Company garanterar gemensamt, och i enlighet med ett avtal dem emellan, att din Toro-produkt (”produkten”) är fri från material- och tillverkningsfel i två år eller 1 500 körtimmar*, beroende på vilket som inträffar först. Den här garantin gäller för alla produkter förutom luftare (och för dem finns det separata garantiförklaringar). Om ett fel som omfattas av garantin föreligger, kommer vi att reparera produkten utan kostnad för dig. Detta omfattar feldiagnos, arbete, reservdelar och transport. Den här garantin börjar gälla det datum då produkten levereras till den ursprungliga köparen i återförsäljarledet.
* Produkt som är utrustad med en timmätare.

Anvisningar för garantiservice

Du är ansvarig för att meddela produktdistributören eller den auktoriserade återförsäljaren som du köpte produkten av så snart du tror att något fel som omfattas av garantin föreligger. Om du behöver hjälp med att hitta en produktdistributör eller en auktoriserad återförsäljare, eller om du har några frågor som rör dina rättigheter och skyldigheter beträffande garantin, kan du kontakta oss på:

Commercial Products Service Department
Toro Warranty Company
8111 Lyndale Avenue South
Bloomington, MN 55420-1196
E-post: commercial.warranty@toro.com

Ägarens ansvar

Som ägare till produkten är du ansvarig för att utföra de underhåll och justeringar som krävs i enlighet med anvisningarna i bruksanvisningen. Om du inte utför nödvändigt underhåll och nödvändiga justeringar kan detta leda till att ett eventuellt garantianspråk inte godkänns.

Produkter och fel som inte omfattas

Alla produkt- eller funktionsfel som inträffar inom garantiperioden beror inte på material- eller tillverkningsfel. Den här garantin omfattar inte följande:

- Produktfel som orsakas av att andra reservdelar än Toro-originaldelar används eller av att extra, modifierade tillbehör och produkter som inte har tillverkats av Toro monteras och används. I vissa fall erbjuder tillverkaren en separat garanti för sådana produkter.
- Produktfel som orsakas av underlåtenhet att utföra det underhåll och/eller de justeringar som rekommenderas. Garantianspråk kan komma att underkännas om Toro-produkten inte underhålls i enlighet med anvisningarna i stycket Rekommenderat underhåll i *bruksanvisningen*.
- Produktfel som orsakas av felaktig, slarvig eller vårdslös användning av produkten.
- Slitdelar som förbrukas genom användning, förutom om dessa visar sig vara defekta. Exempel på slitdelar som förbrukas eller slits ut vid normal användning av produkten omfattar, men är inte begränsat till, bromsklossar, bromsbelägg, lamellbelägg, knivar, cylindrar, underknivar, luftarpinnar, svänghjul, däck, filter, remmar samt vissa sprutkomponenter som membran, munstycken och backventiler m.m.
- Fel som orsakats av yttre påverkan. Yttre påverkan omfattar, men är inte begränsat till, väder, förvaringsomständigheter, föroreningar, användning av kylvätskor, smörjmedel, tillsatser, konstgödningsmedel, vatten eller kemikalier m.m. som ej har godkänts.
- Normalt förekommande buller, vibrationer, slitage och försämringar.
- Normalt slitage omfattar, men är inte begränsat till, skador på säten till följd av slitage eller nötning, slitage på målade ytor, repor på dekaler och fönster m.m.

Reservdelar

Reservdelar som planeras att bytas ut i samband med nödvändigt underhåll omfattas endast av garantin under perioden fram till den planerade tidpunkten för utbytet av delen. Delar som byts ut i enlighet med den här garantin omfattas av garantin under hela den återstående produktgarantin och tillfaller Toro. Toro fattar det slutliga beslutet om huruvida en befintlig del eller enhet ska repareras eller bytas ut. Toro har rätt att använda omarbetade reservdelar vid garantireparationer.

Anmärkning om garantin för djupurladdningsbatterier:

Djupurladdningsbatterier har en total livslängd på ett visst antal kilowattimmar. Den totala livslängden kan förlängas eller förkortas genom olika drift-, laddnings- och underhållstekniker. I och med att batterierna i produkten används, förkortas användningstiden mellan laddningsintervallen gradvis till dess att batterierna är helt förbrukade. Det är ägaren till produkten som ansvarar för att ersätta batterier som förbrukas genom normal användning. Batterierna måste kanske bytas ut under garantiperioden, och det sker då på ägarens bekostnad.

Ägaren bekostar underhållet

Den vanliga service som krävs för Toro-produkter omfattar bland annat att finjustera motorn, smörja, rengöra, polera, byta filter och kylvätska samt att utföra det underhåll som rekommenderas. Sådan service får ägaren själv bekosta.

Allmänna villkor

Reparation av en auktoriserad Toro-distributör eller Toro-återförsäljare är den enda kompensation som du har rätt till under denna garanti.

Varken The Toro Company eller Toro Warranty Company är ansvariga för indirekta eller oförutsedda skador eller följdskador i samband med användningen av de Toro-produkter som omfattas av denna garanti. Detta inkluderar alla kostnader eller utgifter för att tillhandahålla ersättningsutrustning eller service under rimliga perioder med funktionsfel eller avsaknad av möjlighet av använda produkten medan reparationer som omfattas av garantin utförs. Det finns ingen annan uttrycklig garanti, med undantag för den emissionsgaranti som nämns nedan, om tillämpligt.

Alla indirekta garantier i fråga om säljbarhet och lämplighet för ett visst syfte är begränsade till denna uttryckliga garantis varaktighet. I vissa stater är det inte tillåtet att undanta oförutsedda skador eller följdskador, eller tidsbegränsa en indirekt garantis varaktighet, och i dessa fall är det möjligt att ovanstående undantag och begränsningar inte gäller.

Denna garanti ger dig specifika juridiska rättigheter, och du kan även ha andra rättigheter som varierar från stat till stat.

Andra länder än USA och Kanada

Kunden ska kontakta sin Toro-distributör (återförsäljare) för att få garantipolicyn för sitt eget land eller sin provins eller stat. Om du av någon anledning är missnöjd med din distributörs service eller har svårt att få garantiupplysningar kontaktar du Toro-importören. Om allt annat misslyckas kan du kontakta oss på Toro Warranty Company.