Form No. 3418-138 Rev C

TORO®

Count on it.

Podręcznik operatora

Dmuchawa osiowa PowerPlex™ 40 V MAX

Model nr 51134—Numer seryjny 318000001 i wyższe
Model nr 51134T—Numer seryjny 318000001 i wyższe

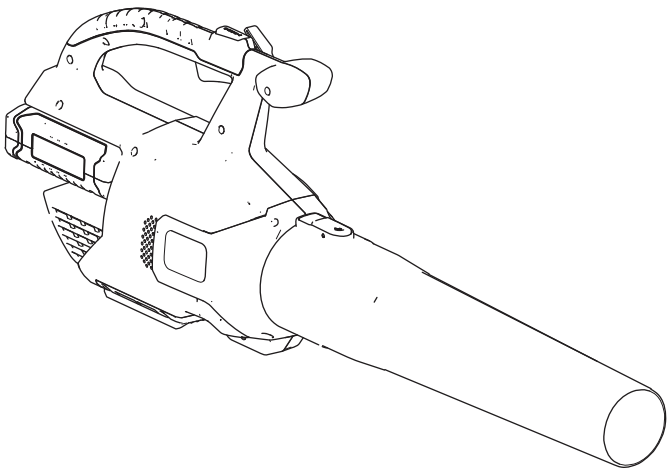

Zarejestruj produkt pod adresem www.Toro.com.
Tłumaczenie oryginału (PL)

CE

3418-138 C

Wprowadzenie

Dmuchawa jest przeznaczona dla użytkowników domowych do usuwania liści i podobnych zanieczyszczeń. Jest ona zaprojektowana do zasilania za pomocą akumulatorów typu 88525 (dostarczany z modelem 51134) lub typu 88526.

Przeczytaj uważnie poniższe informacje, aby poznać zasady właściwej obsługi i konserwacji urządzenia, nie uszkodzić go i uniknąć obrażeń ciała. Odpowiedzialność za prawidłowe i bezpieczne użytkowanie produktu spoczywa na Tobie.

Aby uzyskać informacje na temat urządzenia i akcesoriów, znaleźć dealera, wprowadzić informacje dotyczące gwarancji lub zarejestrować swoje urządzenie, skontaktuj się bezpośrednio z firmą Toro za pomocą witryny internetowej www.Toro.com.

Model 51134T jest dostarczany bez akumulatora i bez ładowarki.

Bezpieczeństwo

OSTRZEŻENIE: Podczas użytkowania elektrycznych narzędzi ogrodowych należy zawsze przestrzegać podstawowych zaleceń bezpieczeństwa, które pozwolą ograniczyć ryzyko powstania pożaru, porażenia prądem i obrażeń ciała. Są to w szczególności:

⚠ OSTRZEŻENIE

Niezastosowanie się do wszelkich ostrzeżeń i instrukcji może doprowadzić do porażenia prądem, powstania pożaru i/lub poważnych obrażeń ciała.

Należy zwracać uwagę na wszystkie ostrzeżenia bezpieczeństwa i wszystkie instrukcje.

Zachowaj wszelkie ostrzeżenia i instrukcje do użycia w przyszłości.

Używane w treści wszystkich ostrzeżeń określenie „narzędzie elektryczne” oznacza urządzenie o zasilaniu sieciowym (przewodowe) lub urządzenie o zasilaniu bateryjnym (bezprzewodowe).

1. **Bezpieczeństwo na obszarze wykonywania pracy**
   A. **Utrzymuj porządek na obszarze roboczym i dbaj, aby był on dobrze oświetlony.** *Zabałaganione lub słabo oświetlone miejsca zwiększają ryzyko wypadków.*
   B. **Nie użytkuj narzędzi elektrycznych w obszarach zagrożonych wybuchem, na przykład w pobliżu łatwopalnych cieczy, gazów lub pyłów.** *Narzędzia elektryczne generują iskry, które mogą spowodować zapłon pyłów lub oparów.*
   C. **Podczas pracy z użyciem narzędzia elektrycznego pilnuj, aby dzieci i osoby postronne znajdowały się w bezpiecznej odległości.** *Rozproszenie uwagi może spowodować utratę kontroli nad urządzeniem.*
2. **Bezpieczeństwo osobiste**
   A. **Podczas pracy z użyciem narzędzia elektrycznego bądź czujny, zwracaj uwagę na to co robisz i kieruj się zdrowym rozsądkiem. Nie używaj narzędzia elektrycznego gdy jesteś zmęczony lub pod wpływem środków odurzających, alkoholu lub lekarstw.** *Moment nieuwagi podczas pracy z narzędziem elektrycznym może*

© 2018—The Toro® Company
8111 Lyndale Avenue South
Bloomington, MN 55420

Napisz do nas pod adres www.Toro.com.
Wydrukowano w Chiny
Wszelkie prawa zastrzeżone

doprowadzić do wypadku z poważnymi obrażeniami ciała.

B. **Korzystaj ze sprzętu ochrony osobistej. Zawsze chroń wzrok.** *Sprzęt ochronny, taki jak maska przeciwpyłowa, bezpieczne obuwie z podeszwą przeciwpoślizgową, sztywny kask lub ochronniki słuchu używane w odpowiednich warunkach pozwolą ograniczyć ryzyko obrażeń ciała.*

C. **Zapobiegaj przypadkowemu uruchomieniu. Przed podłączeniem urządzenia do źródła zasilania i/lub akumulatora oraz przed podniesieniem lub przenoszeniem go upewnij się, że wyłącznik jest w pozycji WYŁĄCZENIA.** *Przenoszenie narzędzi elektrycznych z palcem na włączniku lub podłączenie do zasilania urządzeń, których włącznik znajduje się w położeniu włączonym może doprowadzić do wypadków.*

D. **Nie sięgaj zbyt daleko narzędziem. Zawsze utrzymuj stabilną postawę i równowagę.** *Pozwoli to lepiej zapanować nad narzędziem elektrycznym w niespodziewanych sytuacjach.*

E. **Noś odpowiednią odzież. Nie używaj luźnej odzieży ani biżuterii. Związ długie włosy i pilnuj, aby włosy, odzież i rękawice nie dostały się do części ruchomych.** *Luźna odzież, biżuteria lub długie włosy mogą zostać pochwycone przez ruchome części.*

F. **Nie zbliżaj dłoni ani stóp do obszaru cięcia.**

3. **Używanie i dbanie o narzędzie elektryczne**

A. **Nie używaj narzędzia elektrycznego na siłę. Użyj odpowiedniego narzędzia elektrycznego do danego zastosowania.** *Właściwie dobrane narzędzie elektryczne wykona zadanie lepiej i bezpieczniej z prędkością, do której zostało zaprojektowane.*

B. **Nie używaj narzędzia elektrycznego, jeżeli nie daje się ono włączyć i wyłączyć za pomocą wyłącznika.** *Każde narzędzie elektryczne, którego nie da się kontrolować za pomocą wyłącznika stwarza zagrożenie i należy je oddać do naprawy.*

C. **Przed przystąpieniem do jakichkolwiek regulacji, wymiany akcesoriów lub przechowywania narzędzi elektrycznych odłącz akumulator od narzędzia elektrycznego.** *Taki środek zapobiegawczy może zmniejszyć ryzyko przypadkowego uruchomienia narzędzia elektrycznego.*

D. **Przechowuj nieużywane narzędzia elektryczne poza zasięgiem dzieci i nie pozwalaj na używanie narzędzia elektrycznego osobom z nim nieobeznanym lub które nie zapoznały się z instrukcjami jego obsługi.** *Narzędzia elektryczne są niebezpieczne w rękach niewyszkolonych użytkowników.*

E. **Nieużywane urządzenie przechowuj wewnątrz pomieszczeń.** *Jeżeli urządzenia nie są używane, należy je przechowywać w pomieszczeniu, w suchym miejscu i wysoko albo pod zamknięciem, poza zasięgiem dzieci.*

F. **Utrzymuj narzędzia elektryczne w dobrym stanie. Sprawdź, czy ruchome elementy są właściwie ustawione i czy nie blokują się, zwróć uwagę na uszkodzone elementy lub inny ich stan mogący mieć wpływ na działanie narzędzia elektrycznego. W razie uszkodzenia oddaj urządzenie elektryczne do naprawy przed kontynuowaniem jego użytkowania.** *Wiele wypadków jest spowodowanych przez narzędzia elektryczne w kiepskim stanie technicznym.*

G. **Pilnuj, aby narzędzia do cięcia były ostre i czyste.** *Właściwie utrzymywane narzędzia tnące o naostrzonych krawędziach tnących mają mniejsze szanse zablokowania się i są łatwiejsze do kontrolowania.*

H. **Używaj narzędzia elektrycznego zgodnie z niniejszymi instrukcjami, i w sposób, do jakiego dany rodzaj narzędzia elektrycznego jest przeznaczony, uwzględniając warunki robocze oraz planowaną pracę.** *Używanie narzędzi elektrycznych do czynności innych niż te, do których są przeznaczone może doprowadzić do niebezpiecznych sytuacji.*

I. **Osłony muszą być zawsze zamontowane i w dobrym stanie technicznym.**

4. **Serwisowanie**

Narzędzie elektryczne oddawaj do serwisowania u wykwalifikowanego mechanika, a przy wymianie części używaj tylko identycznych części zamiennych. *Pozwoli to zagwarantować bezpieczeństwo narzędzia elektrycznego.*

5. **Bezpieczeństwo akumulatora**

A. Nie ładuj urządzenia w deszczu ani w miejscach narażonych na wilgoć.

B. Urządzeń o zasilaniu bateryjnym nie używaj podczas opadów deszczu.

C. Używaj tylko następujących typów i wielkości akumulatorów: modele akumulatorów Toro typu 88525 lub typu 88526.

D. Przed serwisowaniem, czyszczeniem lub usuwaniem materiału z urządzenia ogrodowego odłącz lub zdemontuj akumulator.

E. Nie wrzucaj akumulatorów do ognia. Ogniwa mogą wybuchnąć. Sprawdź ewentualne szczególne wymagania dotyczące utylizacji według obowiązujących przepisów.

F. Nie otwieraj ani nie naruszaj obudowy akumulatora. Mogący się wydostać elektrolit jest żrący i stanowi zagrożenie dla oczu lub skóry. W razie połknięcia może działać toksycznie.

G. Podczas posługiwania się akumulatorem zachowaj ostrożność i uważaj, aby nie zewrzeć styków akumulatora za pomocą pierścionków, bransoletek lub kluczy. Akumulator lub przewodnik może nagrzać się do wysokiej temperatury i spowodować poparzenia.

INSTRUKCJE NALEŻY ZACHOWAĆ

Ciśnienie akustyczne

W tym urządzeniu gwarantowany poziom ciśnienia akustycznego wynosi 81,3 dBA, ze współczynnikiem niepewności (K) wynoszącym 3 dBA.

Poziom ciśnienia akustycznego został określony zgodnie z procedurami podanymi w normie EN ISO 11201.

Moc akustyczna

W tym urządzeniu gwarantowany poziom mocy akustycznej wynosi 96 dBA z uwzględnieniem współczynnika niepewności (K) o wartości 3 dBA.

Poziom mocy akustycznej został określony zgodnie z procedurami podanymi w normie EN ISO 11094.

Drgania przenoszone przez kończyny górne

Zmierzony poziom drgań dla prawej ręki = 3,28 m/s^2

Zmierzony poziom drgań dla lewej ręki = 1,8 m/s^2

Współczynnik niepewności (K) = 1.5 m/s^2

Zmierzone wartości zostały określone zgodnie z procedurami podanymi w normie EN ISO 20643.

Ważne: **W zależności od sposobu użycia narzędzia rzeczywisty poziom drgań podczas użytkowania może się różnić od deklarowanej wartości. Operator powinien podjąć środki ostrożności w oparciu o szacowany poziom narażenia w rzeczywistych warunkach użytkowania.**

Naklejki informacyjne i ostrzegawcze

Etykiety dotyczące bezpieczeństwa oraz instrukcje są wyraźnie widoczne dla operatora i znajdują się w pobliżu wszystkich miejsc potencjalnego zagrożenia. Uszkodzone i brakujące etykiety należy wymienić.

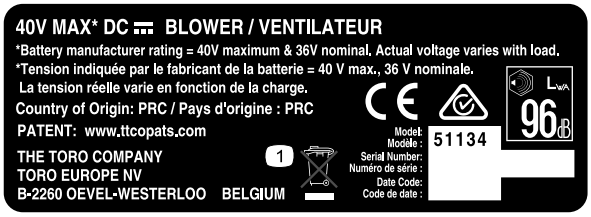

decal136-2493

136-2493

1. Nie wyrzucać.

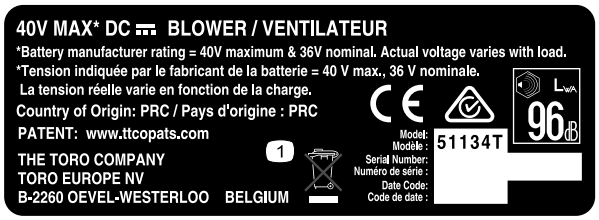

decal136-2494

136-2494

1. Nie wyrzucać.

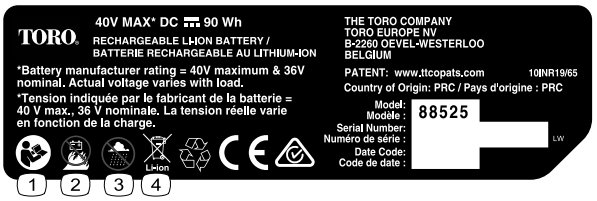

decal136-2499

136-2499

1. Przeczytaj *Instrukcję obsługi*.
2. Nie wrzucaj akumulatora do ognia.
3. Nie używaj w mokrych warunkach.
4. Nie wyrzucać.



decal136-2501

136-2501

1. Nie wyrzucać.
2. Izolacja podwójna
3. Użytek przydomowy
4. Przeczytaj *Instrukcję obsługi*.

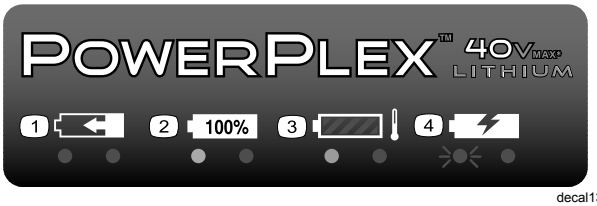

decal136-2504

136-2504

1. Akumulator jest ładowany.
2. Akumulator jest w pełni naładowany.
3. Akumulator jest zbyt gorący.
4. Akumulator wymaga wymiany.

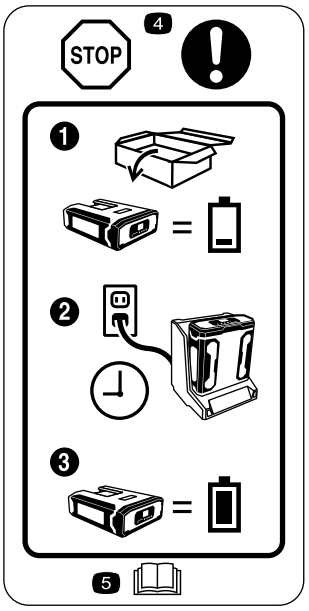

decal136-2534

136-2534

1. Akumulator w momencie dostarczenia nie jest całkowicie naładowany.
2. Włóż akumulator do ładowarki.
3. Przed pierwszym użyciem zaczekaj, aż akumulator całkowicie się naładuje.
4. Stop - przed pierwszym użyciem zastosuj się do tych instrukcji.
5. Przeczytaj *Instrukcję obsługi*.

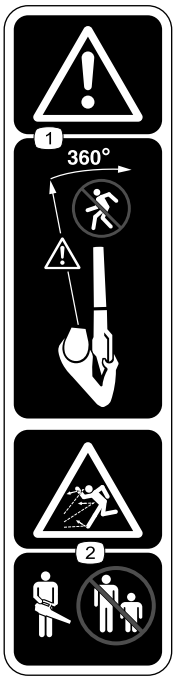

decal136-2536

136-2536

1. Ostrzeżenie — nie dopuszczaj osób postronnych w pobliże urządzenia od żadnej strony.
2. Niebezpieczeństwo wyrzucania przedmiotów – osoby postronne nie mogą przebywać w pobliżu maszyny.

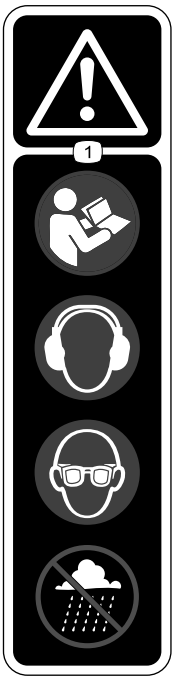

decal136-2537

136-2537

1. Ostrzeżenie — przeczytaj *Instrukcję obsługi* i noś ochronniki słuchu, okulary ochronne, nie uruchamiaj w mokrych warunkach.

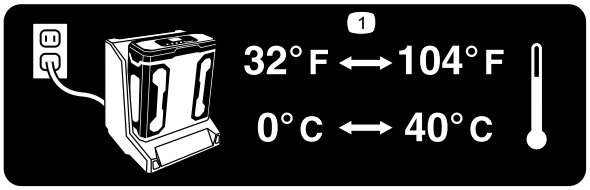

decal136-2539

136–2539

1. Akumulator ładuj przy temperaturze w zakresie od 0°C do 40°C.

Montaż

Informacja: W momencie zakupu akumulator nie jest całkowicie naładowany. Przed pierwszym użyciem narzędzia postępuj zgodnie z Ładowanie akumulatora (Strona 9).

1

Montaż ładowarki akumulatora (opcjonalnie)

Nie są potrzebne żadne części

Procedura

W razie potrzeby ładowarkę można zamocować pewnie do ściany, używając do tego celu otwory do montażu ściennego znajdujące się z tyłu ładowarki.

Zamontuj ją wewnątrz budynku (na przykład w garażu lub innych suchym pomieszczeniu), w pobliżu gniazdka zasilania i poza zasięgiem dzieci.

Informacje pomocne przy montażu ładowarki są podane na Rysunek 1.

Informacja: Nasuń ładowarkę na odpowiednio ustawione elementy montażowe i przekręć ją, aby zamocować pewnie na swoim miejscu (elementy montażowe nie są dołączane).

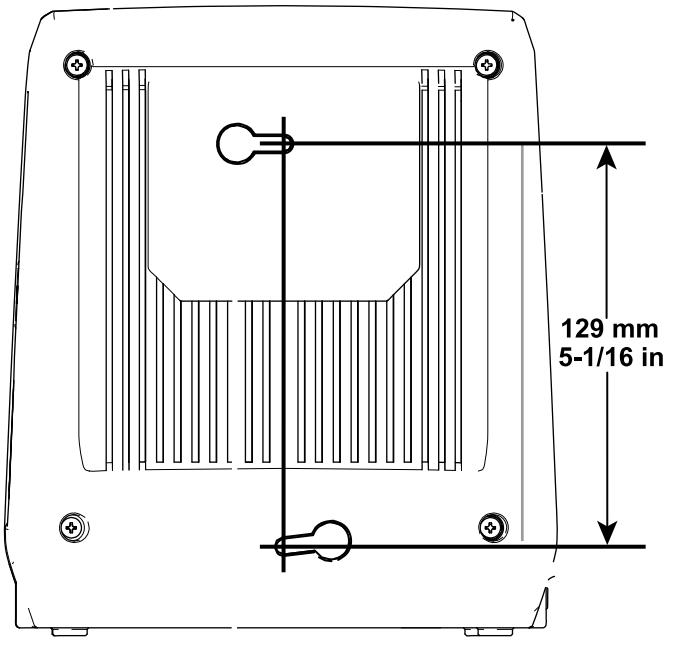

g194202

Rysunek 1

2

Montaż dmuchawy

Części potrzebne do tej procedury:

1	Rura dmuchawy

Procedura

1. Wsuń rurę dmuchawy do obudowy dmuchawy. W celu zablokowania rury na swoim miejscu konieczne może być naciśnięcie wypustki na rurze dmuchawy (Rysunek 2).

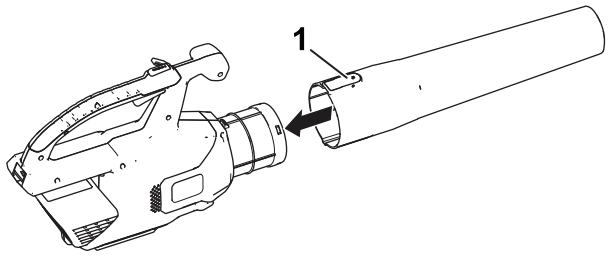

g190102

Rysunek 2

1. Wypustka

2. Przyłóż wgłębienie w akumulatorze do wypustki w obudowie uchwytu, po czym trzymając za uchwyt wsuń akumulator do wnętrza uchwytu, dociskając go aż zaskoczy zapadka zatrzasku (Rysunek 3).

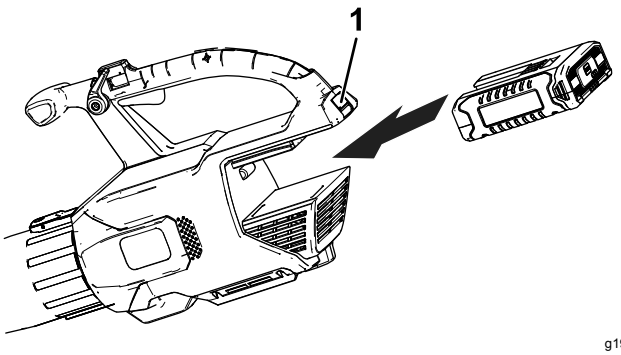

g194149

Rysunek 3

1. Zatrzask akumulatora

Przegląd produktu

Specyfikacje

Masy

Masa maszyny bez akumulatora	2,8 kg
Masa maszyny z akumulatorem 88525	3,8 kg
Masa maszyny z akumulatorem 88526	4,4 kg

Zakresy dopuszczalnej temperatury

Ładuj akumulator w temperaturze	od 0°C do 40°C*
Używaj produktu w temperaturze	od -15°C do 60°C
Przechowuj produkt w temperaturze	od -15°C do 60°C
Odłącz wtyczkę ładowarki, jeśli temperatura wyniesie	Poniżej 0°C lub powyżej 40°C

*Czas ładowania ulegnie zwiększeniu w przypadku ładowania w temperaturze spoza tego zakresu.

Przechowuj narzędzie, akumulator i ładowarkę w zamkniętym, czystym i suchym miejscu.

Działanie

⚠ OSTRZEŻENIE

Dmuchawa może spowodować odrzucenie zanieczyszczeń z dużą siłą, co może doprowadzić do obrażeń ciała operatora lub osób postronnych.

- **Nie dmuchaj nią na twarde przedmioty, takie jak gwoździe, śruby lub kamienie.**
- **Nie używaj dmuchawy, jeżeli w pobliżu znajdują się osoby postronne lub zwierzęta.**
- **Podczas usuwania zanieczyszczeń ze schodów lub z wąskich przestrzeni należy zachować dodatkową ostrożność.**
- **Noś okulary ochronne lub inne środki ochrony oczu, długie spodnie oraz obuwie robocze.**

Uruchamianie dmuchawy

1. Upewnij się, że otwory wentylacyjne dmuchawy są wolne od pyłu i zanieczyszczeń.
2. Aby uruchomić dmuchawę, naciśnij przycisk uruchamiający z regulacją prędkości (Rysunek 4).

   Informacja: Wciśnij przycisk blokady prędkości, aby umożliwić pracę maszyny bez potrzeby przytrzymywania przycisku uruchamiającego z regulacją prędkości (Rysunek 4).

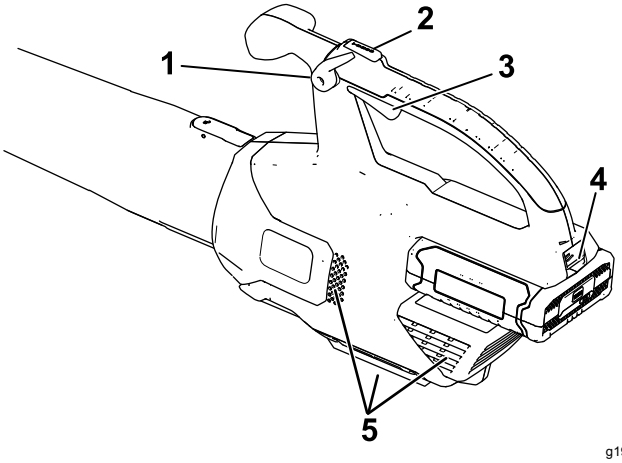

Rysunek 4

1. Blokada prędkości
2. Przycisk Turbo Boost
3. Przycisk uruchamiający z regulacją prędkości
4. Zatrzask akumulatora
5. Otwory wentylacyjne dmuchawy

Regulacja prędkości podmuchu powietrza z dmuchawy

Aby zwiększyć prędkość dmuchawy, naciśnij przycisk Turbo Boost i przytrzymaj go przez wymagany czas (Rysunek 4).

W celu zmiany prędkości powietrza w trakcie pracy dmuchawy należy użyć przycisku uruchamiającego z regulacją prędkości (Rysunek 4).

W celu utrzymania aktualnej prędkości powietrza należy użyć przycisku blokady prędkości (Rysunek 4).

Wyłączanie dmuchawy

Aby wyłączyć dmuchawę, zwolnij przycisk blokady prędkości (jeśli jest używany) i puść przycisk uruchamiający z regulacją prędkości (Rysunek 4).

Ważne: **Po zatrzymaniu dmuchawy nie zostawiaj wciśniętego przycisku blokady prędkości, jeśli do dmuchawy podłączony jest akumulator.**

Wyjmuj akumulator zawsze, gdy nie używasz dmuchawy lub przewozisz dmuchawę do lub z obszaru roboczego.

Odłączanie rury dmuchawy

W celu odłączenia rury dmuchawy od dmuchawy naciśnij wypustkę (Rysunek 5).

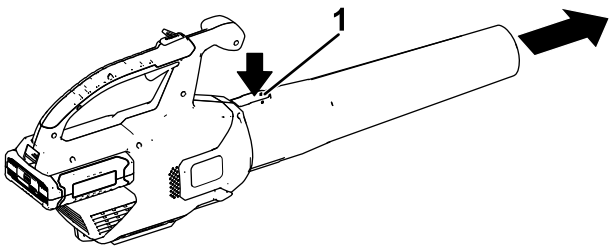

g228499

Rysunek 5

1. Wypustka

Odłączanie akumulatora od maszyny

W celu odłączenia akumulatora od dmuchawy naciśnij zatrzask akumulatora (Rysunek 6).

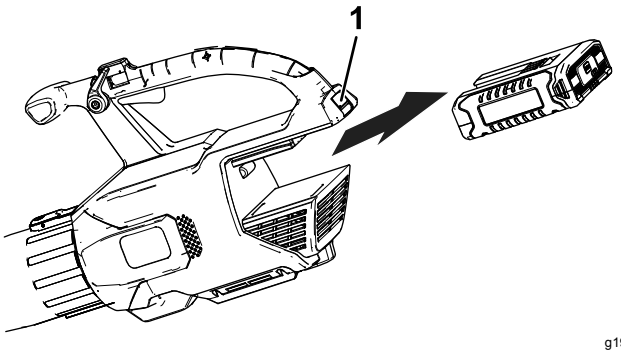

g194150

Rysunek 6

1. Zatrzask akumulatora

Używanie osprzętu

Stosuj dołączony osprzęt według potrzeb.

Informacja: Osobno sprzedawane są zestaw do opróżniania rynien (model 51667) oraz rura wychylna (model 51764).

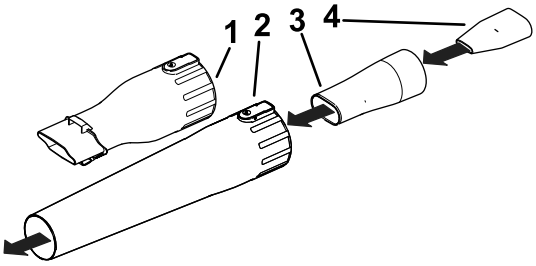

g244381

Rysunek 7

1. Adapter zestawu do opróżniania rynien
2. Rura dmuchawy
3. Adapter rury wychylnej/wkładki MPH
4. Wkładka MPH

Ładowanie akumulatora

Ważne: **Przeczytaj wszelkie zalecenia bezpieczeństwa.**

Ważne: **Ładuj akumulator tylko w podanym zakresie temperatur, patrz Specyfikacje (Strona 8).**

Informacja: W dowolnym momencie możesz naciskając przycisk wskaźnika stanu naładowania sprawdzić aktualny poziom naładowania (lampki LED).

1. Podłącz do ładowarki przewód zasilający pasujący do danego rodzaju gniazdka.
2. Upewnij się, że otwory wentylacyjne akumulatora są wolne od pyłu i zanieczyszczeń.
3. Ustaw wgłębienie w akumulatorze (Rysunek 8) równo z wypustką ładowarki.

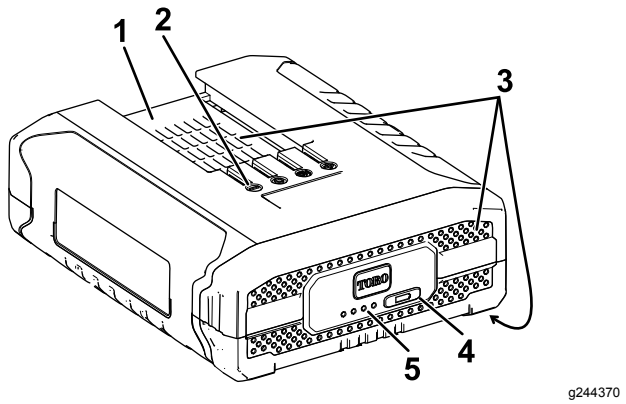

g244370

Rysunek 8

1. Wgłębienie w akumulatorze
2. Styki akumulatora
3. Otwory wentylacyjne akumulatora
4. Przycisk wskaźnika stanu naładowania
5. Lampki LED (aktualny poziom naładowania)

4. Upewnij się, że otwory wentylacyjne na ładowarce są wolne od pyłu i zanieczyszczeń.
5. Wsuń akumulator w ładowarkę do położenia zamocowania (Rysunek 9).

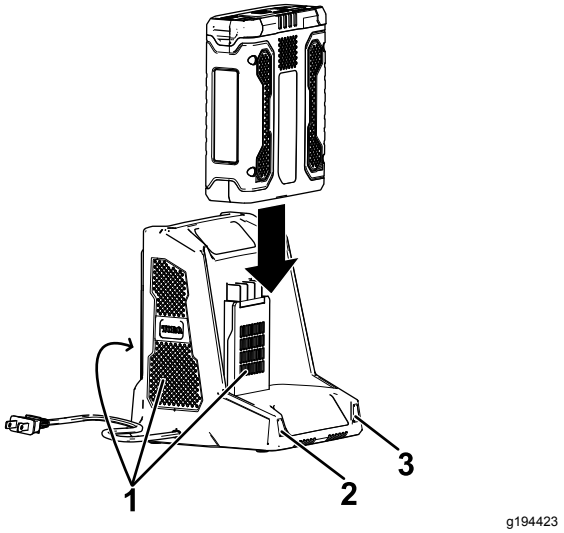

g194423

Rysunek 9

1. Otwory wentylacyjne na ładowarce
2. Lewa lampka kontrolna
3. Prawa lampka kontrolna

6. Aby wyjąć akumulator, wysuń go z ładowarki.
7. Poniższa tabela zawiera objaśnienie stanów lampek LED na ładowarce.

Lewa lampka	Prawa lampka	Znaczenie:
Zgaszona	Czerwona	Ładowarka jest włączona, brak akumulatora
Czerwona	Czerwona	Akumulator jest ładowany
Zielona	Czerwona	Akumulator jest naładowany
Pomarań-czowa	Czerwona	Akumulator jest zbyt gorący
Czerwona migająca	Czerwona	Wymień akumulator na nowy

Przechowywanie

Ważne: **Przechowuj narzędzie, akumulator i ładowarkę tylko w podanym zakresie temperatur, patrz Specyfikacje (Strona 8).**

Ważne: **W przypadku przechowywania narzędzia przez okres roku lub dłużej należy odłączyć akumulator od narzędzia i naładować akumulator do momentu, gdy 2 lub 3 lampki LED na akumulatorze zaświecą się na niebiesko. Nie przechowuj całkowicie naładowanego lub całkowicie rozładowanego akumulatora. Przed ponownym użyciem narzędzia naładuj akumulator do momentu, gdy lewa lampka na ładowarce zaświeci się na zielono lub gdy wszystkie 4 lampki na akumulatorze zaświecą się na niebiesko.**

- Po użyciu odłącz produkt od zasilania (tzn. odłącz wtyczkę z gniazdka lub wyjmij akumulator) i sprawdź, czy nie został on uszkodzony.
- Oczyść produkt z wszelkich substancji obcych.
- Narzędzie, akumulator i ładowarkę, jeśli nie są używane, przechowuj poza zasięgiem dzieci.
- Przechowuj narzędzie, akumulator i ładowarkę akumulatora z dala od agresywnych substancji, takich jak chemikalia ogrodowe lub sól do posypywania dróg.
- Aby ograniczyć ryzyko poważnych obrażeń, unikaj przechowywania akumulatora na zewnątrz budynków lub wewnątrz pojazdów.
- Przechowuj narzędzie, akumulator i ładowarkę w zamkniętym, czystym i suchym miejscu.

Przygotowanie akumulatora do recyklingu

Ważne: **Po odłączeniu zaklej styki akumulatora wytrzymałą taśmą klejącą. Nie próbuj zniszczyć lub zdemontować akumulatora ani nie demontuj żadnego z jego podzespołów. Akumulatory litowo-jonowe należy oddać do recyklingu lub utylizacji w najbliższym punkcie przetwarzania zużytych akumulatorów.**

RECYCLE RBRC Li-ion 1.800.822.8837	Dodatkowe informacje dotyczące recyklingu akumulatorów litowo-jonowych oraz adresy najbliższych punktów zbiórki akumulatorów uzyskasz na stronie www.Call2Recycle.org (wyłącznie USA i Kanada). Jeśli znajdujesz się poza terytorium USA i Kanady, skontaktuj się z autoryzowanym dystrybutorem firmy Toro.

Rozwiązywanie problemów

Wykonaj tylko czynności opisane w niniejszej instrukcji. Jeżeli nie uda się rozwiązać problemu samemu, wszelkie inne czynności kontrolne, konserwacyjne i naprawcze mogą być wykonywane tylko przez autoryzowany punkt serwisowy lub wykwalifikowanego specjalistę.

Problem	Możliwa przyczyna	Usuwanie usterek
Akumulator szybko się rozładowuje.	1. Akumulator ma temperaturę wykraczającą poza dopuszczalny zakres temperatur.	1. Przenieś akumulator do suchego miejsca, w którym panuje temperatura z zakresu od 0°C do 40°C.
Ładowarka nie działa.	1. Ładowarka ma temperaturę wykraczającą poza dopuszczalny zakres temperatur. 2. W gniazdku, do którego jest podłączona ładowarka nie ma napięcia.	1. Odłącz ładowarkę i przenieś ją do suchego miejsca, w którym panuje temperatura z zakresu od 0°C do 40°C. 2. Skontaktuj się z elektrykiem posiadającym odpowiednie uprawnienia w celu naprawy gniazdka.
Narzędzie nie daje się uruchomić lub nie pracuje w sposób ciągły.	1. Na stykach akumulatora znajduje się wilgoć. 2. Akumulator nie jest do końca wsunięty w narzędzie. 3. Akumulator ma niski poziom naładowania.	1. Odczekaj, aż akumulator wyschnie lub wytrzyj do sucha. 2. Wyjmij i ponownie włóż akumulator w narzędzie, upewniając się, że jest on zamontowany do końca i przytrzymywany przez zatrzask. 3. Naładuj akumulator.
Po kilku sekundach użytkowania całkowicie naładowanego akumulatora zapalają się tylko 3 lampki LED stanu naładowania.	1. Jest to normalne zjawisko.	1. Zatrzymaj narzędzie i wtedy naciśnij przycisk sprawdzenia stanu naładowania lub odłącz akumulator od narzędzia, aby wyświetlić rzeczywisty poziom naładowania.
Po naciśnięciu przycisku sprawdzenia stanu naładowania na akumulatorze migają wszystkie 4 lampki LED i pojawia się rzeczywisty poziom naładowania (gdy akumulator nie jest używany).	1. Akumulator ma temperaturę wykraczającą poza dopuszczalny zakres temperatur.	1. Przenieś akumulator do suchego miejsca, w którym panuje temperatura z zakresu od 0°C do 40°C.
Po zwolnieniu przycisku uruchamiającego na akumulatorze migają wszystkie 4 lampki LED (gdy akumulator jest używany).	1. Akumulator ma temperaturę wykraczającą poza dopuszczalny zakres temperatur.	1. Przenieś akumulator do suchego miejsca, w którym panuje temperatura z zakresu od 0°C do 40°C.
Po naciśnięciu przycisku sprawdzenia stanu naładowania na akumulatorze migają 2 lampki LED i pojawia się rzeczywisty poziom naładowania (gdy akumulator nie jest używany).	1. Występuje różnica w napięciu pomiędzy ogniwami akumulatora.	1. Umieść akumulator w ładowarce w celu całkowitego naładowania.
Po zwolnieniu przycisku uruchamiającego na akumulatorze migają 2 lampki LED (gdy akumulator jest używany).	1. Występuje różnica w napięciu pomiędzy ogniwami akumulatora.	1. Umieść akumulator w ładowarce w celu całkowitego naładowania.
Na akumulatorze miga 1 lampka LED.	1. Niskie napięcie akumulatora.	1. Umieść akumulator w ładowarce.
Wyjęcie akumulatora z narzędzia wymaga znacznej siły.	1. Akumulator/narzędzie jest nowe lub styki akumulatora i/lub styki narzędzia są skorodowane.	1. Oczyść styki akumulatora i narzędzia. Następnie posmaruj styki akumulatora smarem dielektrycznym. Nie używaj innego rodzaju smaru, gdyż może on spowodować uszkodzenie styków.
Blokada prędkości nie utrzymuje prędkości po załączeniu.	1. Śruba blokady prędkości jest poluzowana.	1. Dokręć śrubę blokady prędkości, przekręcając ją o ¼ obrotu. Jeśli blokada prędkości dalej nie utrzymuje prędkości po załączeniu, przekręć śrubę blokady prędkości o dodatkową ¼ obrotu.

Polityka ochrony prywatności (Europa)

Informacje gromadzone przez firmę Toro
Toro Warranty Company (Toro) chroni Twoją prywatność. Aby przetwarzać Twoje zgłoszenie naprawy gwarancyjnej i móc kontaktować się z Tobą w przypadku wycofania produktu z rynku, prosimy o udostępnienie nam pewnych danych osobowych, bezpośrednio lub za pośrednictwem lokalnego oddziału firmy Toro lub sprzedawcy.

System gwarancyjny firmy Toro hostowany jest na serwerach znajdujących się w Stanach Zjednoczonych, gdzie przepisy dotyczące ochrony prywatności mogą nie zapewniać takiej samej ochrony, jaka obowiązuje w kraju użytkownika.

UDOSTĘPNIAJĄC NAM SWOJE DANE OSOBOWE, WYRAŻASZ ZGODĘ NA PRZETWARZANIE TYCH DANYCH, JAK TO OPISANO W NINIEJSZEJ POLITYCE OCHRONY PRYWATNOŚCI.

Sposób, w jaki Toro wykorzystuje informacje
Firma Toro może używać Twoich danych osobowych do przetwarzania zgłoszeń napraw gwarancyjnych oraz do kontaktowania się z Tobą w przypadku wycofania produktu z rynku lub z wszelkich innych powodów, o których Cię informujemy. Firma Toro może w związku z tymi działaniami udostępniać informacje użytkownika firmom od siebie zależnym, przedstawicielom lub innym partnerom biznesowym. Nie przekażemy Twoich danych osobowych żadnej innej firmie. Zastrzegamy sobie prawo do ujawnienia danych osobowych w celu zapewnienia zgodności z obowiązującymi przepisami i żądaniami właściwych organów władzy, zapewnienia prawidłowego funkcjonowania naszych systemów oraz w celu ochrony własnych interesów lub interesów innych użytkowników.

Przechowywanie danych osobowych
Będziemy przechowywać Twoje dane osobowe tak długo, jak długo będą potrzebne do celów, w których zostały pierwotnie zgromadzone lub do innych uzasadnionych celów (takich jak zapewnienie zgodności z przepisami) lub stosownie do wymagań obowiązujących przepisów.

Troska firmy Toro o zapewnienie ochrony danych osobowych
Podejmujemy odpowiednie środki ostrożności, aby zapewnić bezpieczeństwo danych osobowych użytkownika. Podejmujemy również działania mające na celu utrzymanie dokładności i aktualności danych osobowych.

Dostęp i poprawianie danych osobowych
Jeśli chcesz sprawdzić lub poprawić swoje dane osobowe, prosimy o kontakt drogą elektroniczną na adres: legal@toro.com.

Australijskie prawo konsumenta

Klienci z Australii mogą znaleźć szczegółowe dane związane z Australijskim prawem konsumenta wewnątrz opakowania lub mogą uzyskać te dane u przedstawiciela firmy Toro.