Form No. 3418-131 Rev C

TORO®

Count on it.

Bedienungsanleitung

Laubbläser mit Radialgebläse Power Plex™, max. 40 Volt

Modellnr. 51134—Seriennr. 318000001 und höher
Modellnr. 51134T—Seriennr. 318000001 und höher

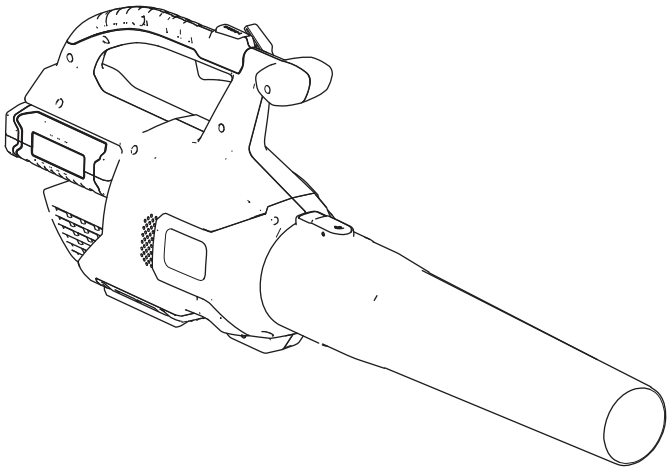

Registrieren Sie Ihr Produkt unter www.Toro.com.
Originaldokuments (DE)

CE

3418-131 C

Einführung

Dieser Laubbläser sollte von Privatleuten bei Bedarf für das Entfernen von Laub verwendet werden. Er ist nur für die Verwendung der Akkupacks, Modelle 88525 (wird mit Modell 51134 geliefert) oder 88526 gedacht.

Lesen Sie diese Informationen sorgfältig durch, um sich mit dem ordnungsgemäßen Einsatz und der Wartung des Produkts vertraut zu machen und Verletzungen und eine Beschädigung des Produkts zu vermeiden. Sie tragen die Verantwortung für einen ordnungsgemäßen und sicheren Einsatz des Produkts.

Wenden Sie sich hinsichtlich Informationen zu Produkten und Zubehör sowie Angaben zu Ihrem örtlichen Vertragshändler, zu den kompletten Garantiedetails oder zur Registrierung des Produktes direkt an Toro unter www.Toro.com.

Modell 51134T enthält kein Akku und kein Ladegerät.

Sicherheit

Warnung: Bei der Verwendung von elektrischen Gartengeräten sollten grundlegende Sicherheitsmaßnahmen immer eingehalten werden, um die Gefahr eines Brands, eines Stromschlags und von Verletzungen zu verringern, u. a.:

⚠ WARNUNG:

Das Nichtbeachten aller Warnungen und Anweisungen kann zu Stromschlag, Brand und/oder schweren Verletzungen führen.

Lesen Sie alle Sicherheitswarnungen und Anweisungen.

Bewahren Sie alle Warnungen und Anweisungen für einen späteren Bezug auf.

Der Begriff „Elektrowerkzeuge“ in allen Warnungen bezieht sich auf Elektrowerkzeuge mit Stromkabel oder Akku.

1. **Arbeitsbereichssicherheit**
   - A. **Der Arbeitsbereich sollte sauber und gut beleuchtet sein.** *Unaufgeräumte oder dunkle Bereiche führen leicht zu Unfällen.*
   - B. **Verwenden Sie Elektrowerkzeuge nicht in explosiven Umgebungen, u. a. Vorhandensein von brennbaren Flüssigkeiten, Dämpfen oder Staub.** *Elektrowerkzeuge erzeugen Funken, die den Staub oder die Dämpfe entzünden können.*
   - C. **Halten Sie Kinder und Unbeteiligte fern, wenn Sie das Elektrowerkzeug verwenden.** *Ablenkungen können zu einem Kontrollverlust führen.*
2. **Persönliche Sicherheit**
   - A. **Bleiben Sie wachsam, passen Sie auf und setzen Sie gesunden Menschenverstand ein, wenn Sie ein Elektrowerkzeug verwenden. Verwenden Sie kein Elektrowerkzeug, wenn Sie müde sind oder unter Drogen-, Alkohol- oder Medikamenteneinfluss stehen.** *Eine kurze Unaufmerksamkeit beim Einsatz eines Elektrowerkzeugs kann zu schweren Verletzungen führen.*
   - B. **Tragen Sie Schutzkleidung. Tragen Sie immer eine Schutzbrille.** *Passende Schutzkleidung, u. a. Staubmaske, rutschfeste Sicherheitsschuhe, ein Schutzhelm oder Gehörschutz verringern die Verletzungsgefahr.*
   - C. **Verhindern Sie unabsichtliches Anlassen. Stellen Sie sicher, dass der**

© 2018—The Toro® Company
8111 Lyndale Avenue South
Bloomington, MN 55420

Kontaktieren Sie uns unter www.Toro.com.
Druck: China
Alle Rechte vorbehalten

Schalter in der AUS-Stellung ist, bevor Sie das Stromkabel oder das Akkupack anschließen und das Werkzeug hochheben und tragen. *Das Tragen von Elektrowerkzeugen mit dem Finger am Schalter oder das Einschalten von Elektrowerkzeugen mit eingeschaltetem Schalter führen schnell zu Unfällen.*

D. **Strecken Sie sich nicht zu stark. Verlieren Sie nicht den Halt und behalten Sie das Gleichgewicht.** *Sie haben dann in unerwarteten Situationen eine bessere Kontrolle über das Elektrowerkzeug.*

E. **Tragen Sie entsprechende Kleidung. Tragen Sie keine weiten Kleidungsstücke oder Schmuck. Berühren Sie bewegliche Teile nicht mit den Haaren, der Kleidung und den Handschuhen.** *Lose Kleidungsstücke, Schmuck oder lange Haare können sich in beweglichen Teilen verfangen.*

F. **Berühren Sie den Schnittbereich nicht mit den Händen und Füßen.**

3. **Verwendung und Pflege von Elektrowerkzeugen**

A. **Üben Sie keine Gewalt auf das Elektrowerkzeug aus. Verwenden Sie das richtige Elektrowerkzeug für die Arbeitsaufgabe.***Das richtige Elektrowerkzug funktioniert besser mit dem Durchsatz, für den es konzipiert ist ()*.

B. **Setzen Sie das Elektrowerkzeug nicht ein, wenn es nicht mit dem Schalter ein- oder ausgeschaltet werden kann.** *Jedes Elektrowerkzeug, das nicht mit dem Schalter gesteuert werden kann, ist gefährlich und muss repariert werden.*

C. **Nehmen Sie das Akkupack aus dem Elektrowerkzeug, bevor Sie Einstellungen vornehmen, Zubehör auswechseln oder das Elektrowerkzeug einlagern.** *Solche vorbeugenden Sicherheitsmaßnahmen verhindern, dass das Elektrowerkzeug aus Versehen eingeschaltet wird.*

D. **Lagern Sie nicht verwendete Elektrowerkzeug außerhalb der Reichweite von Kindern. Personen, die nicht mit dem Elektrowerkzeug oder diesen Anweisungen vertraut sind, sollten das Elektrowerkzeug nicht verwenden.** *Elektrowerkzeuge sind in den Händen von nicht geschulten Bedienern gefährlich.*

E. **Lagern Sie ein nicht verwendetes Gerät innen.** *Wenn das Gerät nicht verwendet wird, sollte es innen an einem trockenen, hohen und sicheren Ort gelagert werden, der nicht Kindern zugänglich ist.*

F. **Warten Sie Elektrowerkzeuge. Prüfen Sie auf nicht ausgefluchtete oder klemmende bewegliche Teile, zerbrochene Teile oder andere Bedingungen, die sich auf den Betrieb des Elektrowerkzeugs auswirken können. Lassen Sie das Elektrowerkzeug, wenn es beschädigt ist, vor der Verwendung reparieren.** *Viele Unfälle werden von schlecht gewarteten Elektrowerkzeugen verursacht.*

G. **Halten Sie Schneidwerkzeuge scharf und sauber.** *Richtig gewartete Schneidwerkzeuge mit scharfen Schnittkanten klemmen nicht und sind leichter zu steuern.*

H. **Verwenden Sie das Elektrowerkzeug gemäß dieser Anweisungen und in der Art, auf die das Elektrowerkzeug verwendet werden sollte; berücksichtigen Sie die Arbeitsbedingungen und die auszuführende Aufgabe.** *Die zweckentfremdende Verwendung des Elektrowerkzeugs könnte zu gefährlichen Situationen führen.*

I. **Schutzvorrichtungen sollten montiert und funktionsfähig sein.**

4. **Wartung**

Lassen Sie das Elektrowerkzeug von einem qualifizierten Mechaniker warten und verwenden Sie nur identische Ersatzteile.*Dies gewährleistet die Sicherheit des Elektrowerkzeugs.*

5. **Akkusicherheit**

A. Laden Sie das Gerät nicht im Regen oder in nassen Orten auf.

B. Verwenden Sie Geräte mit Akku nicht im Regen.

C. Verwenden Sie den folgenden Typ und Größe der Akkus: Toro Akku, Modell 88525 oder 88526.

D. Entfernen Sie das Akku oder schließen es ab, bevor Sie Wartungs- oder Reinigungsarbeiten durchführen, oder Material vom Gartenwerkzeug entfernen.

E. Entsorgen Sie das Akku nicht durch Verbrennen. Die Zelle kann explodieren. Lesen Sie örtliche Vorschriften hinsichtlich

besonderer Entsorgungsanweisungen durch.

F. Öffnen oder verstümmeln Sie die Akkus nicht. Austretende Säure ist ätzend und kann die Augen und die Haut verletzen. Sie kann giftig sein, wenn Sie sie verschlucken.

G. Handhaben Sie Akkus vorsichtig und achten Sie darauf, keine Kurzschlüsse durch Ringe, Armbänder und Schlüssel zu verursachen. Das Akku oder der Leiter können überhitzen und Verbrennungen verursachen.

Bewahren Sie diese Anweisungen auf

Schallleistungspegel

Dieses Gerät erzeugt einen Schalldruckpegel, der am Ohr des Bedieners 81,3 dBA beträgt (inkl. eines Unsicherheitswerts (K) von 3 dBA.

Der Schalldruckpegel wurde gemäß den Vorgaben in EN ISO 11201 gemessen.

Schallleistung

Dieses Gerät erzeugt einen Schallleistungspegel von 96 dBA (inkl. eines Unsicherheitswerts (K) von 3 dBA).

Der Schallleistungspegel wurde gemäß den Vorgaben in EN ISO 11094 gemessen.

Hand-/Armvibration

Das gemessene Vibrationsniveau für die rechte Hand beträgt 3,28 m/s^2

Das gemessene Vibrationsniveau für die linke Hand beträgt 1,8 m/s^2

Der Unsicherheitswert (K) beträgt 1,5 m/s^2

Die Werte wurden nach den Vorgaben von EN ISO 20643 gemessen.

Wichtig: **Das Vibrationsniveau bei der tatsächlichen Verwendung des Elektrowerkzeugs kann sich, abhängig von der Verwendung des Werkzeugs, vom deklarierten Gesamtwert unterscheiden. Der Bediener sollte Sicherheitsmaßnahmen auf der Basis des geschätzten Niveaus bei der tatsächlichen Verwendung treffen.**

Sicherheits- und Bedienungsschilder

Die Sicherheits- und Bedienungsaufkleber sind gut sichtbar; sie befinden sich in der Nähe der möglichen Gefahrenbereiche. Tauschen Sie beschädigte oder verloren gegangene Aufkleber aus.

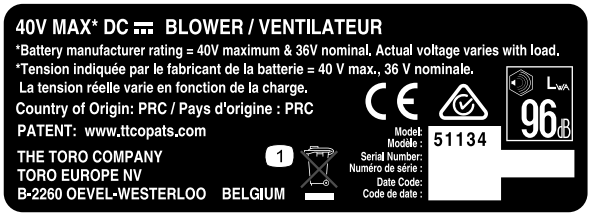

decal136-2493

136-2493

1. Nicht wegwerfen.

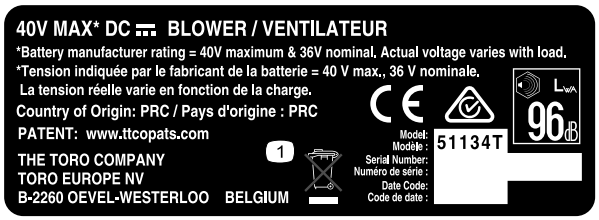

decal136-2494

136-2494

1. Nicht wegwerfen.

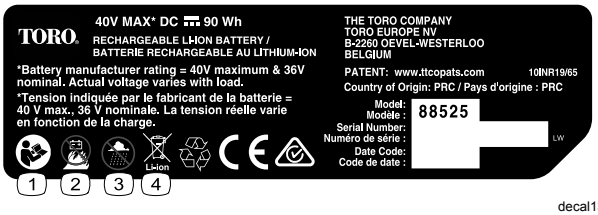

decal136-2499

136-2499

1. Lesen Sie die *Bedienungsanleitung*.
2. Verbrennen Sie das Akku nicht.
3. Verwenden Sie es nicht in nassen Bedingungen.
4. Nicht wegwerfen.



decal136-2501

136-2501

1. Nicht wegwerfen.
2. Doppelt isoliert
3. Privat
4. Lesen Sie die *Bedienungsanleitung*.

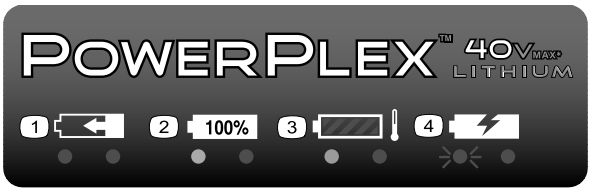

decal136-2504

136-2504

1. Das Akkupack wird aufgeladen.
2. Das Akkupack ist ganz aufgeladen.
3. Das Akkupack ist zu heiß.
4. Das Akkupack muss ausgetauscht werden.

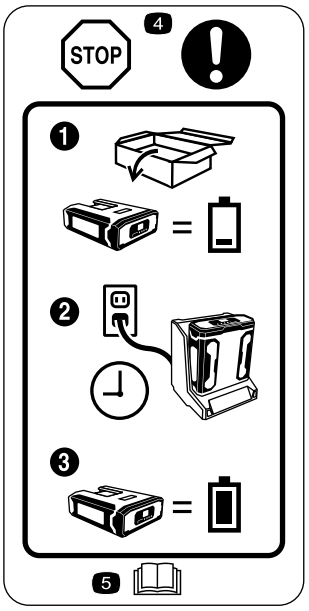

decal136-2534

136-2534

1. Das Akku wird nicht ganz aufgeladen ausgeliefert.
2. Setzen Sie das Akku in das Akkuladegerät ein.
3. Warten Sie, bis das Akku ganz aufgeladen ist, bevor Sie es verwenden.
4. Stopp: Folgen Sie diesen Anweisungen vor der ersten Verwendung.
5. Lesen Sie die *Bedienungsanleitung*.



decal136-2536

136-2536

1. Warnung: Halten Sie Unbeteiligte von der Maschine in allen Richtungen fern.
2. Gefahr durch herausgeschleuderte Objekte: Unbeteiligte müssen einen Abstand zur Maschine halten.

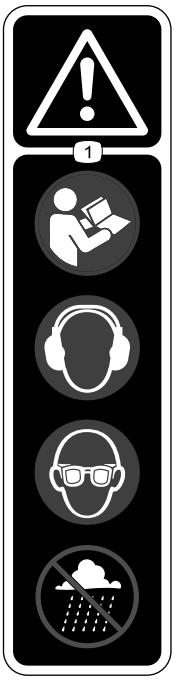

decal136-2537

136-2537

1. Warnung: Lesen Sie die *Bedienungsanleitung*, tragen Sie Augen- und Gehörschutz; arbeiten Sie nicht in nassen Bedingungen.

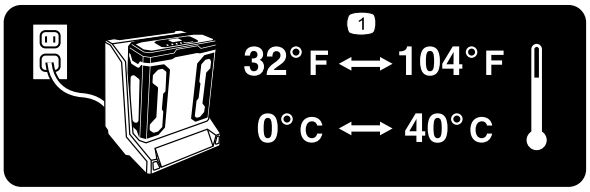

decal136-2539

136–2539

1. Laden Sie das Akku an einen Ort, an dem die Temperatur zwischen 0° C und 40° C liegt.

Einrichtung

Hinweis: Das Akkupack ist beim Kauf nicht vollständig aufgeladen. Lesen Sie vor der ersten Verwendung des Werkzeugs Aufladen des Akkupacks (Seite 10).

1

Befestigen des Akkuladegeräts (optional)

Keine Teile werden benötigt

Verfahren

Sie können das Akkuladegerät mit den Führungslöchern für die Wandbefestigung hinten am Ladegerät an einer Wand befestigen.

Montieren Sie das Ladegerät innen (z. B. in einer Garage oder einem anderen trockenen Ort) in der Nähe einer Steckdose außerhalb der Reichweite von Kindern.

Weitere Informationen zum Befestigen des Ladegeräts finden Sie in Bild 1.

Hinweis: Schieben und drehen Sie das Ladegerät über die richtig angebrachten Befestigungen, um das Ladegerät zu befestigen (Befestigungen liegen nicht bei).

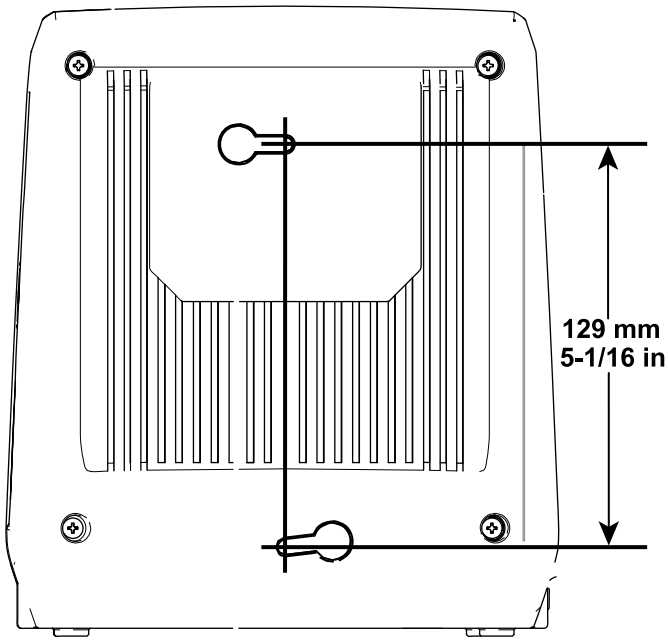

g194202

Bild 1

2

Zusammenbauen des Laubbläsers

Für diesen Arbeitsschritt erforderliche Teile:

1	Laubbläserrohr

Verfahren

1. Setzen Sie das Laubbläserrohr in das Gehäuse des Laubbläser ein. Sie müssen die Nase für das Laubbläserrohr ggf. nach unten drücken, um es zu arretieren (Bild 2).

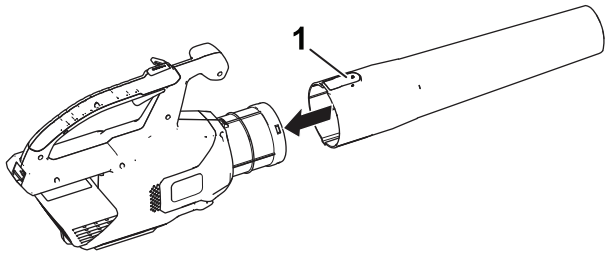

g190102

Bild 2

1. Nase

2. Fluchten Sie das Loch im Akkupack mit der Zunge im Holmgehäuse aus, fassen Sie den Holm an und drücken Sie das Akkupack in den Holm, bis der Riegel einrastet (Bild 3).

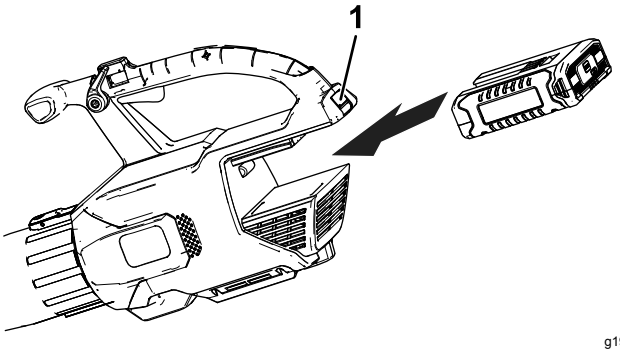

g194149

Bild 3

1. Akkuriegel

Produktübersicht

Technische Daten

Gewicht

Gewicht der Maschine ohne Akku	2,8 kg
Gewicht der Maschine mit Akku 88525	3,8 kg
Gewicht der Maschine mit Akku 88526	4,4 kg

Geeignete Temperaturbereiche

Laden des Akkus	0° C bis 40° C
Verwenden der Produkte	-15° C bis 60° C
Lagern der Produkte	-15° C bis 60° C
Schließen Sie das Ladegerät ab, wenn die Temperatur	unter 0°C oder über 40°C liegt

*Die Ladezeit wird verlängert, wenn Sie das Akku nicht in diesem Bereich aufladen.

Lagern Sie das Werkzeug, das Akkupack und das Akkuladegerät an einem sauberen und trockenen Ort.

Betrieb

⚠ WARNUNG:

Der Bläser wirft ggf. Fremdkörper aus, die den Benutzer oder Unbeteiligte schwer verletzen können.

- **Blasen Sie keine harten Objekte, wie z. B. Nägel, Schrauben oder Steine.**
- **Setzen Sie den Bläser nicht in der Nähe von Unbeteiligten oder Haustieren ein.**
- **Passen Sie besonders auf, wenn Sie Rückstände von Treppen oder anderen beengten Bereichen entfernen.**
- **Tragen Sie eine Schutzbrille oder einen anderen geeigneten Augenschutz, eine lange Hose und Schuhe.**

Anlassen des Laubbläsers

1. Stellen Sie sicher, dass die Entlüftungen am Laubbläser keinen Staub und keine Rückstände enthalten.
2. Drücken Sie den Abzug für variable Geschwindigkeit, um den Laubbläser anzulassen (Bild 4).

   Hinweis: Aktivieren Sie die Geschwindigkeitssperre, damit die Maschine läuft, ohne dass Sie den Abzug für die variable Geschwindigkeit drücken müssen (Bild 4).

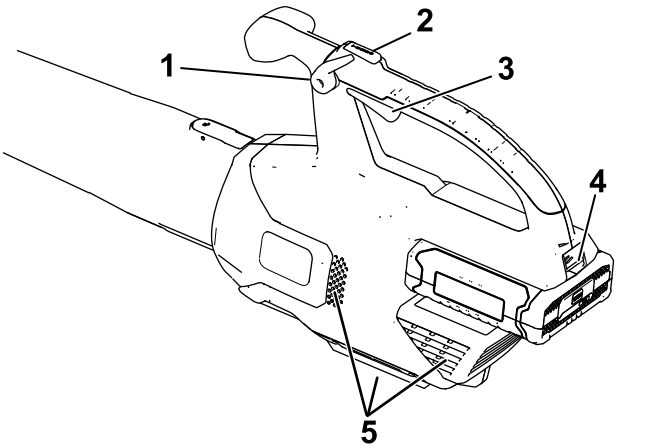

Bild 4

1. Geschwindigkeitssperre
2. Turbotaste
3. Abzug für variable Geschwindigkeit
4. Akkuriegel
5. Entlüftungsbereiche am Laubbläser

Einstellen der Luftgeschwindigkeit des Laubbläsers

Halten Sie die Turbotaste für die gewünschte Dauer gedrückt, um die Gebläsegeschwindigkeit zu erhöhen (Bild 4).

Stellen Sie mit dem Abzug für die variable Gebläsestärke die Luftgeschwindigkeit ein (Bild 4).

Aktivieren Sie die Geschwindigkeitssperre, um die aktuelle Gebläsestärke beizubehalten (Bild 4).

Abstellen des Laubbläsers

Deaktivieren Sie die Geschwindigkeitssperre (falls verwendet) und lassen Sie den Abzug für die variable Geschwindigkeit los, um den Laubbläser abzustellen (Bild 4).

Wichtig: **Lassen Sie die Geschwindigkeitssperre nach dem Stoppen des Laubbläsers nicht aktiviert, wenn das Akkupack in den Laubbläser eingesetzt ist.**

Wenn Sie den Laubbläser nicht verwenden oder ihn zwischen Arbeitsbereichen transportieren, entfernen Sie das Akkupack.

Entfernen des Laubbläserrohrs

Drücken Sie die Nase nach unten, um das Laubbläserrohr aus dem Laubbläser zu nehmen (Bild 5).

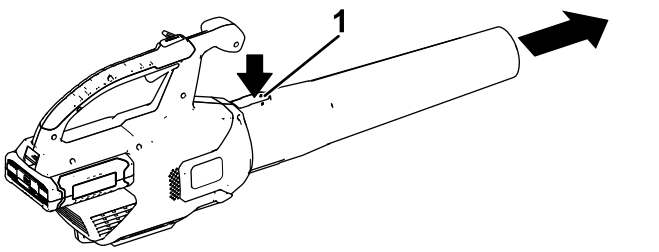

g228499

Bild 5

1. Nase

Entfernen des Akkus vom Laubbläser

Drücken Sie den Akkuriegel nach unten, um das Akku aus dem Laubbläser zu nehmen (Bild 6).

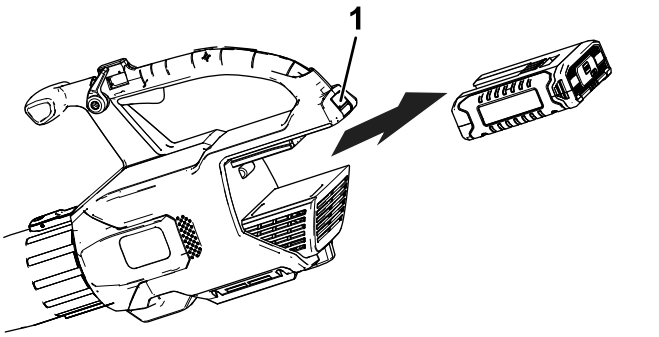

g194150

Bild 6

1. Akkuriegel

Verwenden der Anbaugeräte

Verwenden Sie die bereitgestellten Anbaugeräte nach Bedarf.

Hinweis: Das Regenrinnenreinigungskit (Modell 51667) und das oszillierende Rohr (Modell 51764) sind separat erhältlich.

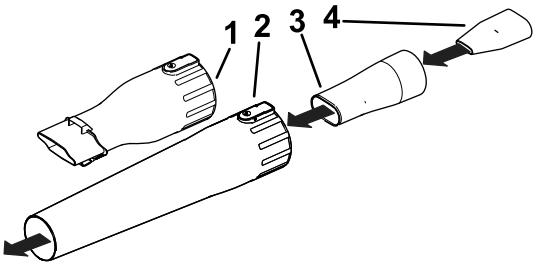

g244381

Bild 7

1. Regenrinnenreinigungsadapter
2. Laubbläserrohr
3. Oszillator-/MPH-Einsatzadapter
4. MPH-Einsatz

Aufladen des Akkupacks

Wichtig: **Lesen Sie alle Sicherheitsanweisungen.**

Wichtig: **Laden Sie das Akkupack nur in Temperaturen auf, die im entsprechenden Bereich liegen, siehe Technische Daten (Seite 8).**

Hinweis: Sie können jederzeit die Taste für die Akkuladeanzeige oder das Akkupack drücken, um die aktuelle Ladung (LED-Anzeigen) anzuzeigen.

1. Stecken Sie ein Stromkabel, das der Steckdose entspricht, in das Akkuladegerät.
2. Stellen Sie sicher, dass die Entlüftungen am Akku keinen Staub und keine Rückstände enthalten.
3. Fluchten Sie das Loch im Akkupack (Bild 8) mit der Zunge am Ladegerät aus.

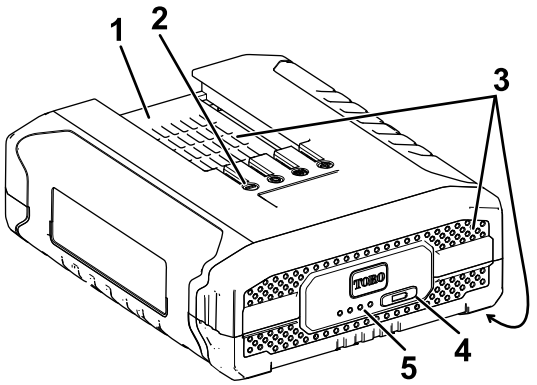

g244370

Bild 8

1. Akkupackloch
2. Akkupack-Anschlussklemmen
3. Akkupack-Entlüftungsbereiche
4. Taste für Akkuladeanzeige
5. LED-Anzeigen (Ladezustand)

4. Stellen Sie sicher, dass die Entlüftungen am Akkuladegerät keinen Staub und keine Rückstände enthalten.

5. Schieben Sie das Akkupack in das Ladegerät, bis es einrastet (Bild 9).

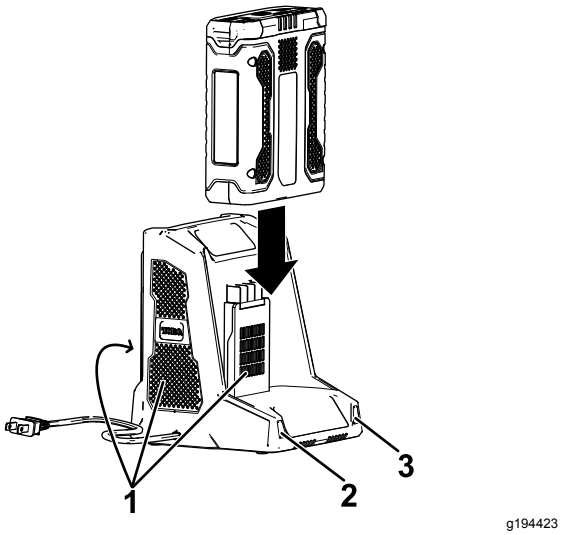

g194423

Bild 9

1. Entlüftungsbereiche am Ladegerät
2. Linke Anzeigelampe
3. Rechte Anzeigelampe

6. Schieben Sie zum Herausnehmen des Akkupacks das Akkupack nach hinten aus dem Ladegerät.
7. In der folgenden Tabelle finden Sie eine Beschreibung der LED-Anzeigen auf dem Akkuladegerät.

Linke Lampe	Rechte Lampe	Bedeutung:
Aus	Rot	Ladegerät ist eingeschaltet, kein Akkupack ist eingesetzt
Rot	Rot	Akkupack wird aufgeladen
Grün	Rot	Akkupack ist aufgeladen
Orange	Rot	Akkupack ist zu heiß
Rot blinkend	Rot	Austauschen des Akkupacks

Einlagern

Wichtig: **Lagern Sie das Werkzeug, das Akkupack und das Ladegerät nur in Temperaturen, die im entsprechenden Bereich liegen, siehe Technische Daten (Seite 8).**

Wichtig: **Wenn Sie das Werkzeug für ein Jahr oder länger lagern, nehmen Sie das Akkupack aus dem Werkzeug und laden Sie das Akkupack auf, bis zwei oder drei LED-Anzeigen auf dem Akku blau sind. Lagern Sie ein ganz aufgeladenes oder ganz leeres Akku nicht ein. Wenn Sie das Werkzeug wieder verwenden möchten, laden Sie das Akkupack auf, bis die linke Anzeigelampe am Ladegerät grün ist oder alle vier LED-Anzeigen am Akku blau sind.**

- Trennen Sie das Produkt von der Stromzufuhr ab (d. h. ziehen Sie den Stecker aus der Steckdose oder entfernen Sie das Akkupack) und prüfen Sie es nach der Verwendung auf eine Beschädigung.
- Entfernen Sie Rückstände vom Produkt.
- Lagern Sie das Werkzeug, das Akkupack und das Akkuladegerät außerhalb der Reichweite von Kindern, wenn Sie sie nicht verwenden.
- Halten Sie das Werkzeug, das Akkupack und das Akkuladegerät fern von ätzenden Materialien, wie z. B. Gartenchemikalien oder Streusalz.
- Lagern Sie das Akkupack nicht draußen oder in Fahrzeugen, um die Gefahr möglicher Verletzungen zu verringern.
- Lagern Sie das Werkzeug, das Akkupack und das Akkuladegerät an einem sauberen und trockenen Ort.

Vorbereiten des Akkupacks für das Recyceln

Wichtig: **Decken Sie die Pole des Akkupacks nach der Herausnahme mit dickem Klebeband ab. Versuchen Sie nicht, das Akkupack zu zerstören oder auseinanderzubauen oder Teile zu entfernen. Lithium-Ionen-Akkus müssen vorschriftsmäßig bei der örtlichen Akkuverwertungsstelle entsorgt werden.**

RECYCLE RBRC Li-ion 1-800-822-8837	Weitere Informationen zum Recyclen von Lithium-Ionen-Akkupacks und zum Ermitteln des örtlichen Akku-Verwertungsbetriebs finden Sie unter www.Call2Recycle.org (nur USA und Kanada). Wenden Sie sich an den offiziellen Toro-Vertragshändler, wenn Ihr Standort außerhalb der USA oder Kanada ist.

Fehlersuche und -behebung

Führen Sie nur die in dieser Anleitung beschriebenen Schritte aus. Alle weiteren Prüfungen, Wartungsarbeiten und Reparaturen müssen von einem offiziellen Kundendienstzentrum oder einem ähnlich qualifizierten Fachmann ausgeführt werden, wenn Sie das Problem nicht selbst beheben können.

Problem	Mögliche Ursache	Behebungsmaßnahme
Das Akkupack verliert schnell die Ladung.	1. Das Akkupack ist nicht im geeigneten Temperaturbereich.	1. Bringen Sie das Akkupack an einen Ort, der trocken ist und an dem die Temperatur zwischen 0° C und 40° C liegt.
Das Akkuladegerät ist defekt.	1. Das Akkuladegerät ist nicht im geeigneten Temperaturbereich. 2. Die Steckdose, in die das Akkuladegerät eingesteckt ist, hat keinen Strom.	1. Schließen Sie das Akkuladegerät vom Strom ab und bringen Sie es an einen Ort, der trocken ist und an dem die Temperatur zwischen 0° C und 40° C liegt. 2. Lassen Sie die Steckdose von einem Elektriker reparieren.
Das Werkzeug läuft nicht oder läuft nicht ständig.	1. Die Kabel des Akkupacks sind feucht. 2. Das Akku ist nicht ganz in das Werkzeug eingesetzt. 3. Das Akkupack hat eine niedrige oder keine Ladung.	1. Lassen Sie das Akkupack trocknen oder trocknen Sie es mit einem Lappen. 2. Nehmen Sie das Akkupack heraus und setzen Sie es in das Werkzeug ein; stellen Sie sicher, dass es richtig eingesetzt und verriegelt ist. 3. Laden Sie das Akkupack auf.
Das Akkupack hat nach kurzer Verwendung eines ganz aufgeladenen Akkus nur drei LED-Anzeigen.	1. Das ist normal.	1. Stoppen Sie das Werkzeug und drücken Sie die Taste für die Akkuladeanzeige oder nehmen Sie das Akku aus dem Werkzeug, um die tatsächliche Akkuladung anzuzeigen.
Alle vier LED-Anzeigen blinken am Akkupack, nachdem Sie die Taste für die Akkuladeanzeige am Akkupack drücken und die aktuelle Spannung angezeigt wird (wenn das Akkupack nicht verwendet wird).	1. Das Akkupack ist nicht im geeigneten Temperaturbereich.	1. Bringen Sie das Akkupack an einen Ort, der trocken ist und an dem die Temperatur zwischen 0° C und 40° C liegt.
Alle vier LED-Anzeigen blinken am Akkupack, nachdem Sie den Abzug gelöst haben (wenn das Akkupack verwendet wird).	1. Das Akkupack ist nicht im geeigneten Temperaturbereich.	1. Bringen Sie das Akkupack an einen Ort, der trocken ist und an dem die Temperatur zwischen 0° C und 40° C liegt.
Zwei LED-Anzeigen blinken am Akkupack, nachdem Sie die Taste für die Akkuladeanzeige am Akkupack drücken und die aktuelle Spannung angezeigt wird (wenn das Akkupack nicht verwendet wird).	1. Die Zellen im Akkupack haben eine unterschiedliche Spannung.	1. Setzen Sie das Akku in das Ladegerät ein, bis es ganz aufgeladen ist.
Zwei LED-Anzeigen blinken am Akkupack, nachdem Sie den Abzug gelöst haben (wenn das Akkupack verwendet wird).	1. Die Zellen im Akkupack haben eine unterschiedliche Spannung.	1. Setzen Sie das Akku in das Ladegerät ein, bis es ganz aufgeladen ist.
Eine LED-Anzeige blinkt am Akkupack.	1. Die Spannung des Akkupacks ist niedrig.	1. Setzen Sie das Akkupack in das Ladegerät ein.

Problem	Mögliche Ursache	Behebungsmaßnahme
Das Akkupack kann nur schwer aus dem Werkzeug genommen werden.	1. Das Akkupack bzw. Werkzeug ist neu oder die Akkupole und oder die Pole am Werkzeug sind korrodiert.	1. Reinigen Sie die Anschlussklemmen am Akkupack und am Werkzeug. Tragen Sie dann dielektrisches Fett auf die Akkupole auf; verwenden Sie kein anderes Fett, da die Pole beschädigt werden könnten.
Die Geschwindigkeitssperre behält die Aktivierung nicht bei.	1. Die Schraube der Geschwindigkeits-sperre ist lose.	1. Drehen Sie die Schraube der Geschwindigkeitssperre um eine Viertelumdrehung, um sie anzuziehen. Wenn die Geschwindigkeitssperre die Aktivierung weiterhin nicht beibehält, ziehen Sie die Schraube der Geschwindigkeitssperre um eine weitere Viertelumdrehung an.

Hinweise:

Hinweise:

Europäischer Datenschutzhinweis

Die von Toro gesammelten Informationen
Toro Warranty Company (Toro) respektiert Ihre Privatsphäre. Zum Bearbeiten Ihres Garantieanspruchs und zur Kontaktaufnahme bei einem Produktrückruf bittet Toro Sie, Toro direkt oder über den lokalen Vertragshändler bestimmte persönliche Informationen mitzuteilen.

Das Garantiesystem von Toro wird auf Servern in USA gehostet; dort gelten ggf. andere Vorschriften zum Datenschutz ggf. als in Ihrem Land.

Wenn Sie Toro persönliche Informationen mitteilen, stimmen Sie der Verarbeitung der persönlichen Informationen zu, wie in diesem Datenschutzhinweis beschrieben.

Verwendung der Informationen durch Toro
Toro kann Ihre persönlichen Informationen zum Bearbeiten von Garantieansprüchen, zur Kontaktaufnahme bei einem Produktrückruf oder anderen Zwecken, die Toro Ihnen mitteilt, verwenden. Toro kann die Informationen im Rahmen dieser Aktivitäten an Toro Tochtergesellschaften, Händler oder Geschäftspartner weitergeben. Toro verkauft Ihre persönlichen Informationen an keine anderen Unternehmen. Toro hat das Recht, persönliche Informationen mitzuteilen, um geltende Vorschriften und Anfragen von entsprechenden Behörden zu erfüllen, um die Systeme richtig zu pflegen oder Toro oder andere Benutzer zu schützen.

Speicherung persönlicher Informationen
Toro speichert persönliche Informationen so lange, wie es für den Zweck erforderlich ist, für den die Informationen gesammelt wurden, oder für andere legitime Zwecke (z. B. Einhaltung von Vorschriften) oder Gesetzesvorschriften.

Toros Engagement zur Sicherung Ihrer persönlichen Informationen
Toro trifft angemessene Vorsichtsmaßnahmen, um die Sicherheit Ihrer persönlichen Informationen zu schützen. Toro unternimmt auch Schritte, um die Genauigkeit und den aktuellen Status der persönlichen Informationen zu erhalten.

Zugriff auf persönliche Informationen und Richtigkeit persönlicher Informationen
Wenn Sie die Richtigkeit Ihrer persönlichen Informationen prüfen möchten, senden Sie bitte eine E-Mail an legal@toro.com.

Australisches Verbrauchergesetz

Kunden in Australien finden weitere Details zum australischen Verbrauchergesetz entweder in der Verpackung oder können sich an den örtlichen Toro Fachhändler wenden.