Form No. 3418-130 Rev C

TORO®

Count on it.

Návod k obsluze

Axiální dmychadlo PowerPlex™, 40 V MAX.

Číslo modelu 51134—Výrobní číslo 318000001 a vyšší
Číslo modelu 51134T—Výrobní číslo 318000001 a vyšší

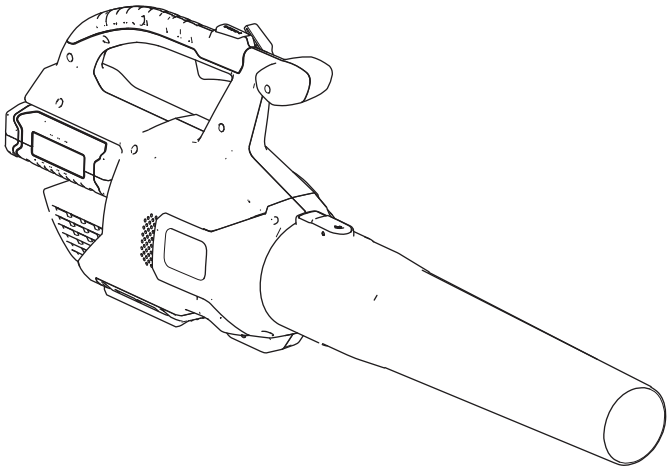

Zaregistrujte svůj výrobek na adrese www.Toro.com.
Překlad originálu (CS)

CE

3418-130 C

Úvod

Toto dmychadlo je určeno pro soukromé majitele pozemků, kteří chtějí podle potřeby odstraňovat nečistoty jako listí apod. Je napájeno pouze modely akumulátoru 88525 (dodávaný s modelem 51134) nebo 88526.

Pečlivě si tuto příručku prostudujte, abyste se naučili stroj správně obsluhovat a udržovat, a předešli tak zranění a poškození stroje. Za řádnou a bezpečnou obsluhu výrobku nesete odpovědnost vy.

Společnost Toro můžete kontaktovat přímo na adrese www.Toro.com. Zde najdete informace o výrobcích a příslušenství, můžete vyhledat prodejce, získat úplné informace o záruce nebo zaregistrovat svůj výrobek.

Model 51134T nezahrnuje akumulátor ani nabíječku akumulátoru.

Bezpečnost

VÝSTRAHA: Při používání elektrických zařízení pro zahradnické práce vždy dodržujte základní bezpečnostní opatření, abyste snížili riziko požáru, úrazu elektrickým proudem a poranění osob, včetně následujících opatření:

⚠ DŮLEŽITÉ UPOZORNĚNÍ

Nedodržování všech bezpečnostních pokynů a výstrah může mít za následek úraz elektrickým proudem, požár a/nebo vážné poranění osob.

Přečtěte si všechny bezpečnostní výstrahy a veškeré pokyny.

Uložte všechna varování a bezpečnostní pokyny pro budoucí použití.

Pojem „elektrické nářadí“ se ve všech pokynech a výstrahách týká elektrického nářadí napájeného ze sítě (pomocí kabelu) nebo elektrického nářadí napájeného z akumulátoru (bez kabelu).

1. **Bezpečnost pracovního prostoru**
   - A. **Udržujte pracovní prostor čistý a dobře osvětlený.** *Nepořádek v pracovním prostoru nebo nedostatek osvětlení může vést k úrazům.*
   - B. **Nepracujte s elektrickým nářadím ve výbušném prostředí, například v přítomnosti hořlavých kapalin, plynů nebo prachu.** *Elektrické nářadí je zdrojem jiskření, které může způsobit vznícení prachu nebo výparů.*
   - C. **Při práci s elektrickým nářadím udržujte děti a kolemjdoucí osoby v bezpečné vzdálenosti.** *Odvedení pozornosti může způsobit, že ztratíte kontrolu nad strojem.*
2. **Bezpečnost osob**
   - A. **Při práci s elektrickým nářadím buďte neustále v pohotovosti, sledujte, co děláte, a řiďte se zdravým rozumem. Elektrické nářadí nepoužívejte, pokud jste unaveni nebo pod vlivem drog, alkoholu či léků.** *Chvilka nepozornosti při práci s elektrickým nářadím může vést k vážnému zranění.*
   - B. **Používejte osobní ochranné pomůcky. Vždy používejte ochranné brýle.** *Ochranné prostředky jako maska proti prachu, neklouzavá bezpečnostní obuv, ochranná přilba nebo chrániče sluchu snižují riziko poranění osob, pokud jsou používány v příslušných podmínkách.*

© 2018—The Toro® Company
8111 Lyndale Avenue South
Bloomington, MN 55420

Navštivte nás na adrese www.Toro.com.
Vytištěno v Číně
Všechna práva vyhrazena

C. **Zabraňte náhodnému spuštění zařízení. Ujistěte se, že před připojením ke zdroji napětí a/nebo akumulátoru a před zvednutím nebo přenášením nářadí je spínač ve VYPNUTÉ poloze.** *Přenášení nářadí s prstem na hlavním spínači nebo připojení napájecího kabelu k nářadí, která mají spínač v poloze zapnuto, může vést k nehodám.*

D. **Nenatahujte se. Vždy dbejte na správný postoj a rovnováhu.** *To umožňuje lepší kontrolu nad elektrickým nářadím v neočekávaných situacích.*

E. **Pracujte ve vhodném oblečení. Nenoste volný oděv a šperky. Mějte vlasy stažené vzadu a udržujte je, stejně jako oděv a rukavice, v dostatečné vzdálenosti od pohybujících se částí stroje.** *Volný oděv, šperky nebo dlouhé vlasy mohou být zachyceny pohybujícími se částmi stroje.*

F. **Mějte ruce a nohy v dostatečné vzdálenosti od místa sekání.**

3. **Použití a péče o elektrické nářadí**

A. **Na elektrické nářadí netlačte silou. Zvolte správný typ elektrického nářadí pro vaše použití.** *Správné elektrické nářadí bude pracovat lépe a bezpečněji při rychlosti, pro kterou bylo navrženo.*

B. **Nepoužívejte elektrické nářadí, pokud spínač nebude nářadí zapínat a vypínat.** *Jakékoliv elektrické nářadí, které nelze kontrolovat pomocí vypínače, je nebezpečné a musí být opraveno.*

C. **Před jakýmkoliv seřizováním, výměnou příslušenství nebo před uskladněním elektrického nářadí z něj vyjměte akumulátor.** *Tato preventivní bezpečnostní opatření snižují riziko náhodného spuštění nářadí.*

D. **Uložte elektrické nářadí mimo dosah dětí a nedovolte ostatním osobám, které nejsou seznámeny elektrickým nářadím nebo s tímto návodem, aby s nářadím pracovaly.** *Elektrické nářadí je nebezpečné v rukou nekvalifikovaných osob.*

E. **Pokud nářadí nepoužíváte, skladujte jej v budově.** *Pokud spotřebiče nejsou používány, měly by být skladovány v budově na suchém a chráněném nebo uzamčeném místě mimo dosah dětí.*

F. **Údržba elektrického nářadí. Zkontrolujte nesprávné vyrovnání nebo zadření pohybujících se částí stroje, poškození jednotlivých dílů a jiné okolnosti, které mohou ovlivnit chod elektrického nářadí. Je-li poškozeno, nechejte elektrické nářadí před použitím opravit.** *Mnoho nehod je způsobeno nedostatečnou údržbou elektrického nářadí.*

G. **Řezné nástroje udržujte ostré a čisté.** *Řádně udržované řezné nástroje s ostrými řeznými břity jsou méně náchylné k uvíznutí způsobenému nečistotami a lépe se ovládají.*

H. **Používejte elektrické nářadí v souladu s těmito pokyny a způsobem určeným pro konkrétní typ elektrického nářadí. Vždy přitom berte v úvahu pracovní podmínky a účel práce.** *Použití elektrického nářadí k jiné činnosti, než k jaké je určeno, může vést k nebezpečným situacím.*

I. **Udržujte kryty na místě a v provozuschopném stavu.**

4. **Servis**

Servis tohoto elektrického nářadí musí provádět kvalifikovaná osoba za použití pouze originálních náhradních dílů. *Tím bude zajištěna bezpečnost elektrického nářadí.*

5. **Bezpečnost akumulátorů**

A. Nepoužívejte nabíječku akumulátoru v dešti nebo ve vlhkém prostředí.

B. Nepoužívejte zařízení napájená z akumulátoru v dešti.

C. Používejte pouze následně uvedené typy a velikosti akumulátorů: akumulátor Toro, model 88525 nebo 88526.

D. Před prováděním servisu, čištěním nebo odstraňováním materiálu ze zahradnického nářadí vyjměte nebo odpojte akumulátor.

E. Akumulátory nelikvidujte v ohni. Akumulátorový článek může explodovat. Informujte se o místních vyhláškách a předpisech se speciálními pokyny pro likvidaci baterií.

F. Akumulátory neotevírejte ani nepoškozujte. Uvolněný elektrolyt je žíravina a může způsobit poškození očí nebo kůže. Elektrolyt může být při požití toxický.

G. Buďte opatrní při manipulaci s baterií. Zamezte zkratování baterie vodivými materiály, jako jsou prsteny, náramky a klíče. Baterie nebo vodič se mohou přehřát a způsobit popáleniny.

USCHOVEJTE TYTO POKYNY

Akustický tlak

Hladina akustického tlaku u tohoto zařízení v blízkosti ucha obsluhy činí 81,3 dBA s odchylkou (K) 3 dBA.

Hladina akustického tlaku byla určena podle postupů stanovených normou EN ISO 11201.

Akustický výkon

Zařízení garantuje hladinu akustického výkonu 96 dBA, která zahrnuje i hodnotu nejistoty (K) 3 dBA.

Hladina akustického výkonu byla určena podle postupů stanovených normou EN ISO 11094.

Vibrace rukou/paží

Naměřená úroveň vibrací pro pravou ruku = 3,28 m/s^2

Naměřená úroveň vibrací pro levou ruku = 1,8 m/s^2

Hodnota nejistoty (K) = 1.5 m/s^2

Naměřené hodnoty byly získány v souladu s postupy uvedenými v normě EN ISO 20643.

Důležité: **Úroveň vibrací při konkrétním použití elektrického nářadí se může lišit od deklarované celkové hodnoty v závislosti na způsobu, jakým je nářadí používáno. Provozovatel by měl přijmout bezpečnostní opatření na základě odhadu expozice ve skutečných podmínkách použití.**

Bezpečnostní a instrukční štítky

Bezpečnostní štítky a pokyny jsou umístěny na viditelném místě v blízkosti každého prostoru představujícího potenciální nebezpečí. V případě ztráty nebo poškození původního štítku jej nahraďte štítkem novým.

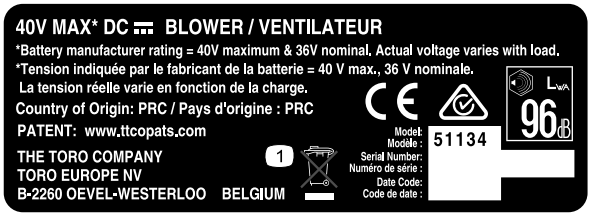

decal136-2493

136-2493

1. Nelikvidujte.

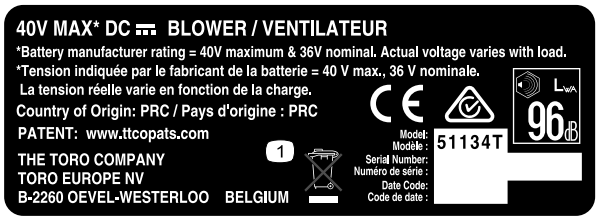

decal136-2494

136-2494

1. Nelikvidujte.

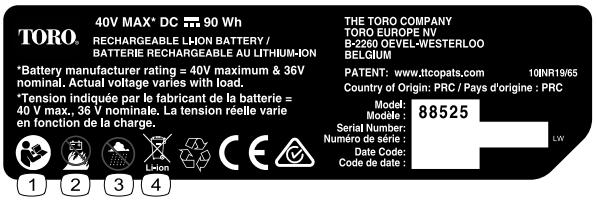

decal136-2499

136-2499

1. Přečtěte si *Návod k obsluze.*
2. Akumulátor nespalujte.
3. Nepoužívejte za mokra.
4. Nelikvidujte.



decal136-2501

136-2501

1. Nelikvidujte.
2. Dvojitě izolováno
3. Domácí použití
4. Přečtěte si *Návod k obsluze.*

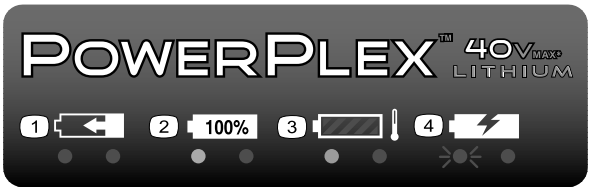

decal136-2504

136-2504

1. Akumulátor se nabíjí.
2. Akumulátor je plně nabit.
3. Akumulátor je příliš horký.
4. Akumulátor je třeba vyměnit.

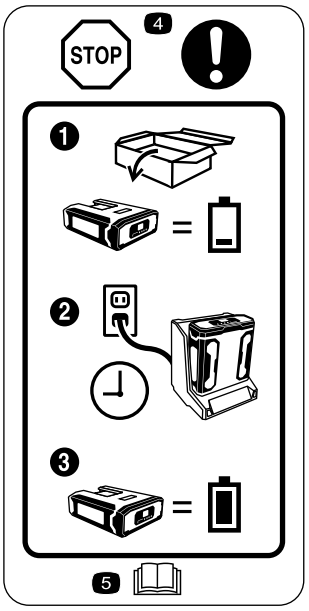

decal136-2534

136-2534

1. Akumulátor není po vyjmutí z obalu zcela nabitý.
2. Umístěte akumulátor do nabíječky.
3. Před prvním použitím počkejte, dokud se akumulátor zcela nenabije.
4. Stop – před prvním použitím se řiďte těmito pokyny.
5. Přečtěte si *Návod k obsluze.*

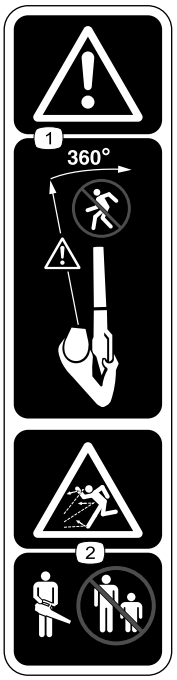

decal136-2536

136-2536

1. Výstraha – okolostojící osoby musí být v dostatečné vzdálenosti od stroje ve všech směrech.
2. Nebezpečí odmrštění předmětů – okolostojící osoby musí být vždy v bezpečné vzdálenosti od stroje.

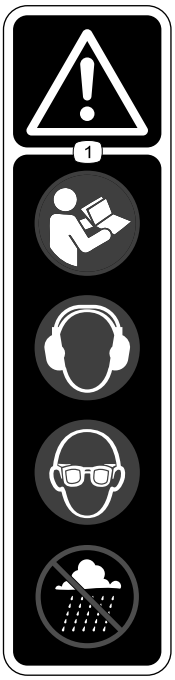

decal136-2537

136-2537

1. Výstraha – přečtěte si *provozní příručku*; používejte chrániče sluchu, noste ochranné brýle a nepracujte za mokra.

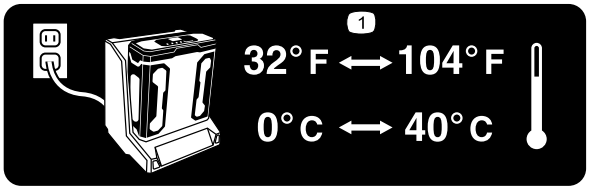

decal136-2539

136–2539

1. Akumulátor nabíjejte při teplotním rozmezí 0 °C až 40°C.

Nastavení

Poznámka: Při zakoupení není akumulátor zcela nabitý. Před prvním použitím nářadí se řiďte pokyny v části Nabíjení akumulátoru (strana 9).

1

Upevnění nabíječky akumulátoru (volitelné)

Nejsou potřeba žádné díly

Postup

V případě potřeby nabíječku akumulátoru bezpečně připevněte ke stěně s použitím montážních otvorů ve tvaru klíčové dírky na zadní straně nabíječky.

Zařízení musí být namontováno v budově (například v garáži nebo jiném suchém místě), v blízkosti elektrické zásuvky a mimo dosah dětí.

Obrázek 1 slouží jako pomůcka při montáži nabíječky.

Poznámka: Nasuňte nabíječku na vhodně umístěné upevňovací šrouby a jejím otočením ji upevněte v poloze (upevňovací šrouby nejsou součástí balení).

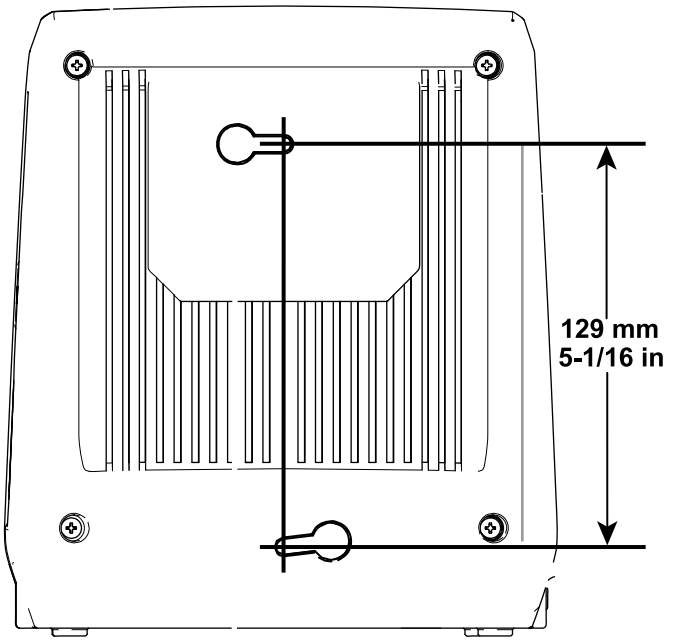

g194202

Obrázek 1

2

Montáž dmychadla

Díly potřebné k provedení tohoto kroku:

1	Trubice dmychadla

Postup

1. Nasuňte trubici dmychadla na plášť dmychadla. K zajištění trubice dmychadla v poloze může být nutné stisknout pojistku (Obrázek 2).

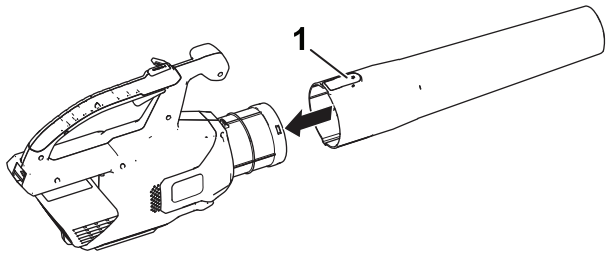

g190102

Obrázek 2

1. Pojistka

2. Vyrovnejte dutinu v akumulátoru s jazykem v plášti rukojeti, uchopte rukojeť a zatlačte akumulátor do rukojeti tak, aby se západka zajistila v poloze (Obrázek 3)

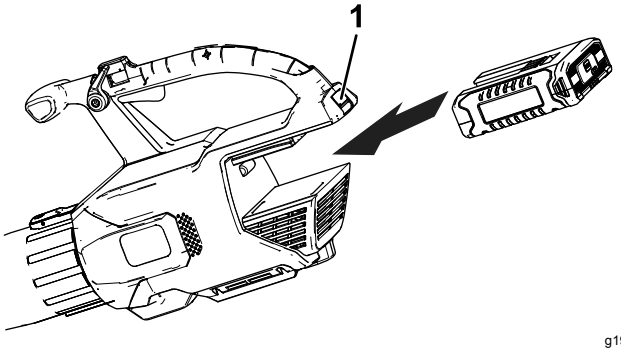

g194149

Obrázek 3

1. Západka akumulátoru

Součásti stroje

Technické údaje

Hmotnost

Hmotnost zařízení bez akumulátoru	2,8 kg (6,2 lb)
Hmotnost zařízení s akumulátorem 88525	3,8 kg (8,4 lb)
Hmotnost zařízení s akumulátorem 88526	4,4 kg (9,7 lb)

Vhodný teplotní rozsah

Nabijte akumulátor při teplotě	0 °C až 40 °C *
Výrobky používejte při teplotě	-15 °C až 60 °C
Výrobky skladujte při teplotě	-15 °C až 60 °C
Odpojte nabíječku při následujících teplotách	pod 0 °C nebo nad 40 °C

*Doba nabíjení se zvyšuje, pokud nabíjení akumulátoru neprobíhá v tomto teplotním rozsahu.

Nářadí, akumulátor a nabíječku akumulátorů skladujte na uzavřeném, čistém a suchém místě.

Obsluha

⚠ DŮLEŽITÉ UPOZORNĚNÍ

Dmychadlo může vrhat nečistoty a způsobit obsluze i okolostojícím osobám vážné zranění.

- **Pomocí dmychadla se nesnažte odstraňovat tvrdé předměty, jako například hřebíky, šrouby či kameny.**
- **Dmychadlo nepoužívejte v blízkosti osob nebo zvířat.**
- **Buďte obzvláště opatrní při čištění nečistot ze schodů nebo jiných těsných oblastí.**
- **Pracujte v ochranných brýlích nebo s jinou vhodnou ochranou zraku, v dlouhých kalhotách a řádném obutí.**

Zapnutí dmychadla

1. Přesvědčte se, zda větrací průduchy dmychadla nejsou zaneseny prachem a nečistotami.
2. Chcete-li dmychadlo zapnout, stiskněte spoušť variabilního nastavení rychlosti (Obrázek 4).

   Poznámka: Zapnutím rychlostní pojistky zajistíte nepřetržitý chod zařízení, aniž by bylo nutné držet spoušť variabilního nastavení rychlosti stisknutou (Obrázek 4).

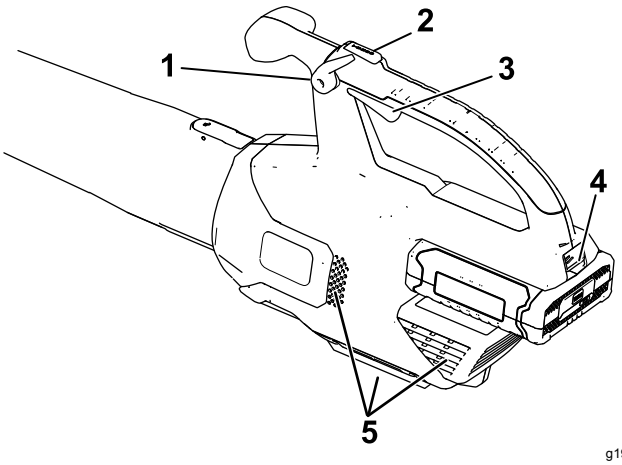

Obrázek 4

1. Rychlostní pojistka
2. Tlačítko navýšení výkonu
3. Spoušť variabilního nastavení rychlosti
4. Západka akumulátoru
5. Větrací průduchy dmychadla

Nastavení rychlosti proudění vzduchu dmychadla

Chcete-li zvýšit rychlost proudění vzduchu, stiskněte a podržte na požadovanou dobu tlačítko navýšení výkonu (Obrázek 4).

Chcete-li nastavit rychlost proudění vzduchu během vyfukování, použijte spoušť variabilního nastavení rychlosti (Obrázek 4).

Chcete-li udržet stávající rychlost proudění vzduchu, zapněte rychlostní pojistku (Obrázek 4).

Vypnutí dmychadla

Chcete-li dmychadlo vypnout, vypněte rychlostní pojistku (je-li použita) a uvolněte spoušť variabilního nastavení rychlosti (Obrázek 4).

Důležité: **Jakmile se dmychadlo zastaví, nenechávejte rychlostní pojistku v zapnuté poloze, je-li do dmychadla vložen akumulátor.**

Pokaždé, když dmychadlo nepoužíváte nebo je přepravujete (například z pracoviště nebo na pracoviště), sejměte akumulátor.

Odpojení trubice dmychadla

Chcete-li oddělit trubici od dmychadla, stiskněte pojistku (Obrázek 5).

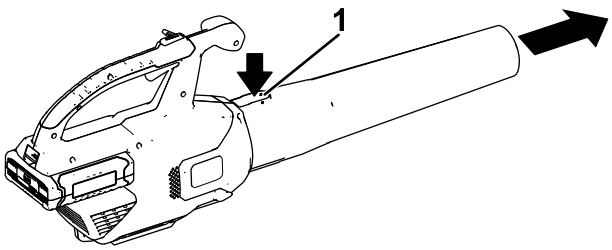

g228499

Obrázek 5

1. Úchytka

Vyjmutí akumulátoru z dmychadla

Chcete-li oddělit akumulátor od dmychadla, stiskněte západku akumulátoru (Obrázek 6).

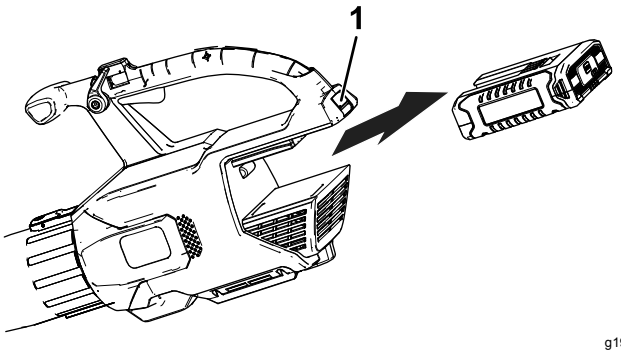

g194150

Obrázek 6

1. Západka akumulátoru

Použití přídavných zařízení

Přídavná zařízení používejte podle potřeby.

Poznámka: Souprava na čištění okapových žlabů (model 51667) a otočná trubka (model 51764) se prodávají samostatně.

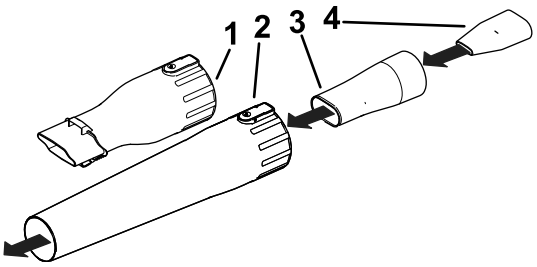

g244381

Obrázek 7

1. Adaptér na čištění okapů
2. Trubice dmychadla
3. Adaptér oscilátoru/vložky MPH
4. Vložka MPH

Nabíjení akumulátoru

Důležité: **Přečtěte si informace o všech bezpečnostních opatřeních.**

Důležité: **Akumulátor nabíjejte pouze při teplotách ve vhodném rozmezí, viz Technické údaje (strana 8).**

Poznámka: Stiskem tlačítka ukazatele nabití na akumulátoru můžete kdykoli zkontrolovat aktuální stav nabití akumulátoru (LED kontrolky).

1. K nabíječce akumulátorů připojte napájecí kabel, který je vhodný pro připojení do stávající elektrické zásuvky.
2. Přesvědčte se, zda větrací průduchy akumulátoru nejsou zaneseny prachem a nečistotami.
3. Vyrovnejte dutinu v akumulátoru (Obrázek 8) s jazykem na nabíječce.

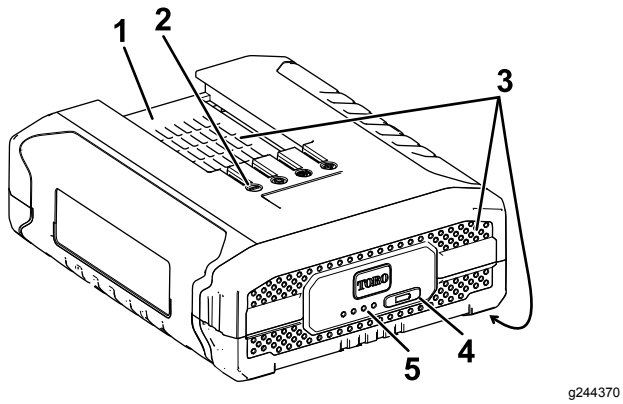

g244370

Obrázek 8

1. Dutina v akumulátoru
2. Vývody akumulátoru
3. Větrací průduchy akumulátoru
4. Tlačítko ukazatele nabití akumulátoru
5. LED kontrolky (aktuální nabití)

4. Přesvědčte se, zda větrací průduchy nabíječky akumulátoru nejsou zaneseny prachem a nečistotami.
5. Zasuňte akumulátor do nabíječky, dokud zcela nezapadne na místo (Obrázek 9).

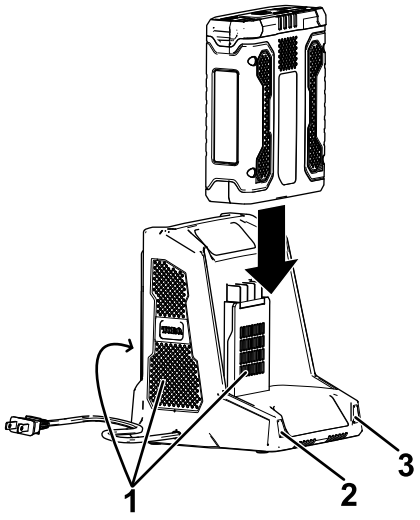

g194423

Obrázek 9

1. Větrací průduchy nabíječky
2. Levá kontrolka
3. Pravá kontrolka

6. Chcete-li akumulátor vyjmout, vysuňte jej z nabíječky dozadu.
7. Vysvětlení LED kontrolek na nabíječce akumulátoru naleznete v následující tabulce.

Levá kontrolka	Pravá kontrolka	Význam
Zhasnuta	Červená	Nabíječka je zapnuta, akumulátor není vložen.
Červená	Červená	Probíhá nabíjení akumulátoru.
Zelená	Červená	Akumulátor je nabitý.
Oranžová	Červená	Akumulátor je příliš horký.
Červená, bliká	Červená	Vyměňte akumulátor.

Uskladnění

Důležité: **Nářadí, akumulátor a nabíječku skladujte pouze při teplotách ve vhodném rozmezí, viz Technické údaje (strana 8).**

Důležité: **Pokud hodláte nářadí uložit na dobu delší než jeden rok, vyjměte z něj akumulátor a nabijte jej tak, aby se na něm rozsvítily 2 nebo 3 modré LED kontrolky. Akumulátor neskladujte, je-li zcela nabitý nebo zcela vybitý. Chcete-li nářadí začít znovu používat, nabijte akumulátor tak, aby levá kontrolka na nabíječce svítila zeleně nebo aby na akumulátoru všechny 4 LED kontrolky svítily modře.**

- Po použití odpojte výrobek od napájení (tj. vytáhněte zástrčku ze zásuvky nebo vyjměte akumulátor) a přesvědčte se, zda nedošlo k žádnému poškození.
- Očistěte z výrobku všechny nečistoty.
- Pokud nářadí, akumulátor a nabíječku akumulátoru nepoužíváte, uložte je mimo dosah dětí.
- Nářadí, akumulátor a nabíječku akumulátoru nevystavujte vlivům korozivních látek, jako jsou zahradní chemikálie a posypové soli.
- V zájmu snížení rizika vážného poranění osob neskladujte zařízení venku nebo ve vozidlech.
- Nářadí, akumulátor a nabíječku akumulátorů skladujte na uzavřeném, čistém a suchém místě.

Příprava akumulátoru pro recyklaci

Důležité: **Po vyjmutí akumulátoru zakryjte jeho svorky vysoce odolnou lepicí páskou. Nepokoušejte se zničit nebo rozebrat akumulátor nebo odstranit některé z jeho součástí. Lithium-iontové akumulátory musí být recyklovány nebo likvidovány předepsaným způsobem v nejbližší provozovně pro recyklaci akumulátorů.**

RECYCLE RBRC Li-ion 1.800.822.8837	Další informace o recyklaci lithium-iontových akumulátorů a o vyhledání nejbližšího zařízení pro recyklaci akumulátorů naleznete na adrese www.Call2Recycle.org (pouze USA a Kanada). Pokud se nacházíte mimo USA a Kanadu, obraťte se na autorizovaného prodejce společnosti Toro.

Odstraňování závad

Postupujte pouze podle pokynů uvedených v této příručce. Jestliže nejste schopni problém odstranit svépomocí, veškeré další úkony kontroly, údržby a opravy může provádět pouze oprávněné servisní středisko nebo kvalifikovaný odborník.

Závada	Možné příčiny	Způsoby odstranění
Akumulátor se rychle vybíjí.	1. Akumulátor je používán mimo vhodné rozmezí provozní teploty.	1. Uložte akumulátor na místo, které je suché a jehož teplota je v rozmezí 0 °C až 40°C.
Nabíječka akumulátoru nefunguje.	1. Nabíječka akumulátoru je používána mimo vhodné rozmezí provozní teploty. 2. Zásuvka, ke které je nabíječka akumulátoru připojena, není pod napětím.	1. Odpojte nabíječku akumulátorů a uložte ji na místo, které je suché a jehož teplota je v rozmezí 0 °C až 40°C. 2. Požádejte kvalifikovaného elektrikáře o opravu zásuvky.
Nářadí nelze zapnout nebo nepracuje nepřetržitě.	1. Na vývodech akumulátoru je vlhkost. 2. Akumulátor není do nářadí zcela zasunut. 3. Akumulátor má nízké napětí.	1. Nechejte akumulátor vyschnout nebo jej vytřete dosucha. 2. Vyjměte akumulátor, vložte jej zpět do nářadí a přesvědčte se, zda je zcela vložen a zajištěn na západku. 3. Akumulátor nabijte.
Na akumulátoru svítí pouze 3 LED kontrolky jen několik sekund po použití plně nabitého akumulátoru.	1. To je běžné.	1. Vypněte nářadí a stiskem tlačítka nabití akumulátoru nebo vyjmutím akumulátoru z nářadí zkontrolujte aktuální stav jeho nabití.
Jakmile stisknete tlačítko ukazatele nabití akumulátoru, na akumulátoru se rozblikají všechny 4 LED kontrolky a zobrazí se aktuální stav nabití (když se akumulátor nepoužívá).	1. Akumulátor je používán mimo vhodné rozmezí provozní teploty.	1. Uložte akumulátor na místo, které je suché a jehož teplota je v rozmezí 0 °C až 40°C.
Po uvolnění spouštěcího spínače se na akumulátoru rozblikají všechny 4 LED kontrolky (když se akumulátor používá).	1. Akumulátor je používán mimo vhodné rozmezí provozní teploty.	1. Uložte akumulátor na místo, které je suché a jehož teplota je v rozmezí 0 °C až 40°C.
Jakmile stisknete tlačítko ukazatele nabití akumulátoru, na akumulátoru se rozblikají 2 LED kontrolky a zobrazí se aktuální stav nabití (když se akumulátor nepoužívá).	1. Mezi články v akumulátoru je rozdíl v napětí.	1. Vložte akumulátor do nabíječky a nechejte jej zcela nabít.
Po uvolnění spouštěcího spínače se na akumulátoru rozblikají 2 LED kontrolky (když se akumulátor používá).	1. Mezi články v akumulátoru je rozdíl v napětí.	1. Vložte akumulátor do nabíječky a nechejte jej zcela nabít.
Na akumulátoru bliká jedna LED kontrolka.	1. Napětí akumulátoru je příliš nízké.	1. Vložte akumulátor do nabíječky.
Akumulátor lze z nářadí vyjmout jen s obtížemi.	1. Akumulátor a/nebo nářadí jsou nové, nebo jsou vývody akumulátoru a/nebo nářadí zkorodované.	1. Vyčistěte vývody na akumulátoru a nářadí. Vývody akumulátoru poté potřete nevodivým mazivem. Nepoužívejte jiný typ maziva, neboť může vývody poškodit.
Rychlostní pojistka nedrží v zapnuté poloze.	1. Je uvolněn šroub rychlostní pojistky.	1. Utáhněte šroub rychlostní pojistky jeho otočením o ¼ otáčky. Pokud rychlostní pojistka stále nedrží v zapnuté poloze, otočte šroubem rychlostní pojistky o další ¼ otáčky.

Oznámení o ochraně soukromí pro Evropu

Informace, které společnost Toro shromažďuje
Společnost Toro Warranty Company (Toro) respektuje vaše soukromí. Aby bylo možné zpracovávat reklamace a kontaktovat vás v případě stažení výrobku, žádáme vás o poskytnutí některých osobních údajů, a to buď přímo společnosti Toro, nebo místní pobočce či prodejci společnosti Toro.

Záruční systém společnosti Toro je umístěn na serverech, které se nacházejí ve Spojených státech, kde zákon o ochraně soukromí nemusí poskytovat stejnou ochranu, jaká se uplatňuje ve vaší zemi.

UVEDENÍM SVÝCH OSOBNÍCH ÚDAJŮ DÁVÁTE SOUHLAS KE ZPRACOVÁNÍ SVÝCH OSOBNÍCH ÚDAJŮ ZPŮSOBEM, KTERÝ JE POPSÁN V TOMTO OZNÁMENÍ O OCHRANĚ SOUKROMÍ.

Jak společnost Toro údaje využívá
Společnost Toro může použít vaše osobní údaje ke zpracování reklamací, ke kontaktování v případě stažení výrobku a k libovolnému jinému uvedenému účelu. Společnost Toro může sdílet vaše údaje s pobočkami společnosti Toro, prodejci a dalšími obchodními partnery v souvislosti s kteroukoli z těchto činností. Společnost Toro neprodá vaše osobní údaje žádné jiné společnosti. Vyhrazujeme si právo zpřístupnit osobní údaje za účelem dosažení souladu s platnými právními předpisy a požadavky ze strany příslušných orgánů, v rámci správného fungování našich systémů a pro vlastní ochranu i ochranu dalších uživatelů.

Uchovávání osobních údajů
Vaše osobní údaje budeme uchovávat po dobu potřebnou pro účely, pro které byly původně shromážděny, nebo pro jiné legitimní účely (např. dodržování právních předpisů) nebo podle požadavků příslušného zákona.

Závazek zabezpečení vašich osobních údajů společnosti Toro
Podnikáme přiměřená opatření s cílem chránit bezpečnost vašich osobních údajů. Podnikáme také kroky k zajištění přesného a aktuálního stavu osobních údajů.

Přístup k vašim osobním údajům a jejich oprava
Pokud si přejete zkontrolovat nebo opravit své osobní údaje, kontaktujte nás prosím e-mailem na adrese legal@toro.com.

Australský spotřebitelský zákon

Australští zákazníci najdou informace o australském spotřebitelském zákonu uvnitř krabice nebo je mohou získat od místního prodejce produktů Toro.